

GİYOTİN SİSTEMLER
GUILLOTINE SYSTEMS

zahit®
ALÜMİNYUM



Hakkımızda / About Us

1983 yılında Zahit Balbay tarafından ilk kapı-pencere doğrama atölyesi olarak temelleri atılan Zahit Alüminyum, bugün 30'dan fazla ülkeye ihracat yapan Türkiye'nin prestijli üretim firmaları arasında yer alıyor.

1990'lı yıllarda şirketleşme süreçleri ile alt yapı yatırımlarına hız veren firmamız, yatırım ve üretim kapasitesiyle sektörün lider kuruluşları arasına girmeyi başarmıştır. 1998 yılında ekstrüzyon prosesi ile ilk profilleri üreten Zahit Alüminyum, 2000'li yılların başında üretim hacmini artırmak ve daha kaliteli ürünler üretmek için yeni üretim hatları ve yüzey işlem hatlarını devreye almıştır.

Zahit Alüminyum, bugün dünyanın önde gelen alüminyum şirketleri arasında yer alma ve sektöre güç katma hedefiyle sektörün her alanında 600'den fazla çalışanı ile yenilikçi çözümler sunan, globalde mağaza ve bayi ağını kuran, üretimin %50'sini 30'dan fazla ülkeye ihracat yapan uluslararası bir firma konumundadır.

Farklı Sektörlere Faaliyet Gösteriyoruz

Şirketimiz; şu an beş binin üzerinde olan ürün çeşitliliği ile inşaat, enerji, savunma sanayi, otomotiv, elektrik-elektronik, medikal, mobilya ve reklam sektörlerinde faaliyet göstermektedir. Adana Hacı Sabancı Organize Sanayi Bölgesinde, 40.000 m^2 kapalı olmak üzere toplam 60.000 m^2 alanda, yıllık 25.000 ton biyet döküm, 20.000 ton (6 adet) kapasiteli alüminyum ekstrüzyon profil hattı, 7.500 ton üretim kapasiteli dikey elektrostatik boyama hattı, 700 ton kapasiteli ahşap kaplama hattı, 12.000 ton kapasiteli eloksal yüzey kaplama hattı ve 1.500.000 m^2 kapasiteli alüminyum kompozit panel tesisine sahiptir.

Uluslararası Kalite Standartlarına Sahibiz

Entegre yönetim sistemi ile uluslararası kalite standartlarında üretim yapan firmamız, istikrarlı satış politikası ile müşteri taleplerine hızlı ve ekonomik çözümler sunmaktadır. Zahit Alüminyum; ISO 9001, ISO 14001, ISO 45001, ISO 27001, ISO 50001 ve AFGM onaylı tedarikçi yönetim sistemlerine sahiptir. TSE, CE, ROHS, REACH, QUALANOD ve QUALICOAT Seaside sertifikalarına sahip ürünler üretmektedir.

Üretimin her aşamasında kimyasal ve metalografik analizler, boyutsal ölçümler ve yüzey testleri ile tam kalite kontrol sağlanmaktadır.

Romidot cihazlarıyla hassas ölçüm yapılmakta; kalite kontrol, kaplama kalınlığı, yüzey parlaklığı ve korozyon direnci testleriyle desteklenmektedir.

Her yıl bünyesi içerisinde 5S tekniklerini uygulamakta ve proses iyileştirmeleri sağlanmaktadır. Ayrıca üretmiş olduğu ürünler ile "Teknolojik Ürün (TÜR) Deneyim Belgesi" almaya hak kazanmıştır.

Sektörde Herkesin Güvendiği Bir Şirketiz

Zahit Alüminyum; Ar-Ge Merkezi, dökümhane, kalıphane, kalite kontrol ve diğer yardımcı üretim birimleri ile ekstrüzyon pres hattı, eloksal yüzey işlem tesisi, elektrostatik toz boya tesisi, ahşap desen kaplama tesisi, mekanik işlem birimi ve alüminyum kompozit panel üretim hattının entegre çalışmasıyla sektörde herkesin bildiği ve güvendiği firma profili seviyesine getirmiştir. Alüminyum profil grubunda mimari sistem profilleri, endüstriyel profiller, solar konstrüksiyon ve kompozit panel üretimlerini gerçekleştirmektedir.

Founded by Zahit Balbay in 1983 as the first window and door joinery workshop, Zahit Aluminium is today among the most prestigious manufacturing companies in Türkiye, exporting to more than 30 countries.

Accelerating its infrastructure investments through incorporation processes in the 1990s, our company has succeeded in becoming one of the leading institutions in the sector with its investment and production capacity. Zahit Aluminium manufactured its first profiles with the extrusion process in 1998 and, in the early 2000s, commissioned new production lines and surface treatment facilities to increase production volume and improve product quality.

Today, Zahit Aluminium is an international company that aims to be among the world's leading aluminium manufacturers, offering innovative solutions with more than 600 employees across every area of the industry, building a global network of stores and dealers, and exporting 50% of its production to over 30 countries.

We Operate in Various Industries

Our company operates in the construction, energy, defense, automotive, electrical-electronics, medical, furniture, and advertising sectors, with a product portfolio of more than five thousand items. In the Adana Hacı Sabancı Organized Industrial Zone, Zahit Aluminium operates on a total area of 60,000 m^2, including 40,000 m^2 of indoor space, with 25,000 tons of billet casting capacity per year; six aluminium extrusion profile lines with a total capacity of 20,000 tons; a vertical electrostatic coating line with 7,500 tons of capacity; a wood-effect coating line with 700 tons of capacity; an anodized surface treatment line with a capacity of 12,000 tons; and an aluminium composite panel facility with a production capacity of 1,500,000 m^2.

We Have International Quality Standards

With its integrated management system, our company manufactures in accordance with international quality standards and offers fast and economical solutions to customer demands through a stable sales policy. Zahit Aluminium holds certifications for ISO 9001, ISO 14001, ISO 45001, ISO 27001, ISO 50001, and the AFGM-approved supplier management system. The company manufactures products certified by TSE, CE, ROHS, REACH, QUALANOD, and QUALICOAT Seaside.

Full quality control is ensured at every stage of production through chemical and metallographic analysis, dimensional measurement, and surface testing.

Romidot devices are used for precise measurements, and quality control is supported by coating thickness, gloss level, and corrosion resistance tests.

Each year, the company implements 5S techniques and carries out process improvements. Additionally, Zahit Aluminium has been awarded the "Technological Product (TÜR) Experience Certificate" for its manufactured products.

Widely Known and Trusted by Industry Professionals

Through the integrated operation of its R&D Center, foundry, die shop, quality control, and other supporting production units, as well as its extrusion press line, anodizing surface treatment plant, electrostatic powder coating plant, wood-effect coating facility, mechanical processing unit, and aluminium composite panel production line, Zahit Aluminium has achieved a well-known and trusted reputation across the industry. In the aluminium profile group, the company manufactures architectural system profiles, industrial profiles, solar construction elements, and composite panels.

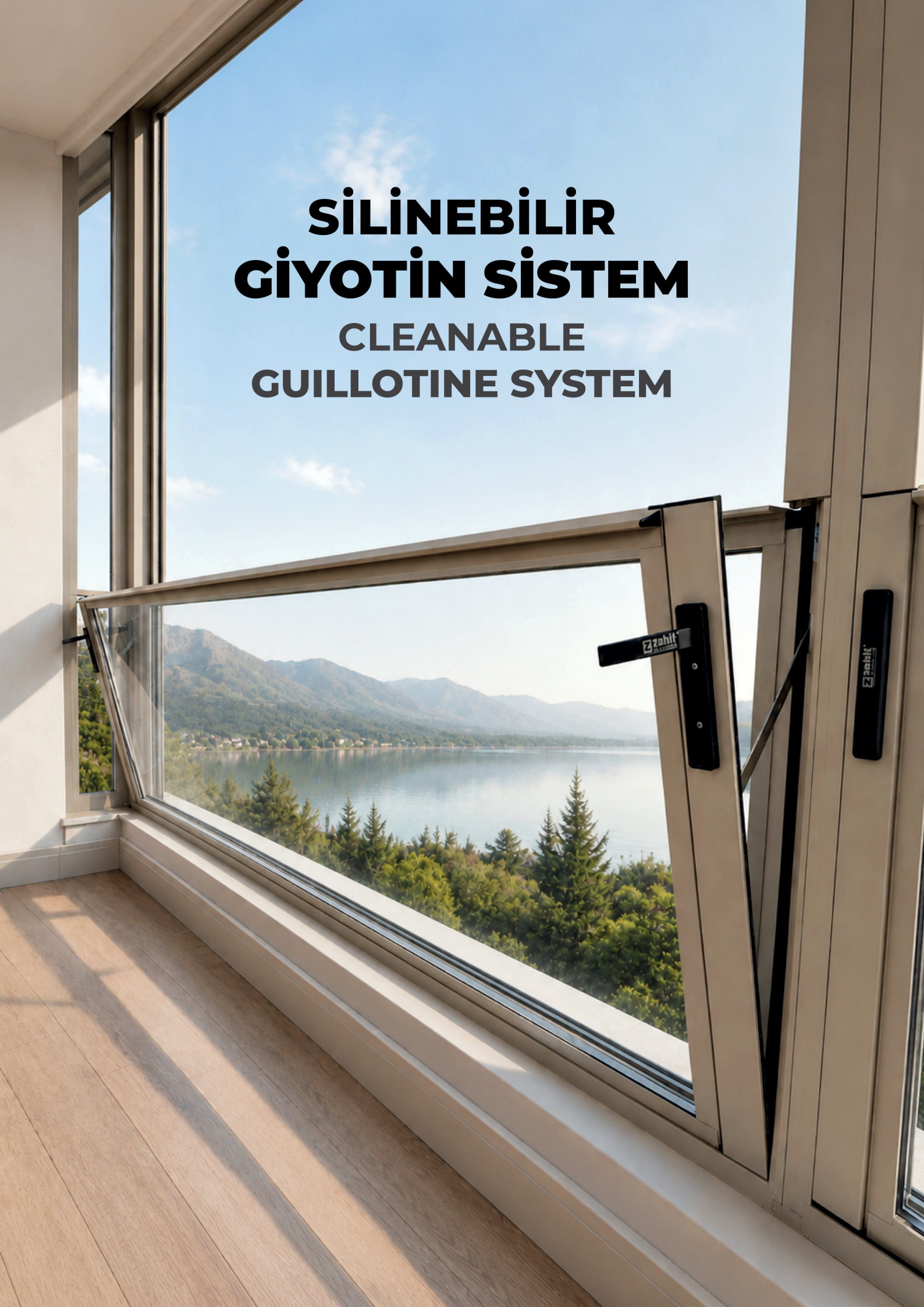

SİLİNEBİLİR GİYOTİN SİSTEM

CLEANABLE GUILLOTINE SYSTEM

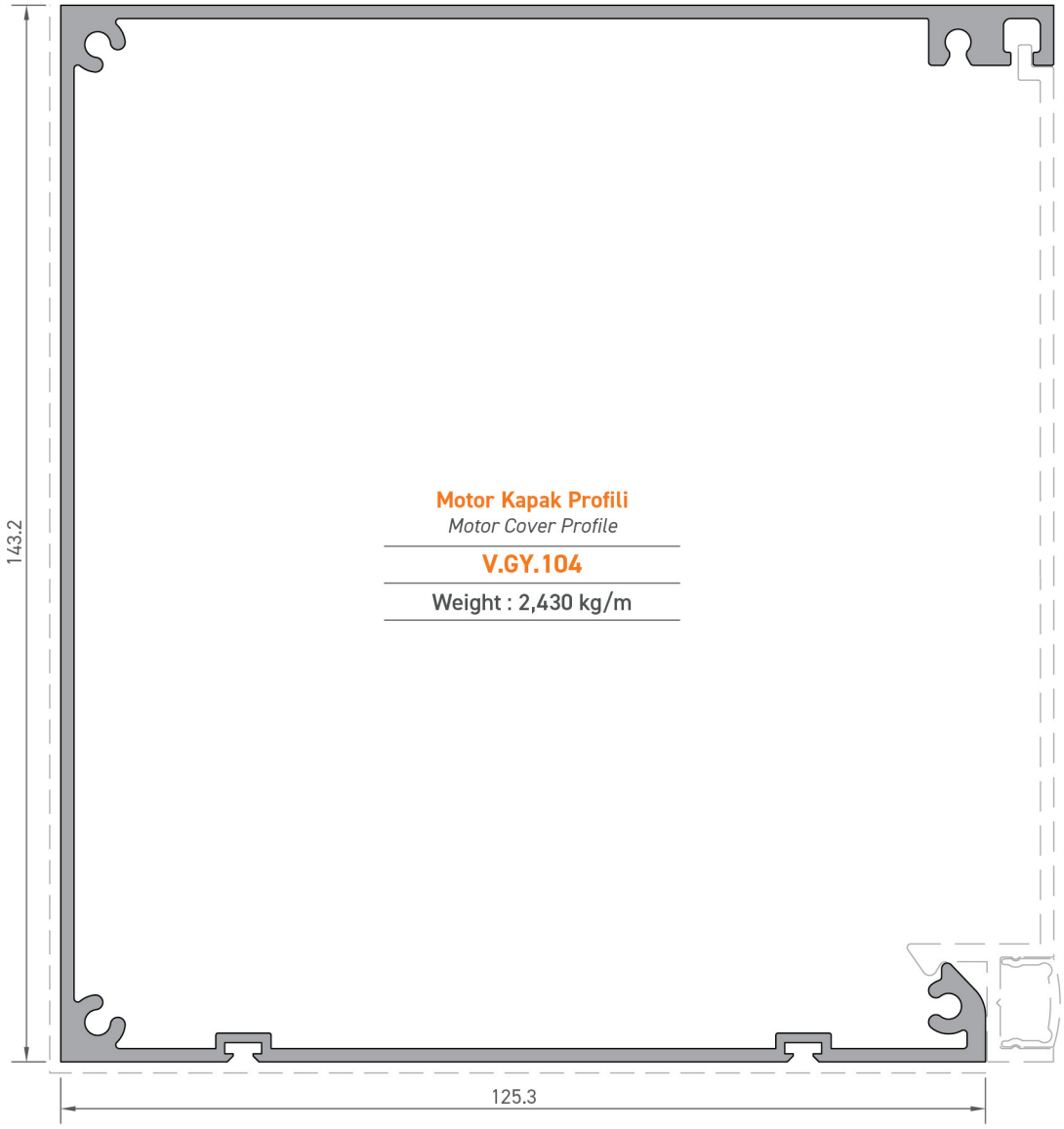

Motor Kapak Profili
Motor Cover Profile
V.GY.104
Weight : 2,430 kg/m

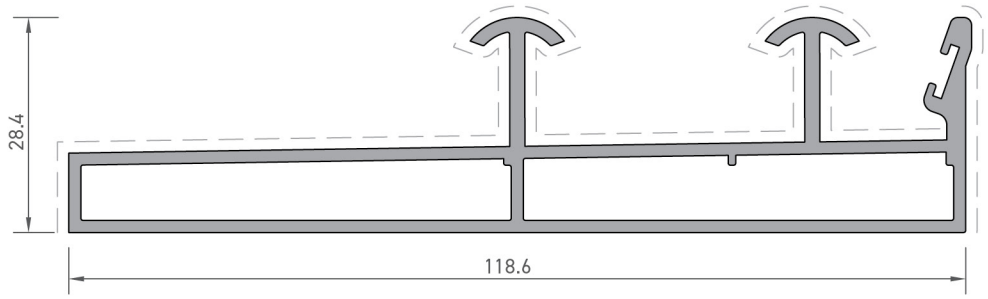

Alt Kasa Profili
Bottom Frame Profile
V.GY.205
Weight : 1,561 kg/m

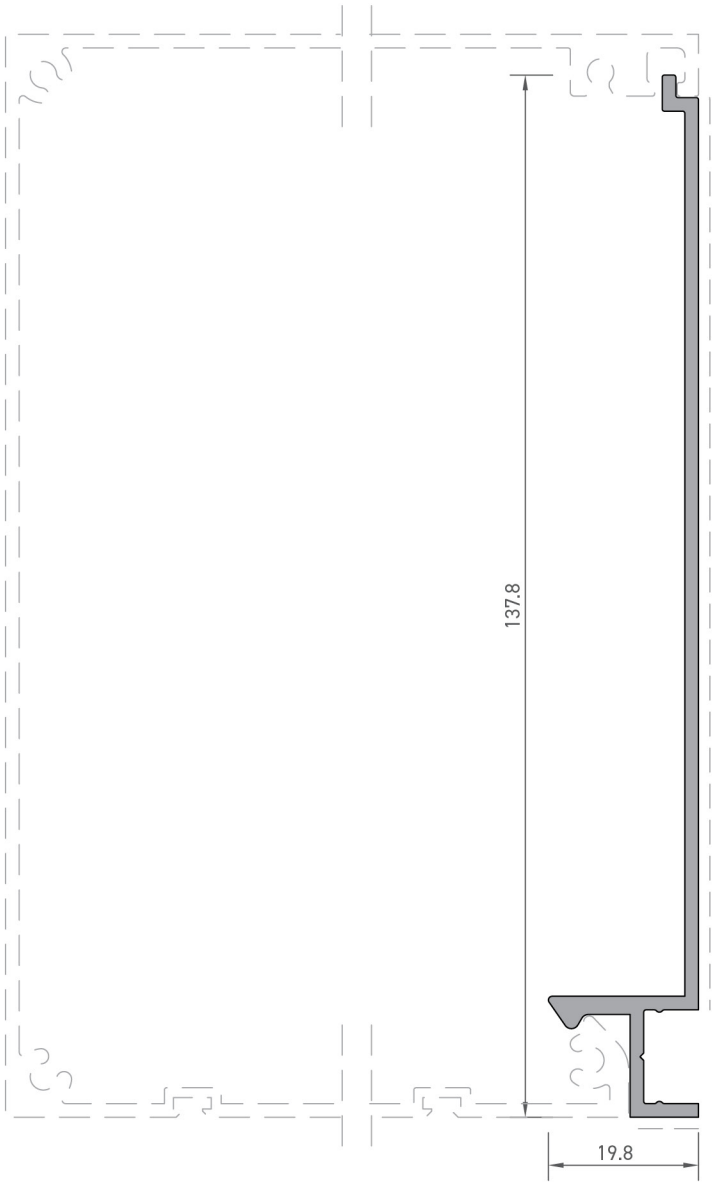

Motor Kapak Kapatma Profili
Motor Cover Closing Profile

V.GY.105

Weight : 0,837 kg/m

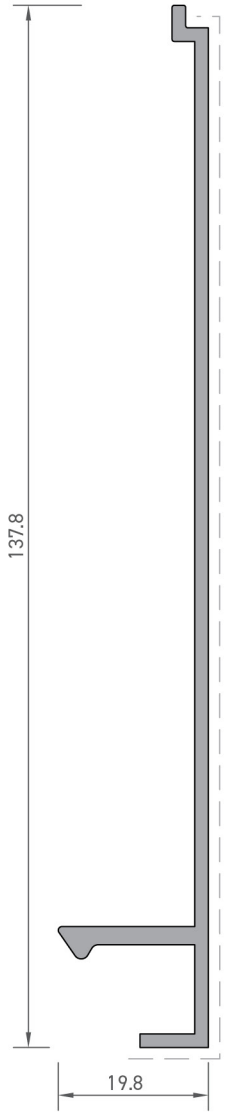

Motor Kapak Kapatma Profili
Motor Cover Closing Profile

V.GY.105A

Weight : 0,848 kg/m

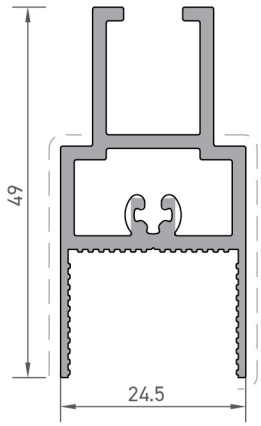

Dikey Baza Profili
Vertical Base Profile

V.GY.103

Weight : 0,706 kg/m

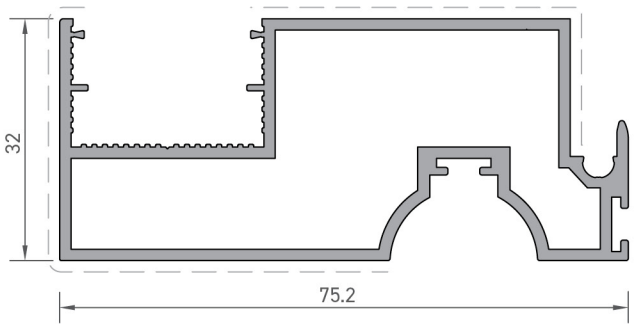

Çift Kanat Adaptör Profili
Double Sash Adapter Profile

V.GY.210

Weight : 1,100 kg/m

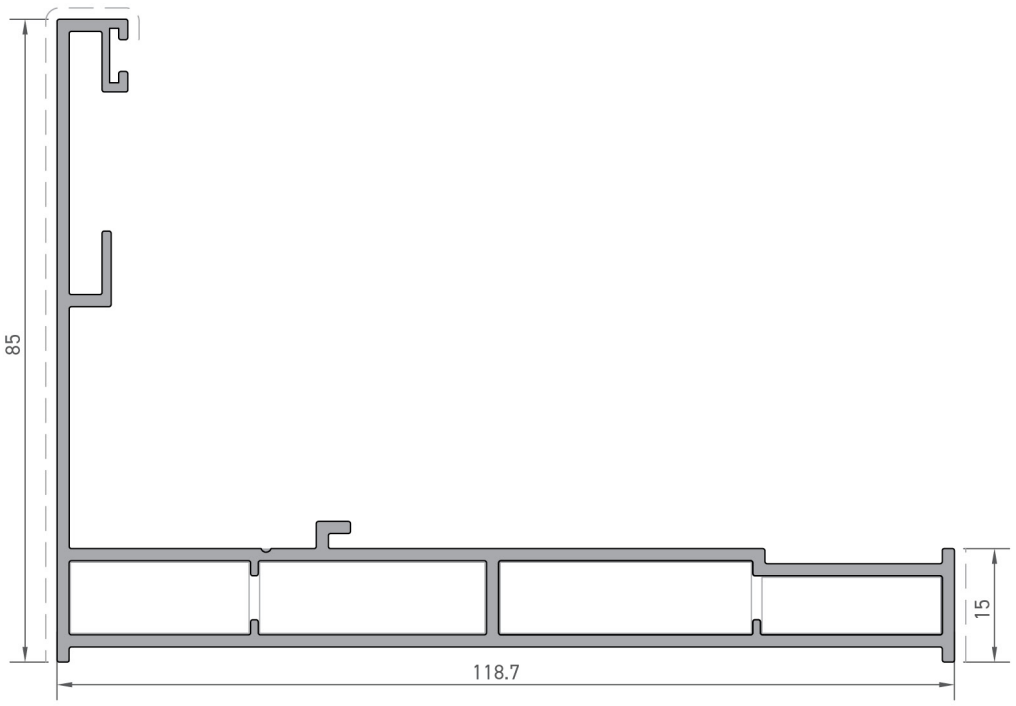

Ana Dikme Profili
Column Profile

V.GY.101

Weight : 1,650 kg/m

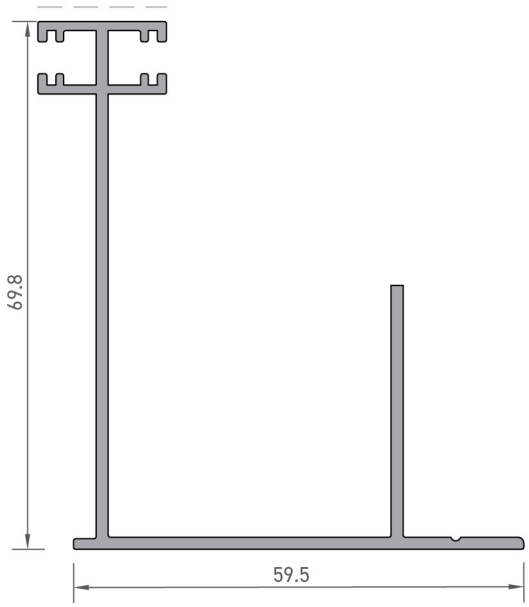

Kenet Destek Profili
Clamp Support Profile

V.GY.201

Weight : 0,830 kg/m

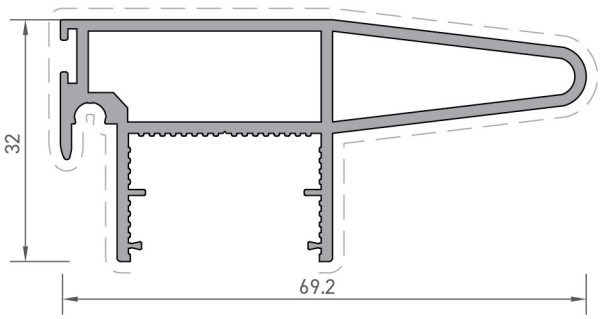

Tutamaklı Baza Profili
Handle Base Profile

V.GY.206

Weight : 0,890 kg/m

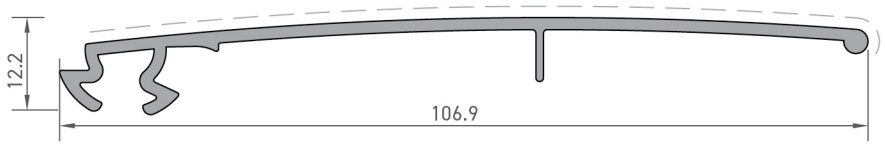

Hareketli Küpeşte Profili
Movable Handrail Profile

V.GY.208

Weight : 0,573 kg/m

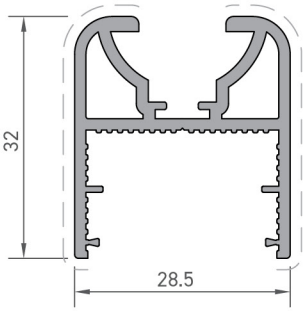

Küpeşte Baza Profili
Handrail Base Profile

V.GY.207

Weight : 0,575 kg/m

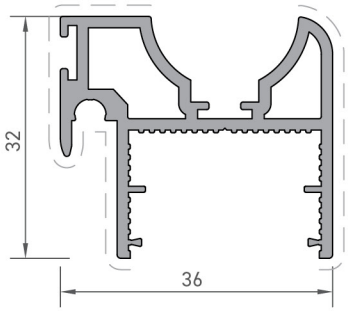

Orta Alt Baza Profili
Middle Bottom Base Profile

V.GY.209

Weight : 0,655 kg/m

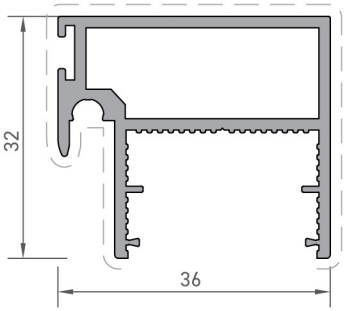

Kenet Profili
Clamp Profile

V.ES.109

Weight : 0,606 kg/m

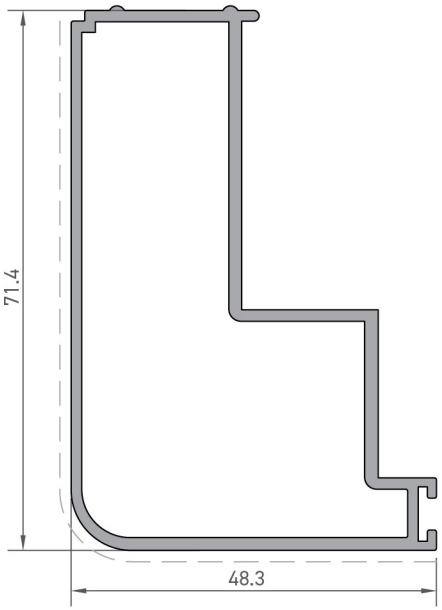

Kanat Tamamlayıcı Profili
Sash Finishing Profile

V.GY.202

Weight : 0,993 kg/m

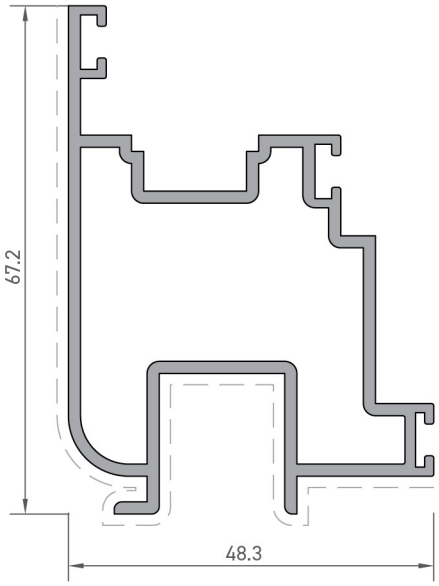

Kanat Profili
Sash Profile

V.GY.203

Weight : 1,122 kg/m

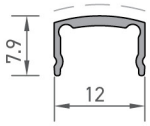

Motor Kapak Profili
Motor Cover Profile
2458
Weight : 0,065 kg/m

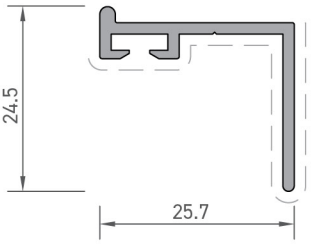

Damlalık Profili
Drip Profile
V.GY.111
Weight : 0,237 kg/m

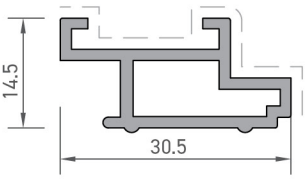

Vasistas Kasa Profili
Top-Hung Frame Profile
V.GY.204
Weight : 0,342 kg/m

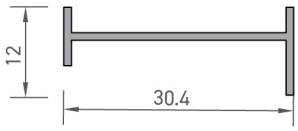

Kenet Destek Profili
Clamp Support Profile
V.ES.112
Weight : 0,130 kg/m

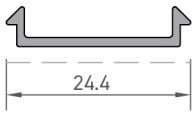

Yan Kapama Profili
Side Closing Profile
V.GY.110
Weight : 0,100 kg/m

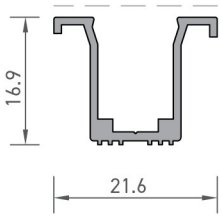

10 mm Cam Çıta Profili
Glazing Bead Profile
V.ES.103
Weight : 0,174 kg/m

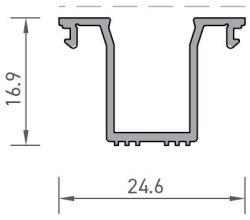

10 mm Cam Çıta Profili
Glazing Bead Profile
V.ES.104
Weight : 0,176 kg/m

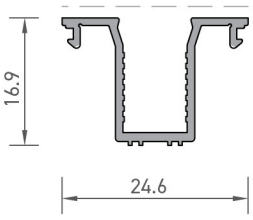

8 mm Cam Çıta Profili
Glazing Bead Profile
V.ES.115
Weight : 0,178 kg/m

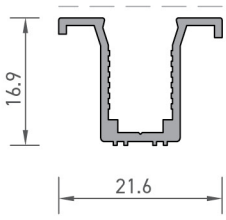

8 mm Cam Çıta Profili
Glazing Bead Profile
V.ES.116
Weight : 0,169 kg/m

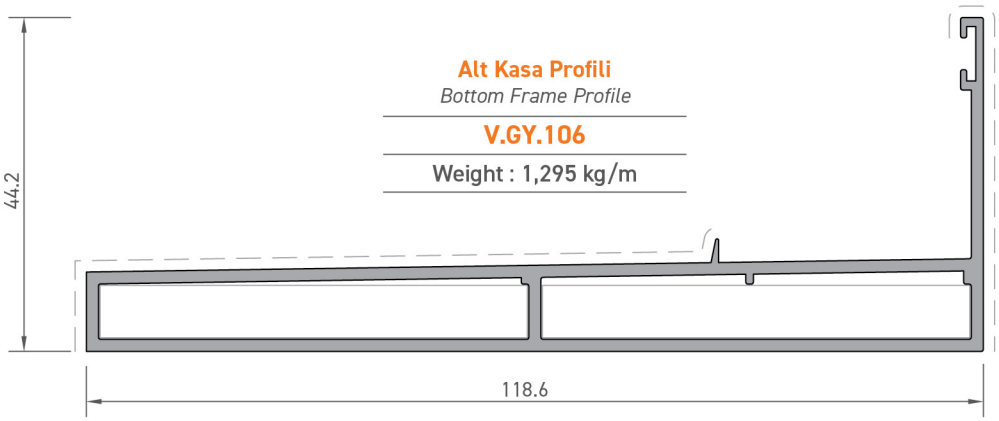

Alt Kasa Profili
Bottom Frame Profile
V.GY.106
Weight : 1,295 kg/m

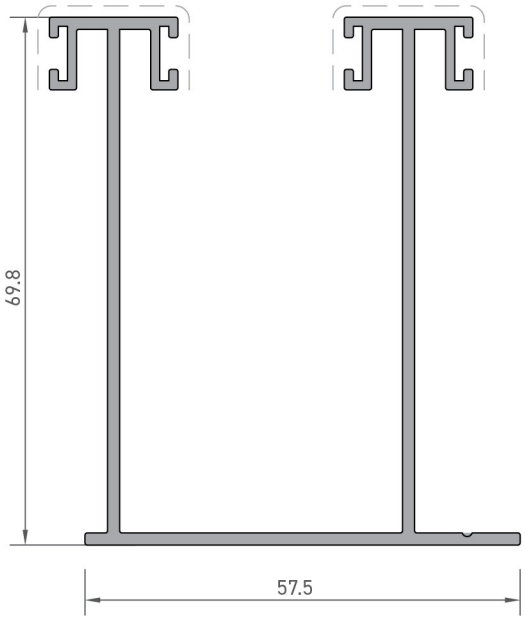

Kenet Destek Profili
Clamp Support Profile
V.GY.102
Weight : 1,136 kg/m

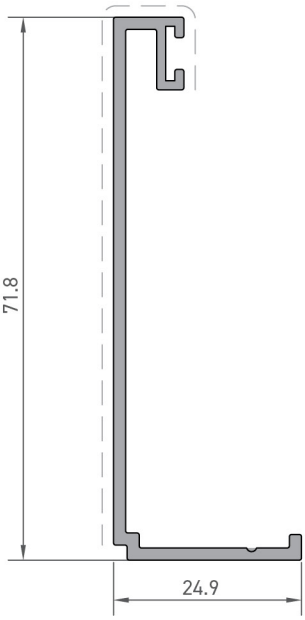

Bitiş Dikme Profili
Column Profile
V.GY.100
Weight : 0,492 kg/m

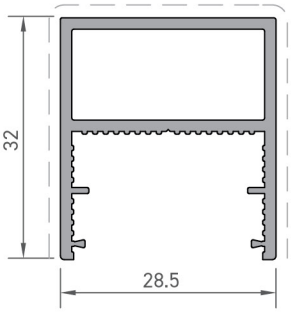

Alt Baza Profili
Bottom Base Profile
V.GY.107
Weight : 0,880 kg/m

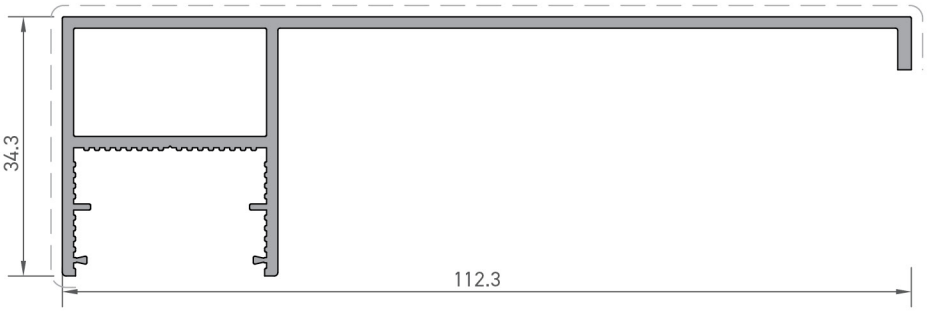

Sabit Küpeşte Profili
Fixed Handrail Profile
V.GY.108
Weight : 0,880 kg/m

Kod Code	**Şekil** Drawing	**Tanım** Description	**Paket Metraj** In One Package	**Kullanım Yeri** Application
GY-01	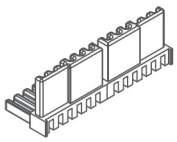	Kasa Köşe Birleştirme Takozu (PVC) Frame Corner Connector Block (PVC)	2	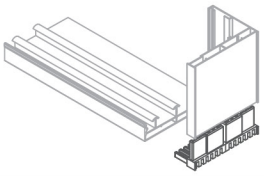
GY-02	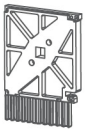	Motor Tarafı Kapak (PVC) Motor Cover (PVC)	1	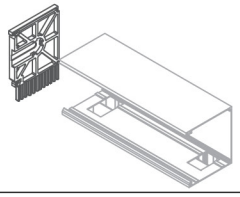
GY-03	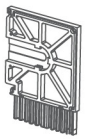	Boru Başı Kapak (PVC) Tube End Cap (PVC)	1	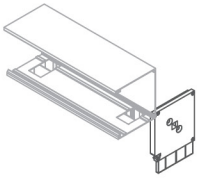
GY-04		Rulman Yatağı Roller Housing	1	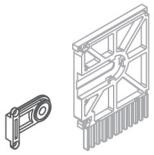
GY-05	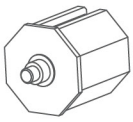	Boru Başı Alüminyum Aluminium Tube End	1	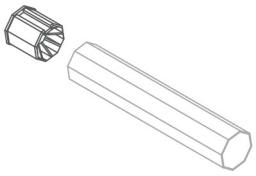
GY-07		Merkezleme Takozu (PVC) Centering Block (PVC)	8	
GY-08	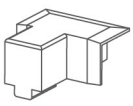	Kenetli Baza Kapak (PVC) Clamp Base Cover (PVC)	2L+2R	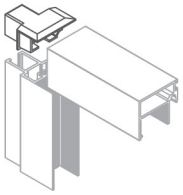
GY-19	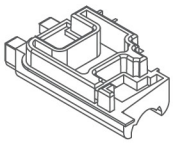	Vasistas Alt Takoz (PVC) Top-Hung Bottom Block (PVC)	1L+1R	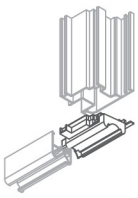
GY-20	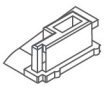	Vasistas Alt Kasa Takoz Top-Hung Bottom Frame Block	1L+1R	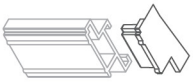

Kod Code	Şekil Drawing	Tanım Description	Paket Metraj In One Package	Kullanım Yeri Application
GY-21	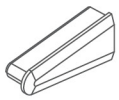	Tutamaklı Baza Kapak Handle Base Cover	2	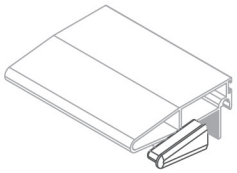
GY-22	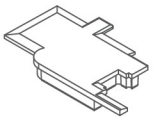	Vasistas Üst Kapak Top -Hung Cover	1L+1R	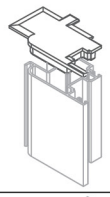
GY-23	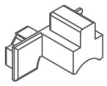	Orta Vasistas Alt Kasa Takoz Center Bottom Top-Hung Frame	1L+1R	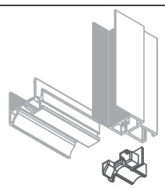
GY-24		Küpeşte Takoz Handrail Spacer	2	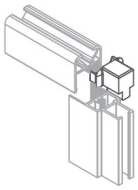
GY-25	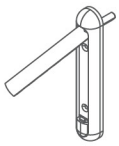	Vasistas Kol Top-Hung Handle	2	
GY-26	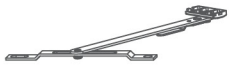	Vasistas Makas Top-Hung Friction Stay	2	
GY-27		İspanyolet kilit Espagnolette Lock	2	
GY-11	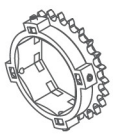	Zincir Dişlisi Chain Sprocket	2	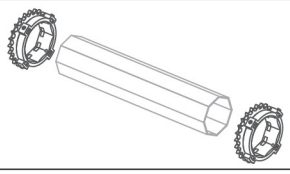
GY-13		Zincir Yönlendirici Chain Guide	2	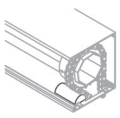

Kod Code	**Şekil** Drawing	**Tanım** Description	**Paket Metraj** In One Package	**Kullanım Yeri** Application
GY-10	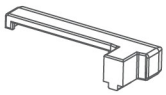	Küpeşte Kapak (PVC) Handrail Cover	1L+1R	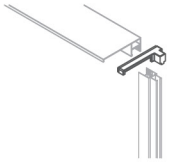
GY-14		Zincir 2,5 m 2.5 m Chain	2	
GY-15	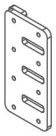	Zincir ve Kayış Tutucu Chain And Belt Holder	2	
GY-16		Kayış Kasnağı Belt Pulley	2	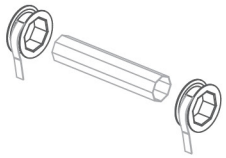
GY-17		Kayış 2,5 m 2.5 m Belt	2	
GY-18	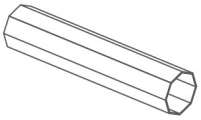	Motor Borusu Motor Tube	1	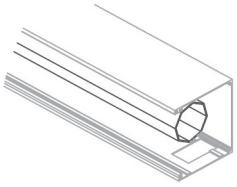
Z-94	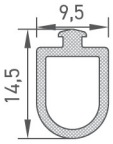	Epdm Kapak Baskı Fitili Epdm Cover Gasket	65 gr/m 153 m	
LS55520		Fırça Fitil Brush Seal	400 m/pk	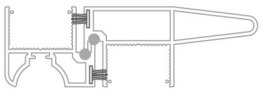
ZF-1	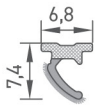	Flock Fitil Flocked Seal	200 m/pk	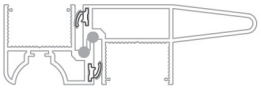
Z-63	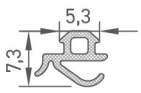	Epdm Kanat Baskı Fitili Sash Gasket	40 gr/m 200 m	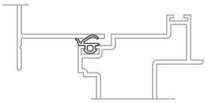

ERGONOMİK
KULLANIM

DAYANIKLI
YAPI

MODERN
TASARIM

PREMIUM
KALİTE



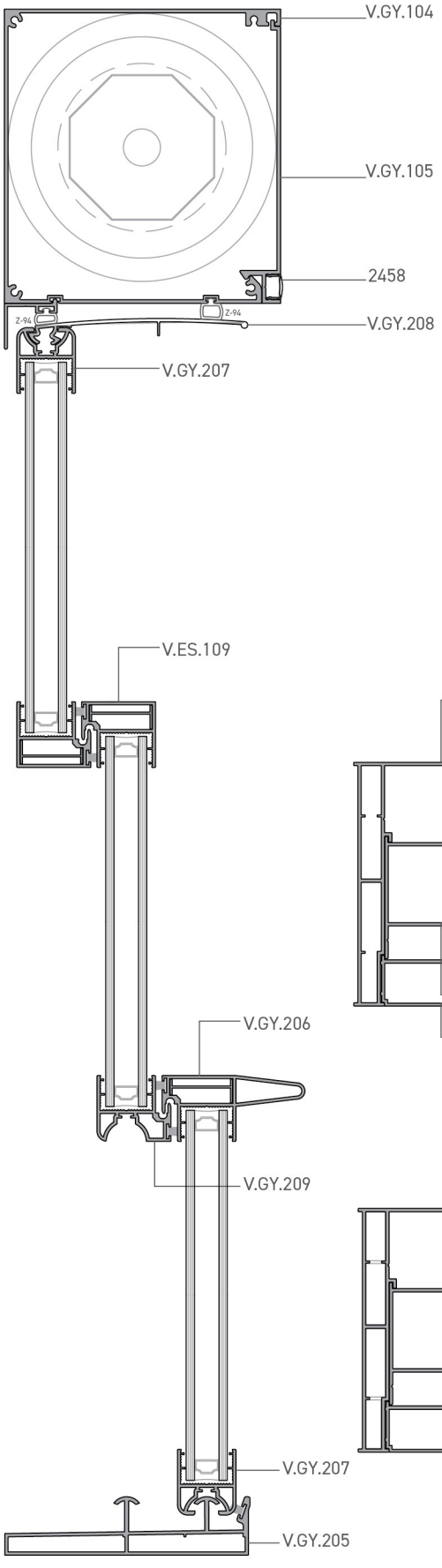
V.GY.104
V.GY.105
2458
V.GY.208
V.GY.207
V.ES.109
V.GY.206
V.GY.209
V.GY.207
V.GY.205

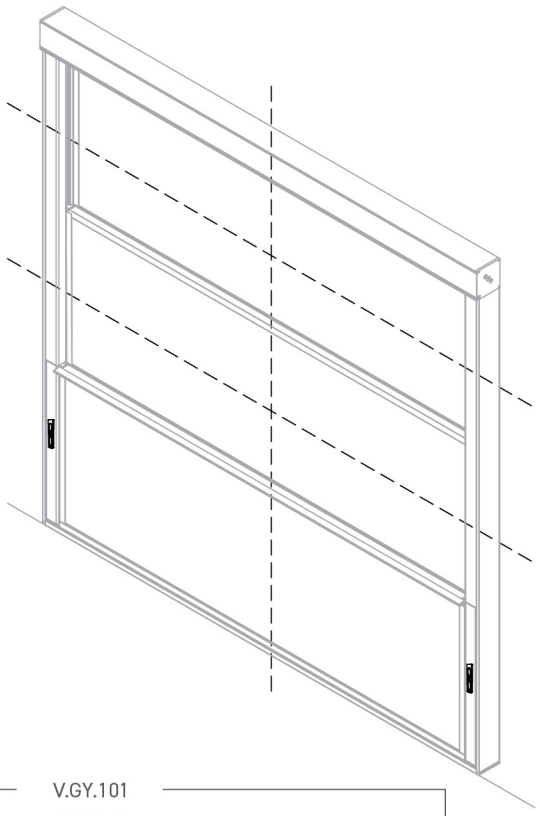

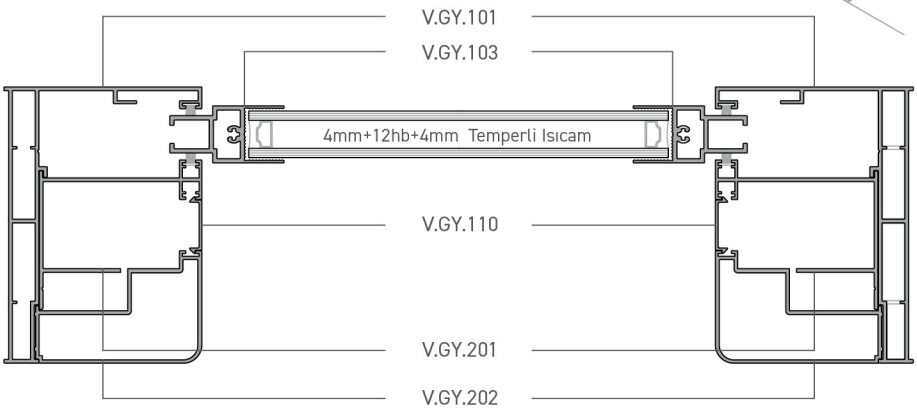
V.GY.101
V.GY.103
4mm+12hb+4mm Temperli Isıcam
V.GY.110
V.GY.201
V.GY.202

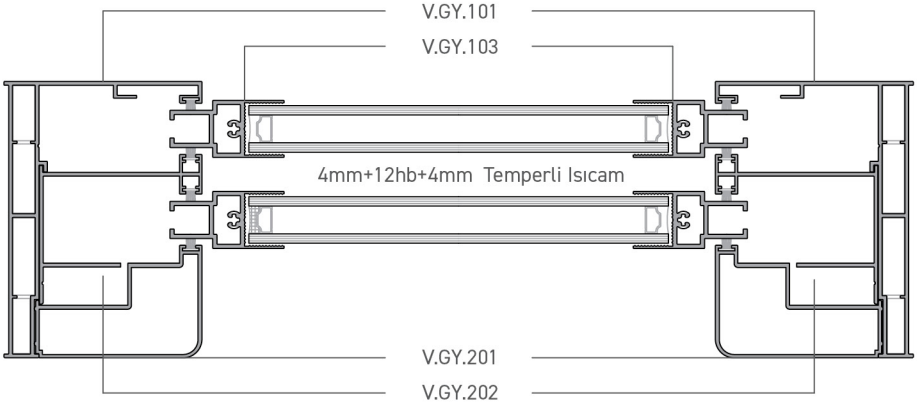
V.GY.101
V.GY.103
4mm+12hb+4mm Temperli Isıcam
V.GY.201
V.GY.202

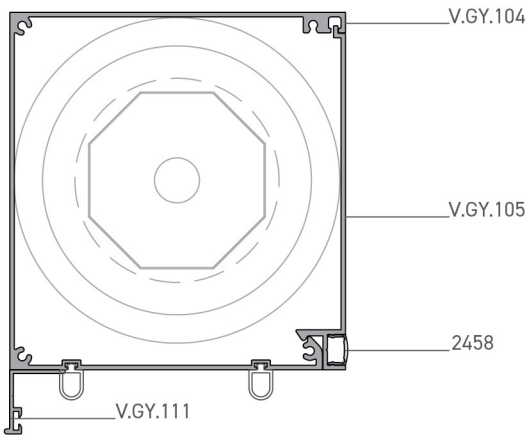
V.GY.104
V.GY.105
2458
V.GY.111

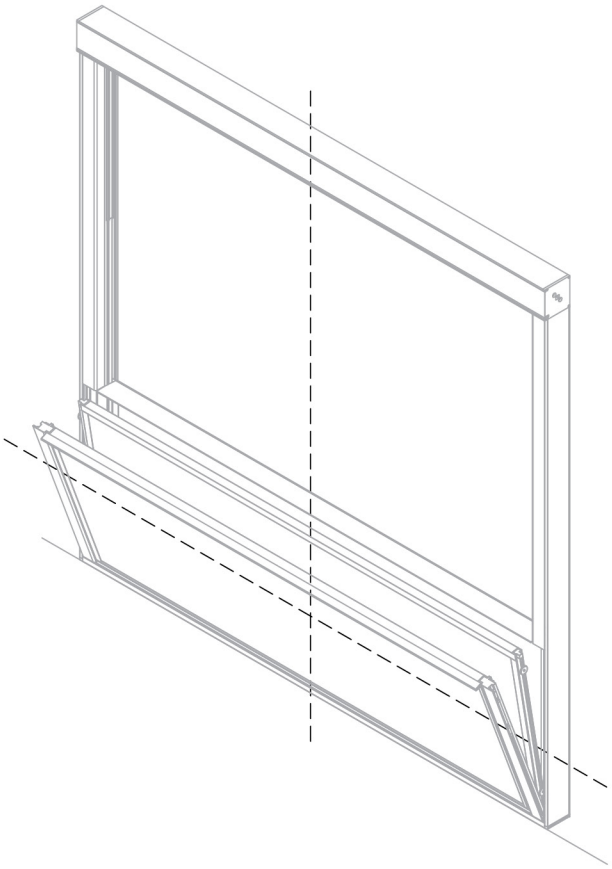

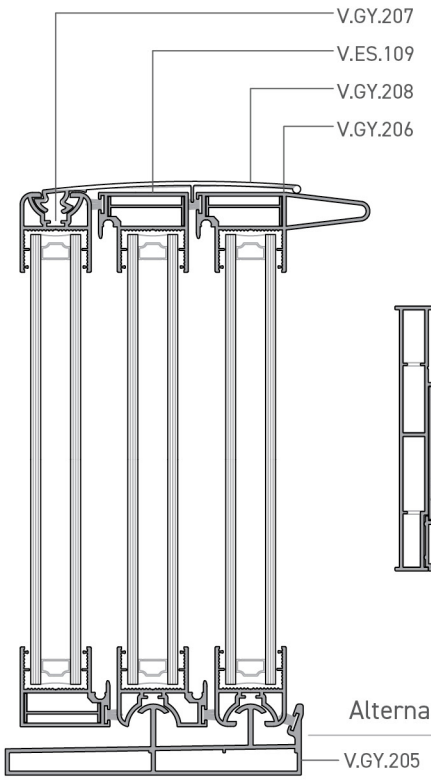
V.GY.207
V.ES.109
V.GY.208
V.GY.206

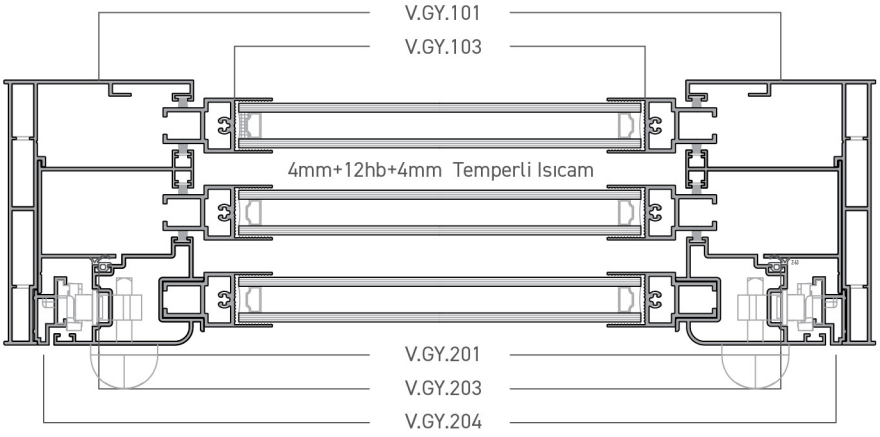
V.GY.101
V.GY.103
4mm+12hb+4mm Temperli Isıcam
V.GY.201
V.GY.203
V.GY.204

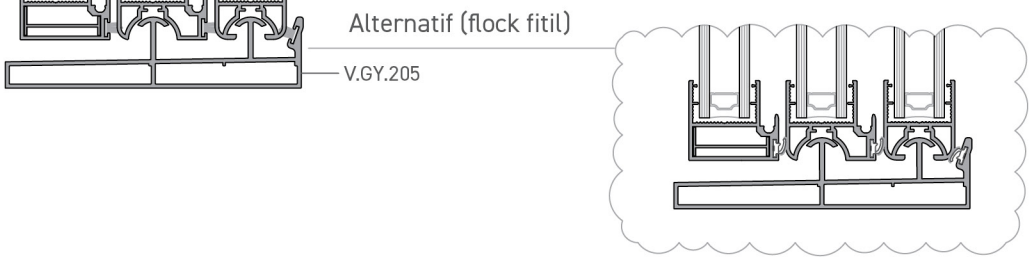
Alternatif (flock fitil)
V.GY.205

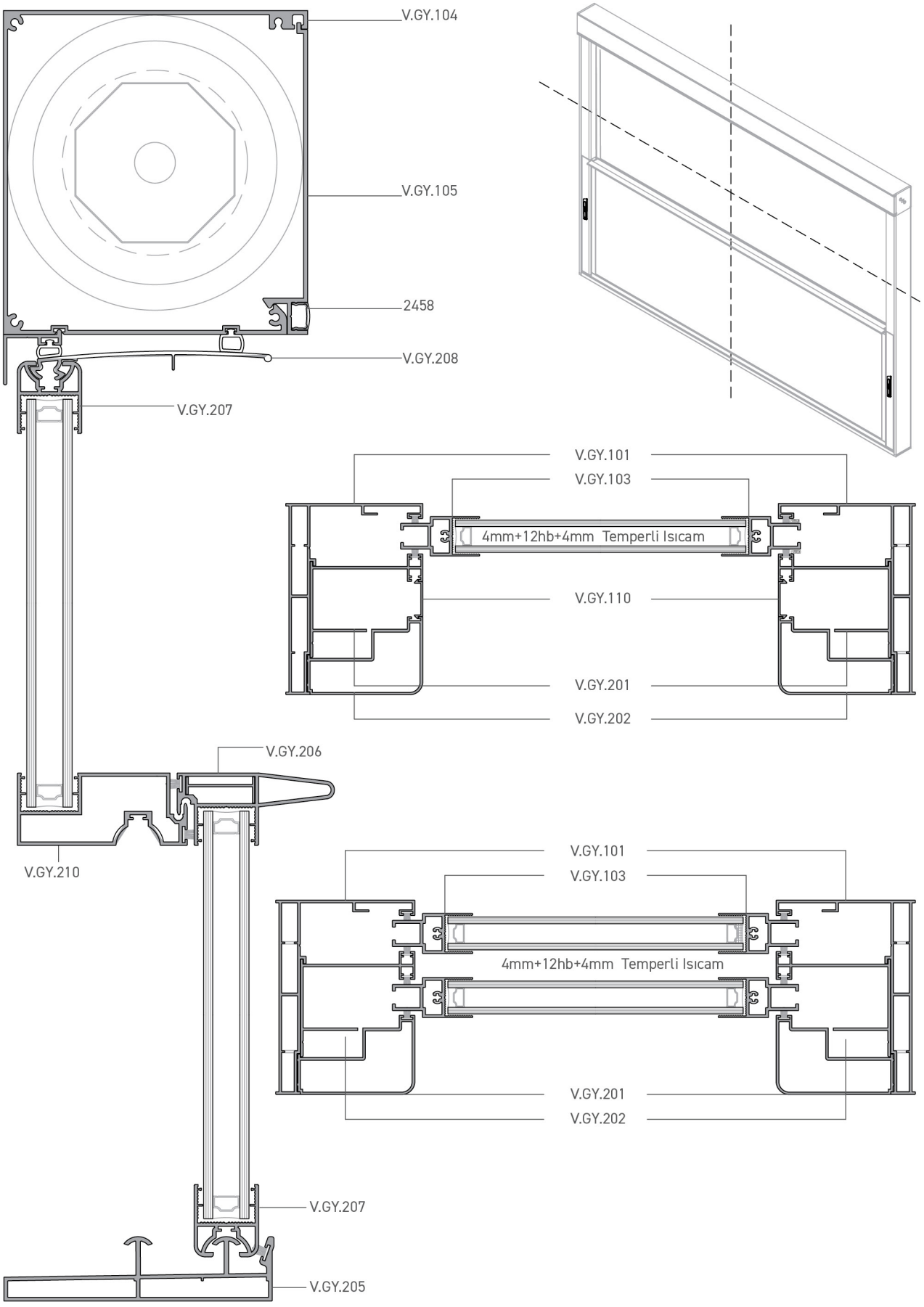
V.GY.104
V.GY.105
2458
V.GY.208
V.GY.207
V.GY.101
V.GY.103
4mm+12hb+4mm Temperli Isıcam
V.GY.110
V.GY.201
V.GY.202
V.GY.206
V.GY.210
V.GY.101
V.GY.103
4mm+12hb+4mm Temperli Isıcam
V.GY.201
V.GY.202
V.GY.207
V.GY.205

MOTOR KUTUSU MONTAJ ADIMLARI

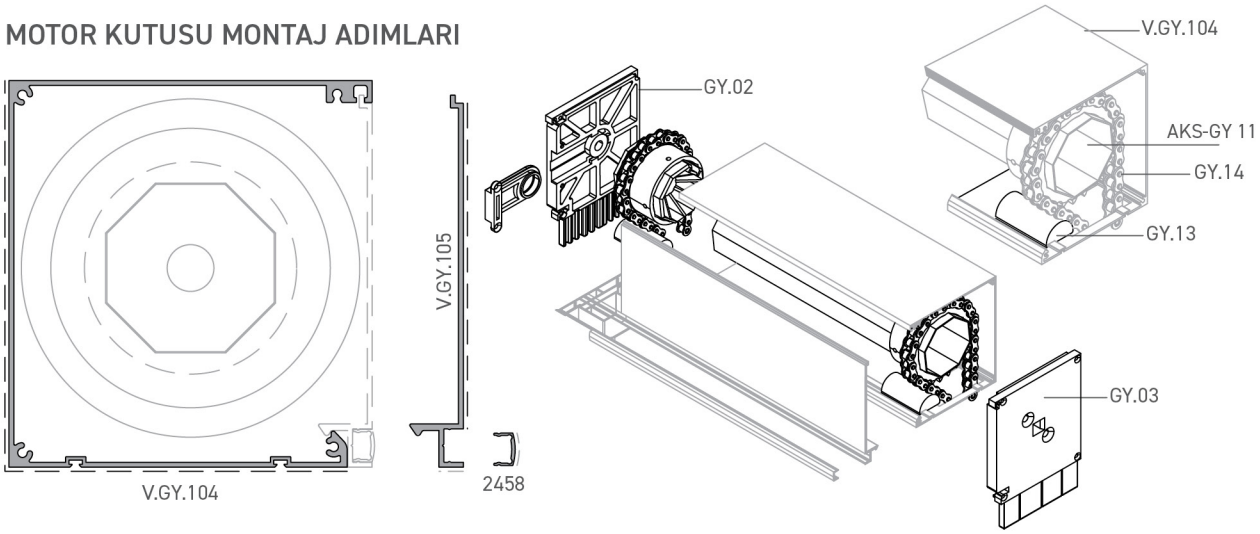

Montaja dış kasadan başlanır. Motor kapak profili **(V.GY.104)** zemine ters olarak yatırılır ve motor kapak kapatma profili **(V.GY.105)** ile bağlantısı yapılır. Motor borusu **(AKS.GY.11)** kapak profiline geçirilir ve zincir dişlisi **(GY.11)** motor borusuna takılır. Zincir **(GY.14)** dişliye geçirilir ve başlangıcı sabitlendikten sonra aşağı doğru sarkıtılır. Motor kapağı **(2458)** yerine yerleştirilir. Yan dikme profilinin **(V.GY.203)** motor kapak profili **(V.GY.104)** ile bağlantıları yapılır.

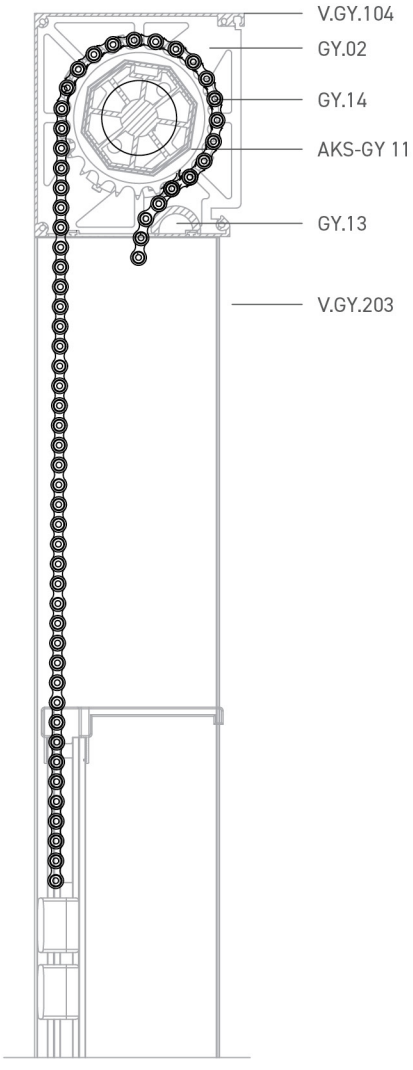

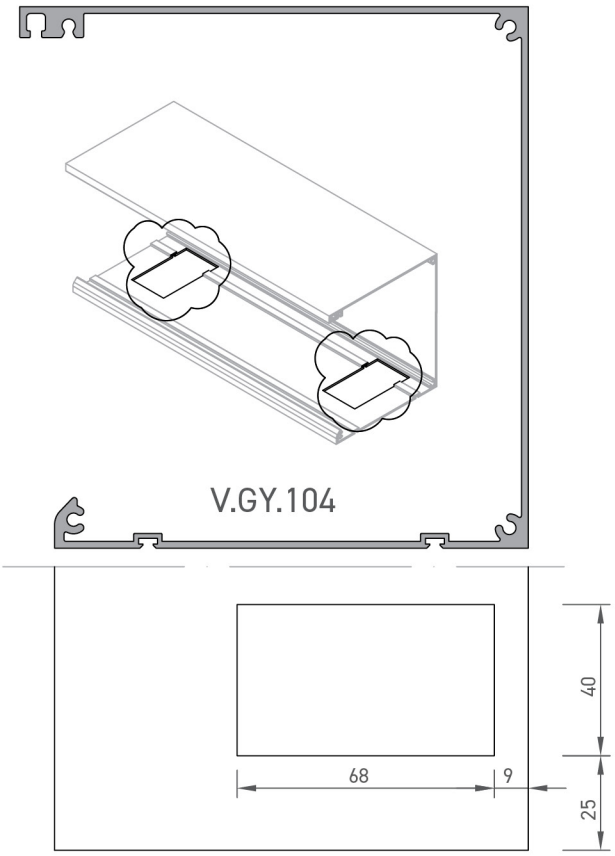

Ölçek : 1/2

ALT KASA MONTAJ ADIMLARI

Alt kasa **(V.GY.205)** zemine oturtulur, sonrasında yan alt dikme profili **(V.GY.203)** birleşim takozları ve sızdırmazlık contası yardımıyla birleştirilir. Daha sonra motor kapak profilleriyle alt kasa profili yan dikme profilleriyle birbirine bağlanarak birleştirilir ve dış kasa montajı tamamlanmış olur. Su terazisi ile kontroller yapıldıktan sonra diğer aşamalara geçilir.

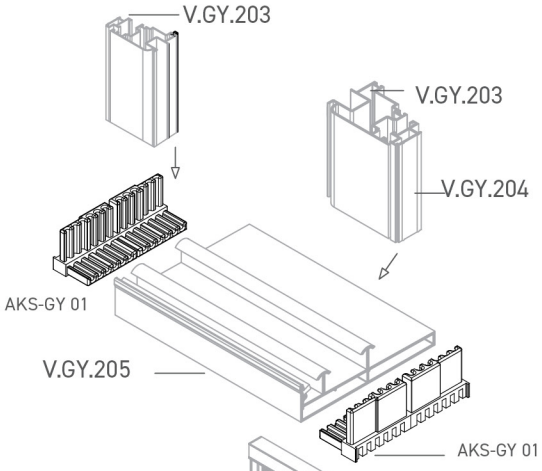

DIŞ KASA

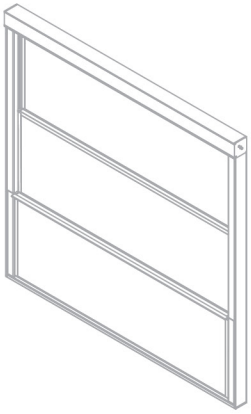

Motor elektrik tesisatı döşenir ve daha sonra limit ayarları yapılarak ilk panel harekete geçirilir.
Akıllı kumandanın arkasında yer alan swich butonuna 3 saniye basılı tutarak motorla geçici eşleştirme yapılır.

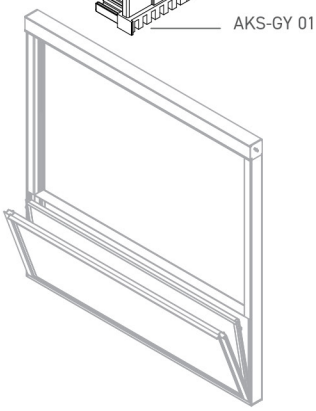

AÇILIR PANEL MONTAJ ADIMLARI

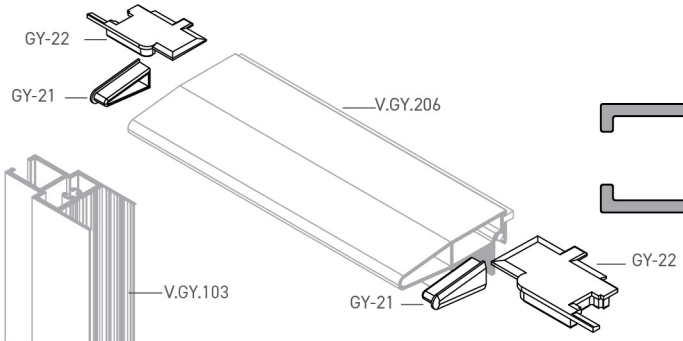

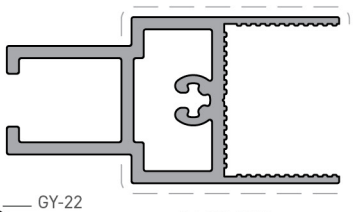

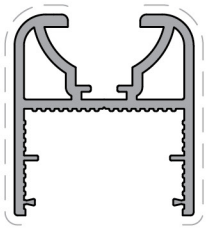

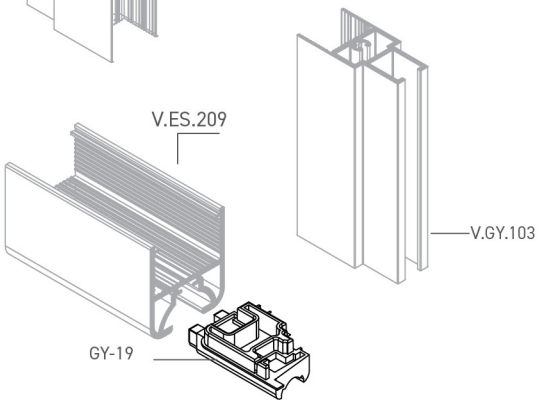

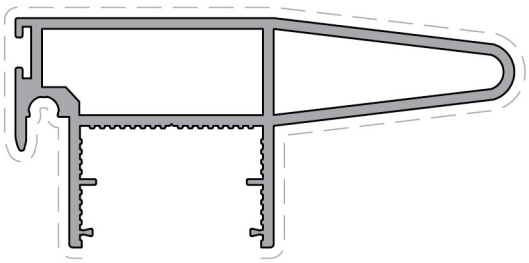

Açılır panel montajı için gerekli profillerin hazırlığı yapılır ve cam profillere yerleştirilir. Cam ve profiller arasına silikon sıkarak cam sabitlenir. Camın kuruması için 2-3 gün beklenmelidir. Açılır panelin üst profili (V.GY.206) ile dikey baza profilleri (V.GY.103) takozlar yardımıyla sabitlenir ve panel kasası tamamlanır. Daha sonra panel dış kasadaki yerine yerleştirilir. Açılır panelde silinebilir özelliği gerçekleştirmek için belirli tamamlayıcı aksesuralar bulunmaktadır. Bunlar İspanyolet kilit, Özel tasarım tutamaçlı makas ve kapı koludur. Makasın doğru çalışabilmesi için kasa profillerine 2 adet vida atılır makasın diğer ucu açılır panele takılır.

AÇILIR PANEL MONTAJ ADIMLARI

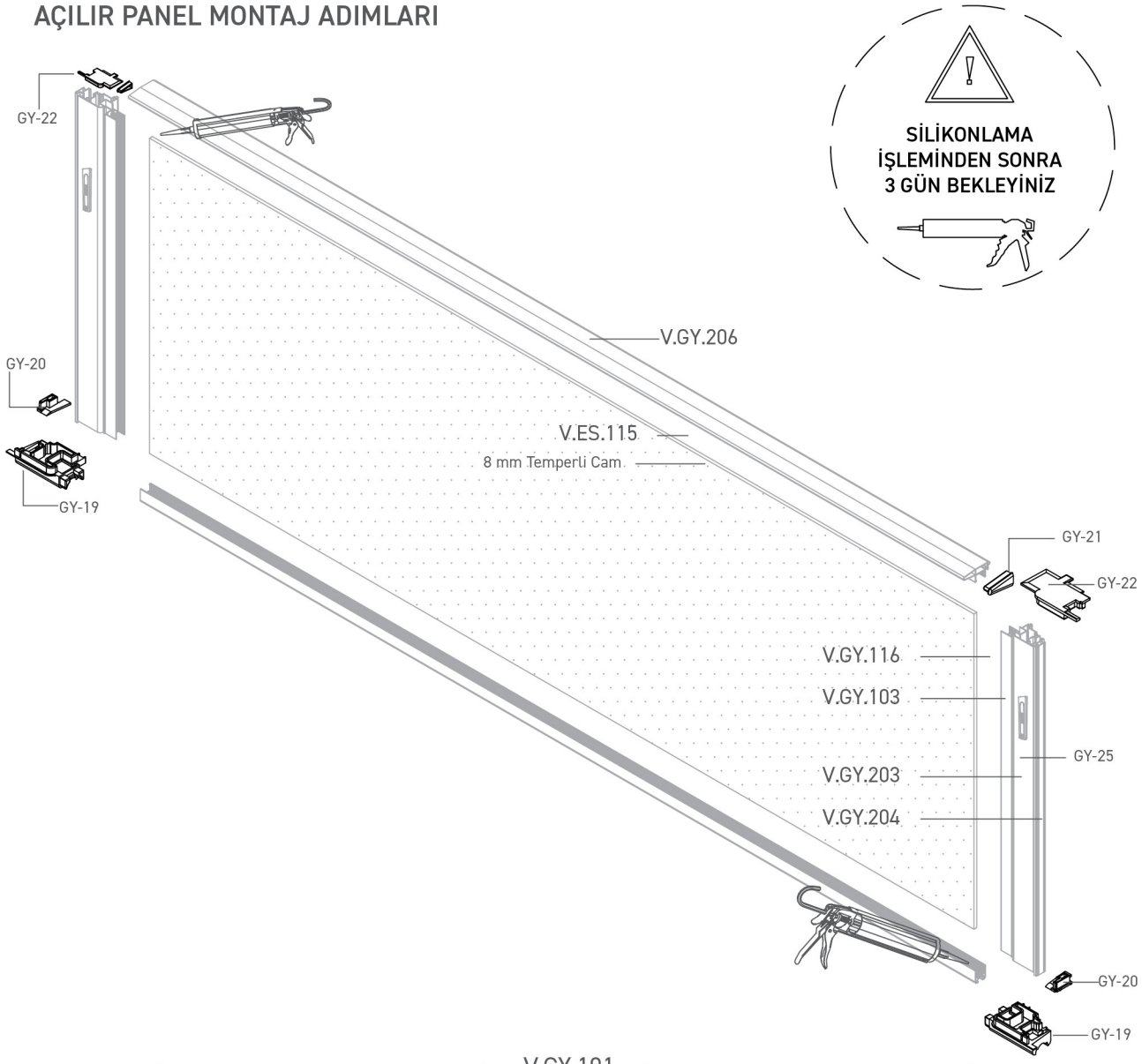

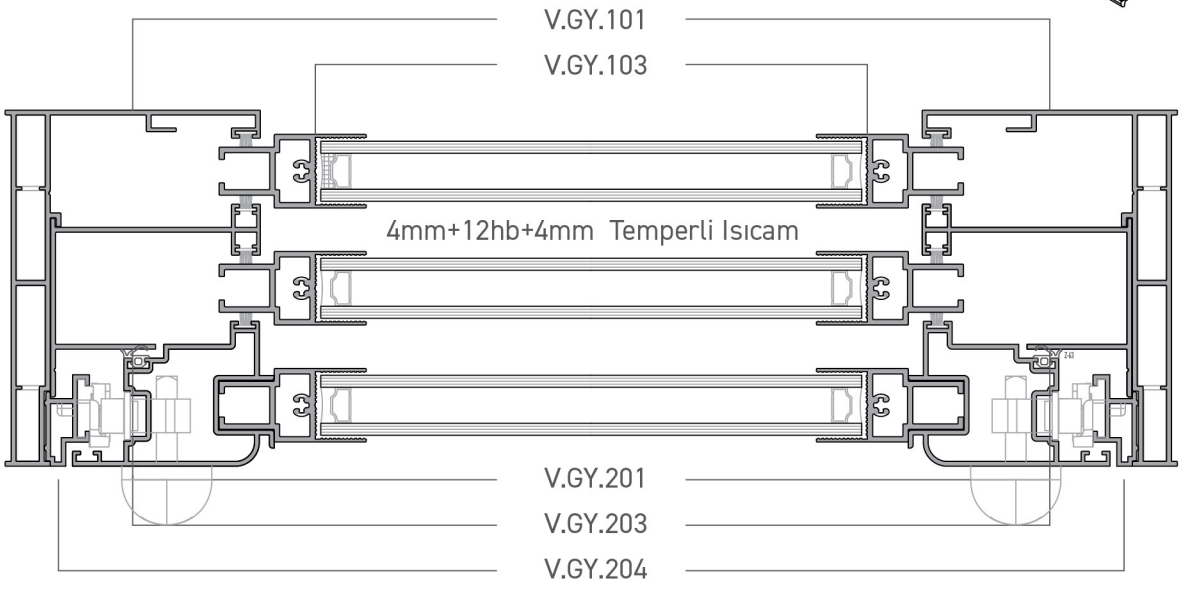

ORTA PANEL MONTAJ ADIMLARI

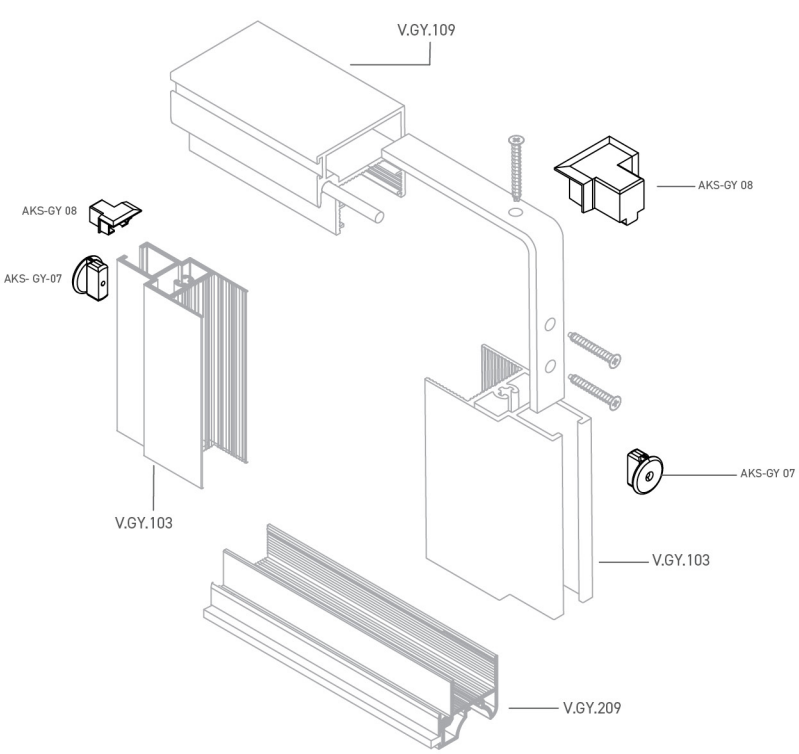

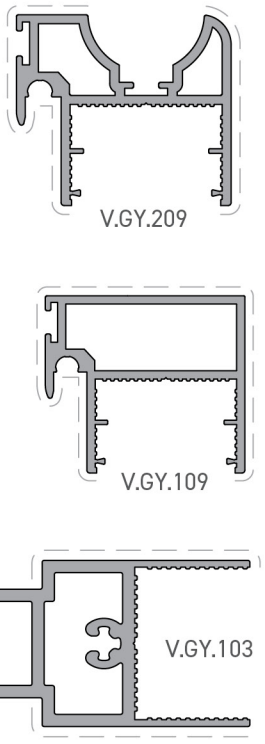

Orta panel montajı için gerekli profillerin hazırlığı yapılır ve cam profillere yerleştirilir. Cam ve profiller arasına silikon sıkarak cam sabitlenir ve kuruması için 2-3 gün beklenmelidir. Orta panelin üst profili **(V.GY.109)** ile sağ ve sol dikey baza profilleri **(V.GY.103)** arasına köşe takozu vidalanarak panel kasası sabitleme işlemi tamamlanır. Daha sonra panel dış kasadaki yerine yerleştirilir.

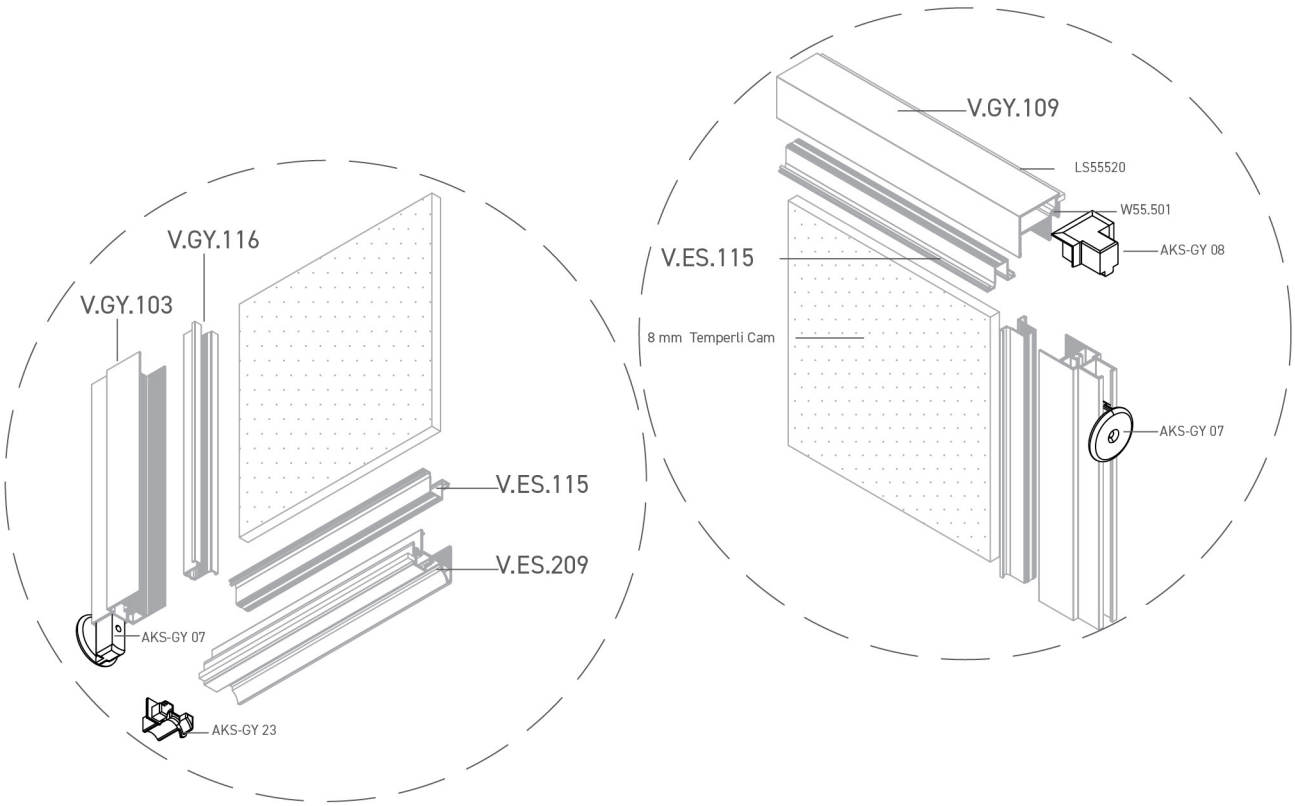

ORTA PANEL MONTAJ ADIMLARI

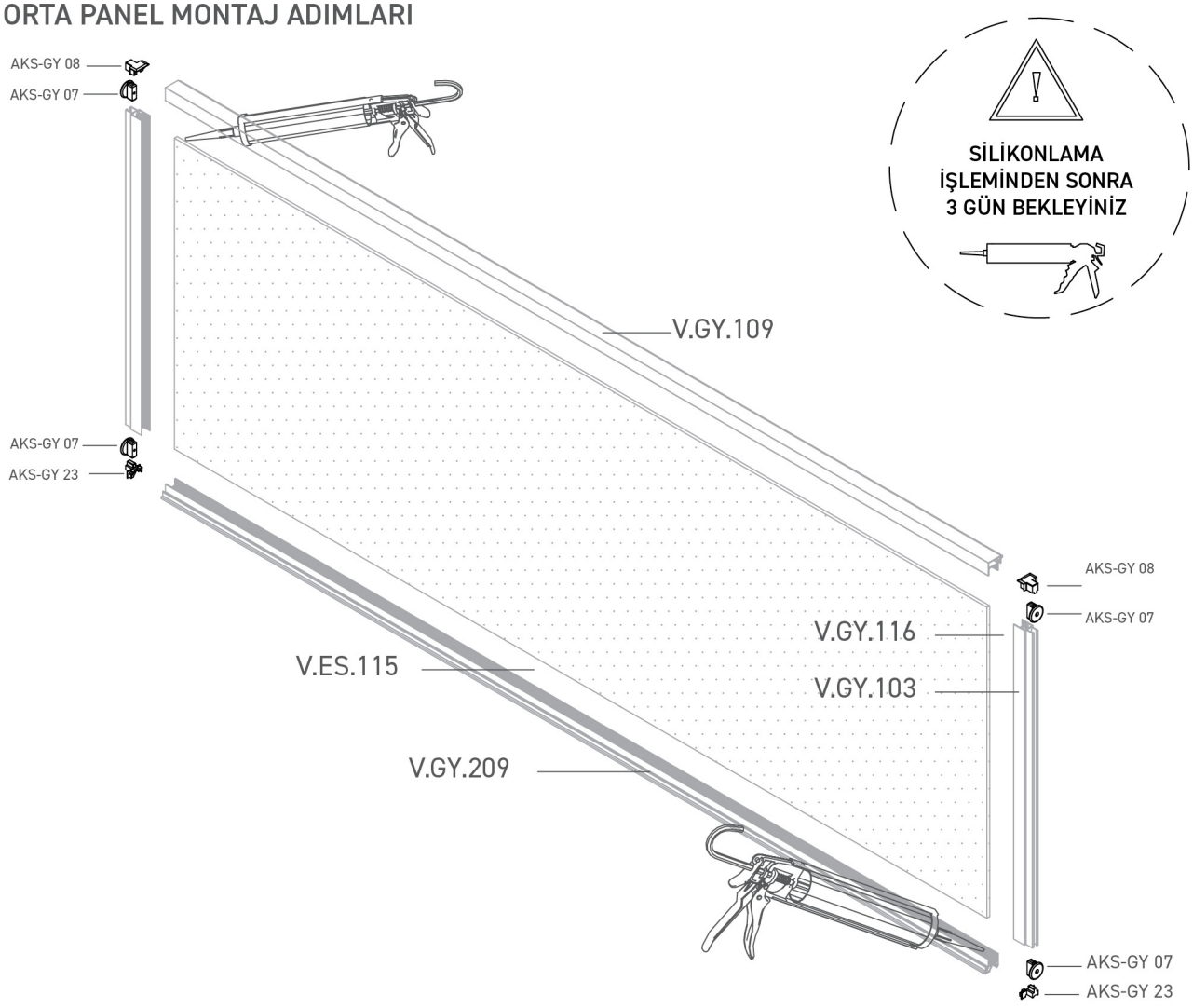

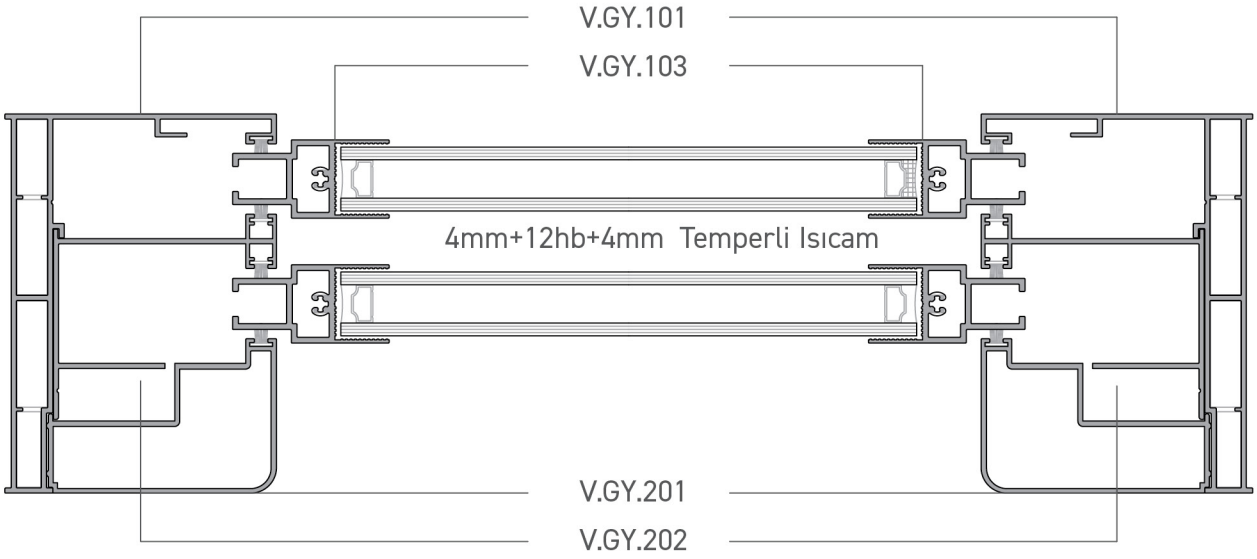

DIŞ PANEL MONTAJ ADIMLARI

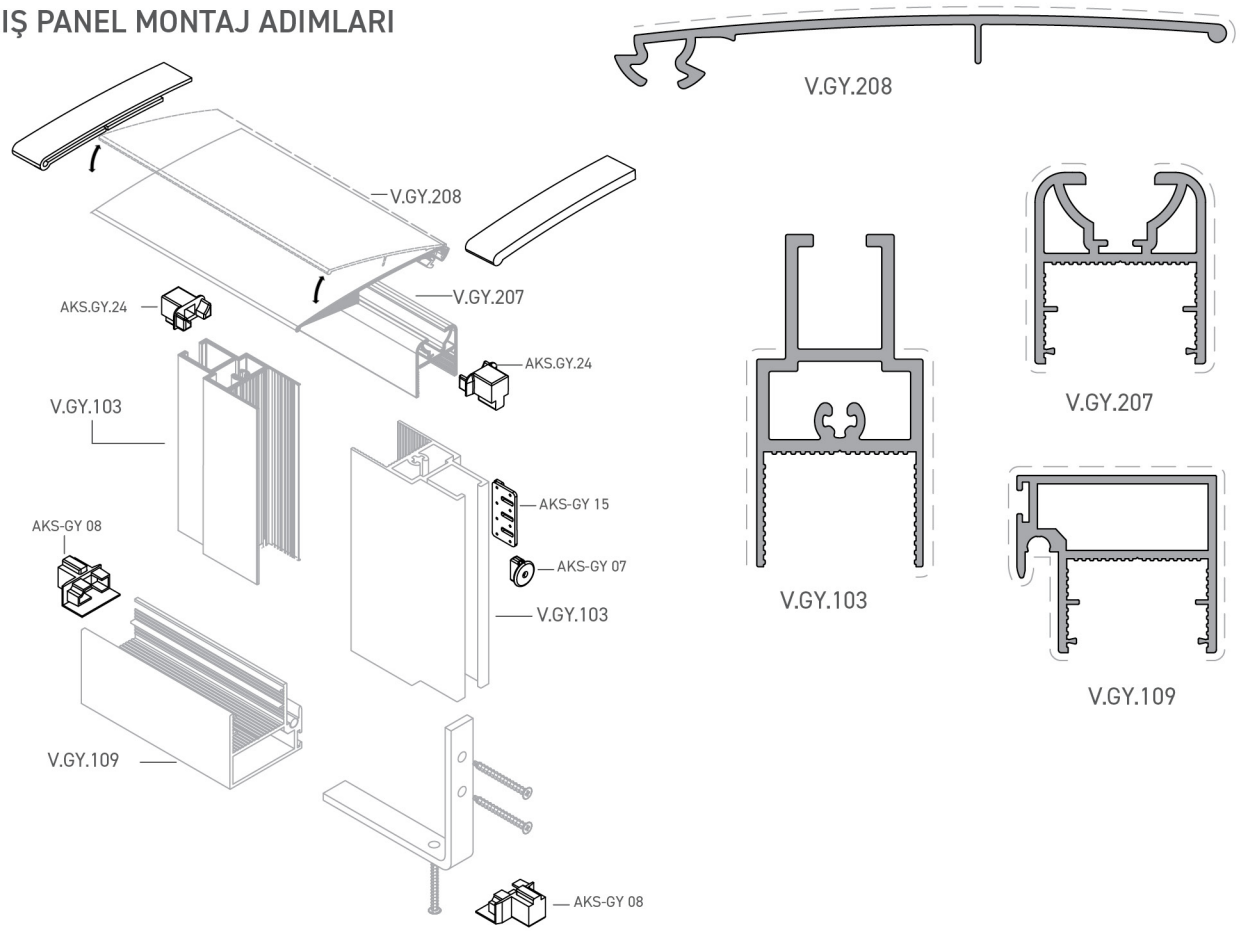

Dış panel montajı için gerekli profillerin hazırlığı yapılır ve cam profillere yerleştirilir. Bu sırada uygulanması gereken en önemli işlemlerden biri tüm kanat boyunca silikon kullanılmasıdır. Silikon aralık bırakmadan sıkılmalıdır ve kuruması için 2-3 gün beklenmelidir. Böylece yaptığımız işlem daha uzun ömürlü olacaktır. Alt profil **(V.GY.109)** ile sağ ve sol dikey baza profilleri **(V.GY.103)** arasına köşe takozu vidalanarak panel kasası sabitleme işlemi tamamlanır. Daha sonra panel dış kasadaki yerine yerleştirilir.

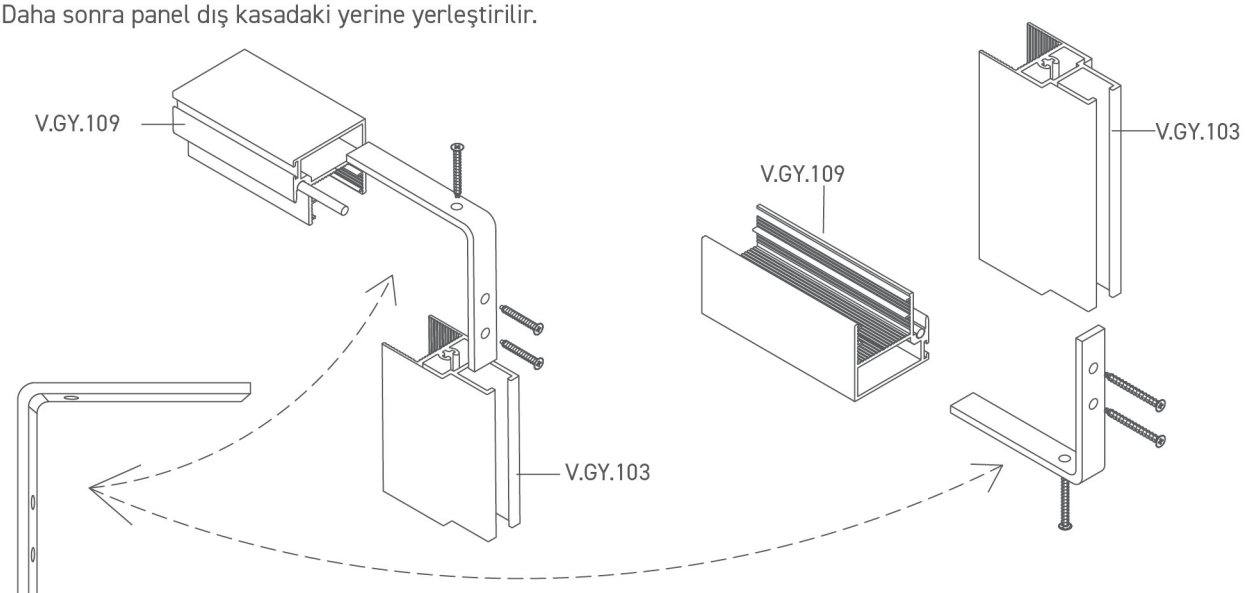

Köşe takozları, kenet profili (V.GY.109) ve küpeşte baza profilini (V.GY.207) birleştirmek için kullanılır. Sabitlemek için profiller birbirine geçirilir ve takoz vidalanarak sabitlenir. Köşe takozu dış panelin alt profilinde (V.GY.109) ve orta panelin üst profilinde (V.GY.109) kullanılmaktadır.

DIŞ PANEL MONTAJ ADIMLARI

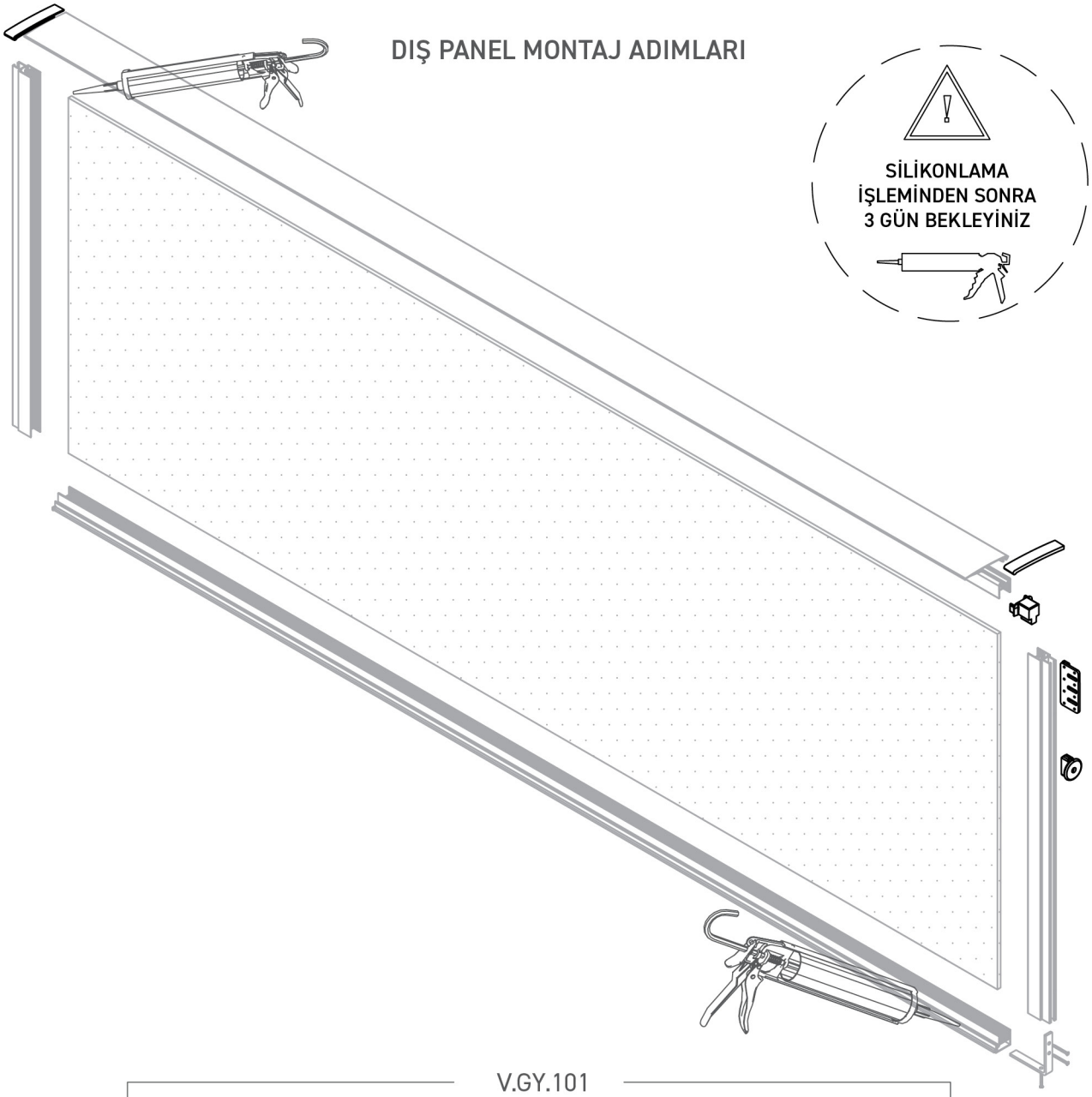

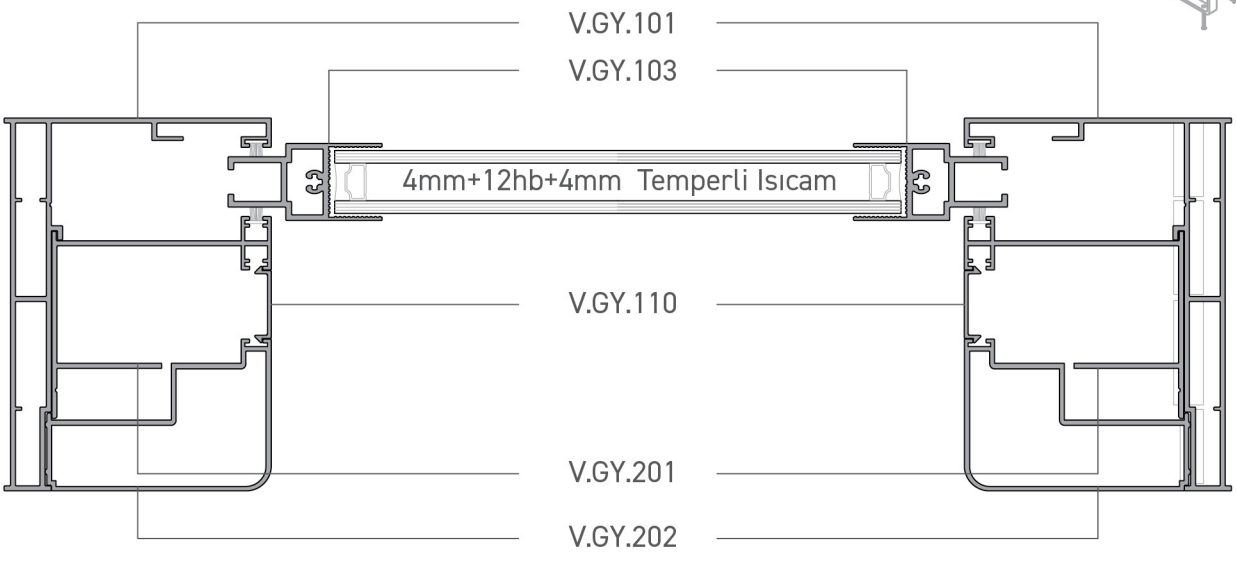

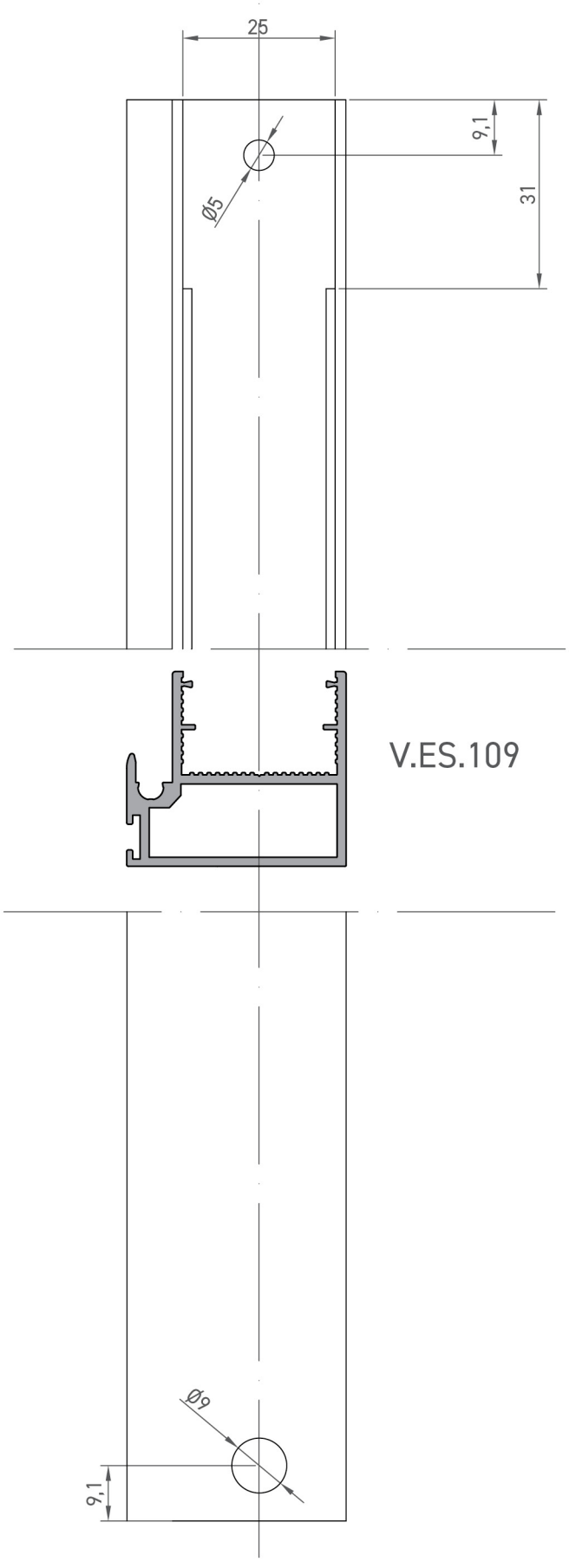
25
9,1
31
Ø5
V.ES.109
Ø9
9,1

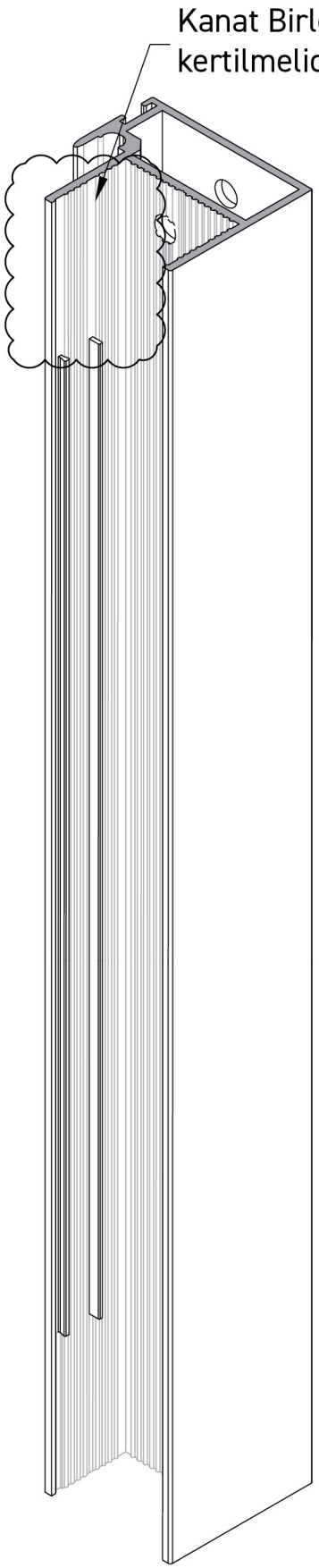
Kanat Birleşimleri için
kertilmelidir!

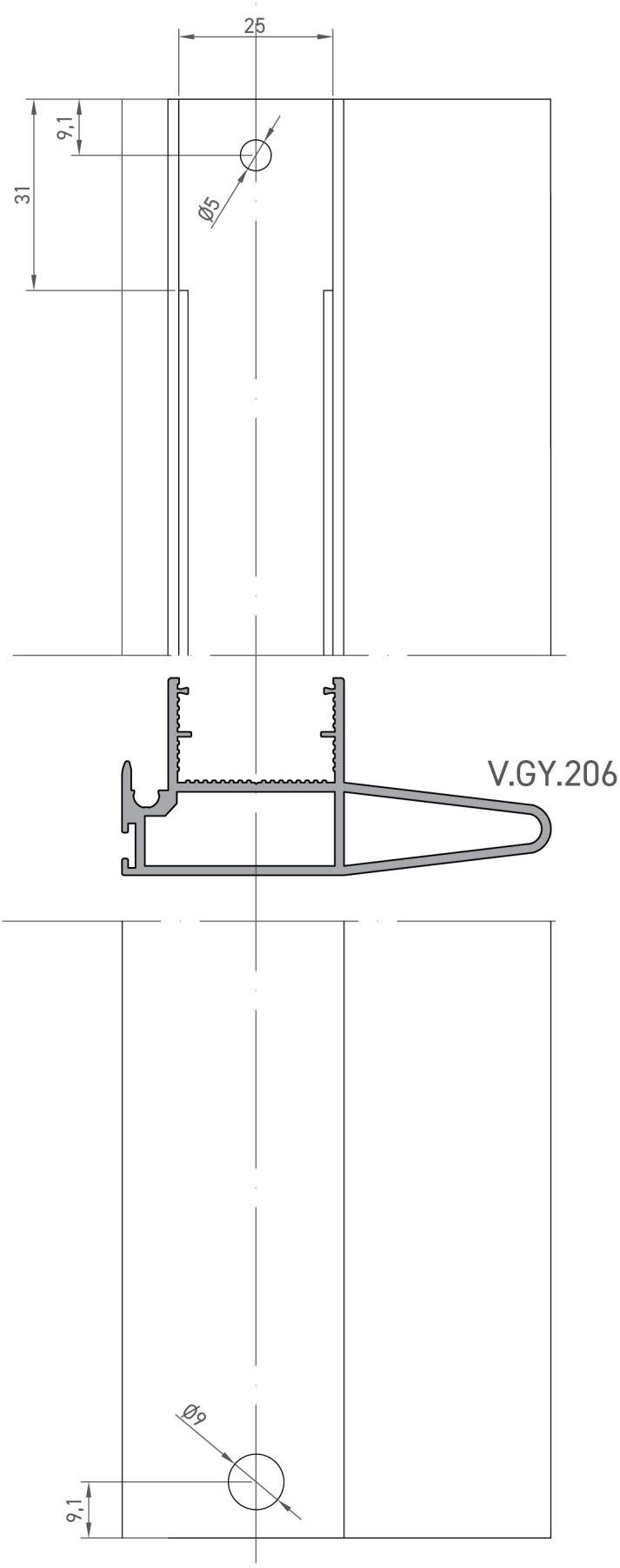
25
9,1
31
Ø5
V.GY.206
Ø9
9,1

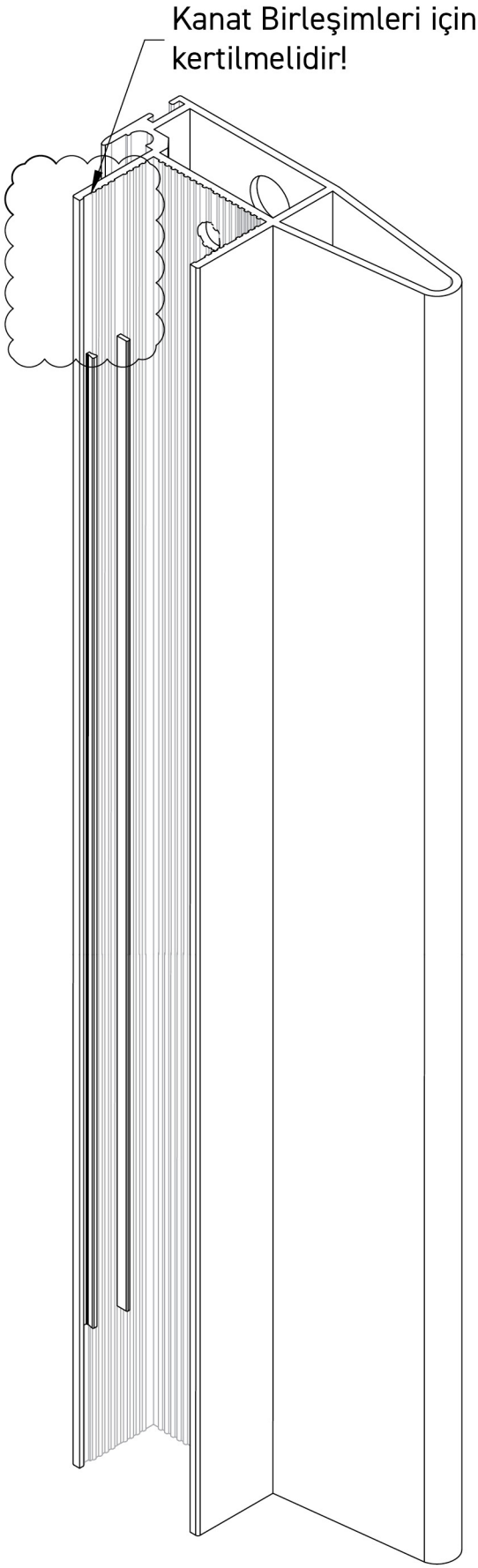
Kanat Birleşimleri için
kertilmelidir!

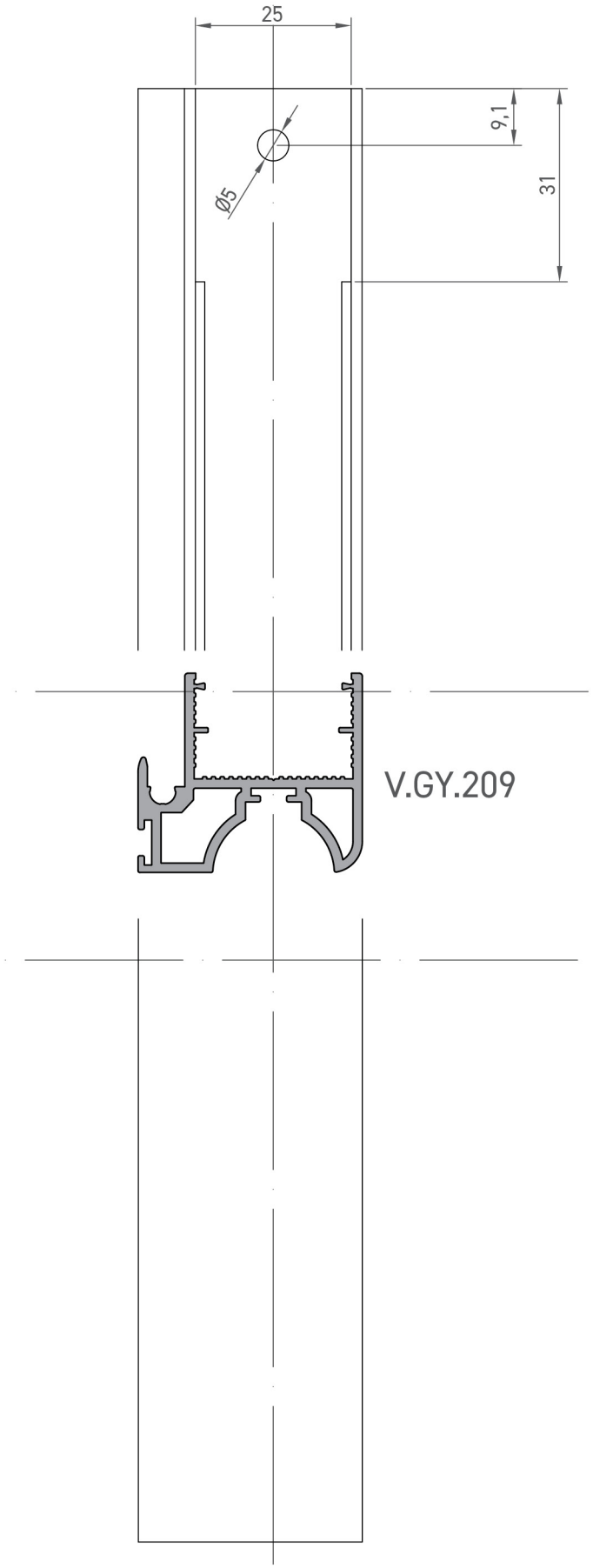
25
9,1
31
Ø5
V.GY.209

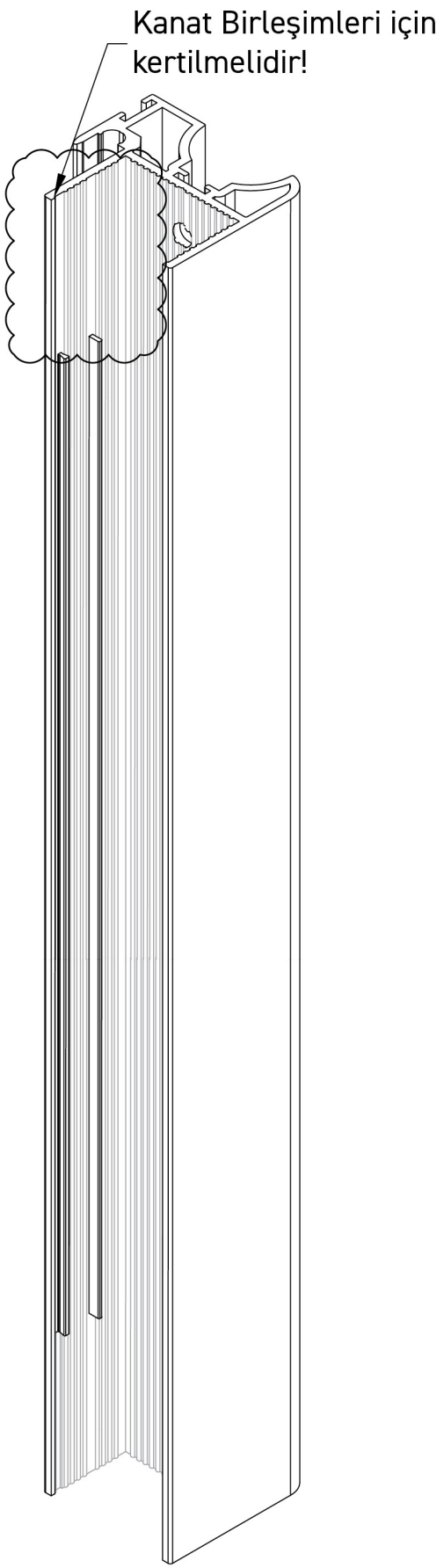
Kanat Birleşimleri için
kertilmelidir!

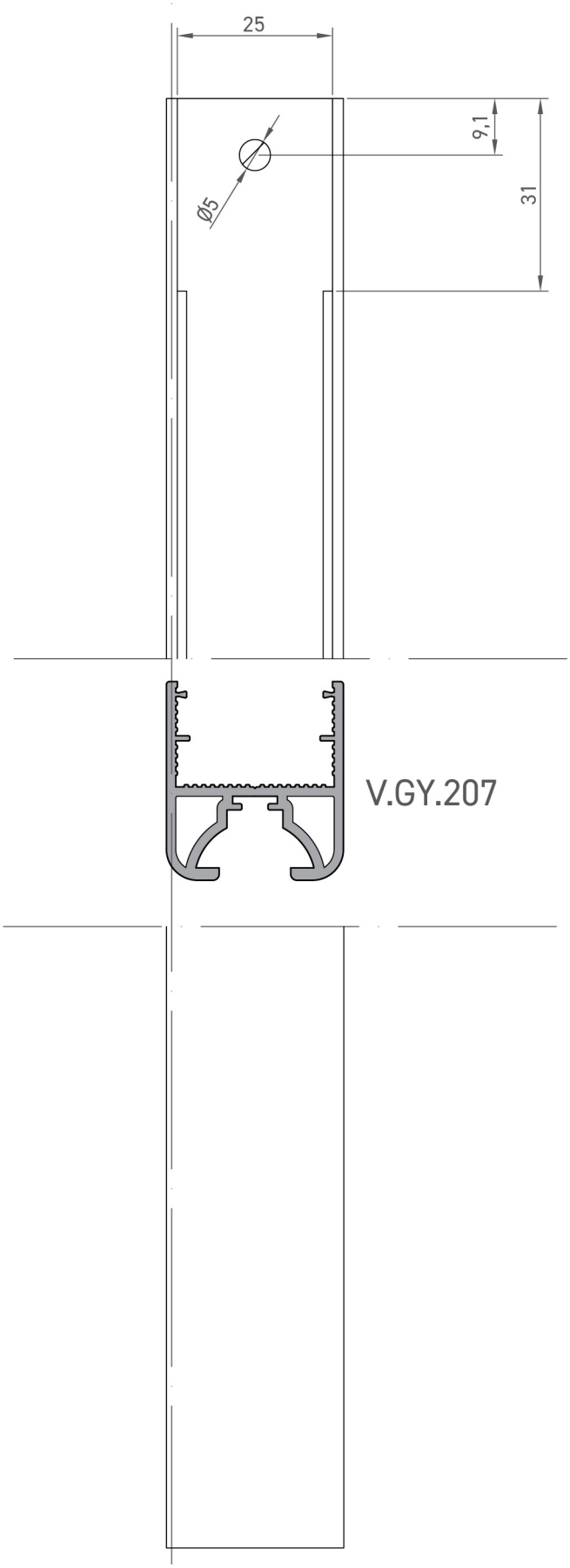
25
9,1
31
Ø5
V.GY.207

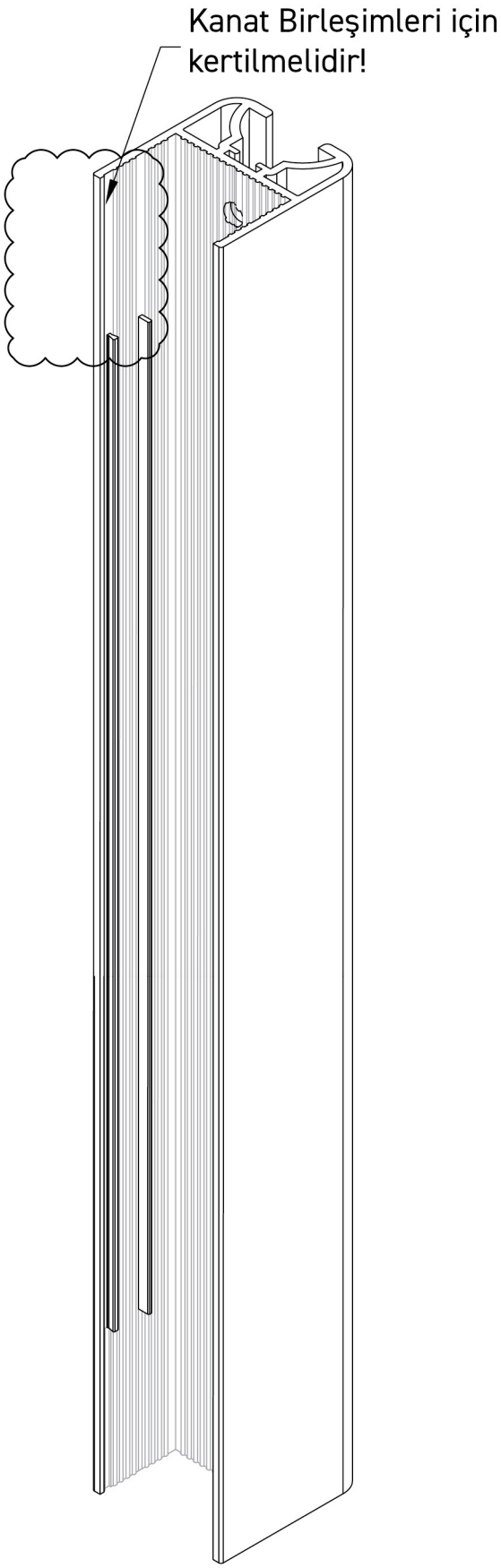
Kanat Birleşimleri için
kertilmelidir!

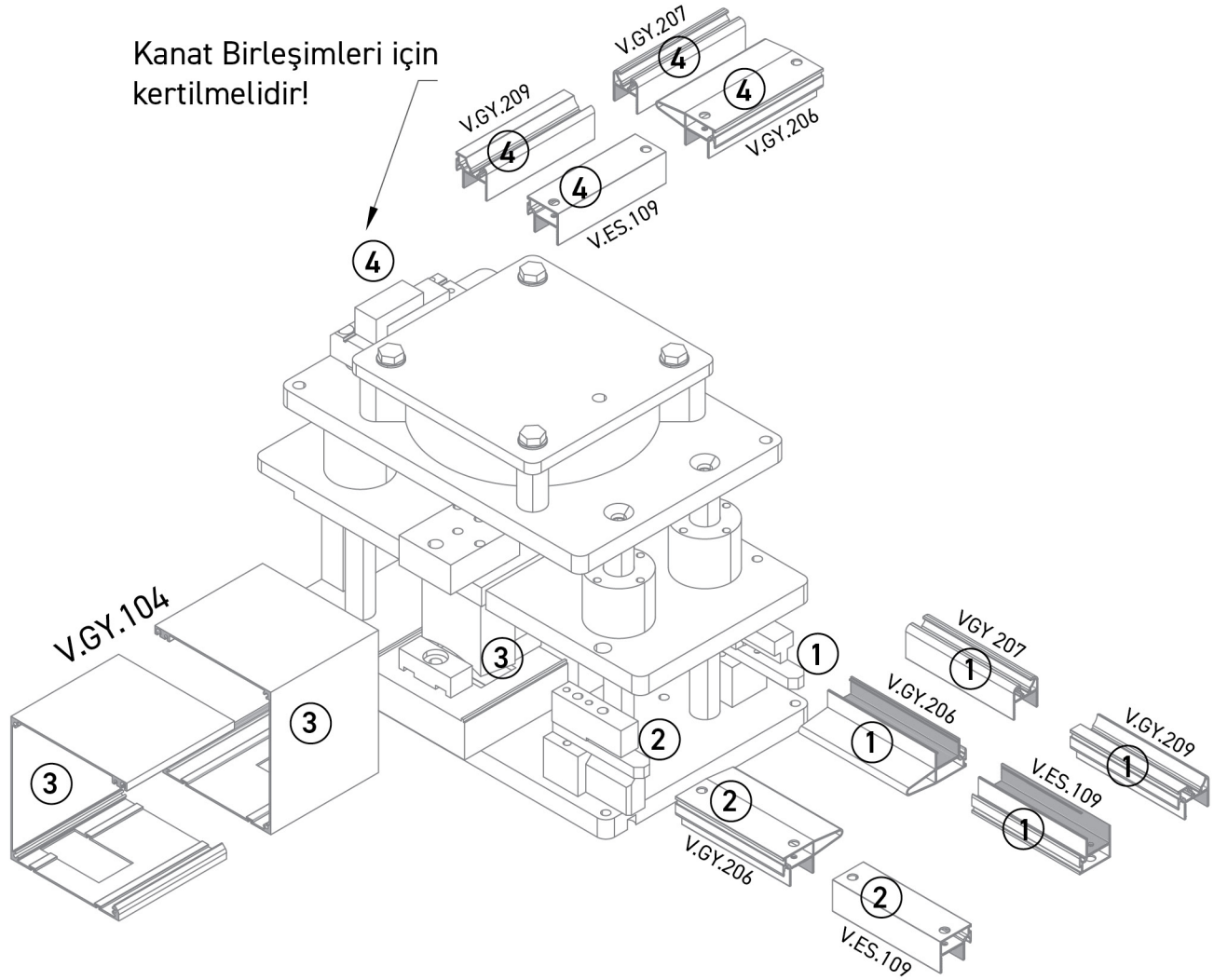
Kanat Birleşimleri için kertilmelidir!
V.GY.207
V.GY.209
V.GY.206
V.ES.109
V.GY.104
VGY 207
V.GY.206
V.GY.209
V.ES.109
V.GY.206
V.ES.109



KLASİK GİYOTİN SİSTEM
CLASSICAL GUILLOTINE SYSTEM

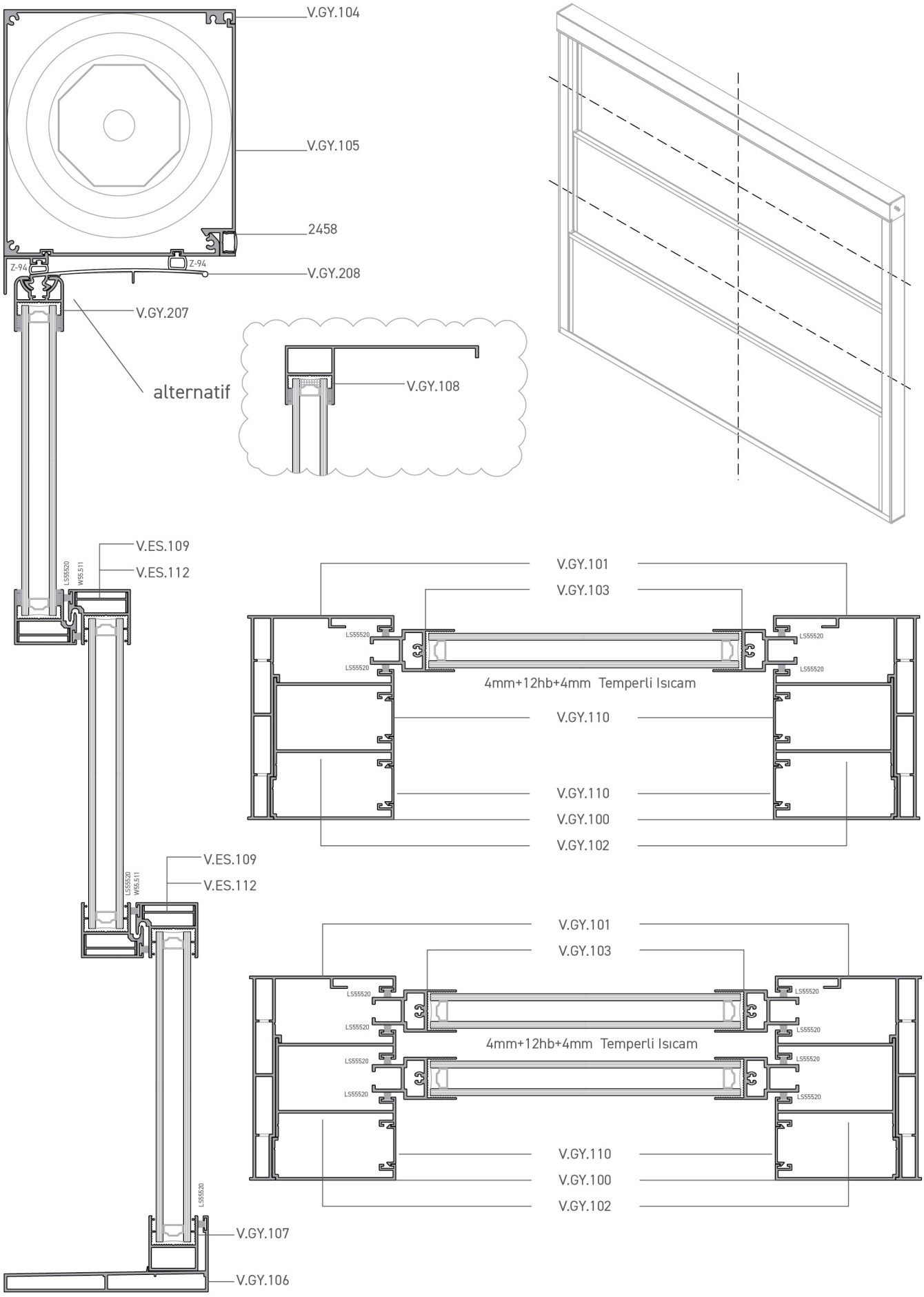
V.GY.104
V.GY.105
2458
Z-94
Z-94
V.GY.208
V.GY.207
alternatif
V.GY.108
V.ES.109
V.ES.112
LS55520
W55.511
V.GY.101
V.GY.103
LS55520
LS55520
LS55520
LS55520
4mm+12hb+4mm Temperli Isıcam
V.GY.110
V.GY.110
V.GY.100
V.GY.102
V.ES.109
V.ES.112
LS55520
W55.511
V.GY.101
V.GY.103
LS55520
LS55520
LS55520
LS55520
LS55520
LS55520
LS55520
LS55520
4mm+12hb+4mm Temperli Isıcam
V.GY.110
V.GY.100
V.GY.102
LS55520
V.GY.107
V.GY.106

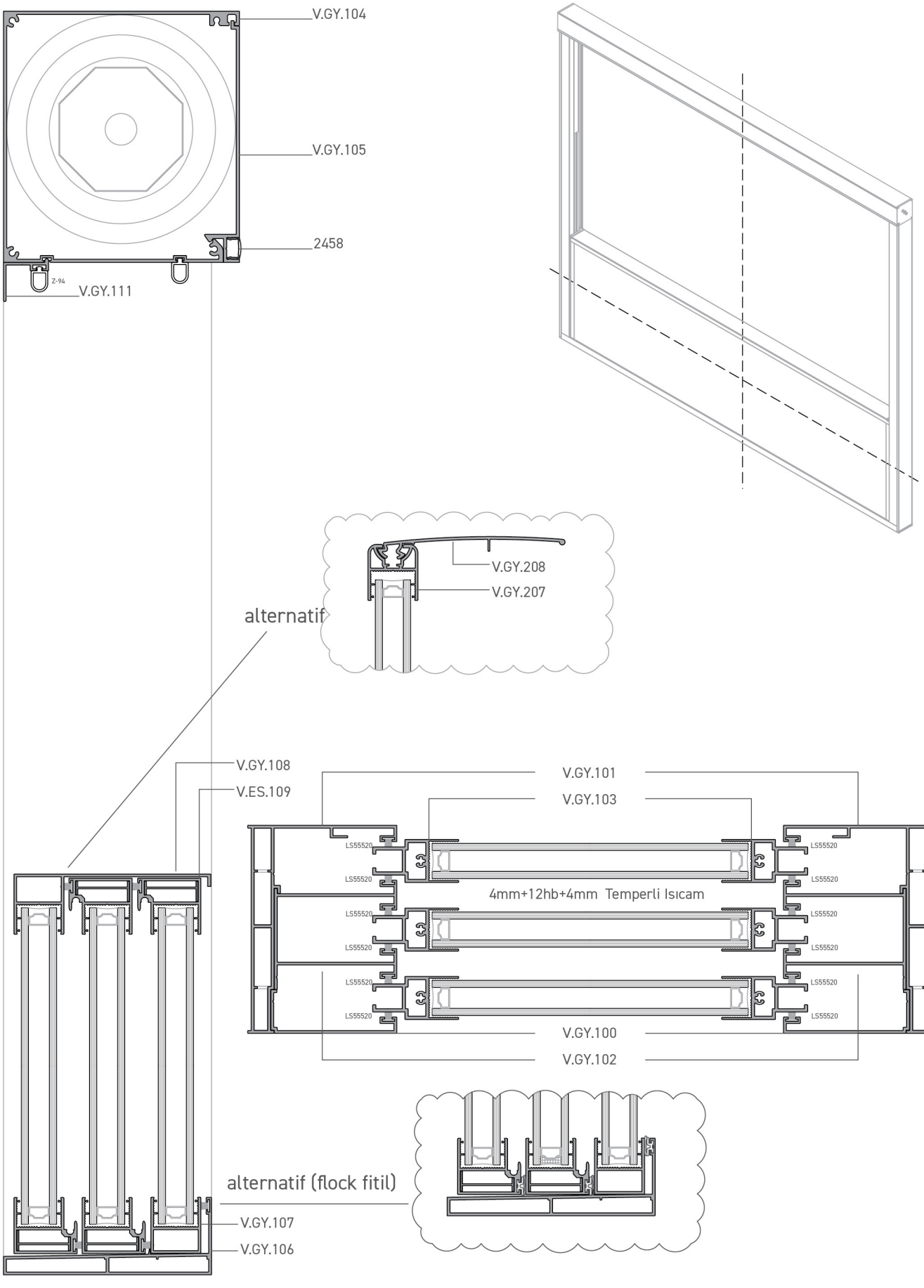
V.GY.104
V.GY.105
2458
Z-94
V.GY.111
V.GY.208
V.GY.207
alternatif
V.GY.108
V.ES.109
V.GY.101
V.GY.103
LS55520
4mm+12hb+4mm Temperli Isıcam
V.GY.100
V.GY.102
alternatif (flock fitil)
V.GY.107
V.GY.106

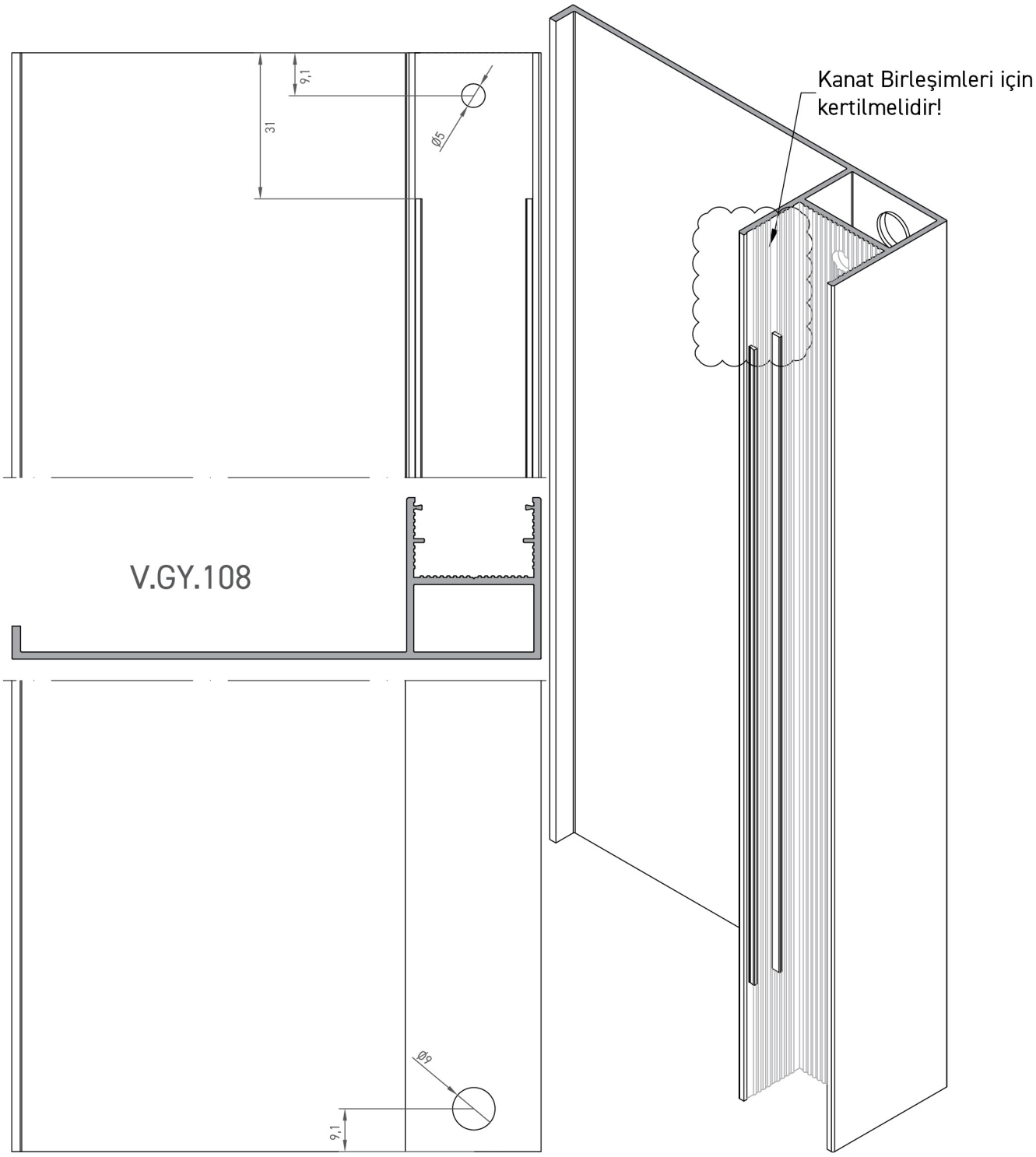
9,1
31
Ø5
Kanat Birleşimleri için
kertilmelidir!
V.GY.108
Ø9
9,1

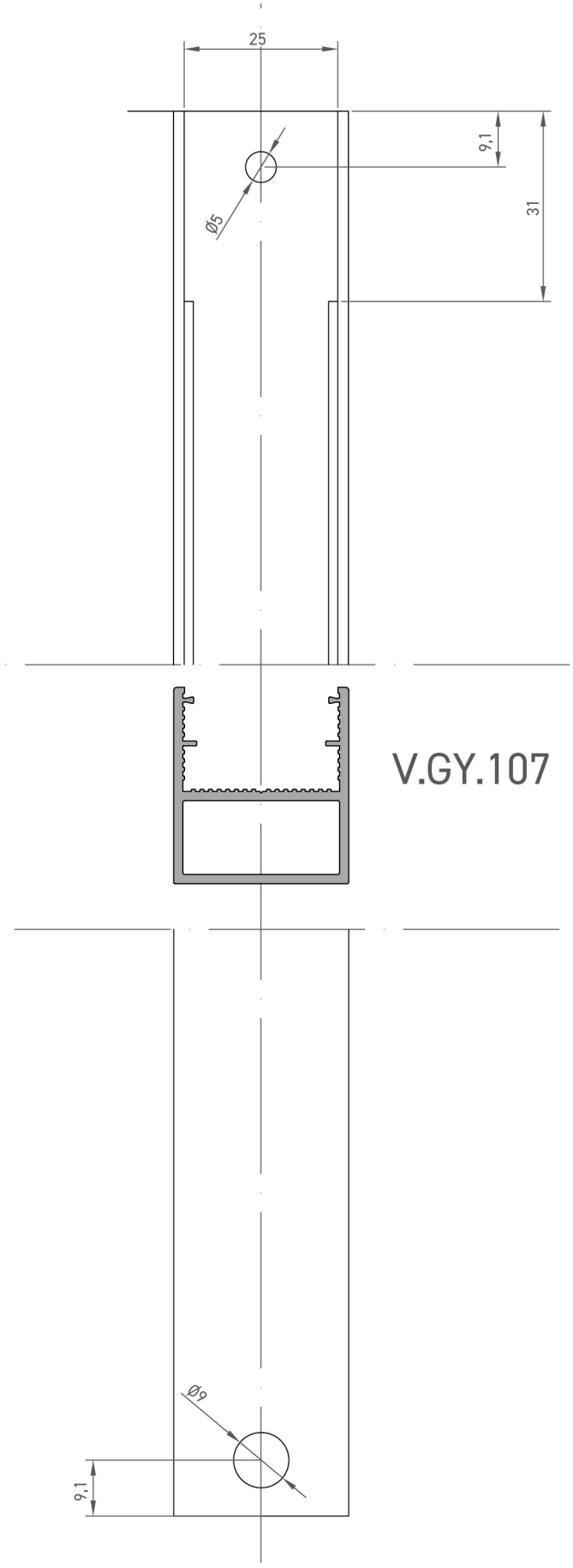
25
9,1
31
Ø5
V.GY.107
Ø9
9,1

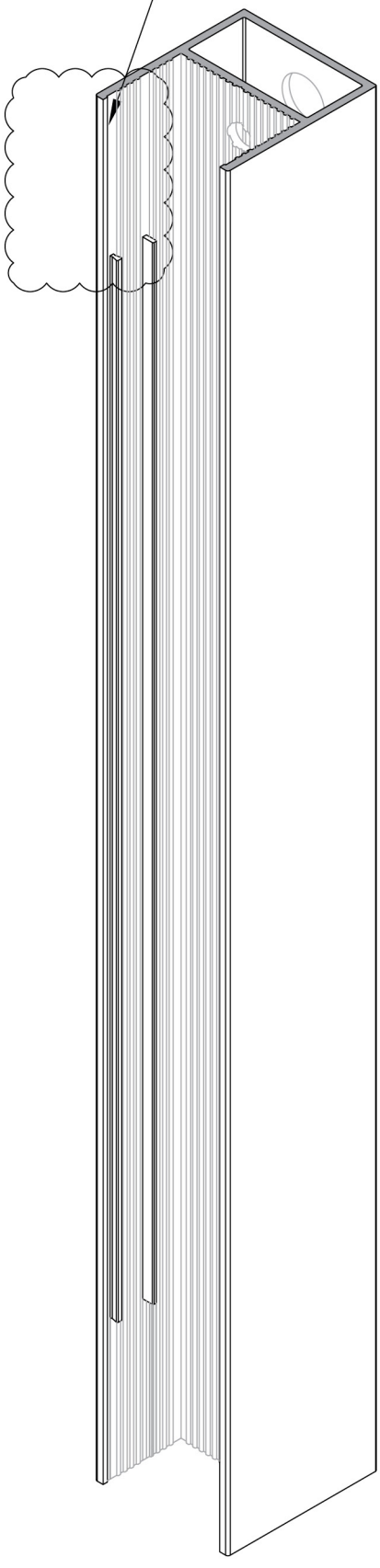
Kanat Birleşimleri için
kertilmelidir!



zahit®
ALÜMİNYUM

Hacı Sabancı Organize Sanayi Bölgesi
Oğuz Kağan Köksal Caddesi No: 5
SARIÇAM / ADANA / TÜRKİYE
Tel: +90 322 394 35 02
E-Mail : zahit@zahit.com.tr