zahit® ALÜMİNYUM

W75+

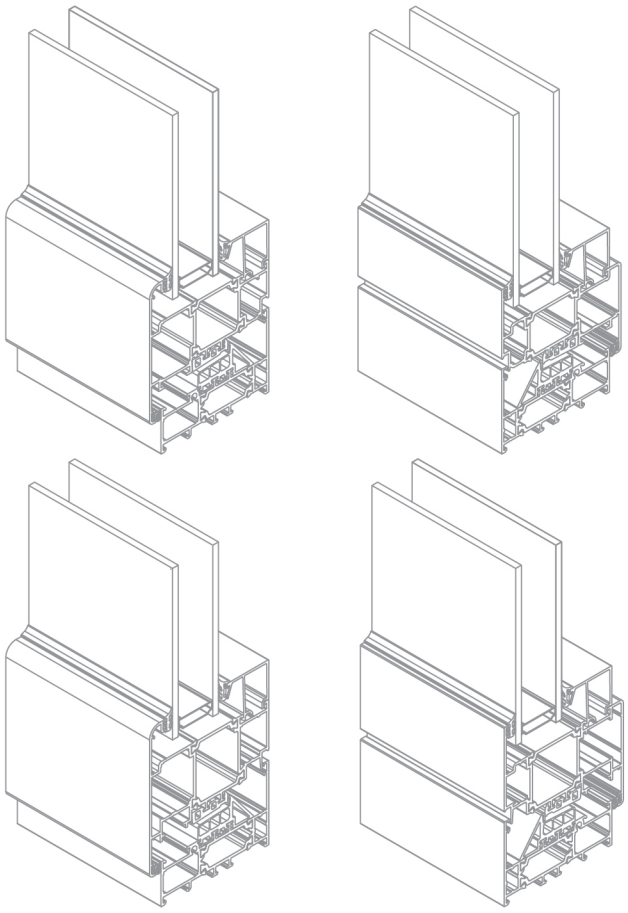

YALITIMLI PENCERE VE KAPI SİSTEMİ INSULATED WINDOW AND DOOR SYSTEM	W75+	KASA — *FRAME* — 100 ORTA KAYIT — *MULLION* — 200 KANAT — *SASH* — 300 ADAPTÖR, BAGL. PR — *ADAPTER* — 400 EPDM GRUP — *EPDM GROUP* — 500 PVC GRUP — *PVC GROUP* — 600 AÇILIM GRUP — *OPENING GROUP* — 700

W75+ 15.101
SİSTEM | GRUP | PR NO

W75+ 15.101 h
SİSTEM | GRUP | PR NO | YALITIM GRUBU

PROFİL ET KALINLIĞI	*PROFILE THICKNESS*	1,5-2 mm
KASA YÜKSEKLİĞİ	*FRAME HEIGTH*	75 mm
KANAT YÜKSEKLİĞİ	*SASH HEIGTH*	83 mm
ISI BARIYERİ	*THERMAL ISULATION BAR*	36 mm
CAM KALINLIĞI	*GLASS THICKNESS*	6-58 mm

ALAŞIM ÖZELLİKLERİ
ALLOY PROPERTIES

EN AW 6060 (AlMgSi0,5 F22)
EN AW 6063 (AlMg0,7Si F22)

ÜRETİM VE MEKANİK STANDARTLAR
PRODUCTION AND MECANICAL STANDARDS

EN 12020-2 EN 755-9 EN 755-2

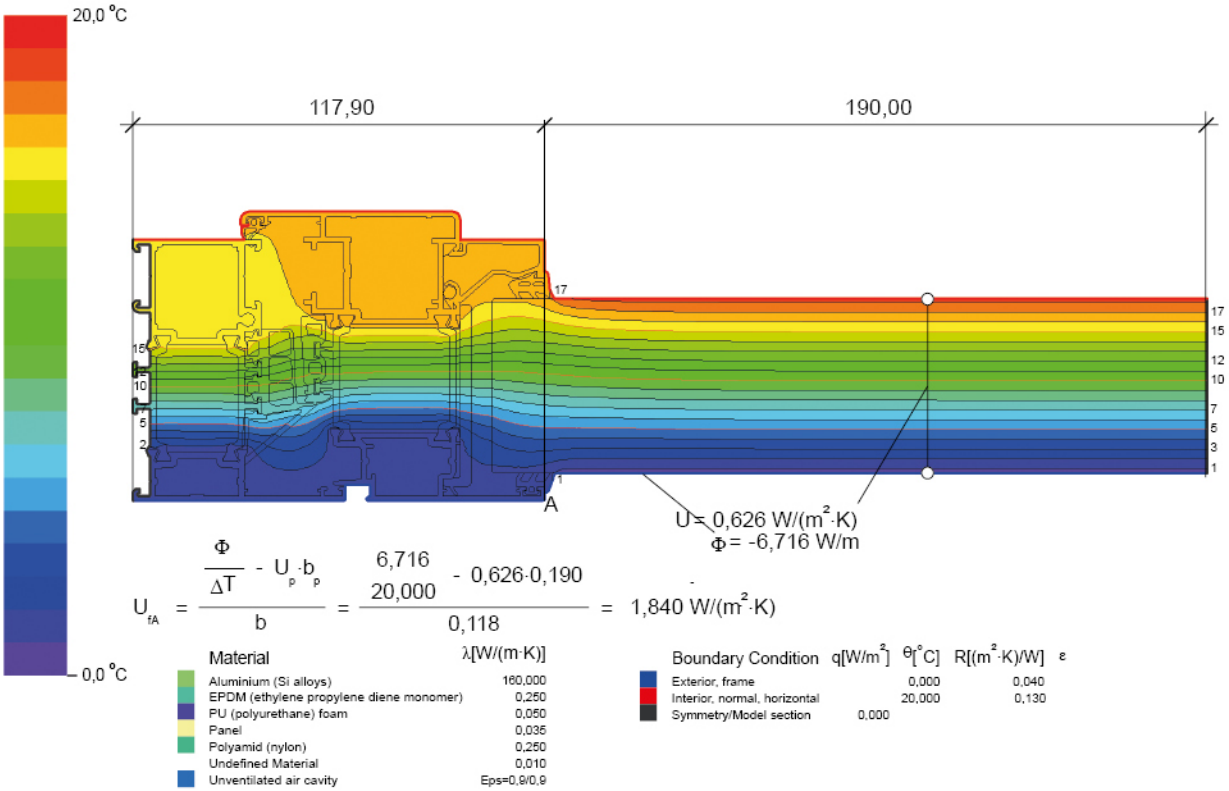
20,0 °C
0,0 °C
117,90
190,00
A
U = 0,626 W/(m²·K)
Φ = -6,716 W/m
$U_{fA} = \frac{\frac{\Phi}{\Delta T} - U_p \cdot b_p}{b} = \frac{\frac{6,716}{20,000} - 0,626 \cdot 0,190}{0,118} = 1,840\ W/(m^2 \cdot K)$
Material λ[W/(m·K)]
Aluminium (Si alloys) 160,000
EPDM (ethylene propylene diene monomer) 0,250
PU (polyurethane) foam 0,050
Panel 0,035
Polyamid (nylon) 0,250
Undefined Material 0,010
Unventilated air cavity Eps=0,9/0,9
Boundary Condition q[W/m²] θ[°C] R[(m²·K)/W] ε
Exterior, frame 0,000 0,040
Interior, normal, horizontal 20,000 0,130
Symmetry/Model section 0,000

EN ISO 10077-2 ISI DEĞER IIESAP METODU
METHOD FOR CALCULATION OF THERMAL TRANSMITTANCE ACCORDING TO EN ISO 10077-2

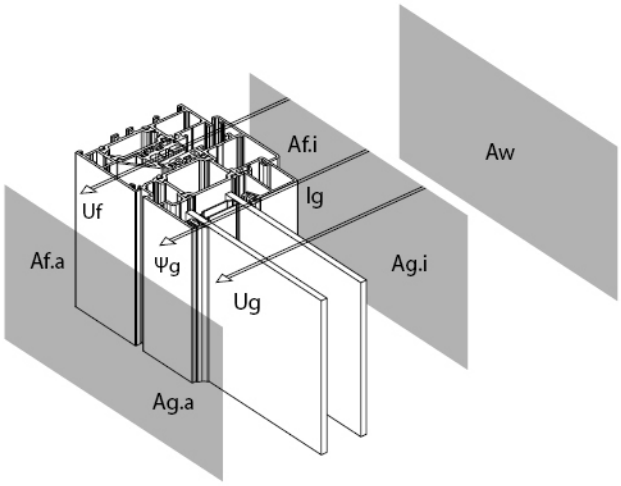

$$Uw = \frac{Ag.\,Ug + Af\,.\,Uf + Ig\,.\,\psi g}{Ag + Af}$$

Aw = Window (m2)--(Af'+Ag)
Af = Frame (m2)--Max. (Af.i : Af.e)
Ig = Glazing (m)--Max. (Ig.i : Ig.e)
ψg = Glazing

Uw -	çerçeve ısı yalıtım katsayısı *thermal transminance coefficient of the nhole structure*
Ug -	cam yalıtım katsayısı *glass thermal transminance coefiticient*
Uf -	kasa kanat kesit ısı katsayısı *thermal transmatance coefficient of the the aluminium frame (frame and sash)*
Ψg -	cam içi spacer ısı değeri *spacer linear thermal trcmsmittance*
Ig -	spacer toplam uzunluğu *total length of the spacer*
Ag -	cam alanı *glass area*
Af -	aluminyum kasa, kanat çerçeve alanı *aluminium frame area (frame and sash)*

Örnek Çözüm
Example

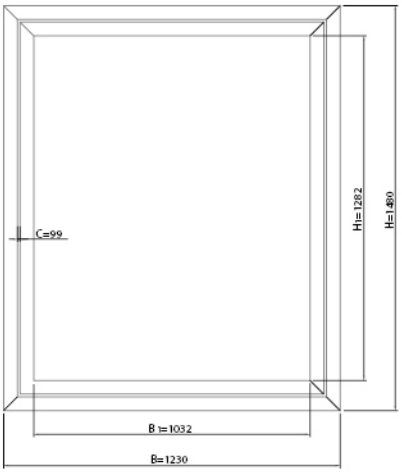

Af = (2.B1.C) + (2.H.C)
Af = (2 . 1.032 . 0.099) + (2 . 1.480 . 0.099)
Af = 0.204336 + 0.29304
Af = 0.50 m²

Ag = B1.H1.=1.032. 1.282=1.32 m²

B = 1230 mm
H = 1480 mm
B1 = 1032 mm
H1 = 1282 mm
C = 99 mm
Uf = 2.48 W/m²k
Ug = 1.8 W/m²k
Ψg = 0.11W/m²k
Ig = 4748 mm

$$Uw = \frac{Ag.\,Ug + Af\,.\,Uf + Ig\,.\,\psi g}{Ag + Af}$$

$$Uw = \frac{1.32\,.\,1.8 + 0.50\,.\,2.48 + 4.75\,.\,0.11}{1.32 + 0.50}$$

Uw = 2.27 W/m²k

Ψg - EN ISO 10077-1 uyarınca standart spacer değeri
Ψg - values for standart spacers in accordance with EN ISO 10077-1



Köşe takoz profili
Corner cleat profile

W55.450-1	7 mm
W55.450-2	23,2 mm
W55.450-3	25,4 mm
W55.450-4	24,7 mm

W55.451-1	7 mm
W55.451-2	23,2 mm
W55.451-3	25,4 mm
W55.451-4	13,1 mm

W55.452-1	7 mm
W55.452-2	23,2 mm
W55.452-3	25,4 mm
W55.452-4	18,5 mm

W55.453-1	7 mm
W55.453-2	13,1 mm

W55.454-1	7 mm
W55.454-2	23,2 mm
W55.454-3	18,5 mm

W55.455-1	7 mm

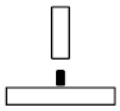

Orta kayıt bağlantı
Mullion connection

LS55.443-2	12,5 mm
LS55.443-3	22,5 mm
LS55.443-5	32,6 mm
LS55.443-6	25 mm

LS55.444-2	12,5 mm
LS55.444-3	22,5 mm
LS55.444-5	32,6 mm
LS55.444-6	25 mm



Köşe onbaşı
Corner cleat

LS55617 LS55618

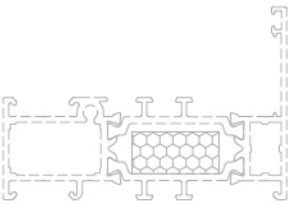

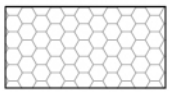

Yapışkanlı yalıtım süngeri
Additional insulator in the thermo-break



Yatay sayfa
Page horizontal

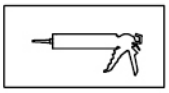

Silikon
Silicone



Dikkat
Attention

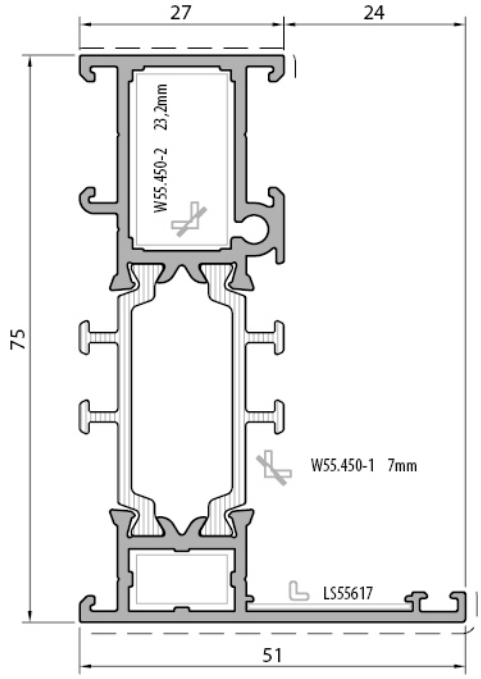

Kasa Profili / *Frame profile*	
W75+15.101	
Weight : 1,296 kg/m	
Ix : 30,21 cm⁴	Wx : 8,81 cm³
Iy : 4,39 cm⁴	Wy : 1,11 cm³

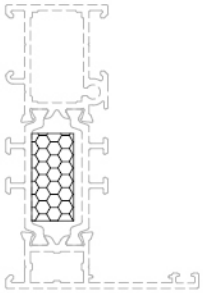

Yüksek Yalıtımlı Kasa Profili *High insulated frame profile*
W75+15.101h
Weight : 1,522 kg/m

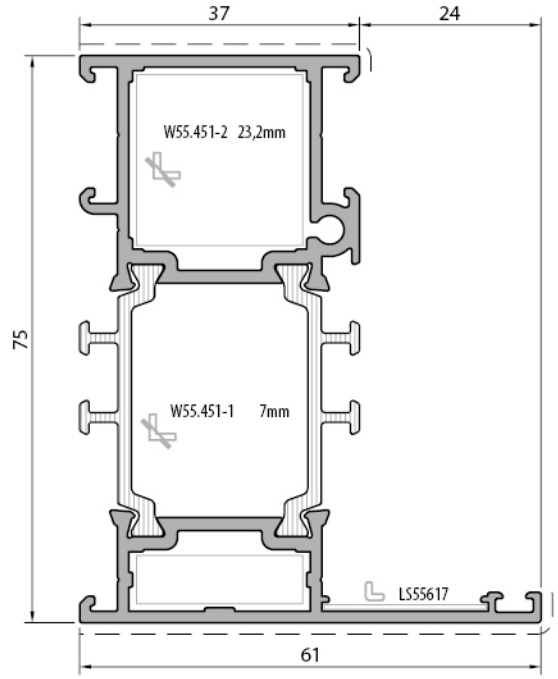

Kasa Profili / *Frame profile*	
W75+15.102	
Weight : 1,480 kg/m	
Ix : 35,34 cm⁴	Wx : 12,00 cm³
Iy : 8,68 cm⁴	Wy : 2,22 cm³

Yüksek Yalıtımlı Kasa Profili *High insulated frame profile*
W75+15.102h
Weight : 1,925 kg/m

Profil değerleri teoriktir. Ağırlık olarak teslimde yapılan tartım geçerlidir. Profil imalatları TS EN 12020-02 ve TS EN 755-9 tolaransı, Moment değerleri EN 14024'e göre hesaplanmıştır.
Profile values are theoretical pre-shipment weight will be valid. The tolerances of Profile manufacturing are calculated according to EN 12020-2 and TS EN 755-9; moment values are calculated according to EN 14024.

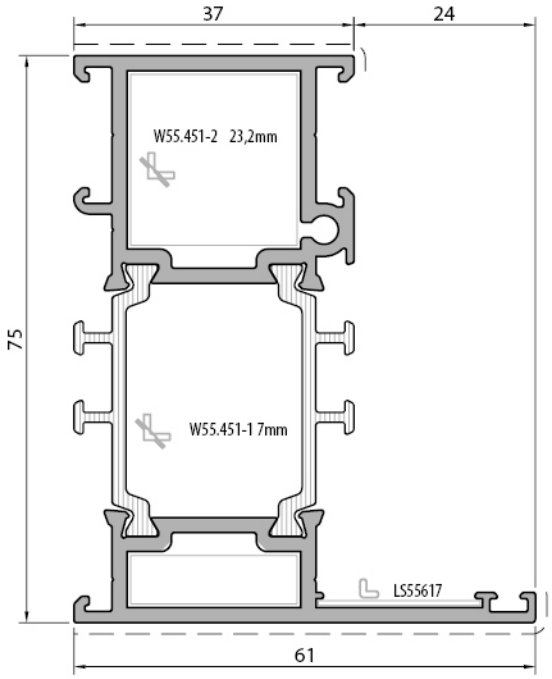

Kasa Profili / *Frame profile*	
W75+20.102	
Weight : 1,615 kg/m	
Ix : 42,00 cm⁴	Wx : 10,47 cm³
Iy : 9,60 cm⁴	Wy : 2,47 cm³

Yüksek Yalıtımlı Kasa Profili *High insulated frame profile*
W75+20.102h
Weight : 2,060 kg/m

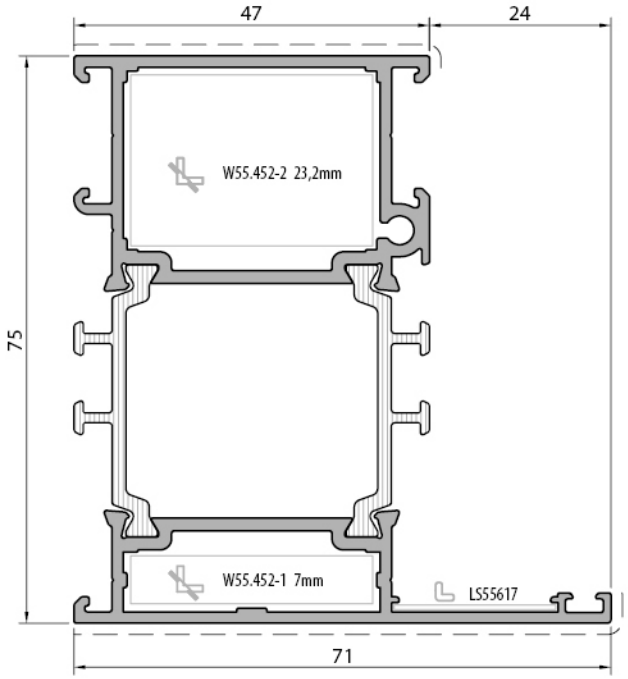

Kasa Profili / *Frame profile*	
W75+15.103	
Weight : 1,652 kg/m	
Ix : 40,49 cm⁴	Wx : 9,23 cm³
Iy : 15,10 cm⁴	Wy : 3,75 cm³

Yüksek Yalıtımlı Kasa Profili *High insulated frame profile*
W75+15.103h
Weight : 2,316 kg/m

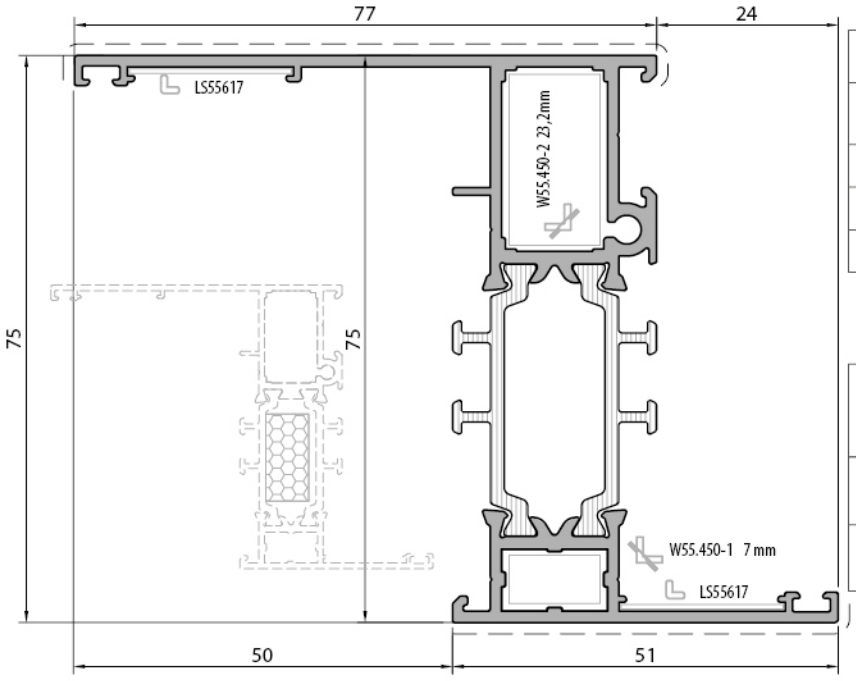

Kasa Profili / *Frame profile*	
W75+15.104	
Weight : 1,465 kg/m	
Ix : 38,83 cm⁴	Wx : 9,20 cm³
Iy : 11,83 cm⁴	Wy : 2,00 cm³

Yüksek Yalıtımlı Kasa Profili *High insulated frame profile*
W75+15.104h
Weight : 1,691 kg/m

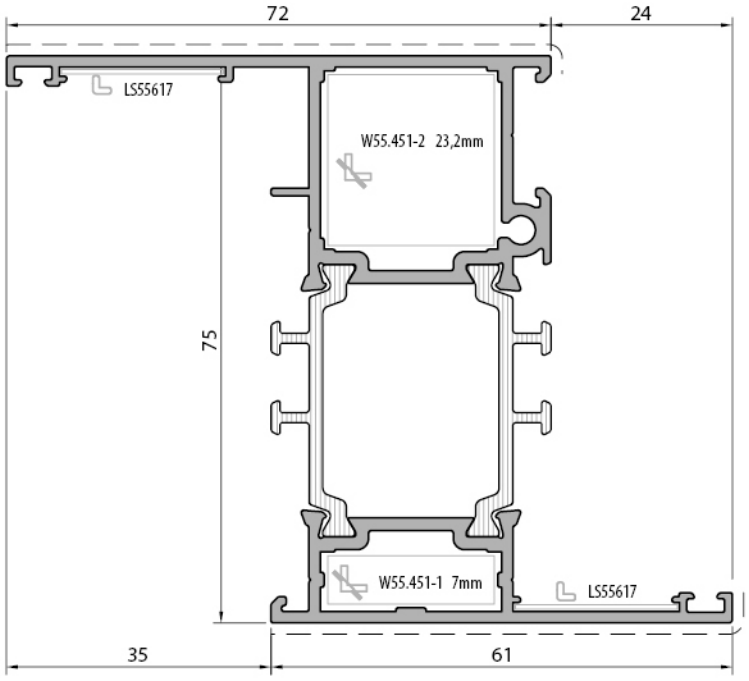

Kasa Profili / *Frame profile*	
W75+15.106	
Weight : 1,628 kg/m	
Ix : 42,40 cm⁴	Wx : 12,64 cm³
Iy : 13,60 cm⁴	Wy : 2,60 cm³

Yüksek Yalıtımlı Kasa Profili *High insulated frame profile*
W75+15.106h
Weight : 2,073 kg/m

Profil değerleri teoriktir. Ağırlık olarak teslimde yapılan tartım geçerlidir. Profil imalatları TS EN 12020-02 ve TS EN 755-9 tolaransı, Moment değerleri EN 14024'e göre hesaplanmıştır.
Profile values are theoretical pre-shipment weight will be valid. The tolerances of Profile manufacturing are calculated according to EN 12020-2 and TS EN 755-9; moment values are calculated according to EN 14024.

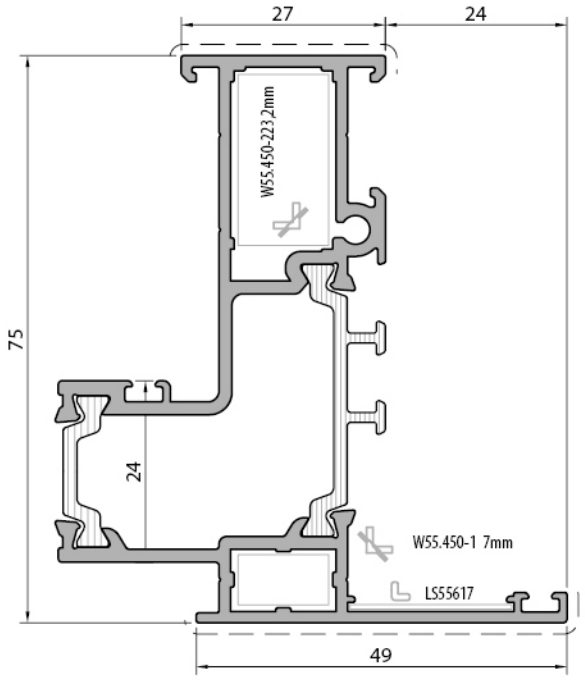

Cephe İçi Kasa Profili / *Inner frame curtain wall pr.*	
W75+15.107	
Weight : 1,508 kg/m	
Ix : 33,10 cm⁴	Wx : 7,78 cm³
Iy : 10,06 cm⁴	Wy : 2,56 cm³

Yüksek Yalıtımlı Cephe İçi Kasa Profili *High insulated inner frame curtain wall pr.*
W75+15.107h
Weight : 1,734 kg/m

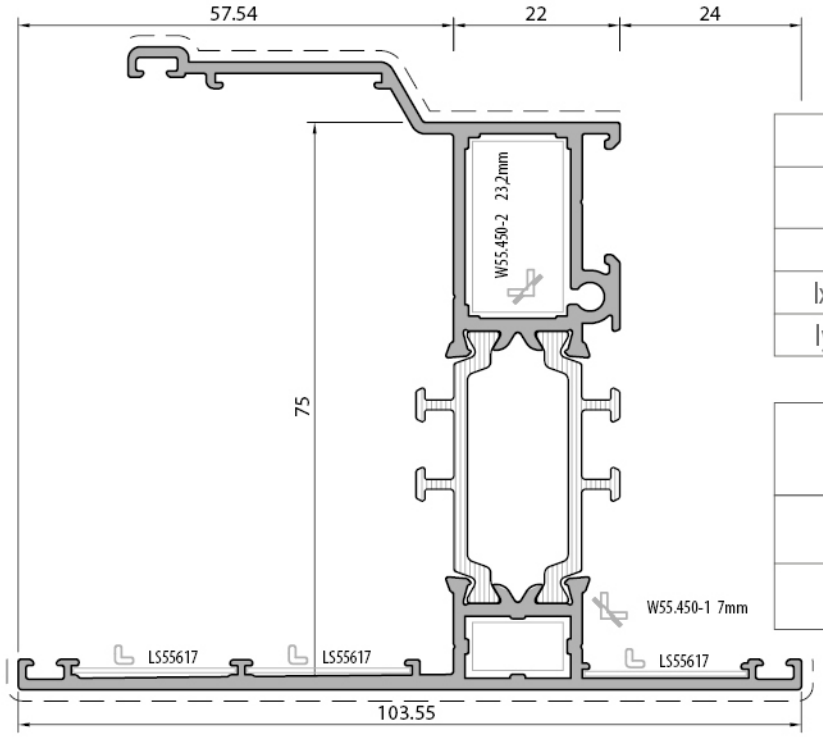

Kasa Profili / *Frame profile*	
W75+15.108	
Weight : 1,738 kg/m	
Ix : 54,56 cm⁴	Wx : 9,60 cm³
Iy : 27,84 cm⁴	Wy : 5,54 cm³

Yüksek Yalıtımlı Kasa Profili *High insulated frame profile*
W75+15.108h
Weight : 1,964 kg/m

Profil değerleri teoriktir. Ağırlık olarak teslimde yapılan tartım geçerlidir. Profil imalatları TS EN 12020-02 ve TS EN 755-9 tolaransı, Moment değerleri EN 14024'e göre hesaplanmıştır.
Profile values are theoretical pre-shipment weight will be valid. The tolerances of Profile manufacturing are calculated according to EN 12020-2 and TS EN 755-9; moment values are calculated according to EN 14024.

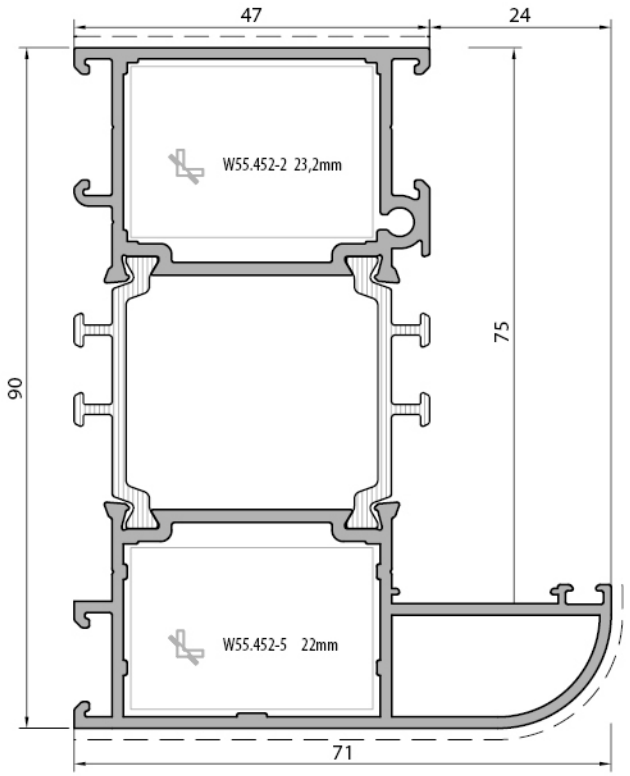

Kasa Profili / *Frame profile*	
W75+15.109	
Weight : 1,956 kg/m	
Ix : 64,21 cm⁴	Wx : 12,94 cm³
Iy : 21,95 cm⁴	Wy : 5,25 cm³

Yüksek Yalıtımlı Kasa Profili *High insulated frame profile*
W75+15.109h
Weight : 2,620 kg/m

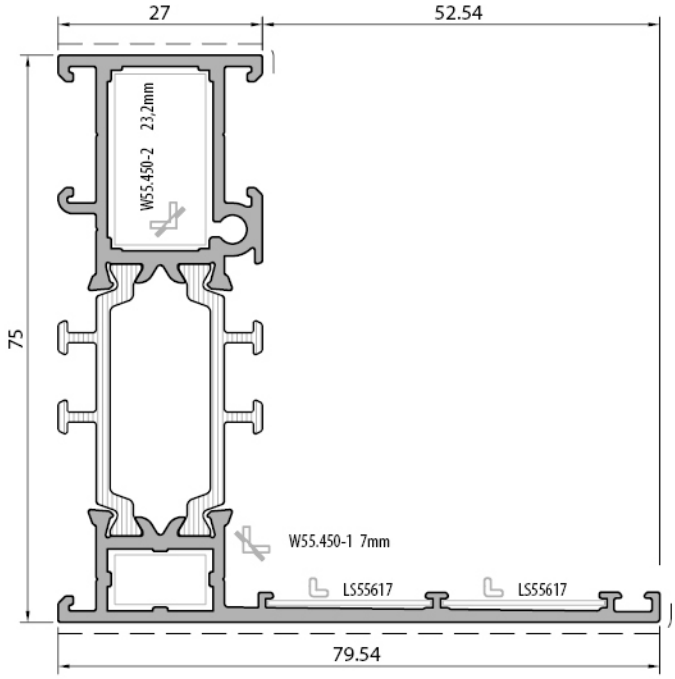

Kasa Profili / *Frame profile*	
W75+15.110	
Weight : 1,463 kg/m	
Ix : 36,43 cm⁴	Wx : 8,20 cm³
Iy : 11,30 cm⁴	Wy : 2,00 cm³

Yüksek Yalıtımlı Kasa Profili *High insulated frame profile*
W75+15.110h
Weight : 1,689 kg/m

Profil değerleri teoriktir. Ağırlık olarak teslimde yapılan tartım geçerlidir. Profil imalatları TS EN 12020-02 ve TS EN 755-9 tolaransı, Moment değerleri EN 14024'e göre hesaplanmıştır.
Profile values are theoretical pre-shipment weight will be valid. The tolerances of Profile manufacturing are calculated according to EN 12020-2 and TS EN 755-9; moment values are calculated according to EN 14024.

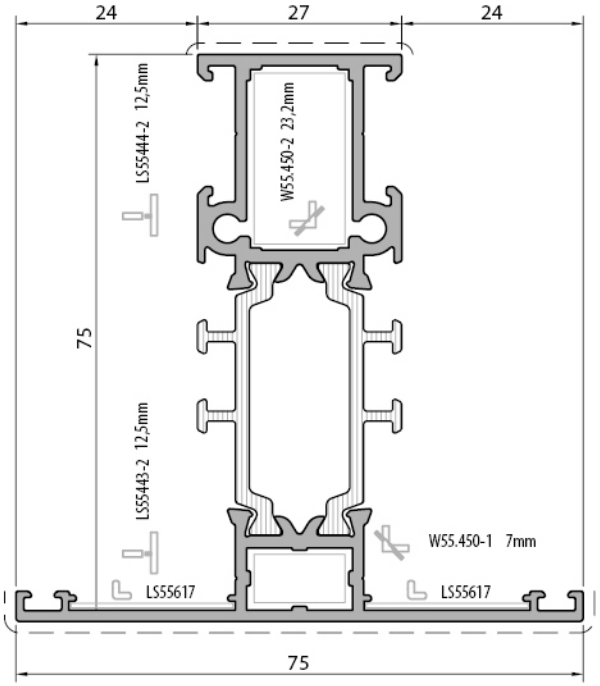

Orta Kayıt Profili / *Mullion profile*	
W75+15.201	
Weight : 1,446 kg/m	
Ix : 35,07 cm⁴	Wx : 8,30 cm³
Iy : 8,77 cm⁴	Wy : 2,33 cm³

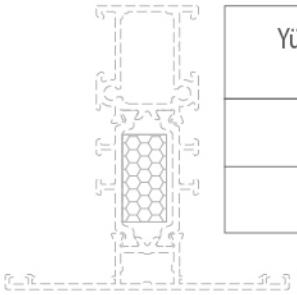

Yüksek Yalıtımlı Orta Kayıt Profili *High insulated mullion profile*
W75+15.201h
Weight : 1,672 kg/m

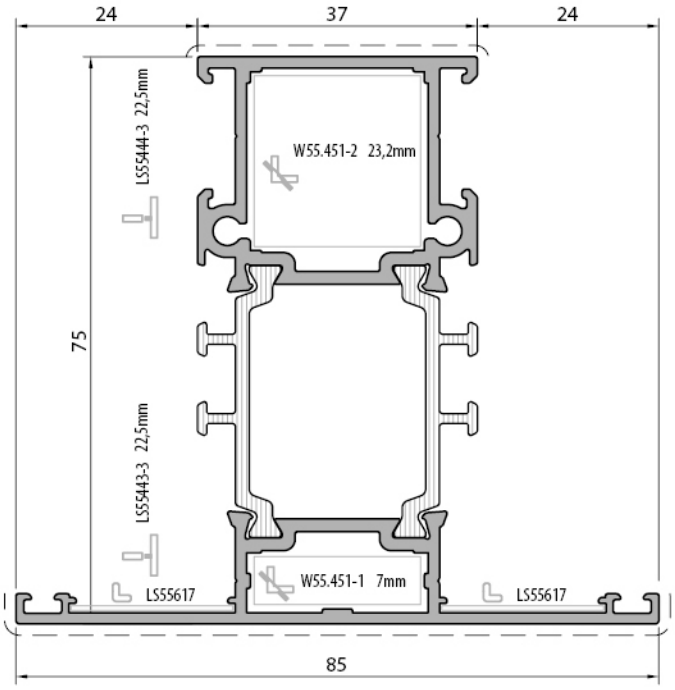

Orta Kayıt Profili / *Mullion profile*	
W75+15.202	
Weight : 1,629 kg/m	
Ix : 40,27 cm⁴	Wx : 9,52 cm³
Iy : 14,74 cm⁴	Wy : 3,46 cm³

Yüksek Yalıtımlı Orta Kayıt Profili *High insulated mullion profile*
W75+15.202h
Weight : 2,074 kg/m

Profil değerleri teoriktir. Ağırlık olarak teslimde yapılan tartım geçerlidir. Profil imalatları TS EN 12020-02 ve TS EN 755-9 tolaransı, Moment değerleri EN 14024'e göre hesaplanmıştır.
Profile values are theoretical pre-shipment weight will be valid. The tolerances of Profile manufacturing are calculated according to EN 12020-2 and TS EN 755-9; moment values are calculated according to EN 14024.

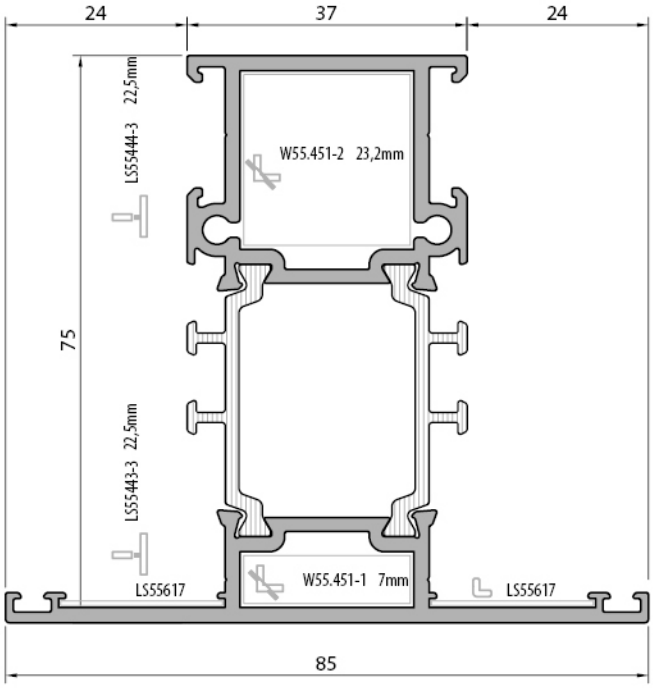

Orta Kayıt Profili / *Mullion profile*	
W75+20.202	
Weight : 1,781 kg/m	
Ix : 47,27 cm⁴	Wx : 11,08 cm³
Iy : 16,60 cm⁴	Wy : 3,90 cm³

Yüksek Yalıtımlı Orta Kayıt Profili *High insulated mullion profile*
W75+20.202h
Weight : 2,226 kg/m

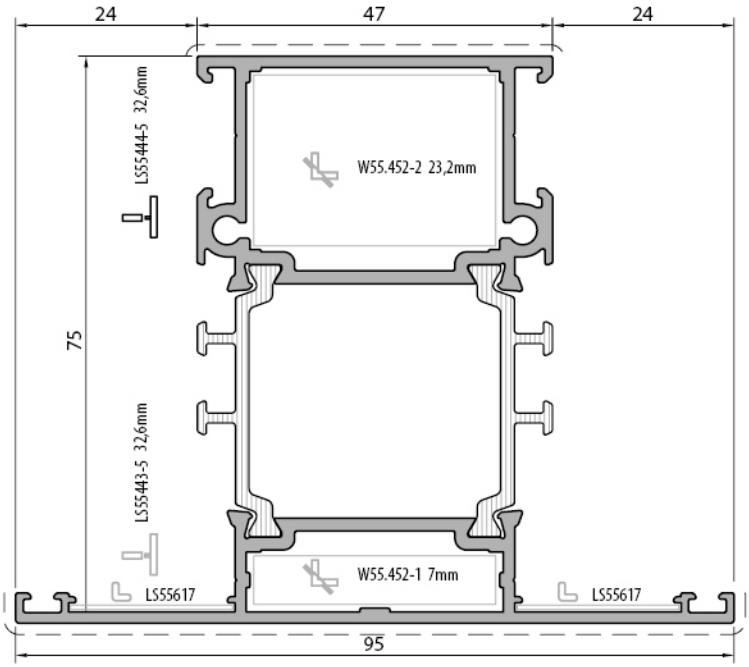

Orta Kayıt Profili / *Mullion profile*	
W75+15.203	
Weight : 1,802 kg/m	
Ix : 45,53 cm⁴	Wx : 16,36 cm³
Iy : 23,19 cm⁴	Wy : 4,88 cm³

Yüksek Yalıtımlı Orta Kayıt Profili *High insulated mullion profile*
W75+15.203h
Weight : 2,466 kg/m

Profil değerleri teoriktir. Ağırlık olarak teslimde yapılan tartım geçerlidir. Profil imalatları TS EN 12020-02 ve TS EN 755-9 tolaransı, Moment değerleri EN 14024'e göre hesaplanmıştır.
Profile values are theoretical pre-shipment weight will be valid. The tolerances of Profile manufacturing are calculated according to EN 12020-2 and TS EN 755-9; moment values are calculated according to EN 14024.

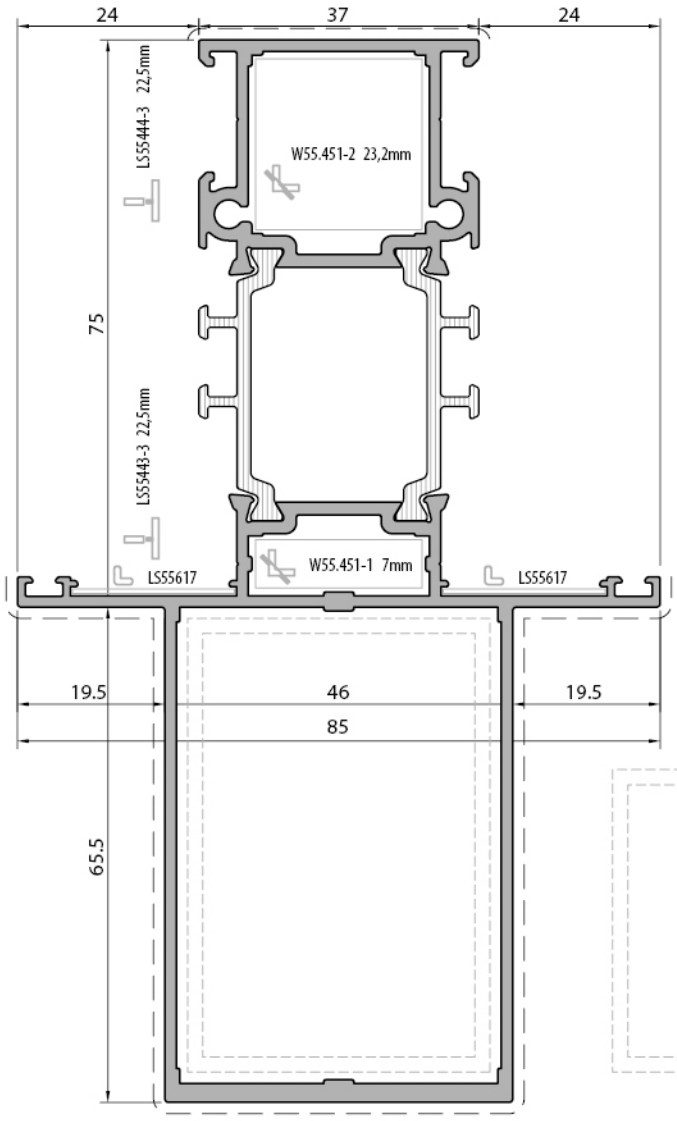

Orta Kayıt Profili / *Mullion profile*	
W75+15.204	
Weight : 2,471 kg/m	
Ix : 166,82 cm⁴	Wx : 23,30 cm³
Iy : 26,30 cm⁴	Wy : 6,19 cm³

Yüksek Yalıtımlı Orta Kayıt Profili *High insulated mullion profile*
W75+15.204h
Weight : 2,916 kg/m

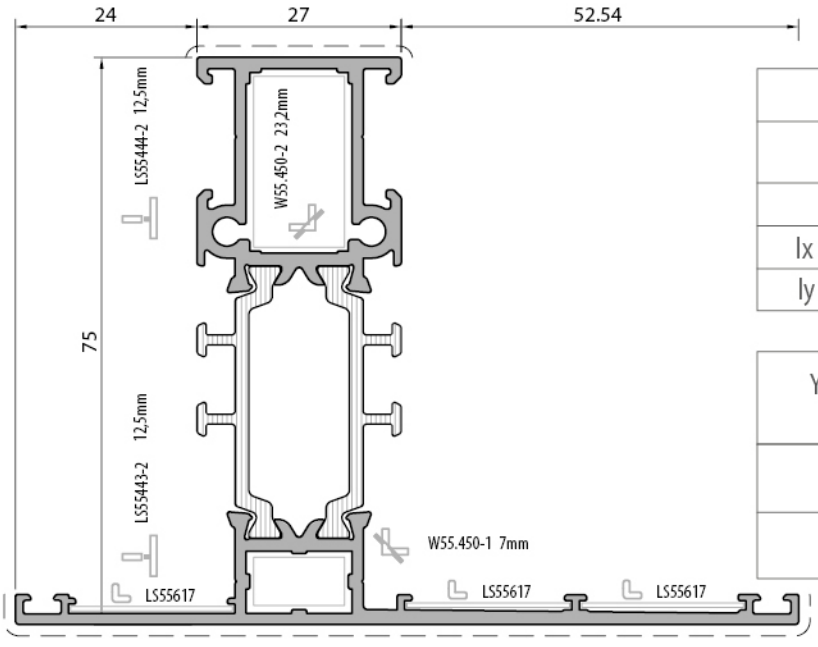

Orta Kayıt Profili / *Mullion profile*	
W75+15.210	
Weight : 1,614 kg/m	
Ix : 40,47 cm⁴	Wx : 8,75 cm³
Iy : 19,25 cm⁴	Wy : 3,20 cm³

Yüksek Yalıtımlı Orta Kayıt Profili *High insulated mullion profile*
W75+15.210h
Weight : 1,840 kg/m

Profil değerleri teoriktir. Ağırlık olarak teslimde yapılan tartım geçerlidir. Profil imalatları TS EN 12020-02 ve TS EN 755-9 tolaransı, Moment değerleri EN 14024'e göre hesaplanmıştır.
Profile values are theoretical pre-shipment weight will be valid. The tolerances of Profile manufacturing are calculated according to EN 12020-2 and TS EN 755-9; moment values are calculated according to EN 14024.

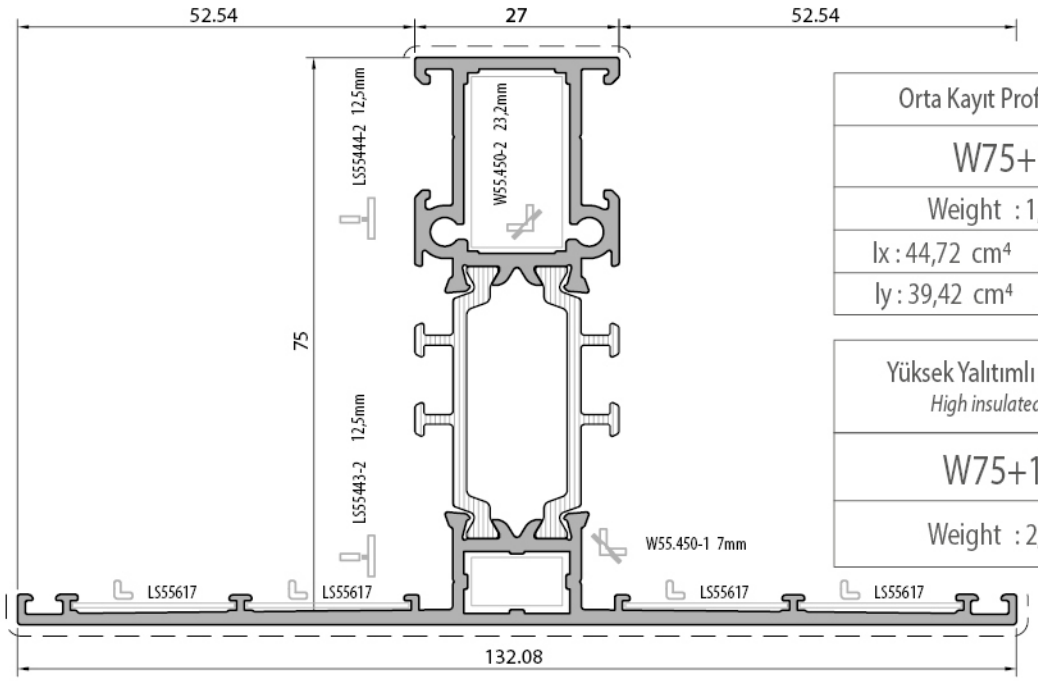

Orta Kayıt Profili / *Mullion profile*	
W75+15.211	
Weight : 1,788 kg/m	
Ix : 44,72 cm⁴	Wx : 6,77 cm³
Iy : 39,42 cm⁴	Wy : 7,99 cm³

Yüksek Yalıtımlı Orta Kayıt Profili *High insulated mullion profile*
W75+15.210h
Weight : 2,014 kg/m

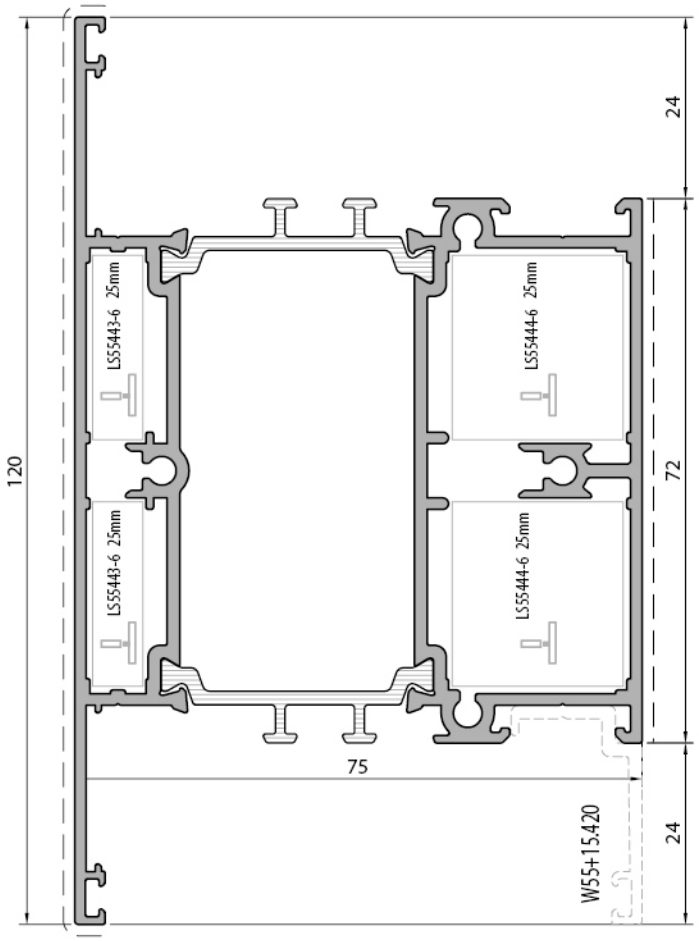

Orta Kayıt Etek Profili *Mullion+battom sash profile*	
W75+15.216	
Weight : 2,432 kg/m	
Ix : 64,69 cm⁴	Wx : 15,83 cm³
Iy : 57,55 cm⁴	Wy : 9,60 cm³

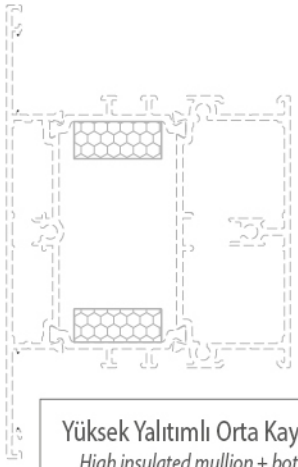

Yüksek Yalıtımlı Orta Kayıt +Etek Profili *High insulated mullion + bottom sash profile*
W75+15.216h
Weight : 2,884 kg/m

Profil değerleri teoriktir. Ağırlık olarak teslimde yapılan tartım geçerlidir. Profil imalatları TS EN 12020-02 ve TS EN 755-9 tolaransı, Moment değerleri EN 14024'e göre hesaplanmıştır.
Profile values are theoretical pre-shipment weight will be valid. The tolerances of Profile manufacturing are calculated according to EN 12020-2 and TS EN 755-9; moment values are calculated according to EN 14024.

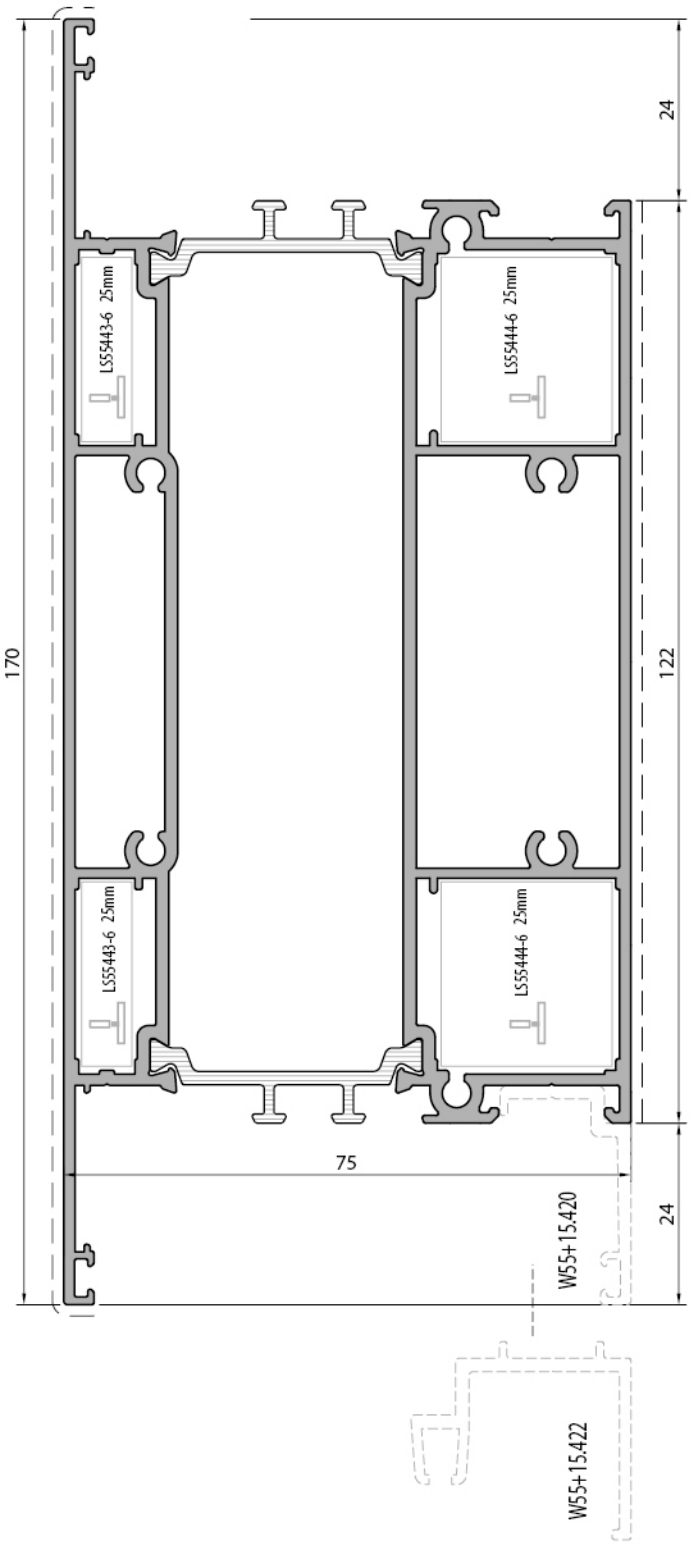

Orta Kayıt Etek Profili *Mullion+bottom sash profile*	
W75+15.215	
Weight : 3,537 kg/m	
Ix : 95,30 cm⁴	Wx : 23,53 cm³
Iy : 210,90 cm⁴	Wy : 24,81 cm³

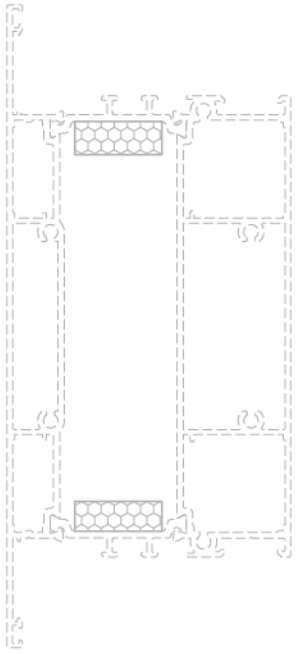

Yüksek Yalıtımlı Orta Kayıt + Etek Profili *High insulated mullion + bottom sash profile*
W75+15.215h
Weight : 3,989 kg/m

Profil değerleri teoriktir. Ağırlık olarak teslimde yapılan tartım geçerlidir. Profil imalatları TS EN 12020-02 ve TS EN 755-9 tolaransı, Moment değerleri EN 14024'e göre hesaplanmıştır.
Profile values are theoretical pre-shipment weight will be valid. The tolerances of Profile manufacturing are calculated according to EN 12020-2 and TS EN 755-9; moment values are calculated according to EN 14024.

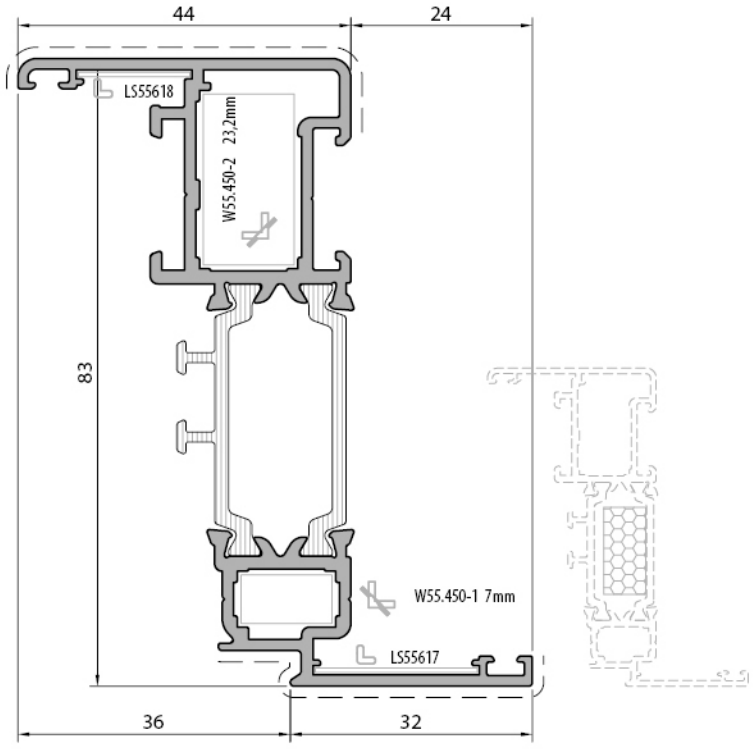

Kanat Profili (içe açılır) *Sash profile (inward opening)*	
W75+15.301	
Weight : 1,405 kg/m	
Ix : 41,28 cm⁴	Wx : 9,29 cm³
Iy : 4,45 cm⁴	Wy : 1,28 cm³

Yüksek Yalıtımlı Kanat Profili *High insulated sash profile*
W75+15.301h
Weight : 1,631 kg/m

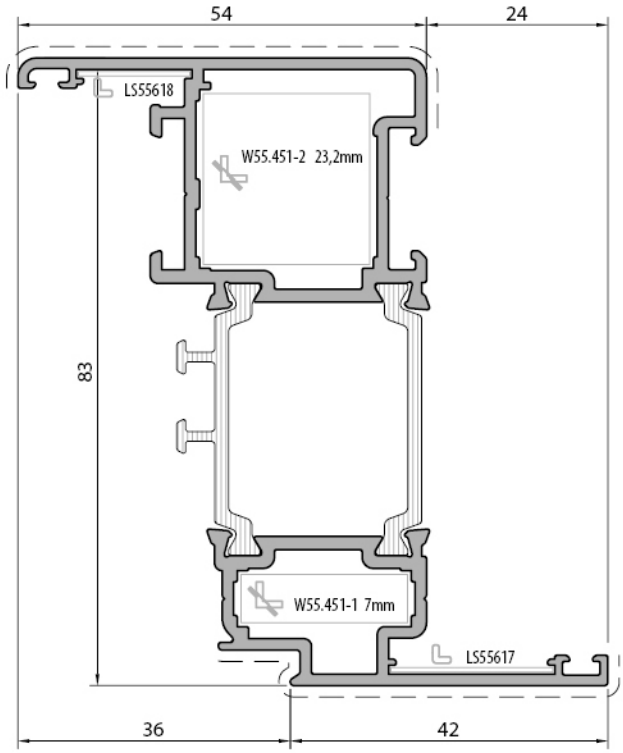

Kanat Profili (içe açılır) *Sash profile (inward opening)*	
W75+15.302	
Weight : 1,602 kg/m	
Ix : 50,26 cm⁴	Wx : 12,69 cm³
Iy : 8,83 cm⁴	Wy : 2,05 cm³

Yüksek Yalıtımlı Kanat Profili *High insulated sash profile*
W75+15.302h
Weight : 2,047 kg/m

Profil değerleri teoriktir. Ağırlık olarak teslimde yapılan tartım geçerlidir. Profil imalatları TS EN 12020-02 ve TS EN 755-9 tolaransı, Moment değerleri EN 14024'e göre hesaplanmıştır.
Profile values are theoretical pre-shipment weight will be valid. The tolerances of Profile manufacturing are calculated according to EN 12020-2 and TS EN 755-9; moment values are calculated according to EN 14024.

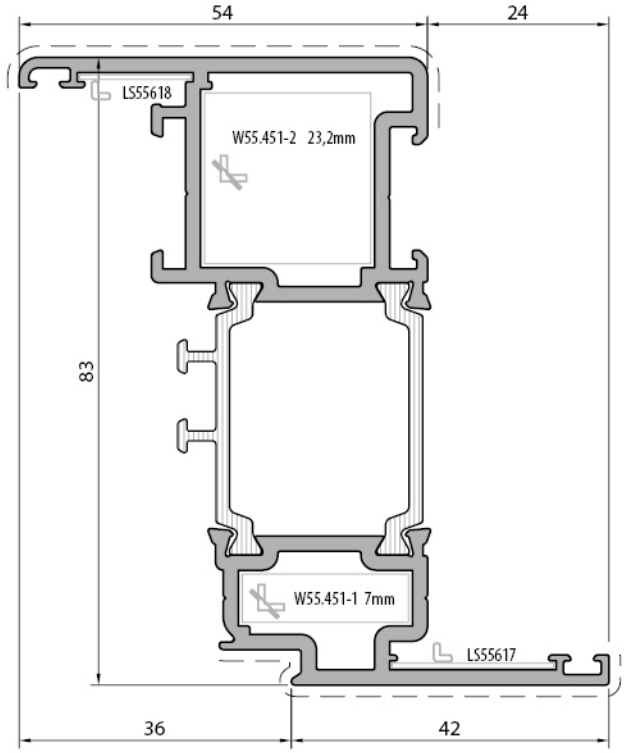

Kanat Profili (içe açılır) *Sash profile (inward opening)*	
W75+20.302	
Weight : 1,808 kg/m	
Ix : 59,49 cm⁴	Wx : 13,05 cm³
Iy : 10,08 cm⁴	Wy : 2,56 cm³

Yüksek Yalıtımlı Kanat Profili *High insulated sash profile*
W75+20.302h
Weight : 2,253 kg/m

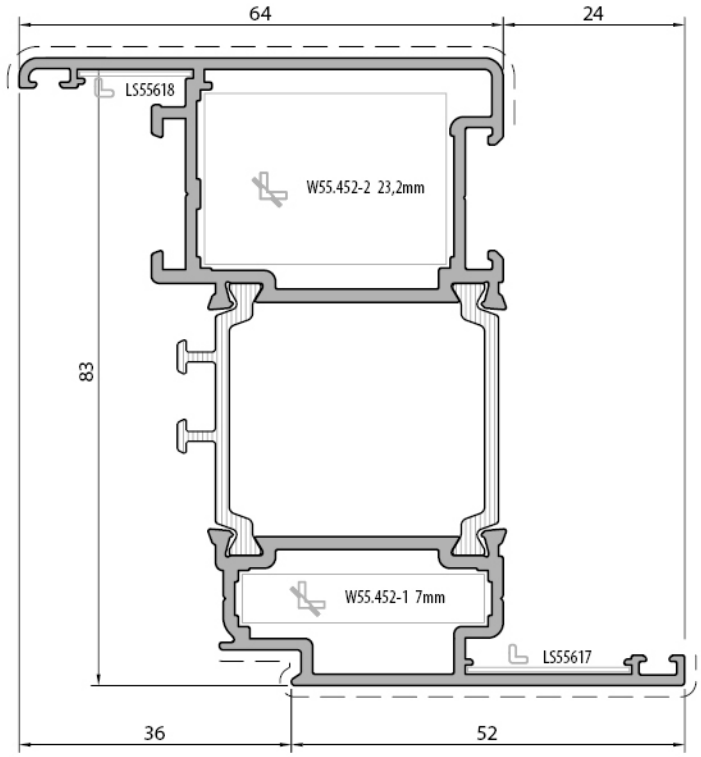

Kanat Profili (içe açılır) *Sash profile (inward opening)*	
W75+15.303	
Weight : 1,775 kg/m	
Ix : 53,15 cm⁴	Wx : 12,50 cm³
Iy : 15,29 cm⁴	Wy : 3,42 cm³

Yüksek Yalıtımlı Kanat Profili *High insulated sash profile*
W75+20.303h
Weight : 2,439 kg/m

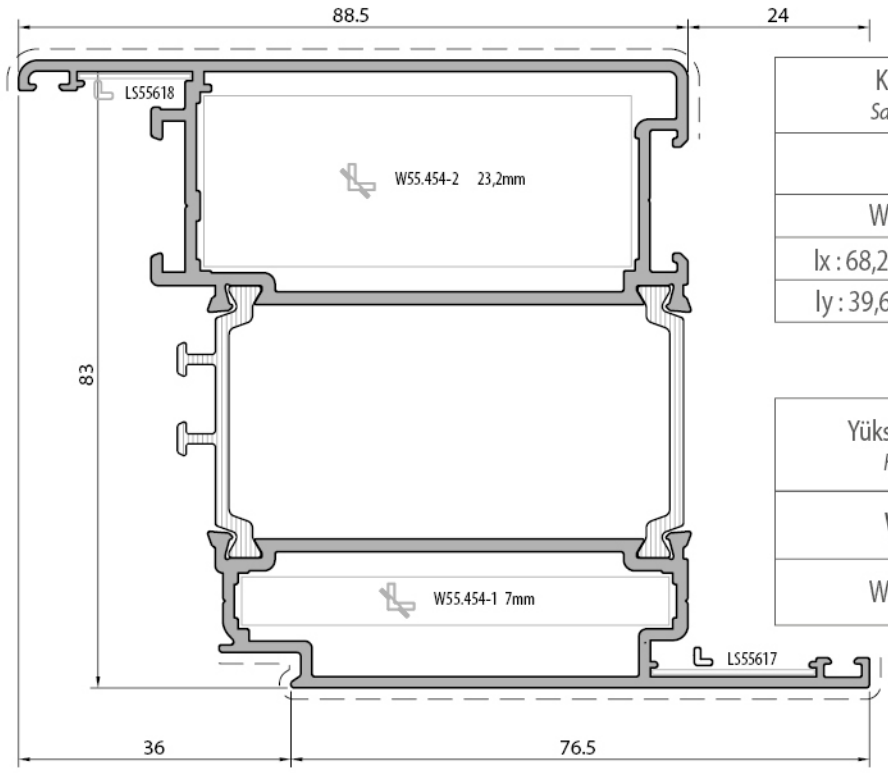

Kanat Profili (içe açılır) *Sash profile (inward opening)*	
W75+15.304	
Weight : 2,198 kg/m	
Ix : 68,27 cm⁴	Wx : 12,02 cm³
Iy : 39,61 cm⁴	Wy : 9,53 cm³

Yüksek Yalıtımlı Kanat Profili *High insulated sash profile*
W75+15.304h
Weight : 2,650 kg/m

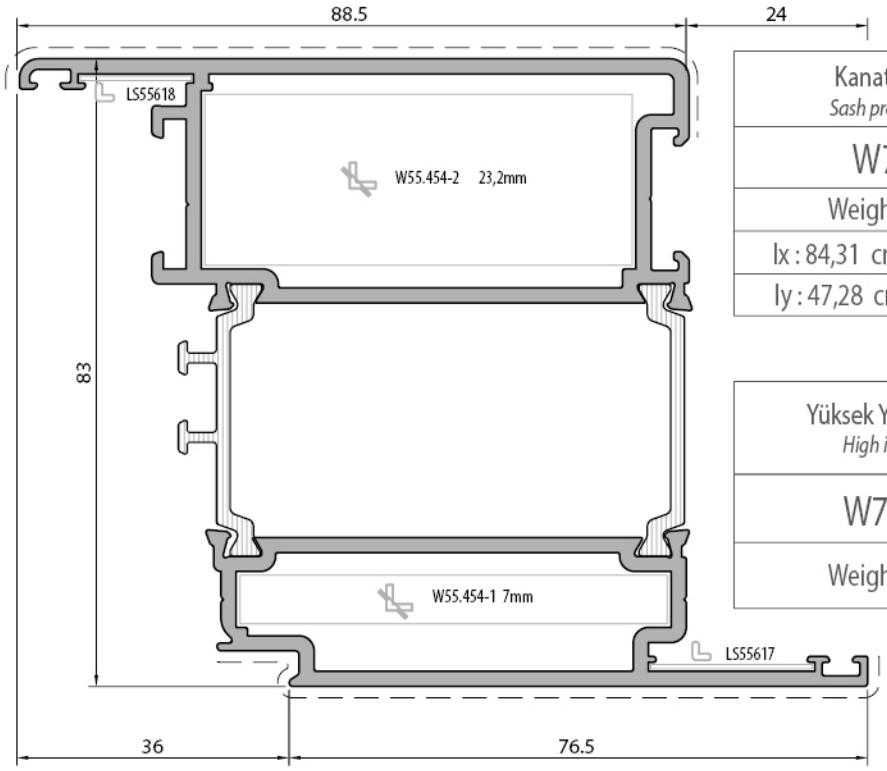

Kanat Profili (içe açılır) *Sash profile (inward opening)*	
W75+20.304	
Weight : 2,548 kg/m	
Ix : 84,31 cm⁴	Wx : 20,21 cm³
Iy : 47,28 cm⁴	Wy : 8,46 cm³

Yüksek Yalıtımlı Kanat Profili *High insulated sash profile*
W75+20.304h
Weight : 2,650 kg/m

Profil değerleri teoriktir. Ağırlık olarak teslimde yapılan tartım geçerlidir. Profil imalatları TS EN 12020-02 ve TS EN 755-9 tolaransı, Moment değerleri EN 14024'e göre hesaplanmıştır.
Profile values are theoretical pre-shipment weight will be valid. The tolerances of Profile manufacturing are calculated according to EN 12020-2 and TS EN 755-9; moment values are calculated according to EN 14024.

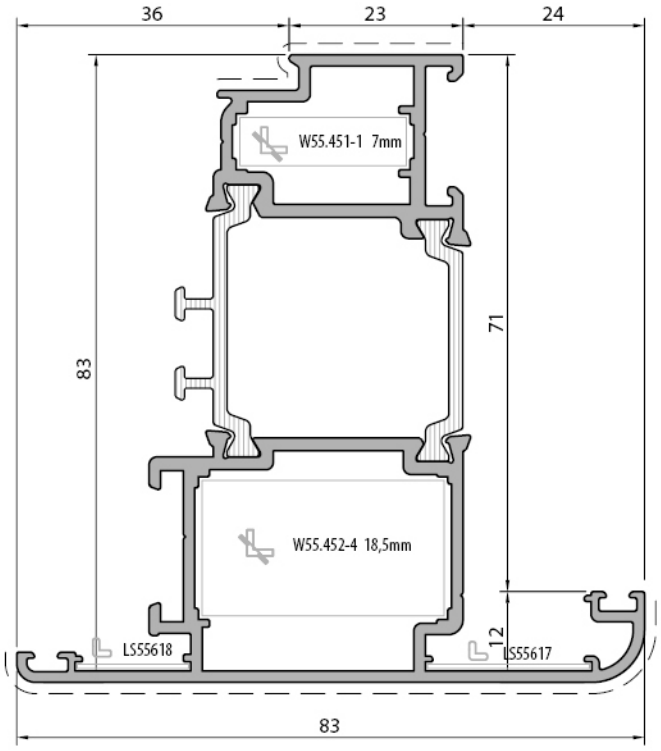

Kanat Profili (dışa açılır) *Sash profile (outward opening)*	
W75+15.310	
Weight : 1,776 kg/m	
Ix : 49,36 cm⁴	Wx : 13,42 cm³
Iy : 19,13 cm⁴	Wy : 4,51 cm³

Yüksek Yalıtımlı Kanat Profili *High insulated sash profile*
W75+15.310h
Weight : 2,221 kg/m

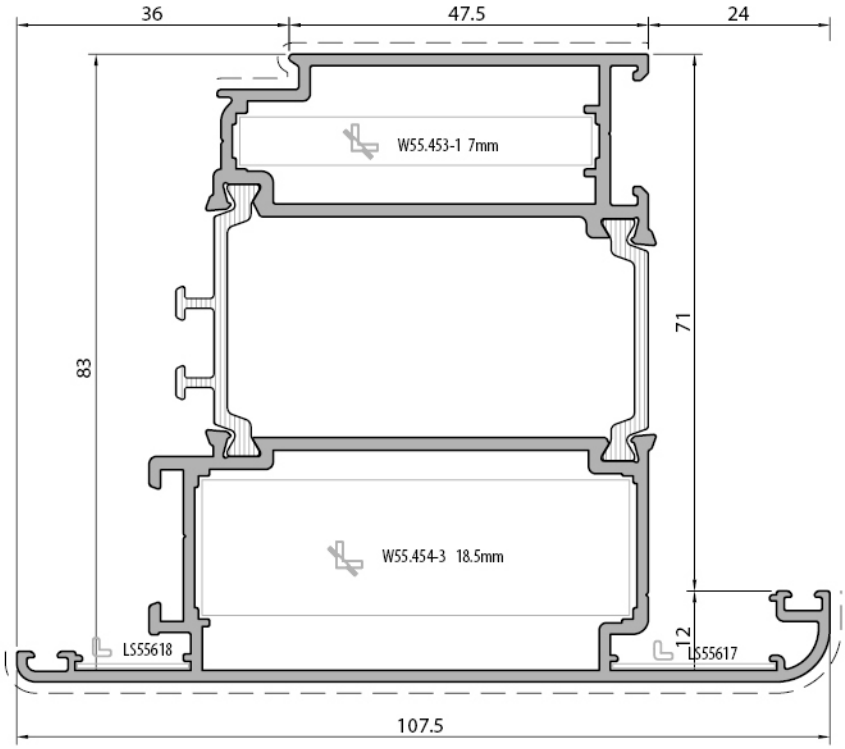

Kanat Profili (dışa açılır) *Sash profile (outward opening)*	
W75+15.311	
Weight : 2,199 kg/m	
Ix : 65,08 cm⁴	Wx : 13,84 cm³
Iy : 49,91 cm⁴	Wy : 9,11 cm³

Yüksek Yalıtımlı Kanat Profili *High insulated sash profile*
W75+15.311h
Weight : 2,651 kg/m

Profil değerleri teoriktir. Ağırlık olarak teslimde yapılan tartım geçerlidir. Profil imalatları TS EN 12020-02 ve TS EN 755-9 tolaransı, Moment değerleri EN 14024'e göre hesaplanmıştır.
Profile values are theoretical pre-shipment weight will be valid. The tolerances of Profile manufacturing are calculated according to EN 12020-2 and TS EN 755-9; moment values are calculated according to EN 14024.

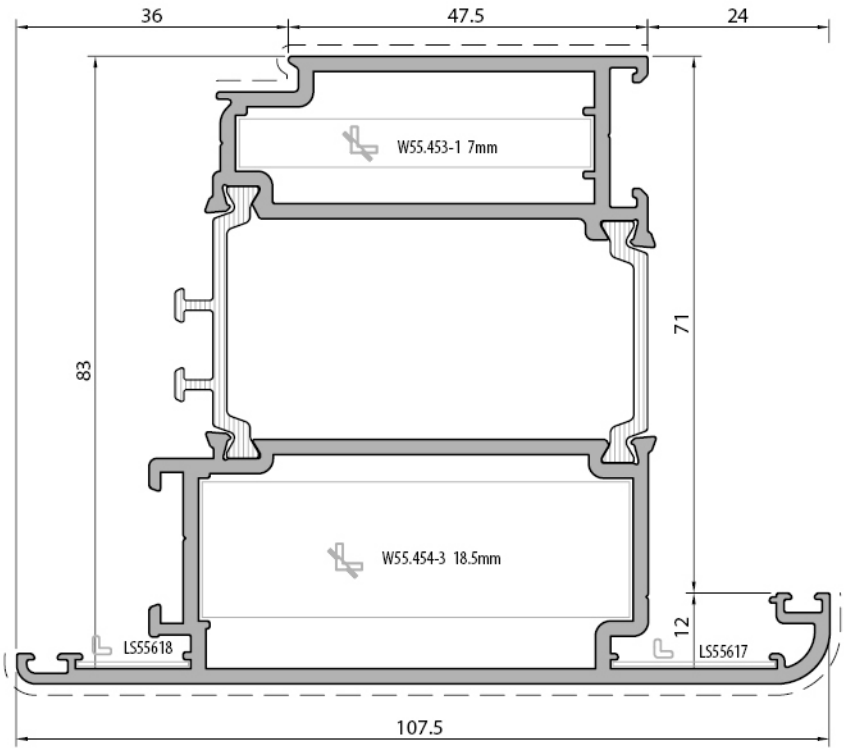

Kanat Profili (dışa açılır) *Sash profile (outward opening)*	
W75+20.311	
Weight : 2,551 kg/m	
Ix : 78,96 cm⁴	Wx : 16,57 cm³
Iy : 57,55 cm⁴	Wy : 10,48 cm³

Yüksek Yalıtımlı Kanat Profili *High insulated sash profile*
W75+20.311h
Weight : 2,221 kg/m

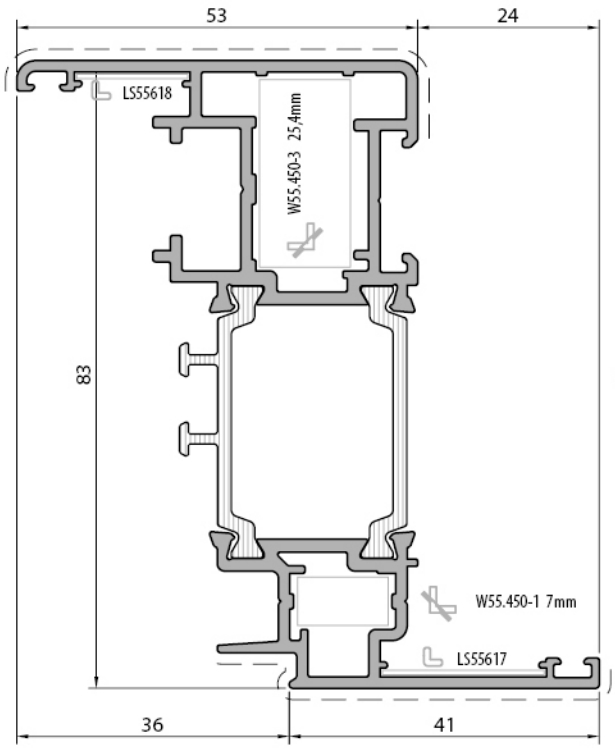

Kanat Profili (içe açılır) *Sash profile (inward opening)*	
W75+15.316	
Weight : 1,623 kg/m	
Ix : 46,64 cm⁴	Wx : 10,55 cm³
Iy : 7,58 cm⁴	Wy : 1,96 cm³

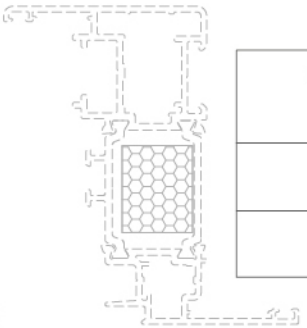

Yüksek Yalıtımlı Kanat Profili *High insulated sash profile*
W75+15.316h
Weight : 1,849 kg/m

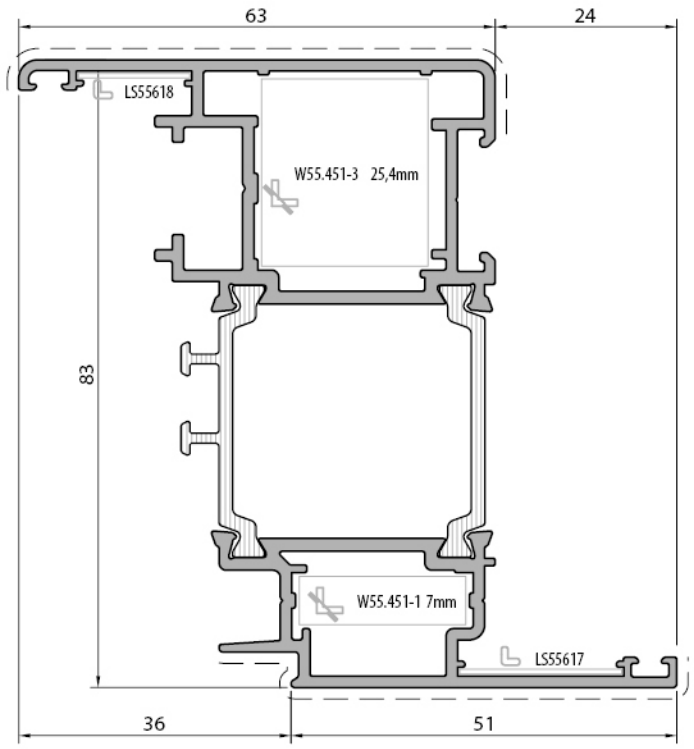

Kanat Profili (içe açılır) *Sash profile (inward opening)*	
W75+15.317	
Weight : 1,796 kg/m	
Ix : 53,28 cm⁴	Wx : 15,55 cm³
Iy : 13,58 cm⁴	Wy : 3,11 cm³

Yüksek Yalıtımlı Kanat Profili *High insulated sash profile*
W75+15.317h
Weight : 2,241 kg/m

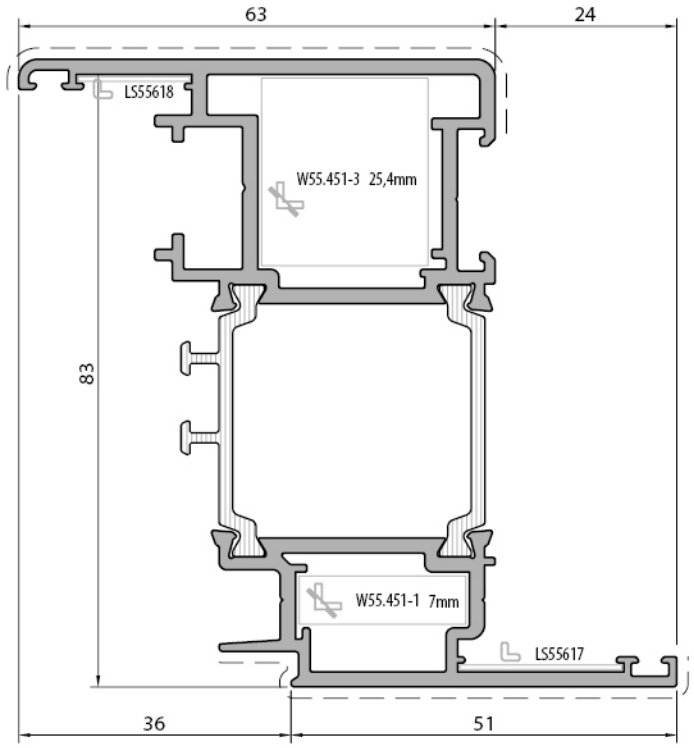

Kanat Profili (içe açılır) *Sash profile (inward opening)*	
W75+20.317	
Weight : 1,990 kg/m	
Ix : 69,14 cm⁴	Wx : 17,72 cm³
Iy : 15,16 cm⁴	Wy : 3,47 cm³

Yüksek Yalıtımlı Kanat Profili *High insulated sash profile*
W75+20.317h
Weight : 2,435 kg/m

Profil değerleri teoriktir. Ağırlık olarak teslimde yapılan tartım geçerlidir. Profil imalatları TS EN 12020-02 ve TS EN 755-9 tolaransı, Moment değerleri EN 14024'e göre hesaplanmıştır.
Profile values are theoretical pre-shipment weight will be valid. The tolerances of Profile manufacturing are calculated according to EN 12020-2 and TS EN 755-9; moment values are calculated according to EN 14024.

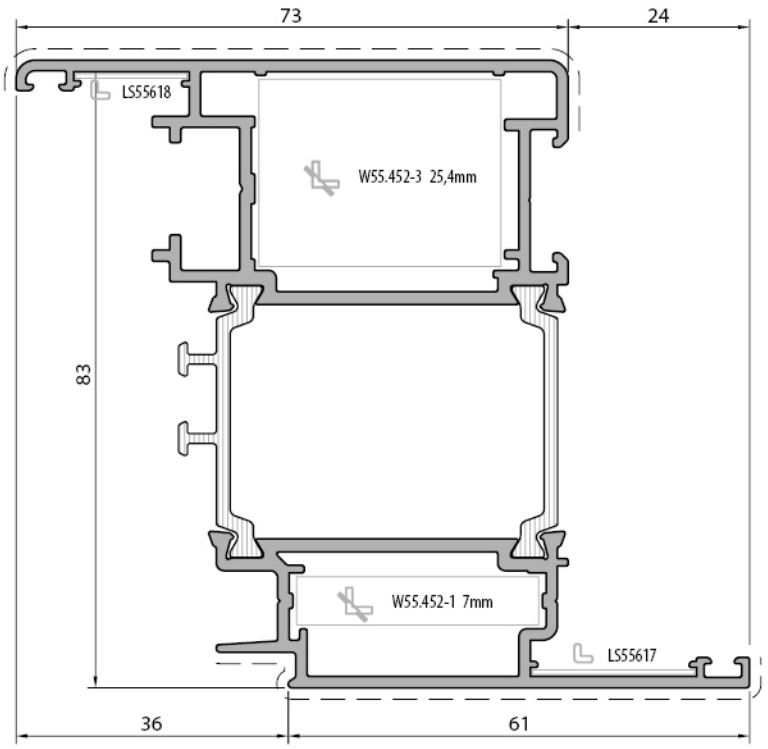

Kanat Profili (içe açılır) *Sash profile (inward opening)*	
W75+15.318	
Weight : 1,969 kg/m	
Ix : 59,63 cm⁴	Wx : 17,75 cm³
Iy : 21,84 cm⁴	Wy : 4,48 cm³

Yüksek Yalıtımlı Kanat Profili *High insulated sash profile*
W75+15.318h
Weight : 2,633 kg/m

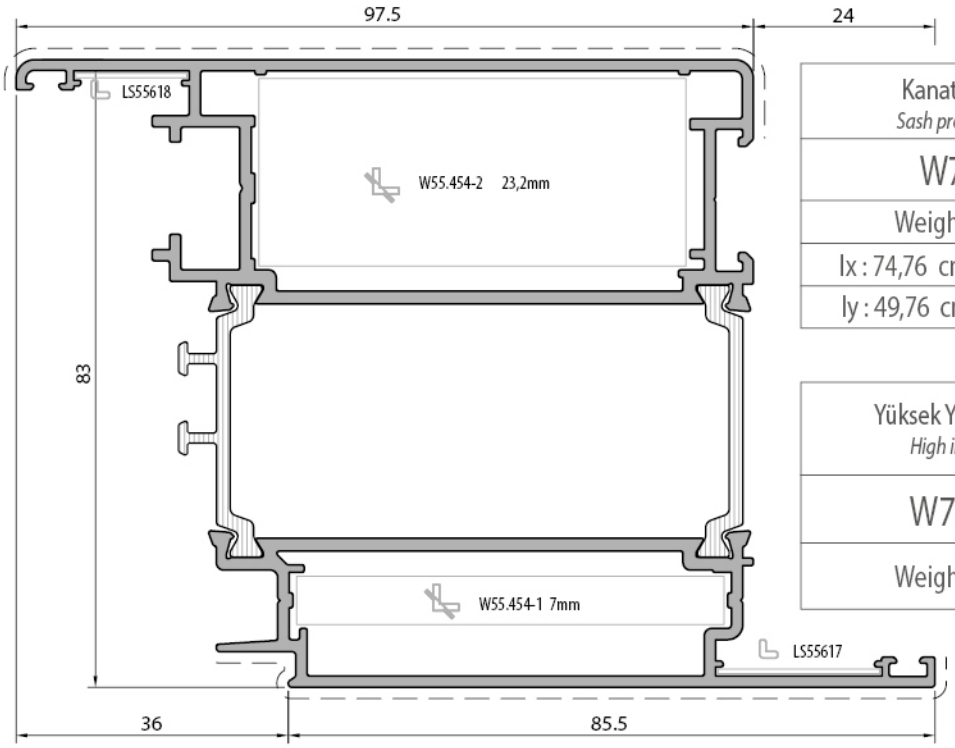

Kanat Profili (içe açılır) *Sash profile (inward opening)*	
W75+15.319	
Weight : 2,392 kg/m	
Ix : 74,76 cm⁴	Wx : 23,06 cm³
Iy : 49,76 cm⁴	Wy : 8,13 cm³

Yüksek Yalıtımlı Kanat Profili *High insulated sash profile*
W75+15.319h
Weight : 2,844 kg/m

Profil değerleri teoriktir. Ağırlık olarak teslimde yapılan tartım geçerlidir. Profil imalatları TS EN 12020-02 ve TS EN 755-9 tolaransı, Moment değerleri EN 14024'e göre hesaplanmıştır.
Profile values are theoretical pre-shipment weight will be valid. The tolerances of Profile manufacturing are calculated according to EN 12020-2 and TS EN 755-9; moment values are calculated according to EN 14024.

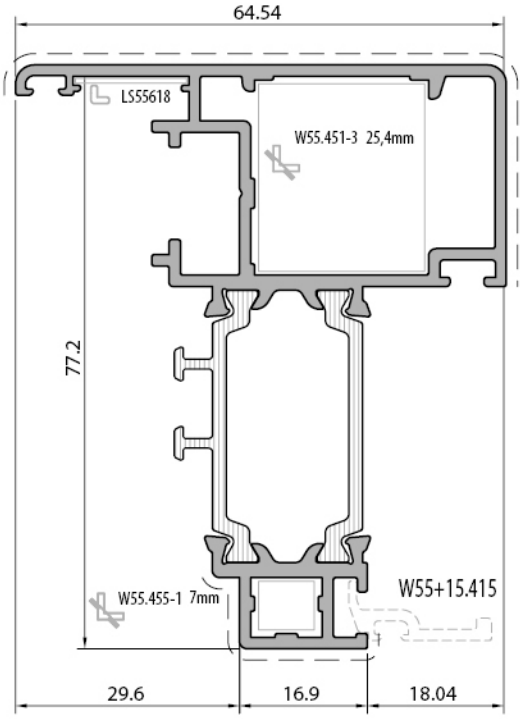

Kanat Profili (gizli kanat) *Sash profile (hidden sash)*	
W75+15.320	
Weight : 1,467 kg/m	
Ix : 531,39 cm⁴	Wx : 6,51 cm³
Iy : 10,52 cm⁴	Wy : 2,81 cm³

Yüksek Yalıtımlı Kanat Profili *High insulated sash profile*
W75+15.318h
Weight : 1,693 kg/m

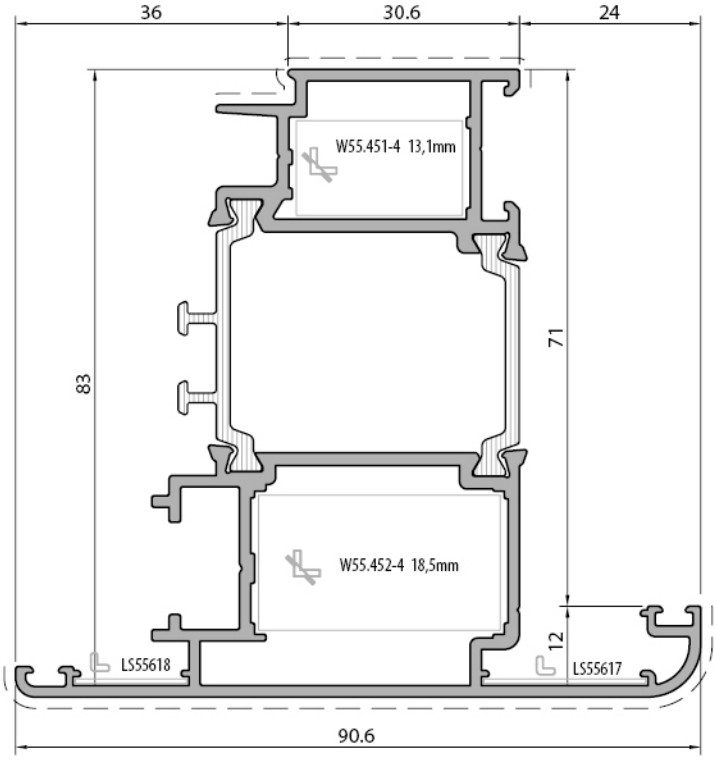

Kanat Profili (dışa açılır) *Sash profile (outward opening)*	
W75+15.325	
Weight : 1,922 kg/m	
Ix : 53,94 cm⁴	Wx : 10,93 cm³
Iy : 25,26 cm⁴	Wy : 5,43 cm³

Yüksek Yalıtımlı Kanat Profili *High insulated sash profile*
W75+15.325h
Weight : 2,374 kg/m

Profil değerleri teoriktir. Ağırlık olarak teslimde yapılan tartım geçerlidir. Profil imalatları TS EN 12020-02 ve TS EN 755-9 tolaransı, Moment değerleri EN 14024'e göre hesaplanmıştır.
Profile values are theoretical pre-shipment weight will be valid. The tolerances of Profile manufacturing are calculated according to EN 12020-2 and TS EN 755-9; moment values are calculated according to EN 14024.

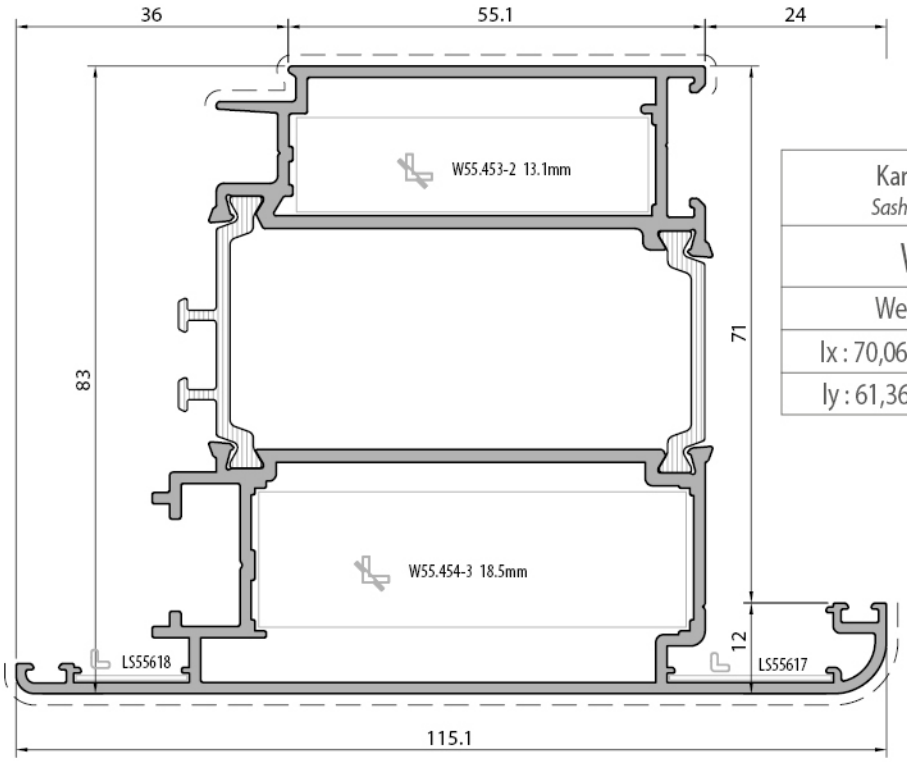

Kanat Profili (dışa açılır) *Sash profile (outward opening)*	
W75+15.326	
Weight : 2,349 kg/m	
Ix : 70,06 cm⁴	Wx : 14,88 cm³
Iy : 61,36 cm⁴	Wy : 10,46 cm³

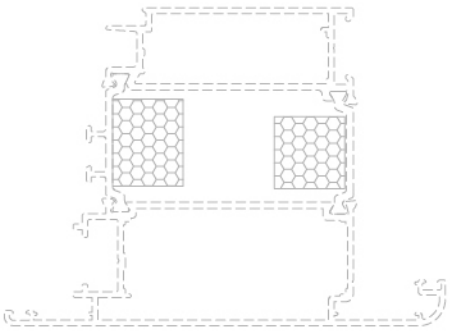

Yüksek Yalıtımlı Kanat Profili *High insulated sash profile*
W75+15.326h
Weight : 2,801 kg/m

Profil değerleri teoriktir. Ağırlık olarak teslimde yapılan tartım geçerlidir. Profil imalatları TS EN 12020-02 ve TS EN 755-9 tolaransı, Moment değerleri EN 14024'e göre hesaplanmıştır.
Profile values are theoretical pre-shipment weight will be valid. The tolerances of Profile manufacturing are calculated according to EN 12020-2 and TS EN 755-9; moment values are calculated according to EN 14024.

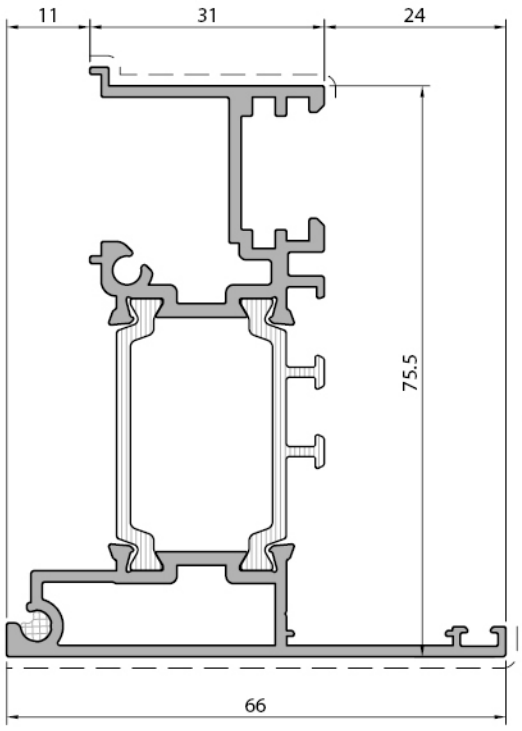

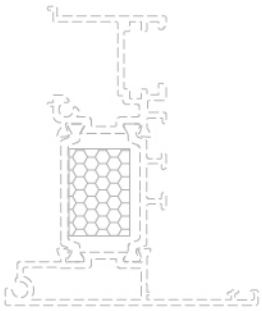

Çift Kanat Adaptör Profili *Double sash adapter profile*
W75+15.401
Weight : 1,344 kg/m

Yüksek Yalıtımlı Çift Kanat Adaptör Profili *High insulated double sash adapter profile*
W75+15.401h
Weight : 1,570 kg/m

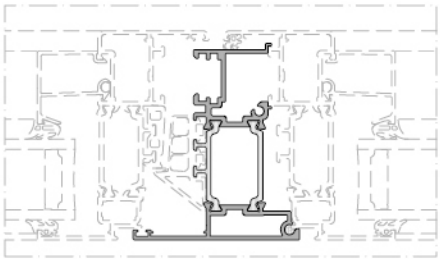

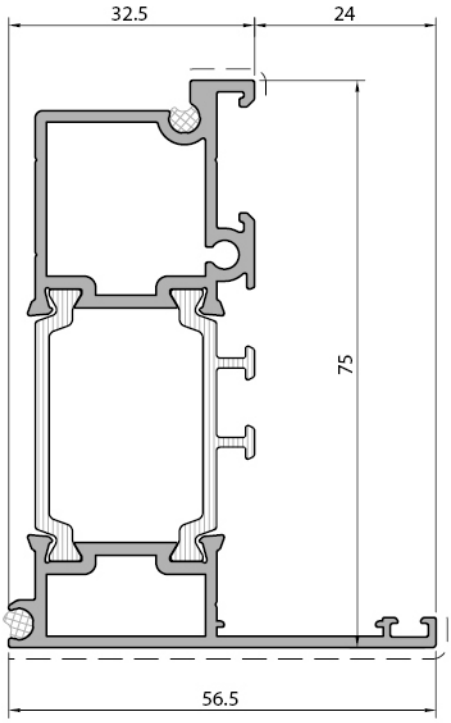

Kasa Adaptör Profili *Double sash adapter profile*
W75+15.402
Weight : 1,223 kg/m

Yüksek Yalıtımlı Kasa Adaptör Profili *High insulated frame adapter profile*
W75+15.402h
Weight : 1,449 kg/m

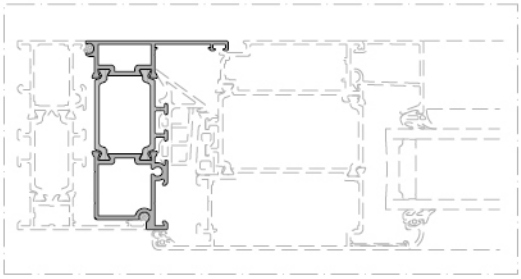

Profil değerleri teoriktir. Ağırlık olarak teslimde yapılan tartım geçerlidir. Profil imalatları TS EN 12020-02 ve TS EN 755-9 tolaransı, Moment değerleri EN 14024'e göre hesaplanmıştır.
Profile values are theoretical pre-shipment weight will be valid. The tolerances of Profile manufacturing are calculated according to EN 12020-2 and TS EN 755-9; moment values are calculated according to EN 14024.

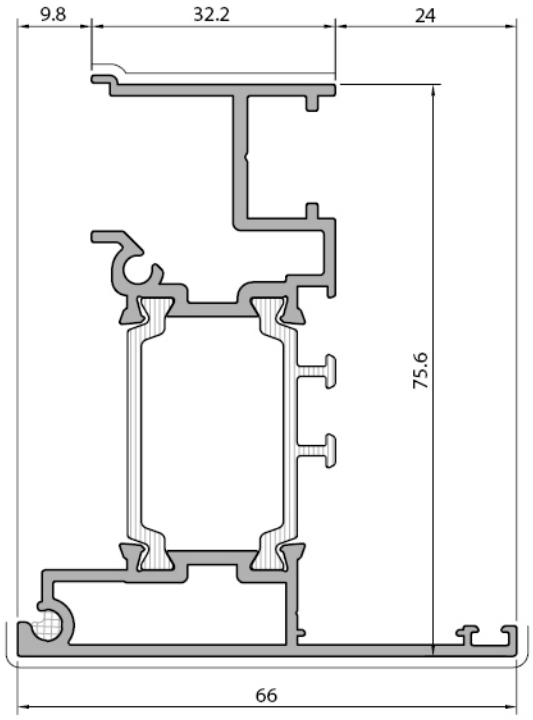

Çift Kanat Adaptör Profili *Double sash adapter profile*
W75+15.403
Weight : 1,326 kg/m

Yüksek Yalıtımlı Çift Kanat Adaptör Profili *High insulated double sash adapter profile*
W75+15.403h
Weight : 1,552 kg/m

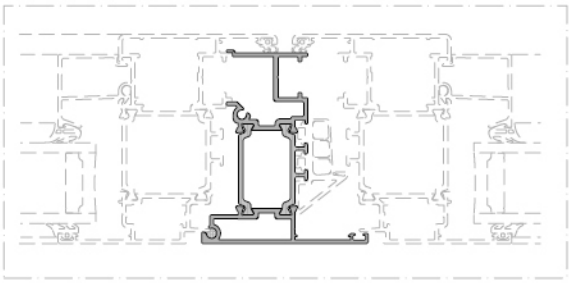

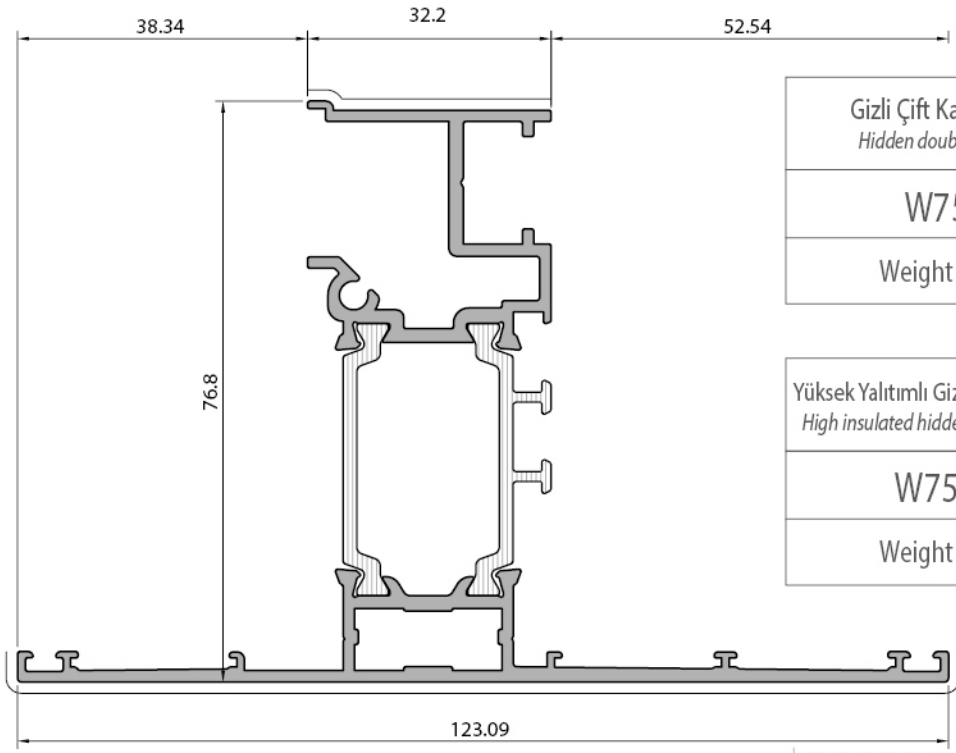

Gizli Çift Kanat Adaptör Profili *Hidden double sash adapter profile*
W75+15.410
Weight : 1,577 kg/m

Yüksek Yalıtımlı Gizli Çift Kanat Adaptör Profili *High insulated hidden double sash adapter profile*
W75+15.410h
Weight : 1,803 kg/m

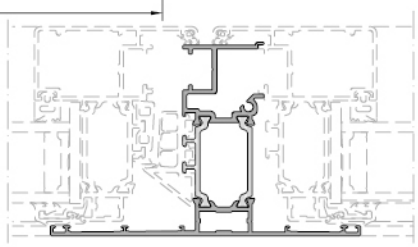

Profil değerleri teoriktir. Ağırlık olarak teslimde yapılan tartım geçerlidir. Profil imalatları TS EN 12020-02 ve TS EN 755-9 tolaransı, Moment değerleri EN 14024'e göre hesaplanmıştır.
Profile values are theoretical pre-shipment weight will be valid. The tolerances of Profile manufacturing are calculated according to EN 12020-2 and TS EN 755-9; moment values are calculated according to EN 14024.

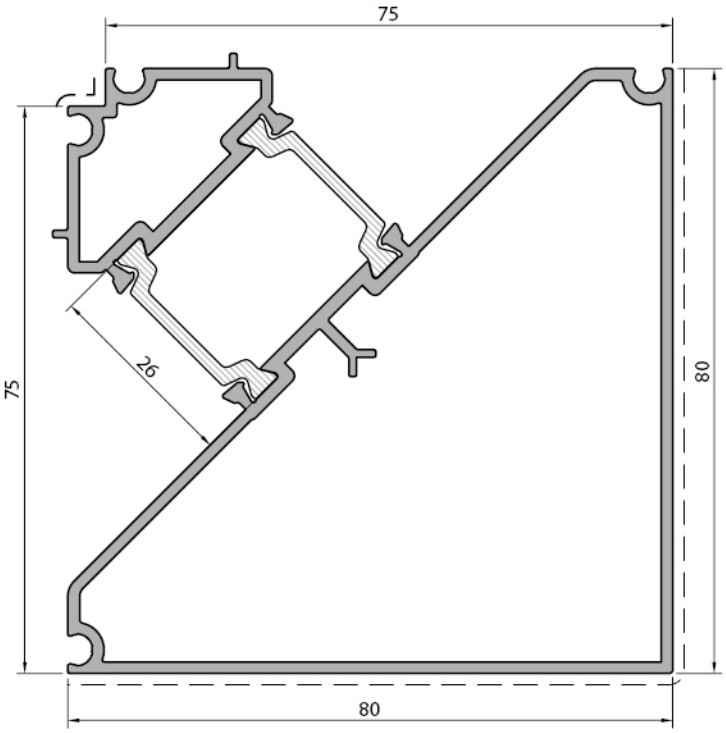

Köşe Profili / *corner profile* 90 ⁰	
W75+.15.411	
Weight : 1,900 kg/m	
Ix : 50,04 cm⁴	Wx : 9,06 cm³
Iy : 47,50 cm⁴	Wy : 8,38 cm³

Yüksek Yalıtımlı Köşe Profili *High insulated corner profile*
W75+15.411h
Weight : 2,100 kg/m

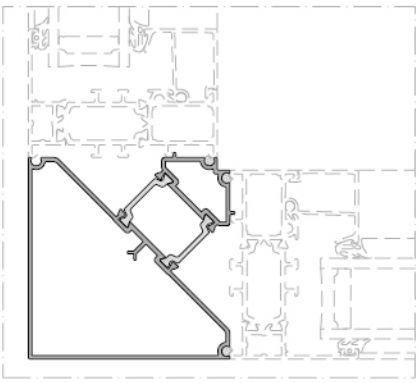

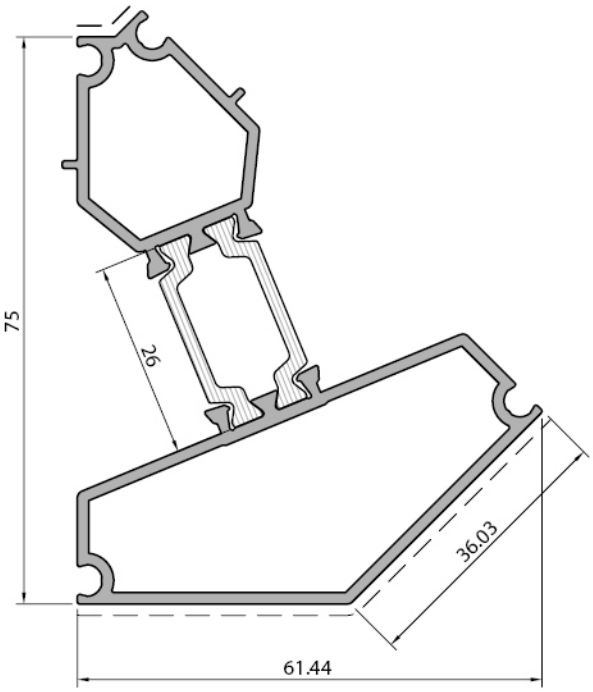

Köşe Profili / *corner profile* 135 ⁰	
W75+.15.412	
Weight : 1,303 kg/m	
Ix : 26,15 cm⁴	Wx : 5,56 cm³
Iy : 10,48 cm⁴	Wy : 3,15 cm³

Yüksek Yalıtımlı Köşe Profili *High insulated corner profile*
W75+15.412h
Weight : 1,503 kg/m

Profil değerleri teoriktir. Ağırlık olarak teslimde yapılan tartım geçerlidir. Profil imalatları TS EN 12020-02 ve TS EN 755-9 tolaransı, Moment değerleri EN 14024'e göre hesaplanmıştır.
Profile values are theoretical pre-shipment weight will be valid. The tolerances of Profile manufacturing are calculated according to EN 12020-2 and TS EN 755-9; moment values are calculated according to EN 14024.

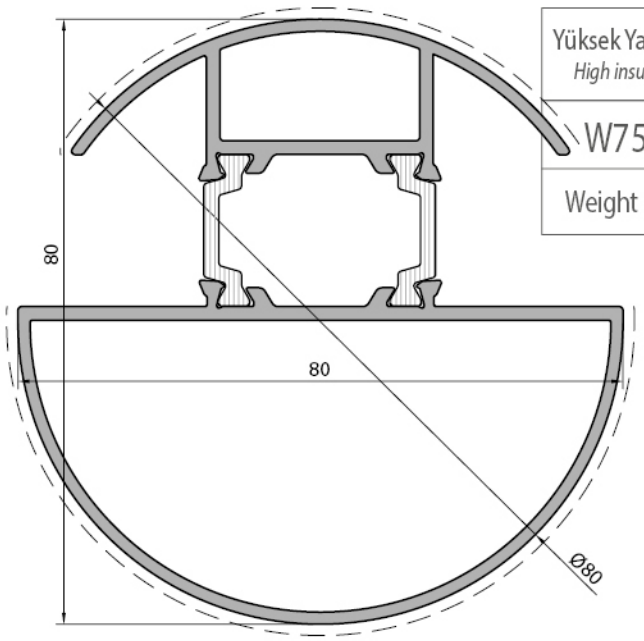

Yüksek Yalıtımlı Köşe Profili *High insulated corner profile*
W75+15.443h
Weight : 1,964 kg/m

Köşe Profili / *corner profile*	
W75+.15.443	
Weight : 1,804 kg/m	
Ix : 35,82 cm⁴	Wx : 8,14 cm³
Iy : 29,71 cm⁴	Wy : 7,42 cm³

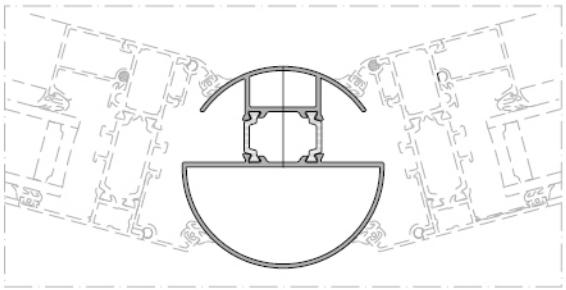

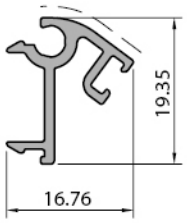

Köşe Adaptörü *Corner adapter*
W75+15.444
Weight : 0,129 kg/m

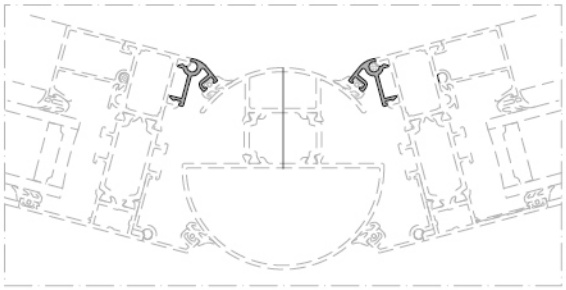

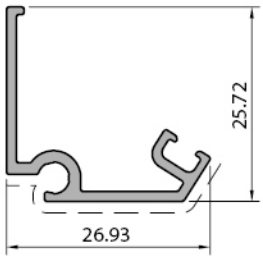

Köşe Adaptörü *Corner adapter*
W75+15.445
Weight : 0,129 kg/m

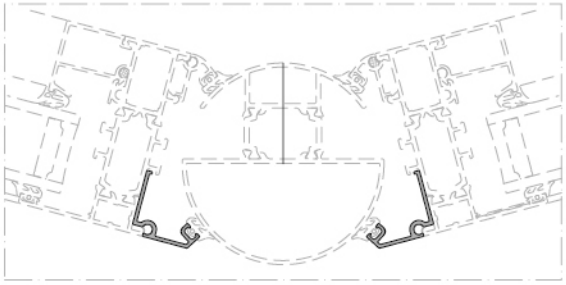

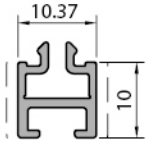

Tek Cam Adaptör Profili *Single glazing adapter profile*
FC.50.516
Weight : 0,129 kg/m

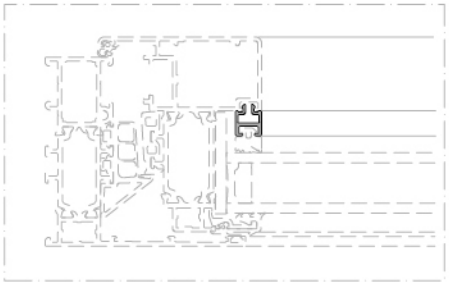

Profil değerleri teoriktir. Ağırlık olarak teslimde yapılan tartım geçerlidir. Profil imalatları TS EN 12020-02 ve TS EN 755-9 tolaransı, Moment değerleri EN 14024'e göre hesaplanmıştır.
Profile values are theoretical pre-shipment weight will be valid. The tolerances of Profile manufacturing are calculated according to EN 12020-2 and TS EN 755-9; moment values are calculated according to EN 14024.

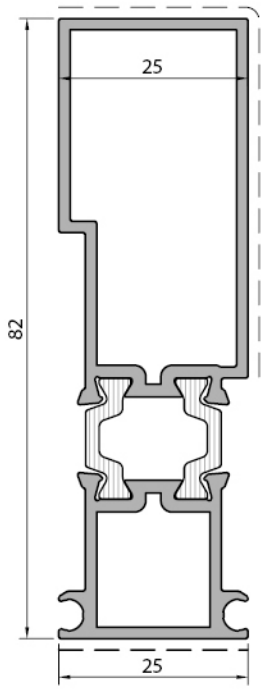

Birleşim Profili / *connection profile*	
W55+.15.413	
Weight : 1,164 kg/m	
Ix : 27,07 cm⁴	Wx : 21,20 cm³
Iy : 2,94 cm⁴	Wy : 0,67 cm³

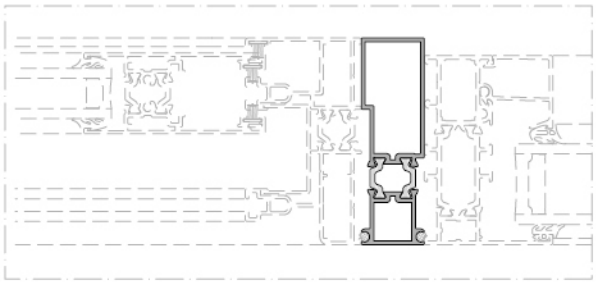

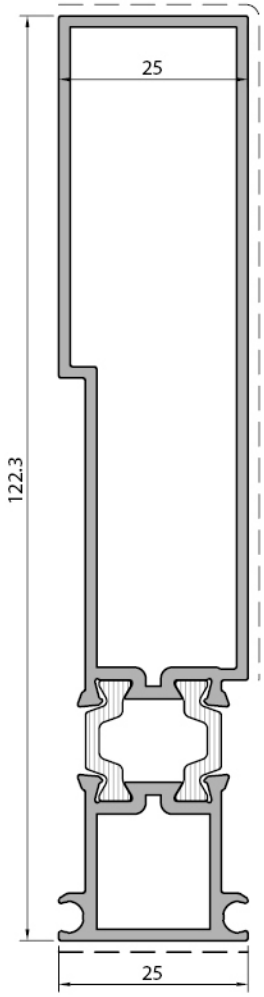

Birleşim Profili / *connection profile*	
W55+.15.414	
Weight : 1,490 kg/m	
Ix : 78,86 cm⁴	Wx : 61,03 cm³
Iy : 4,38 cm⁴	Wy : 0,66 cm³

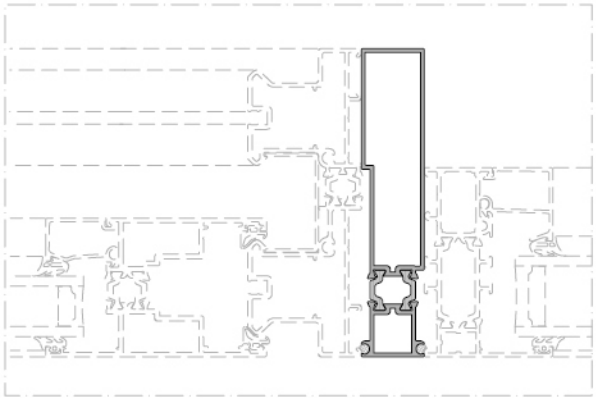

Profil değerleri teoriktir. Ağırlık olarak teslimde yapılan tartım geçerlidir. Profil imalatları TS EN 12020-02 ve TS EN 755-9 tolaransı, Moment değerleri EN 14024'e göre hesaplanmıştır.
Profile values are theoretical pre-shipment weight will be valid. The tolerances of Profile manufacturing are calculated according to EN 12020-2 and TS EN 755-9; moment values are calculated according to EN 14024.

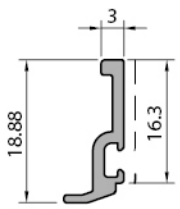

Cam Çıtası Profili *Glazing bead profile*
W55+15.415
Weight : 0,108 kg/m

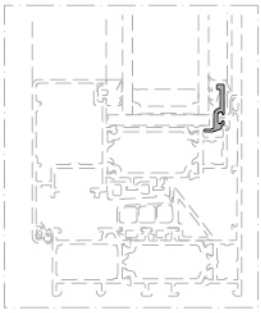

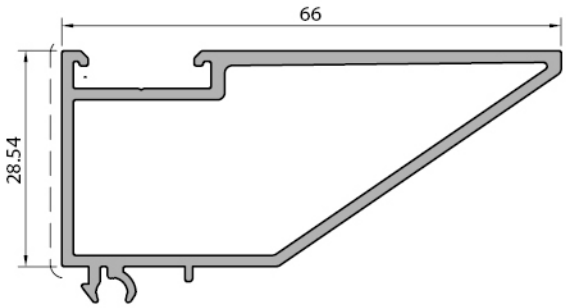

Kasa-Cam Çıta Adaptör Pr. *Frame-glazing bead adapter*
W55+15.416
Weight : 0,768 kg/m

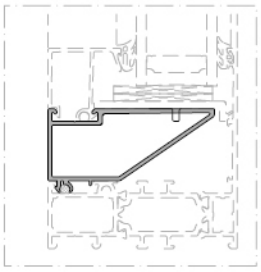

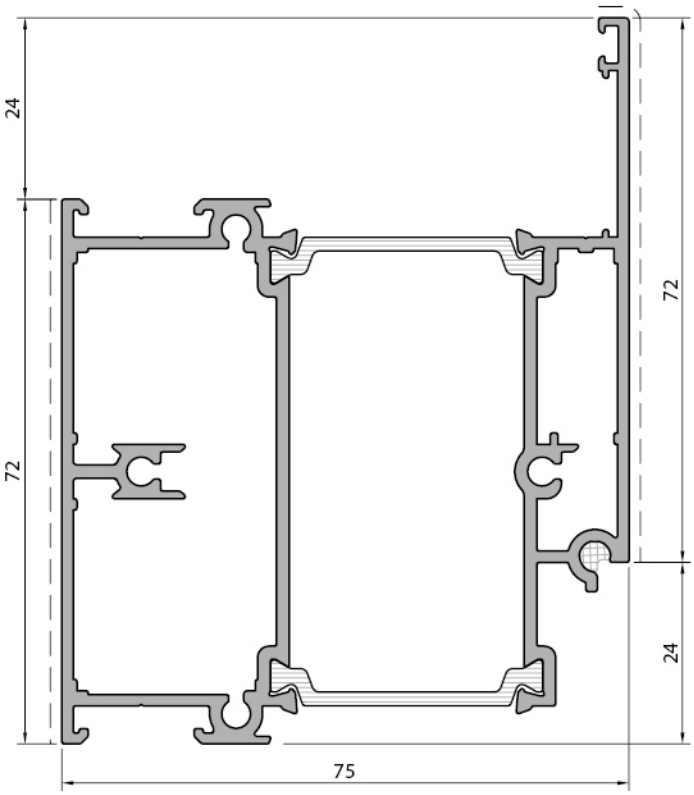

Kapı Altı Adaptör Profili *Battom door adapter profili*
W55+15.417
Weight : 2,081 kg/m

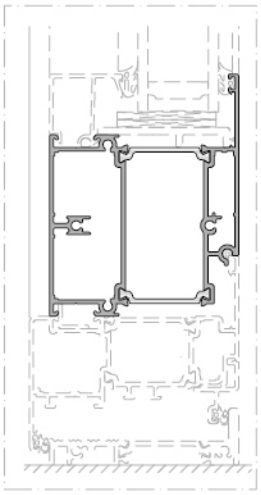

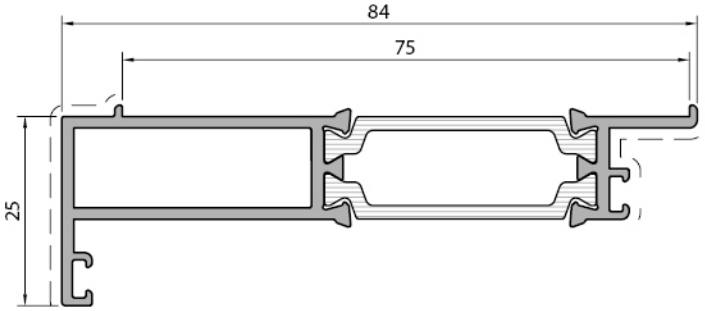

Kapı Altı Adaptör Profili *Battom door adapter profili*
W55+15.418
Weight : 0,801 kg/m

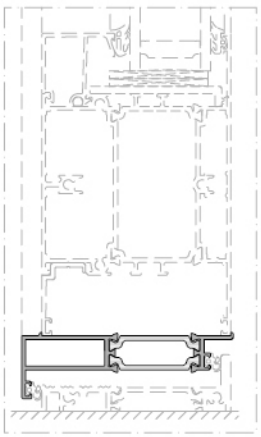

Profil değerleri teoriktir. Ağırlık olarak teslimde yapılan tartım geçerlidir. Profil imalatları TS EN 12020-02 ve TS EN 755-9 tolaransı, Moment değerleri EN 14024'e göre hesaplanmıştır.
Profile values are theoretical pre-shipment weight will be valid. The tolerances of Profile manufacturing are calculated according to EN 12020-2 and TS EN 755-9; moment values are calculated according to EN 14024.

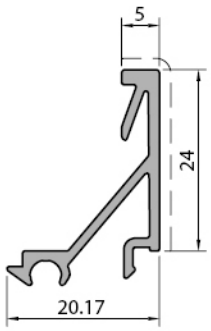

Cam Çıtası Profili *Glazing bead profile*
LS55430
Weight : 0,258 kg/m

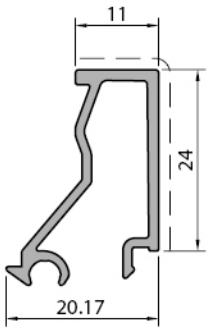

Cam Çıtası Profili *Glazing bead profile*
LS55431
Weight : 0,282 kg/m

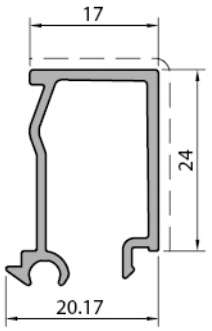

Cam Çıtası Profili *Glazing bead profile*
LS55432
Weight : 0,294 kg/m

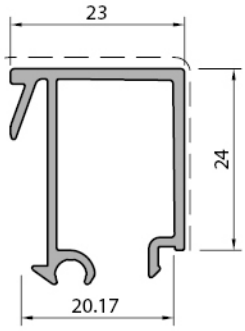

Cam Çıtası Profili *Glazing bead profile*
LS55433
Weight : 0,341 kg/m

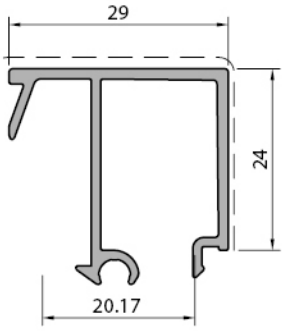

Cam Çıtası Profili *Glazing bead profile*
LS55434
Weight : 0,363 kg/m

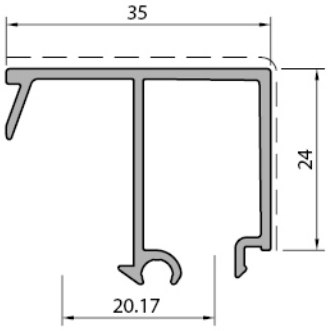

Cam Çıtası Profili *Glazing bead profile*
LS55435
Weight : 0,385 kg/m

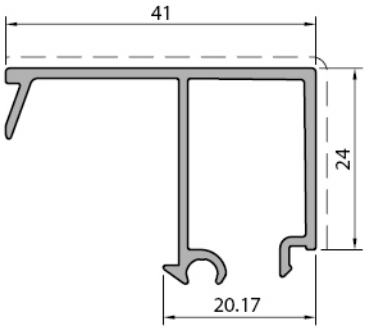

Cam Çıtası Profili *Glazing bead profile*
LS55436
Weight : 0,408 kg/m

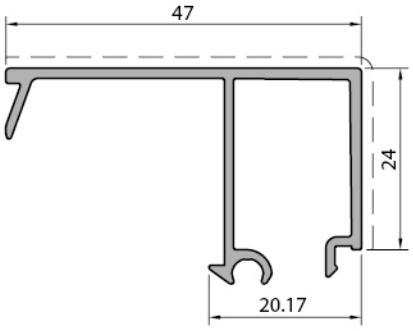

Cam Çıtası Profili *Glazing bead profile*
LS55437
Weight : 0,429 kg/m

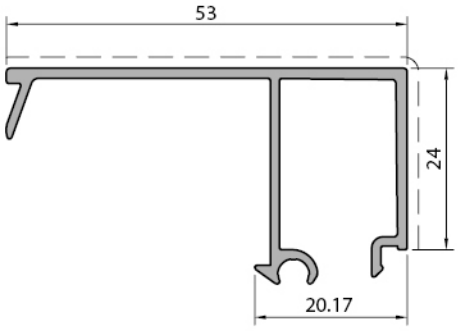

Cam Çıtası Profili *Glazing bead profile*
LS55438
Weight : 0,451 kg/m

Profil değerleri teoriktir. Ağırlık olarak teslimde yapılan tartım geçerlidir. Profil imalatları TS EN 12020-02 ve TS EN 755-9 tolaransı, Moment değerleri EN 14024'e göre hesaplanmıştır.
Profile values are theoretical pre-shipment weight will be valid. The tolerances of Profile manufacturing are calculated according to EN 12020-2 and TS EN 755-9; moment values are calculated according to EN 14024.

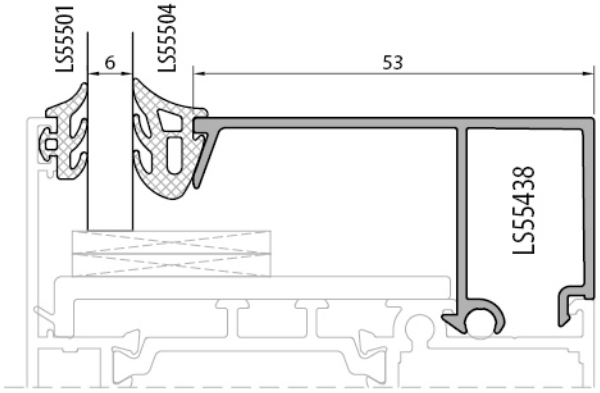
LS55501
6
LS55504
53
LS55438

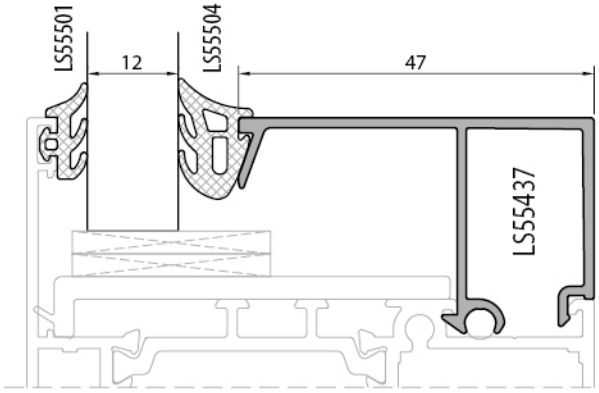
LS55501
12
LS55504
47
LS55437

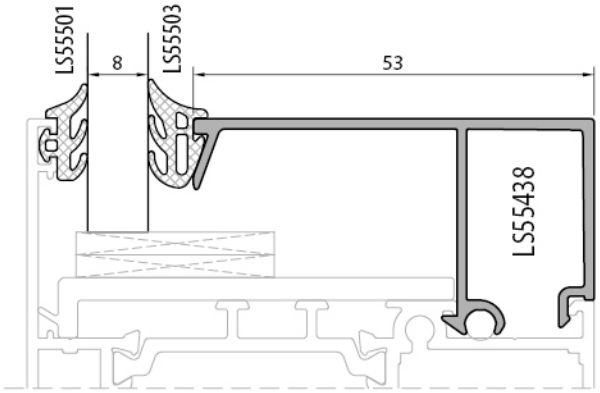
LS55501
8
LS55503
53
LS55438

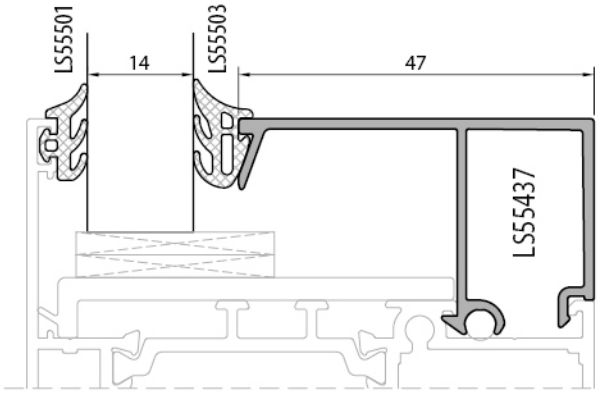
LS55501
14
LS55503
47
LS55437

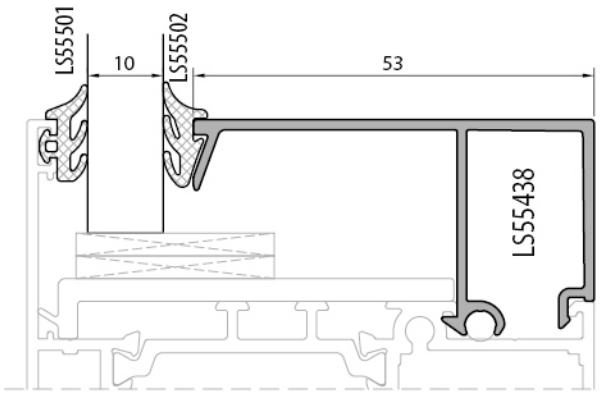
LS55501
10
LS55502
53
LS55438

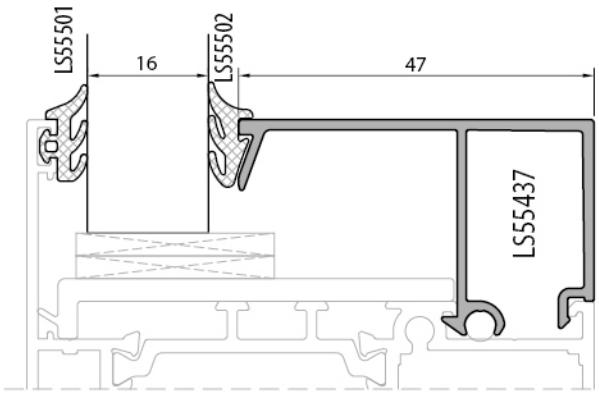
LS55501
16
LS55502
47
LS55437

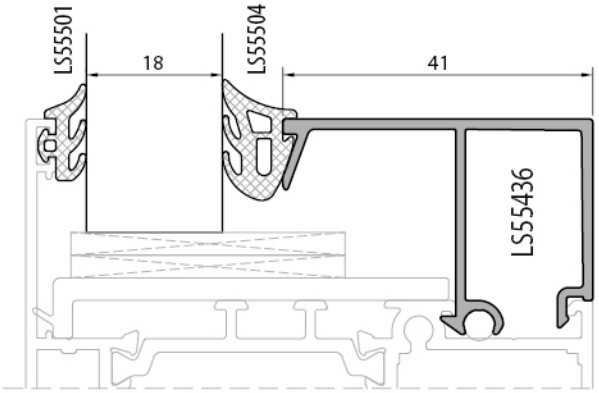
LS555501
18
LS555504
41
LS555436

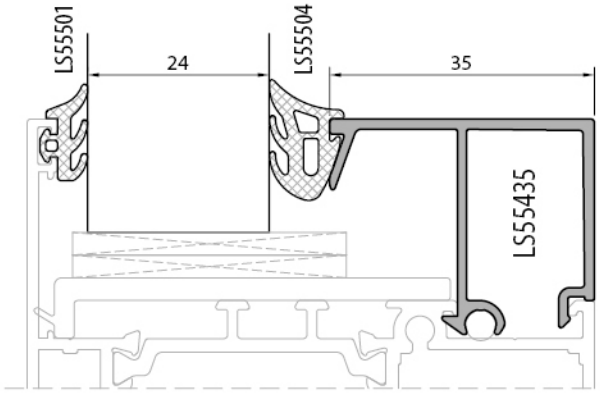
LS555501
24
LS555504
35
LS555435

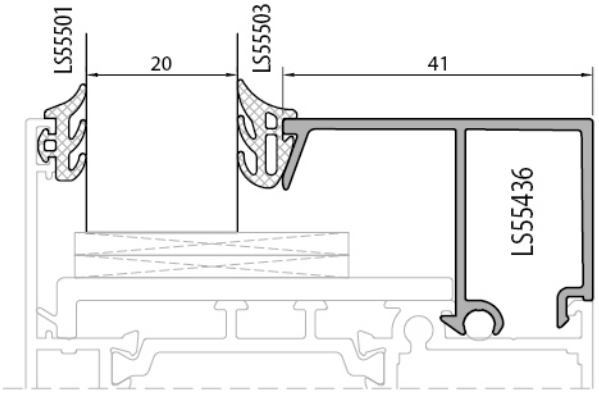
LS555501
20
LS555503
41
LS555436

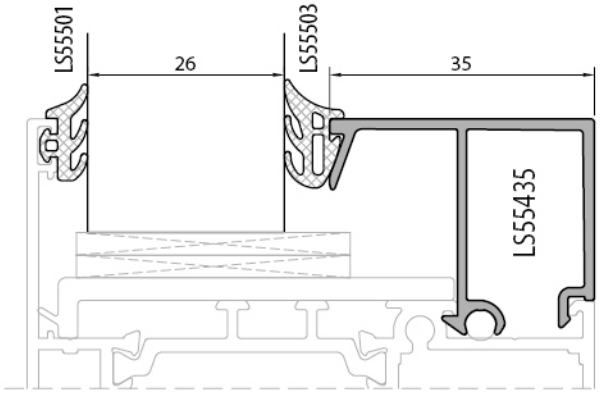
LS555501
26
LS555503
35
LS555435

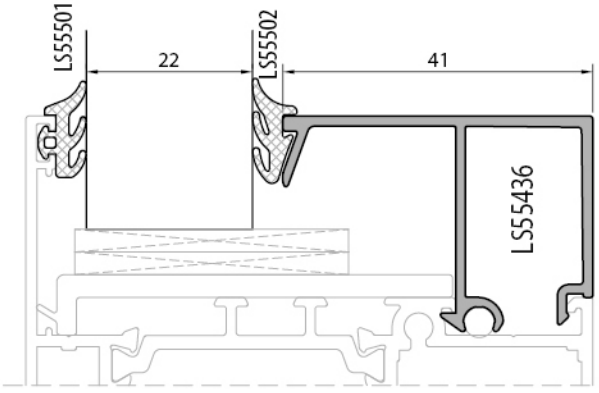
LS555501
22
LS555502
41
LS555436

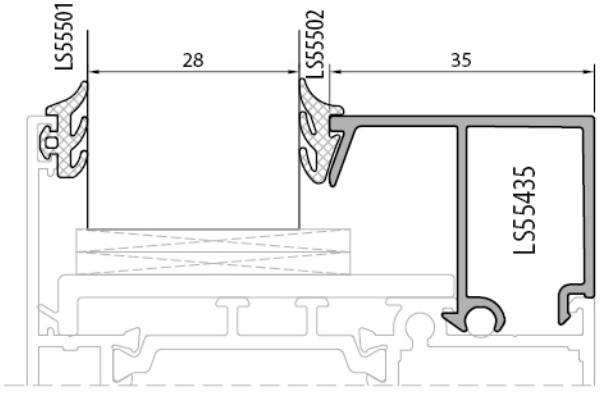
LS555501
28
LS555502
35
LS555435

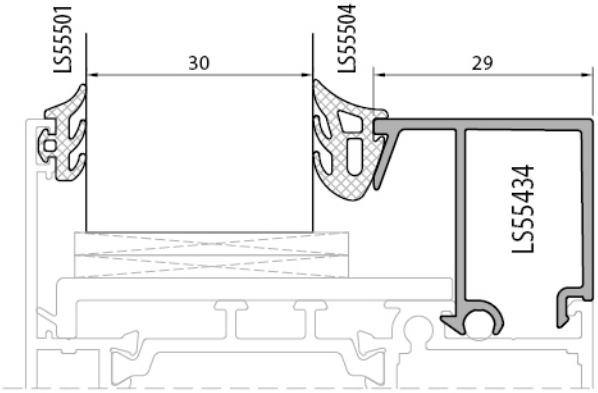
LS55501
30
LS55504
29
LS55434

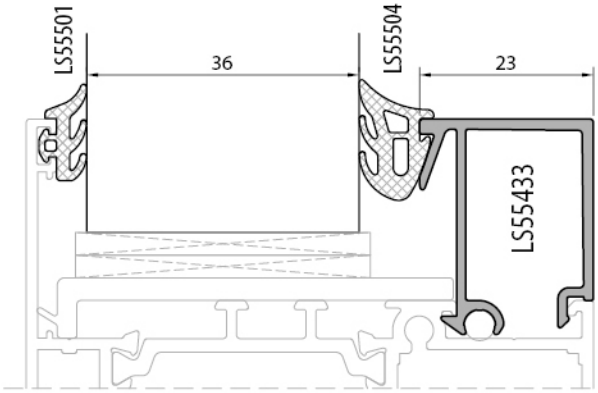
LS55501
36
LS55504
23
LS55433

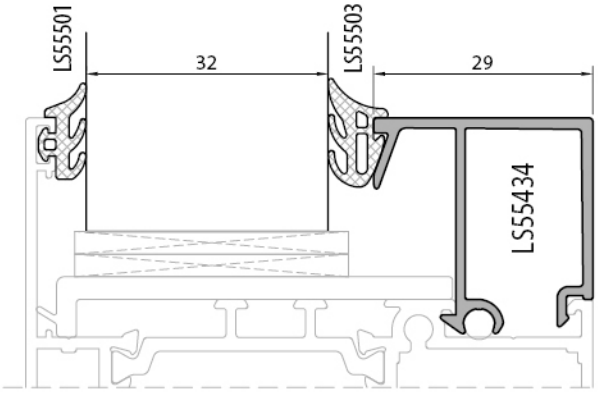
LS55501
32
LS55503
29
LS55434

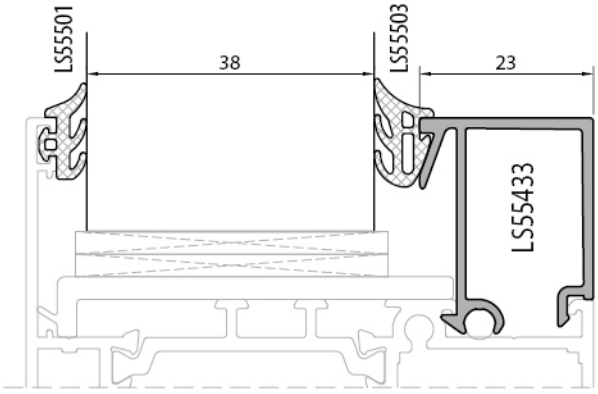
LS55501
38
LS55503
23
LS55433

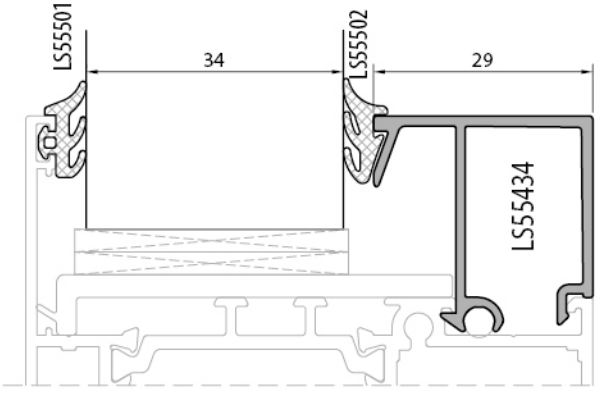
LS55501
34
LS55502
29
LS55434

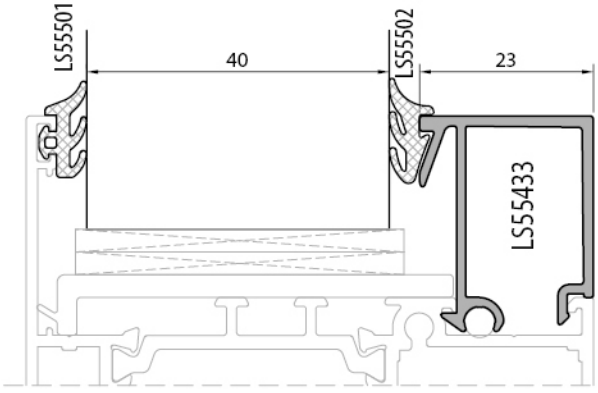
LS55501
40
LS55502
23
LS55433

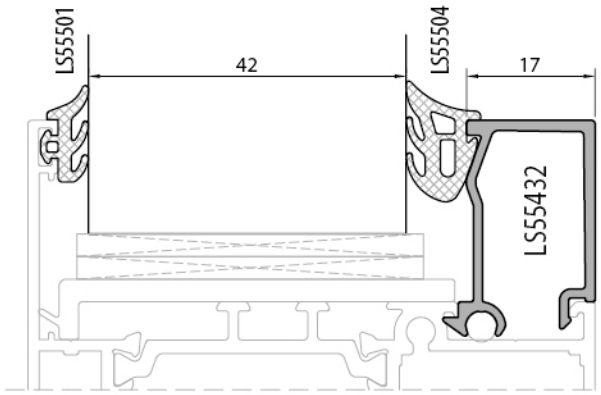
LS55501
42
LS55504
17
LS55432

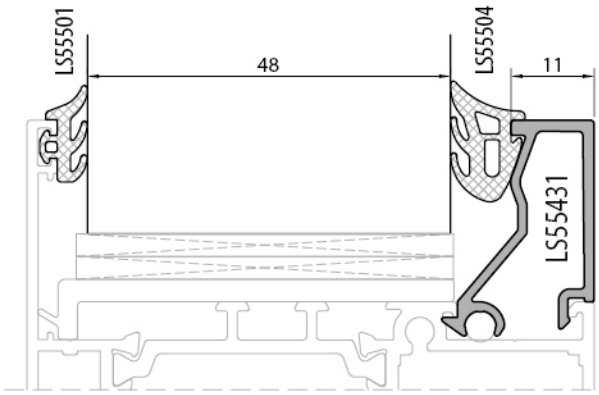
LS55501
48
LS55504
11
LS55431

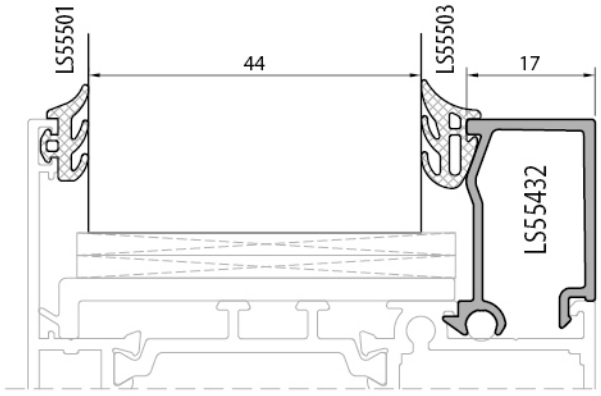
LS55501
44
LS55503
17
LS55432

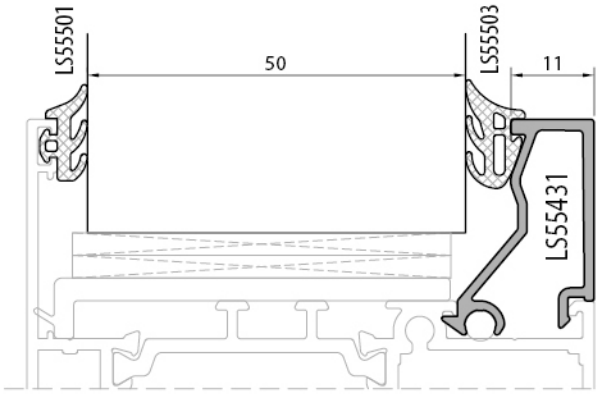
LS55501
50
LS55503
11
LS55431

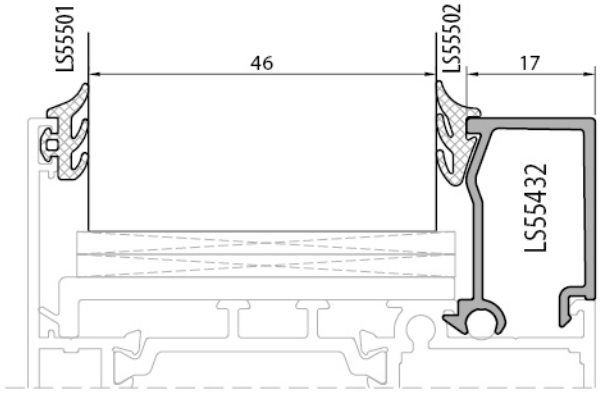
LS55501
46
LS55502
17
LS55432

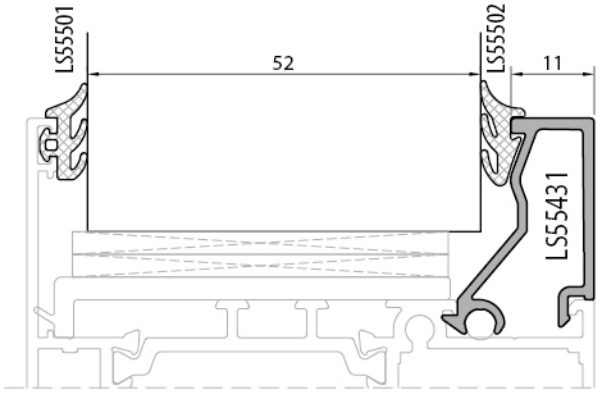
LS55501
52
LS55502
11
LS55431

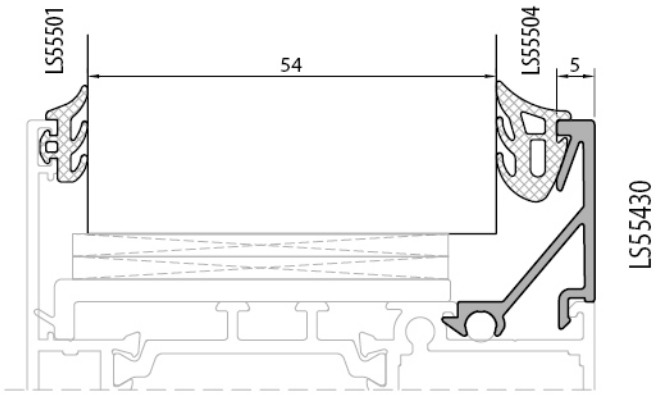
LS55501
54
LS55504
5
LS55430

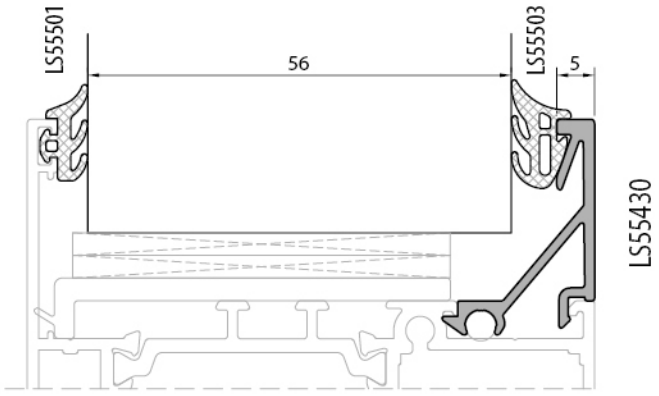
LS55501
56
LS55503
5
LS55430

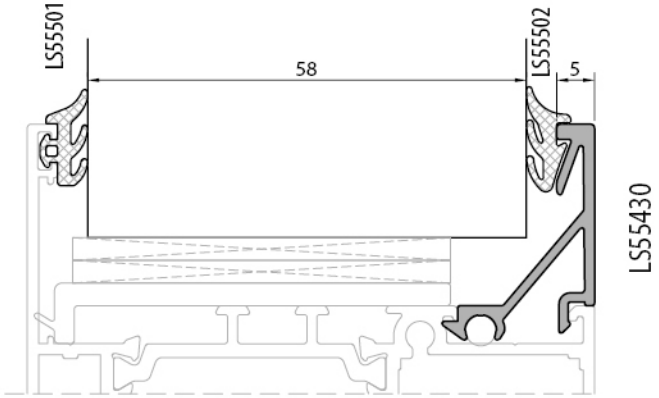
LS55501
58
LS55502
5
LS55430

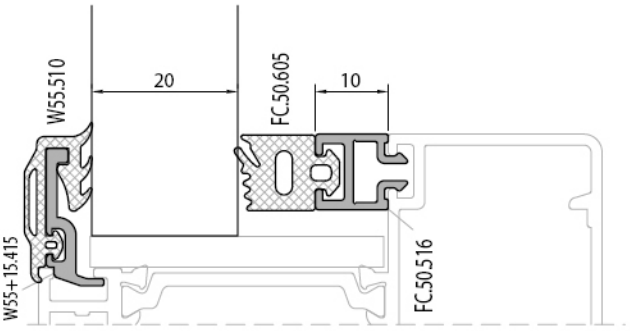
W55.510
20
FC.50.605
10
W55+15.415
FC.50.516

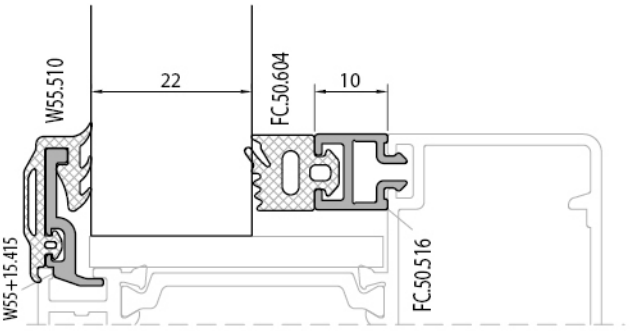
W55.510
22
FC.50.604
10
W55+15.415
FC.50.516

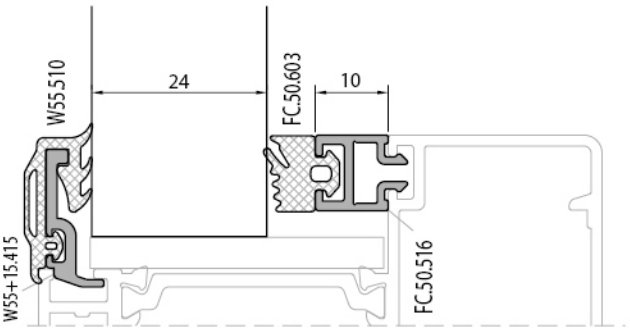
W55.510
24
FC.50.603
10
W55+15.415
FC.50.516

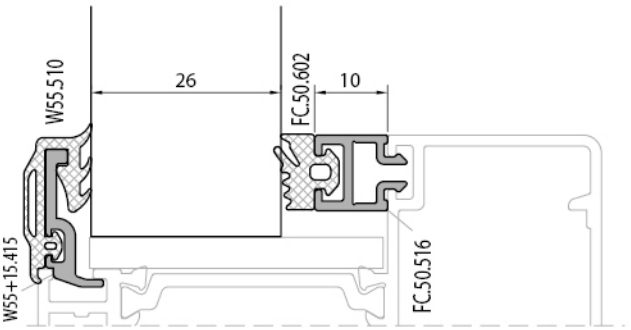
W55.510
26
FC.50.602
10
W55+15.415
FC.50.516

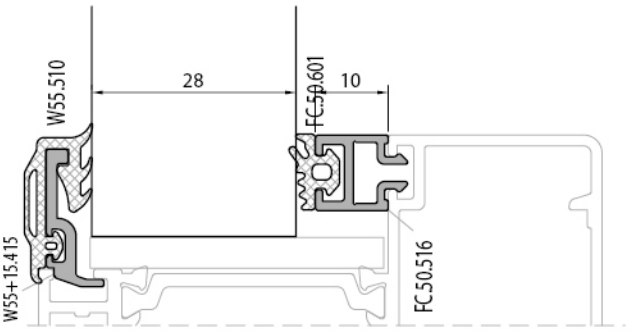
W55.510
28
FC.50.601
10
W55+15.415
FC.50.516

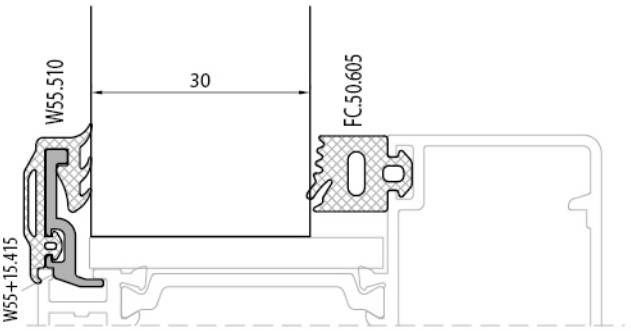
W55.510
30
FC.50.605
W55+15.415

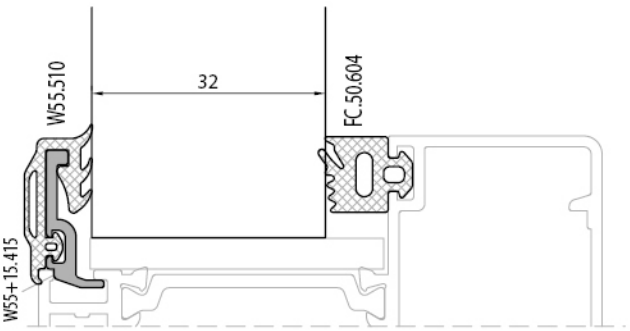
W55.510
32
FC.50.604
W55+15.415

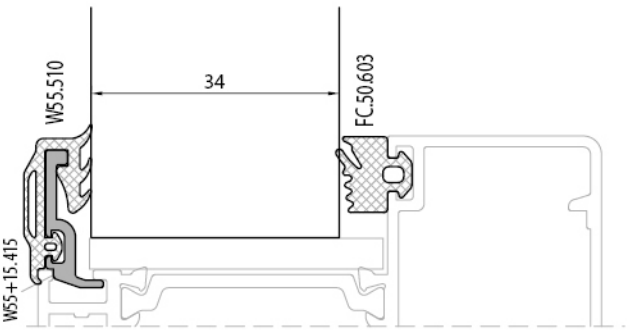
W55.510
34
FC.50.603
W55+15.415

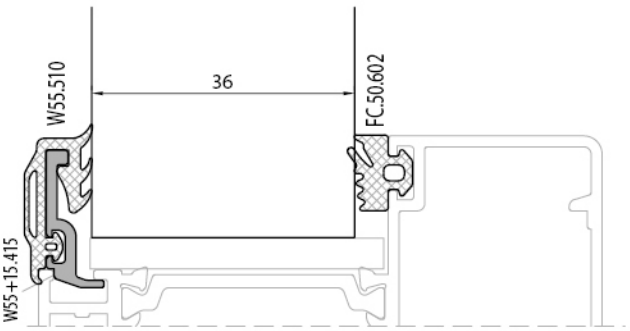
W55.510
36
FC.50.602
W55+15.415

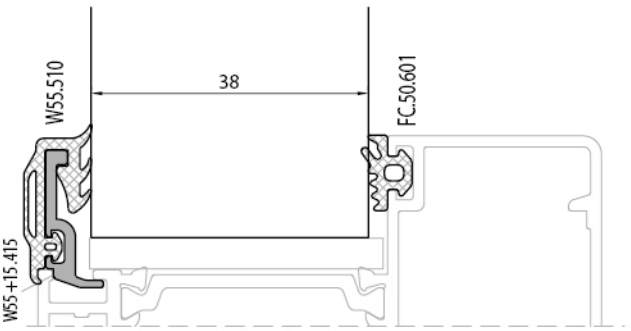
W55.510
38
FC.50.601
W55+15.415

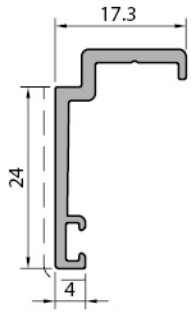

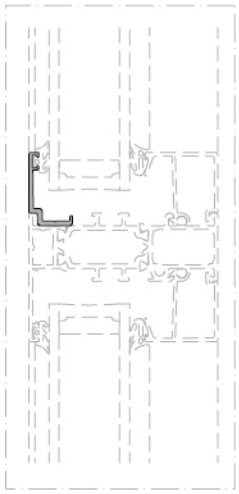

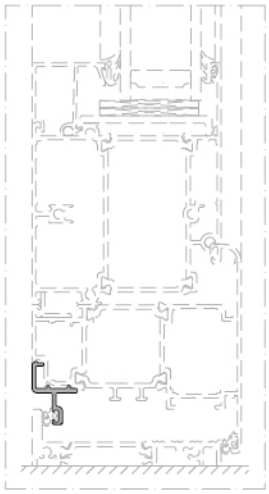

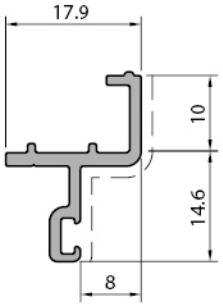

Cam Dış Çerçeve Profili *Glass outer frame profile*
W55+15.420
Weight : 0,225 kg/m

Kapı Altı Adaptör Profili *Bottom door adapter profile*
W55+15.421
Weight : 0,225 kg/m

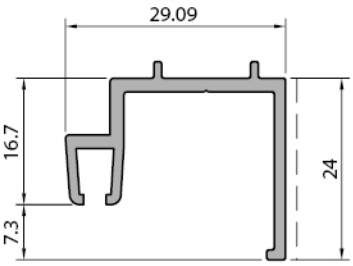

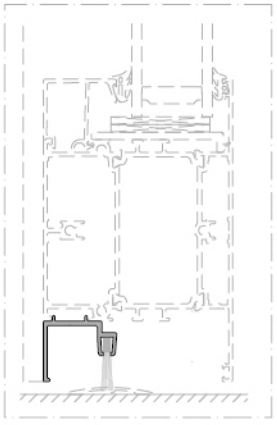

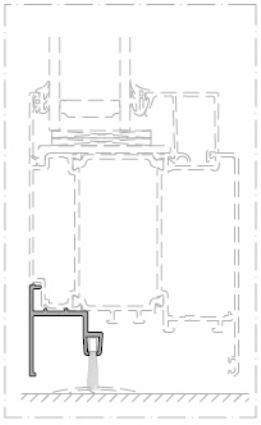

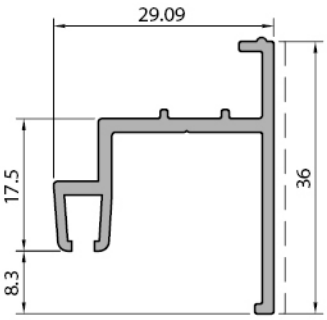

Kapı Altı Adaptör Profili *Bottom door adapter profile*
W55+15.422
Weight : 0,337 kg/m

Kapı Altı Adaptör Profili *Bottom door adapter profile*
W55+15.423
Weight : 0,397 kg/m

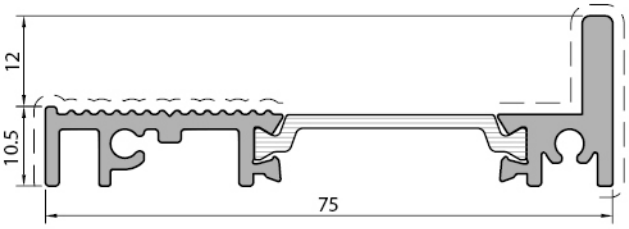

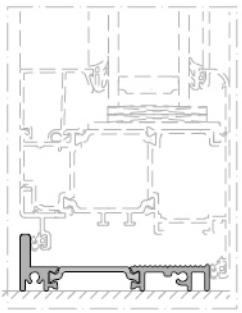

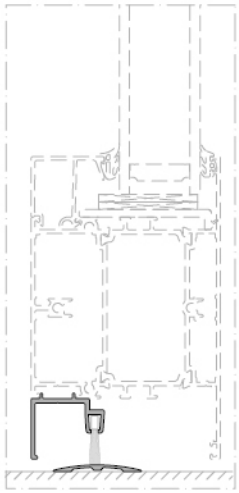

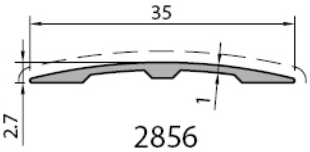

Kapı Altı Adaptör Profili *Bottom door adapter profile*
W55+15.424
Weight : 0,791 kg/m

Kapı Altı Adaptör Profili *Bottom door adapter profile*
W55+15.425
Weight : 0,119 kg/m

Profil değerleri teoriktir. Ağırlık olarak teslimde yapılan tartım geçerlidir. Profil imalatları TS EN 12020-02 ve TS EN 755-9 tolaransı, Moment değerleri EN 14024'e göre hesaplanmıştır.
Profile values are theoretical pre-shipment weight will be valid. The tolerances of Profile manufacturing are calculated according to EN 12020-2 and TS EN 755-9; moment values are calculated according to EN 14024.

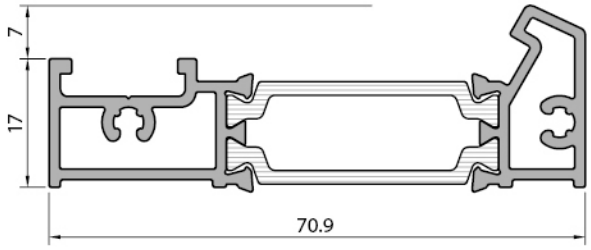

Eşik Profili *Threshold profile*
W55+15.426
Weight : 0,974 kg/m

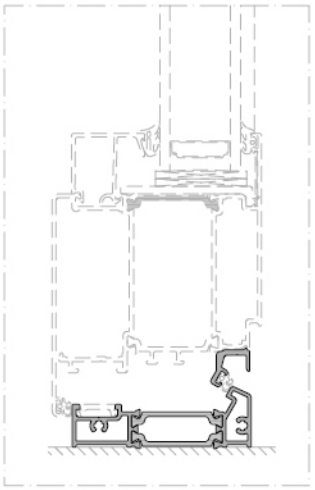

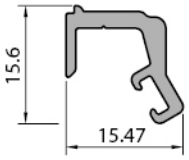

Eşik adaptör Profili *Threshold adapter profile*
W55+15.427
Weight : 0,185 kg/m

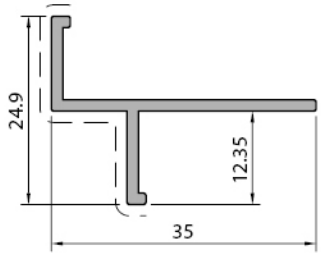

Kasa İçi Çerçeve Profili *Internal frame profile*
W55+15.430
Weight : 0,250 kg/m

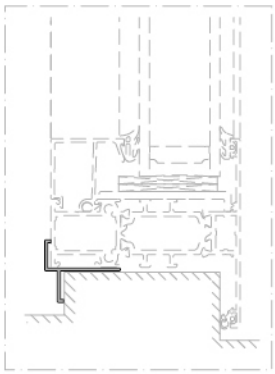

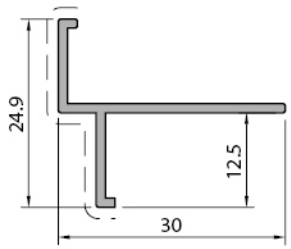

Kasa İçi Çerçeve Profili *Internal frame profile*
W55+15.431
Weight : 0,185 kg/m

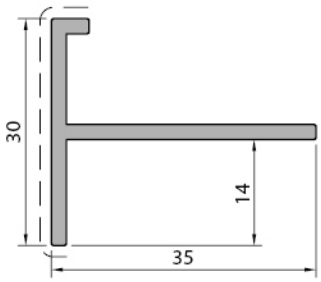

Kasa İçi Çerçeve Profili *Internal frame profile*
W55+15.432
Weight : 0,360 kg/m

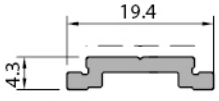

Tij Profili *Rod profile*
W55+15.434
Weight : 0,130 kg/m

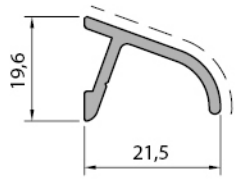

Damlalık Profili *Drip profile*
W55+15.435
Weight : 0,143 kg/m

Profil değerleri teoriktir. Ağırlık olarak teslimde yapılan tartım geçerlidir. Profil imalatları TS EN 12020-02 ve TS EN 755-9 tolaransı, Moment değerleri EN 14024'e göre hesaplanmıştır.
Profile values are theoretical pre-shipment weight will be valid. The tolerances of Profile manufacturing are calculated according to EN 12020-2 and TS EN 755-9; moment values are calculated according to EN 14024.

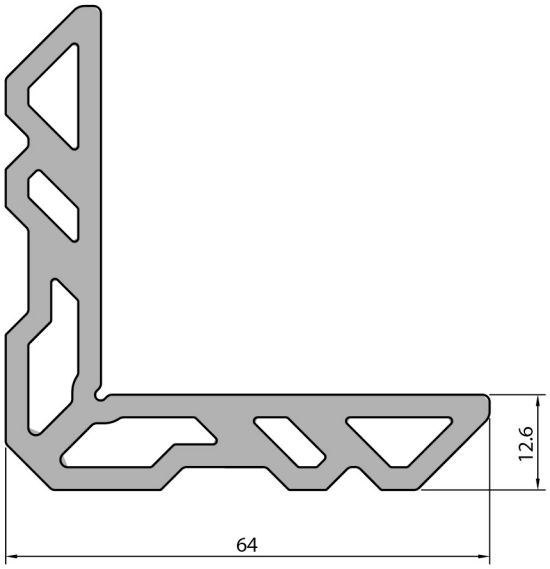

Kasa Kanat Köşe Takoz Profili *Frame-sash corner cleat profile*	
W55.450	
Weight : 2,336 kg/m	
W55.450-1	7 mm
W55.450-2	23,2 mm
W55.450-3	25,4 mm
W55.450-4	24,7 mm

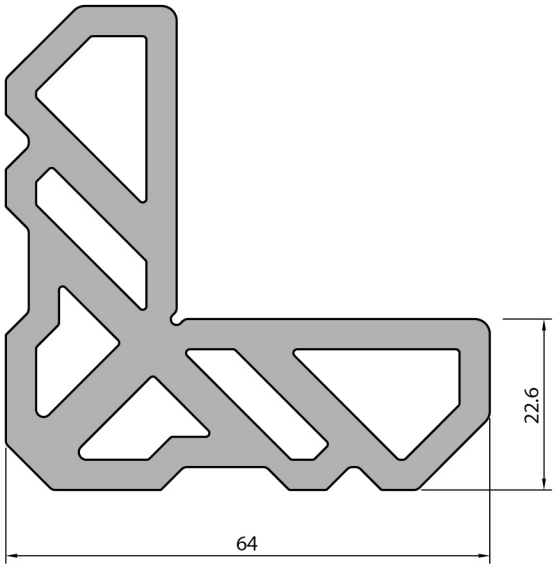

Kasa Kanat Köşe Takoz Profili *Frame-sash corner cleat profile*	
W55.451	
Weight : 3,694 kg/m	
W55.451-1	7 mm
W55.451-2	23,2 mm
W55.451-3	25,4 mm
W55.451-4	13,1 mm

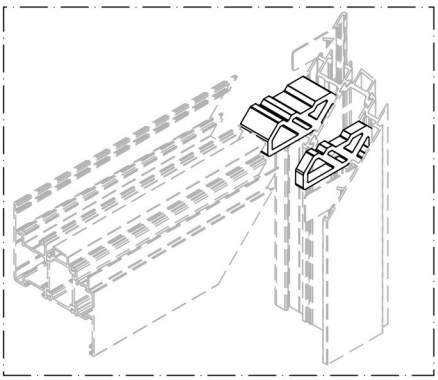

Kasa Kanat Köşe Takoz Profili *Frame-sash corner cleat profile*	
W55.452	
Weight : 4,909 kg/m	
W55.452-1	7 mm
W55.452-2	23,2 mm
W55.452-3	25,4 mm
W55.452-4	18,5 mm
W55.452-5	22 mm

Profil değerleri teoriktir. Ağırlık olarak teslimde yapılan tartım geçerlidir. Profil imalatları TS EN 12020-02 ve TS EN 755-9 tolaransı, Moment değerleri EN 14024'e göre hesaplanmıştır.
Profile values are theoretical pre-shipment weight will be valid. The tolerances of Profile manufacturing are calculated according to EN 12020-2 and TS EN 755-9; moment values are calculated according to EN 14024.

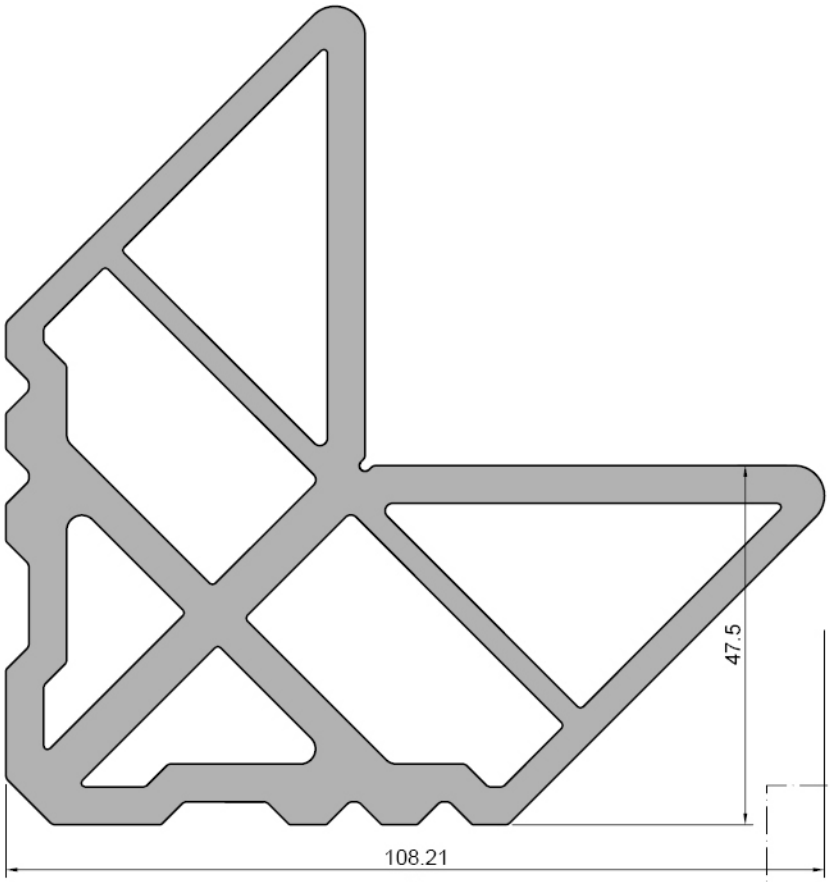

Kasa Kanat Köşe Takoz Profili *Frame-sash corner cleat profile*
W55.453
Weight : 7,101 kg/m
W55.453-1 7 mm
W55.453-2 13,1 mm

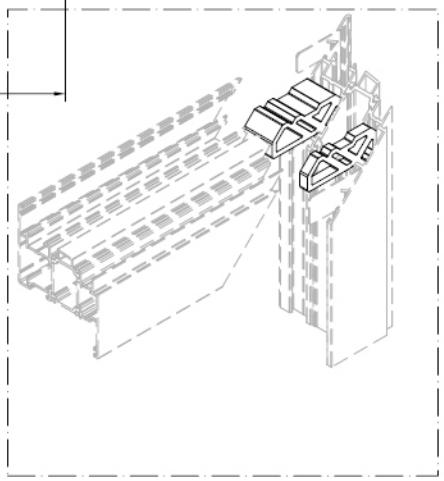

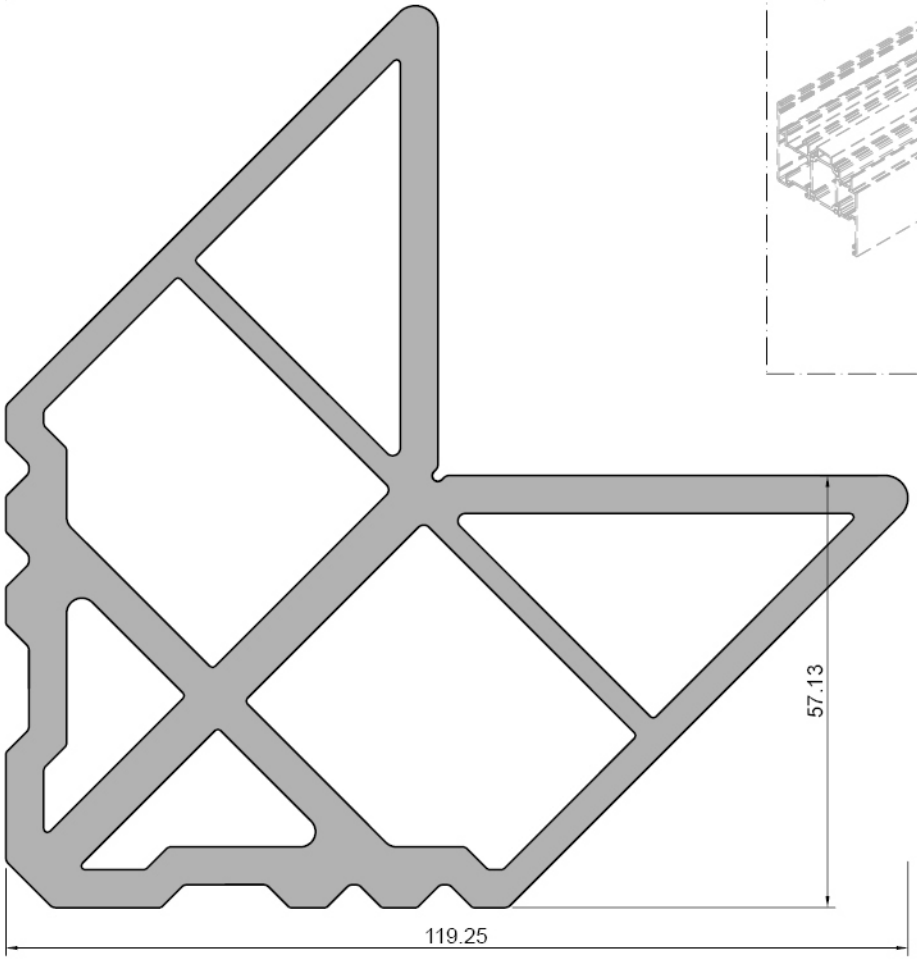

Kasa Kanat Köşe Takoz Profili *Frame-sash corner cleat profile*
W55.454
Weight : 7,665 kg/m
W55.454-1 7 mm
W55.454-2 23,2 mm
W55.454 -3 18,5 mm

Profil değerleri teoriktir. Ağırlık olarak teslimde yapılan tartım geçerlidir. Profil imalatları TS EN 12020-02 ve TS EN 755-9 tolaransı, Moment değerleri EN 14024'e göre hesaplanmıştır.
Profile values are theoretical pre-shipment weight will be valid. The tolerances of Profile manufacturing are calculated according to EN 12020-2 and TS EN 755-9; moment values are calculated according to EN 14024.

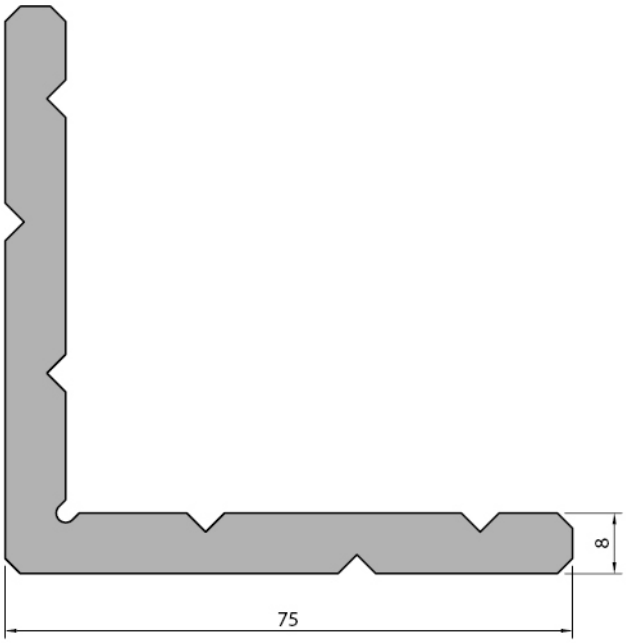

Kasa Kanat Köşe Takoz Profili *Frame-sash corner cleat profile*	
W55.455	
Weight : 2,927	kg/m
W55.455-1	7 mm

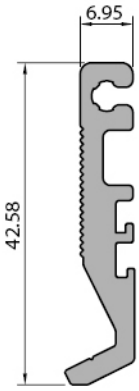

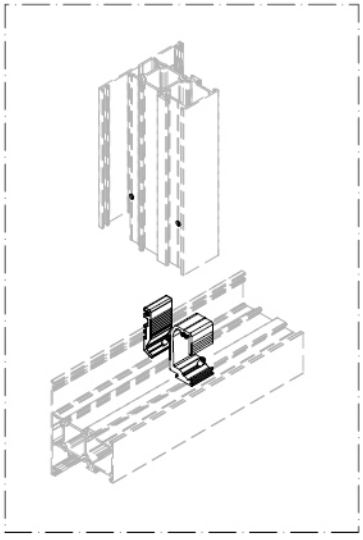

Orta Kayıt Bağlantı *Mullion connection*	
LS55443	
Weight : 0,516	kg/m
LS55443-2	12,5 mm
LS55443-3	22,5 mm
LS55443-5	32,6 mm
LS55443-6	25 mm

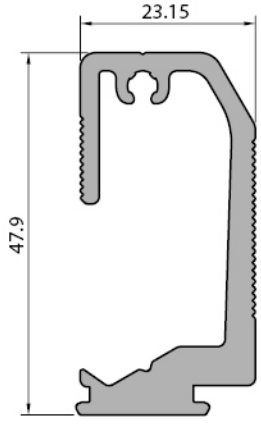

Orta Kayıt Bağlantı *Mullion connection*	
LS55444	
Weight : 0,974	kg/m
LS55444-2	12,5 mm
LS55444-3	22,5 mm
LS55444-5	32,6 mm
LS55444-6	25 mm

Profil değerleri teoriktir. Ağırlık olarak teslimde yapılan tartım geçerlidir. Profil imalatları TS EN 12020-02 ve TS EN 755-9 tolaransı, Moment değerleri EN 14024'e göre hesaplanmıştır.
Profile values are theoretical pre-shipment weight will be valid. The tolerances of Profile manufacturing are calculated according to EN 12020-2 and TS EN 755-9; moment values are calculated according to EN 14024.

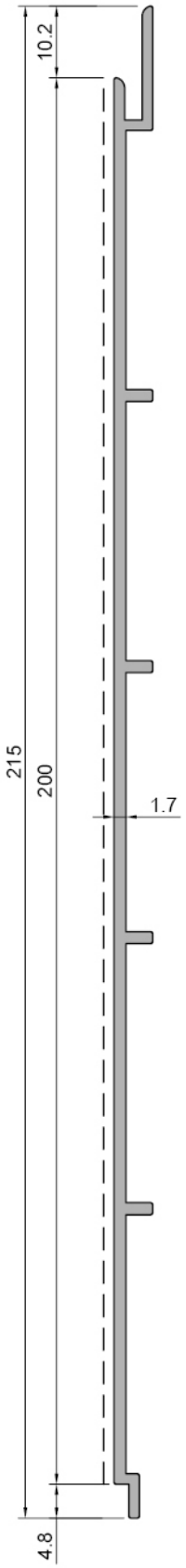

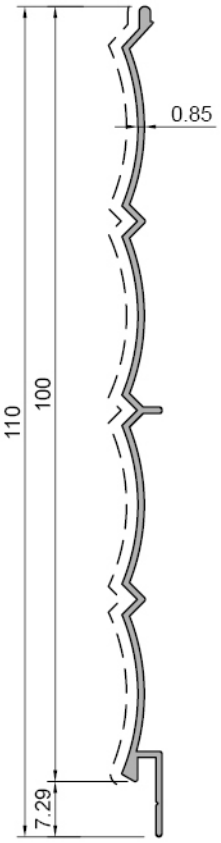

Lambri Profili *Wainscot profile*
W55+.15.437
Weight : 0,305 kg/m

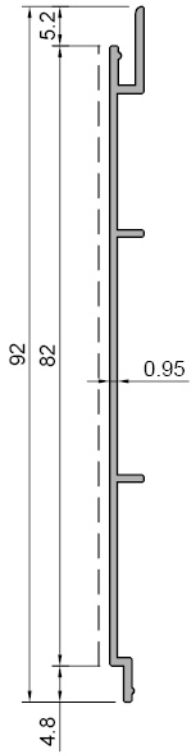

Lambri Profili *Wainscot profile*
W55+.15.438
Weight : 0,295 kg/m

Lambri Profili *Wainscot profile*
W55+.15.436
Weight : 1,095 kg/m

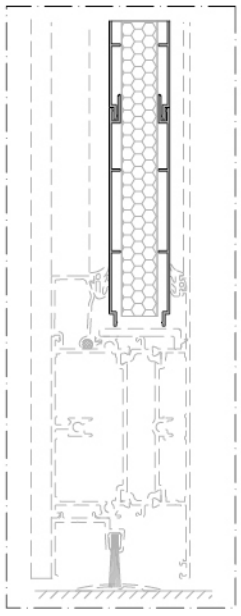

Profil değerleri teoriktir. Ağırlık olarak teslimde yapılan tartım geçerlidir. Profil imalatları TS EN 12020-02 ve TS EN 755-9 tolaransı, Moment değerleri EN 14024'e göre hesaplanmıştır.
Profile values are theoretical pre-shipment weight will be valid. The tolerances of Profile manufacturing are calculated according to EN 12020-2 and TS EN 755-9; moment values are calculated according to EN 14024.

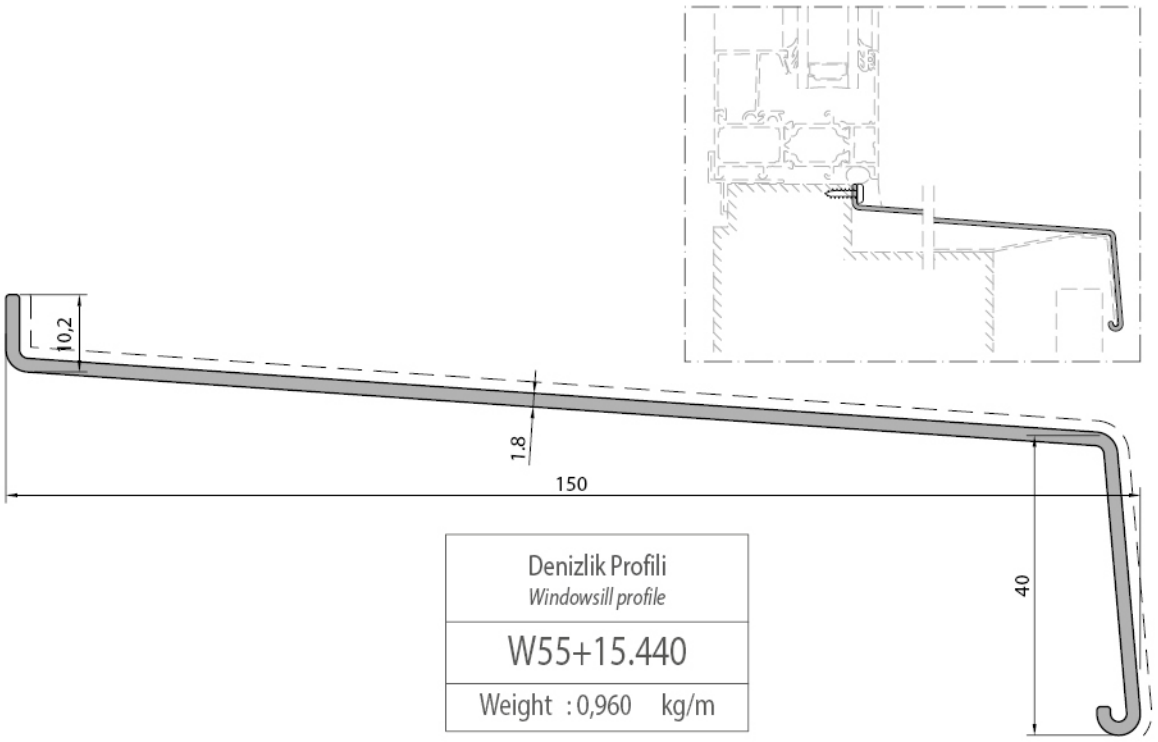

Denizlik Profili *Windowsill profile*
W55+15.440
Weight : 0,960 kg/m

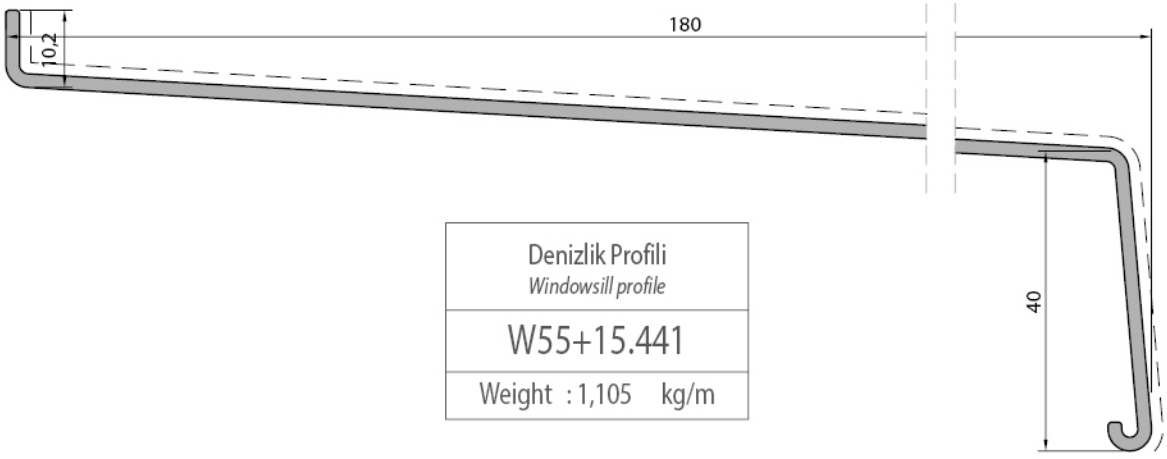

Denizlik Profili *Windowsill profile*
W55+15.441
Weight : 1,105 kg/m

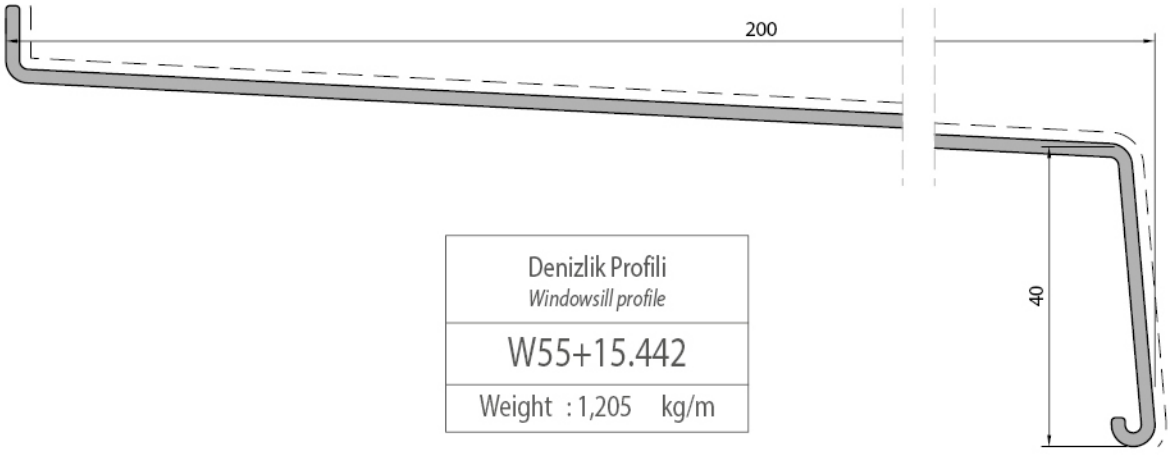

Denizlik Profili *Windowsill profile*
W55+15.442
Weight : 1,205 kg/m

Profil değerleri teoriktir. Ağırlık olarak teslimde yapılan tartım geçerlidir. Profil imalatları TS EN 12020-02 ve TS EN 755-9 tolaransı, Moment değerleri EN 14024'e göre hesaplanmıştır.
Profile values are theoretical pre-shipment weight will be valid. The tolerances of Profile manufacturing are calculated according to EN 12020-2 and TS EN 755-9; moment values are calculated according to EN 14024.

Kod *Code*	Şekil *Drawing*	Tanım *Description*	Teorik Ağırlık *Theoretical Weight gr / m*	Paket Ağırlığı *Package Weight Kg / Package*	Paket Metrajı *In one Package Metre / Package*	Kullanım Yeri *Application*
LS55501	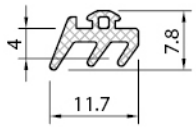	epdm cam dış fitil *glazing gasket outside*	55 gr/m	12 kg	220 m	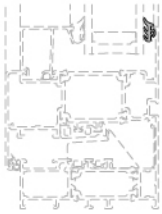
LS55502	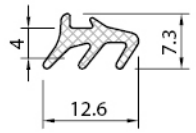	epdm cam iç fitil *glazing gasket inside*	52 gr/m	12 kg	230 m	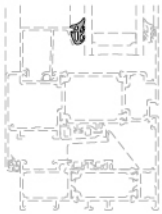
LS55503	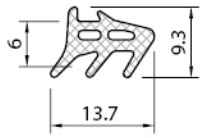	epdm cam iç fitil *glazing gasket inside*	80 gr/m	12 kg	150 m	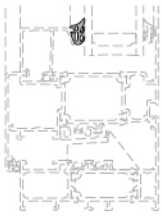
LS55504	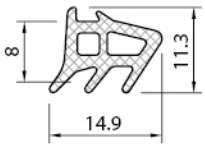	epdm cam iç fitil *glazing gasket inside*	92 gr/m	12 kg	130 m	
W55.501	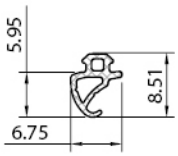	epdm iç bini fitil *inside acoustic gasket*	26 gr/m	12 kg	460 m	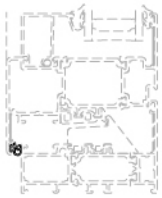
W75.502	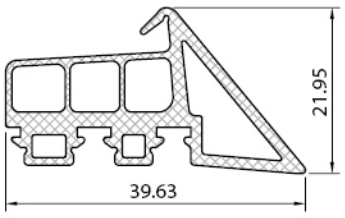	epdm tozluk iç fitil *epdm central gasket*	357 gr/m	10 kg	28 m	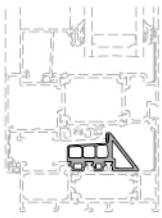
W75.503	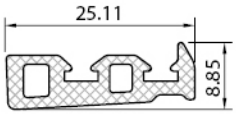	epdm tozluk iç fitil *epdm central gasket*	144 gr/m	12 kg	83 m	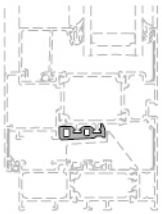

Profil değerleri teoriktir. Ağırlık olarak teslimde yapılan tartım geçerlidir. Profil imalatları TS EN 12020-02 ve TS EN 755-9 tolaransı, Moment değerleri EN 14024'e göre hesaplanmıştır.
Profile values are theoretical pre-shipment weight will be valid. The tolerances of Profile manufacturing are calculated according to EN 12020-2 and TS EN 755-9; moment values are calculated according to EN 14024.

Kod *Code*	Şekil *Drawing*	Tanım *Description*	Teorik Ağırlık *Theoretical Weight gr / m*	Paket Ağırlığı *Package Weight Kg / Package*	Paket Metrajı *In one Package Metre / Package*	Kullanım Yeri *Application*
W75.501h	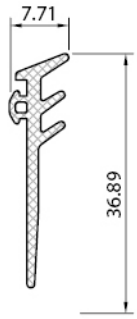	epdm cam dış fitil *glazing gasket outside*	127 gr/m	15 kg	116 m	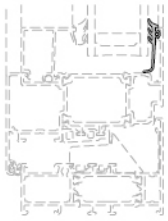
W75.502h	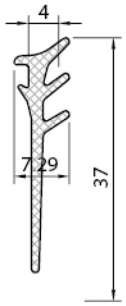	epdm cam iç fitil *glazing gasket inside*	120 gr/m	15 kg	123 m	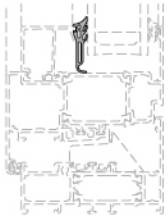
W75.503h	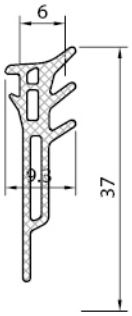	epdm cam iç fitil *glazing gasket inside*	142 gr/m	15 kg	104 m	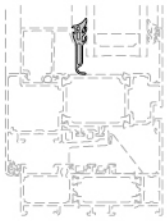
W75.504h	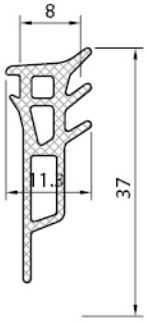	epdm cam iç fitil *glazing gasket inside*	155 gr/m	15 kg	95 m	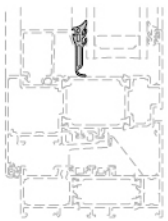
W75.505h	co-ekstrüzyon epdm tozluk iç fitil *co-extrusion epdm central gasket* 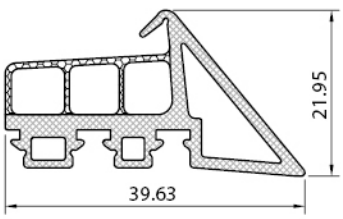		300 gr/m	15 kg	50 m	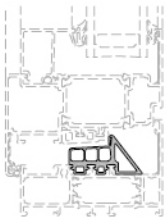

Profil değerleri teoriktir. Ağırlık olarak teslimde yapılan tartım geçerlidir. Profil imalatları TS EN 12020-02 ve TS EN 755-9 tolaransı, Moment değerleri EN 14024'e göre hesaplanmıştır.
Profile values are theoretical pre-shipment weight will be valid. The tolerances of Profile manufacturing are calculated according to EN 12020-2 and TS EN 755-9; moment values are calculated according to EN 14024.

Kod *Code*	Şekil *Drawing*	Tanım *Description*	Teorik Ağırlık *Theoretical Weight gr / m*	Paket Ağırlığı *Package Weight Kg / Package*	Paket Metrajı *In one Package Metre / Package*	Kullanım Yeri *Application*
W75.504	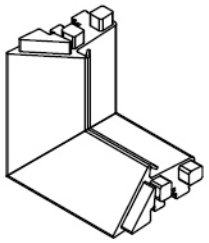	epdm tozluk iç fitil vulkanize köşe *epdm central gasket vulcanised corner*	--	--	50 ad./pk *50 pcs/pk*	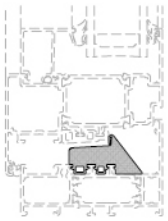
W55.510	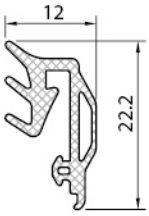	epdm cam dış fitil *glazing gasket outside*	114 gr/m	15 kg	129 m	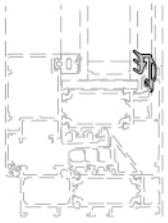
W55.511	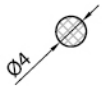	epdm fitil *epdm gasket*	16 gr/m	10 kg	609 m	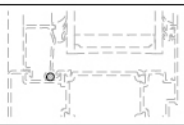
FC.50.601	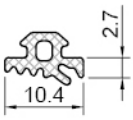	epdm cam iç fitil *glazing gasket inside*	42 gr/m	15 kg	355 m	
FC.50.602	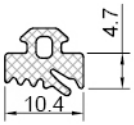	epdm cam iç fitil *glazing gasket inside*	66 gr/m	15 kg	225 m	
FC.50.603	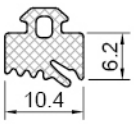	epdm cam iç fitil *glazing gasket inside*	88 gr/m	15 kg	165 m	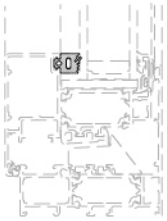
FC.50.604	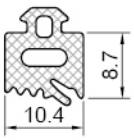	epdm cam iç fitil *glazing gasket inside*	104 gr/m	15 kg	142 m	
FC.50.605	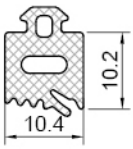	epdm cam iç fitil *glazing gasket inside*	124 gr/m	15 kg	120 m	
W55.512	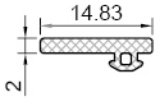	epdm cam iç fitil *glazing gasket inside*	47 gr/m	15 kg	313 m	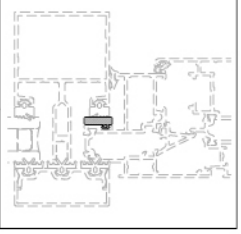
W55.513	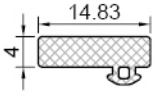	epdm cam iç fitil *glazing gasket inside*	124 gr/m	15 kg	168 m	

Profil değerleri teoriktir. Ağırlık olarak teslimde yapılan tartım geçerlidir. Profil imalatları TS EN 12020-02 ve TS EN 755-9 tolaransı, Moment değerleri EN 14024'e göre hesaplanmıştır.
Profile values are theoretical pre-shipment weight will be valid. The tolerances of Profile manufacturing are calculated according to EN 12020-2 and TS EN 755-9; moment values are calculated according to EN 14024.

Kod *Code*	Şekil *Drawing*	Tanım *Description*	Teorik Ağırlık *Theoretical Weight gr / m*	Paket Ağırlığı *Package Weight Kg / Package*	Paket Metrajı *In one Package Metre / Package*	Kullanım Yeri *Application*
W55.514		epdm dış bini fitil *outside acoustic gasket*	19 gr/m	10 kg	526 m	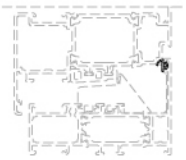
W55.515		epdm iç bini fitil *inside acoustic gasket*	26 gr/m	12 kg	460 m	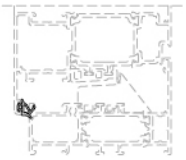
W55.516	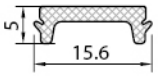	epdm kapama fitil *detent gasket*	52 gr/m	5,2 kg	100 m	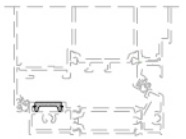
W75.510	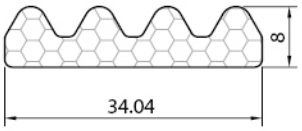	ek izolasyon poliüretan fitili *additional insulator polyurethane gasket*	--	6.0 m	50 pcs/pk	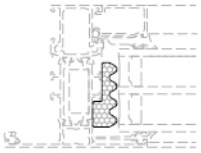
W75.511	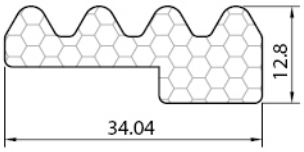	ek izolasyon poliüretan fitili *additional insulator polyurethane gasket*		6.0 m	50 pcs/pk	
LS55617	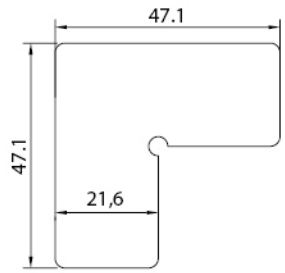	köşe onbaşı *corner cleat for sash*			200 pcs/pk	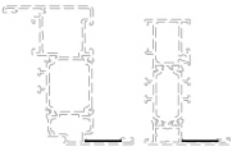
LS55618	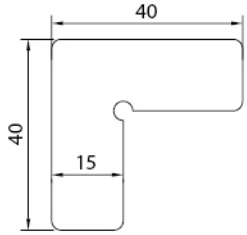	köşe onbaşı *corner cleat for sash*			200 pcs/pk	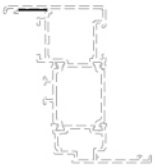
W75.610		pvc cam destek takoz *pvc glazing support cleat*			3,0 mt 20 pcs/pk	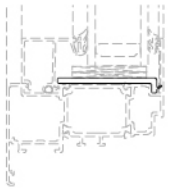

Profil değerleri teoriktir. Ağırlık olarak teslimde yapılan tartım geçerlidir. Profil imalatları TS EN 12020-02 ve TS EN 755-9 tolaransı, Moment değerleri EN 14024'e göre hesaplanmıştır.
Profile values are theoretical pre-shipment weight will be valid. The tolerances of Profile manufacturing are calculated according to EN 12020-2 and TS EN 755-9; moment values are calculated according to EN 14024.

Kod *Code*	Şekil *Drawing*	Tanım *Description*	Paket Metrajı *In one Package Metre / Package*	Kullanım Yeri *Application*
W75.601	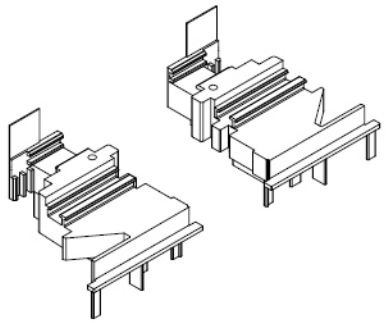	çift kanat adaptör kapak *adapter cover for double sash euro grovee (set)*	20 pcs/pk	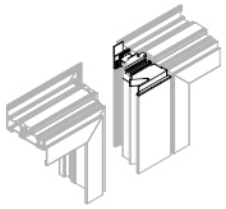
W75.602	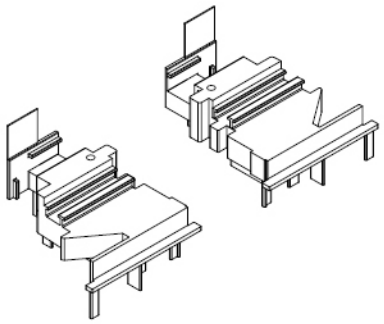	çift kanat adaptör kapak *adapter cover for double sash euro grovee (set)*	20 pcs/pk	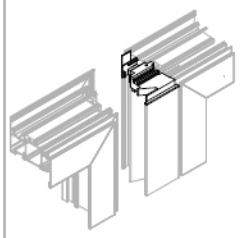
W75.603	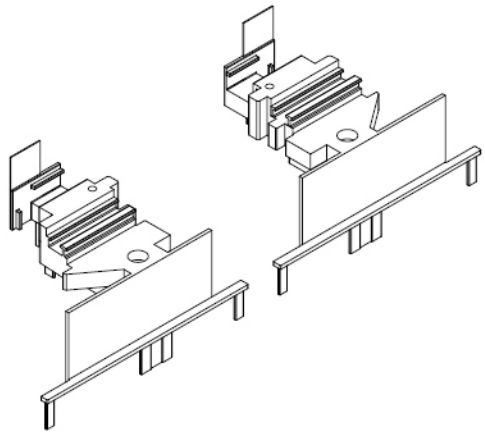	gizli çift kanat adaptör kapak *adapter cover for hidden double sash pvc euro grovee (set)*	20 pcs/pk	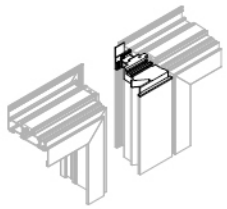
W55.604	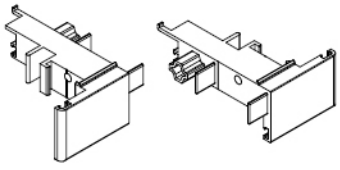	Kapı altı adaptör kapağı *Bottom door adapter cover*	20 pcs/pk	
W55.605	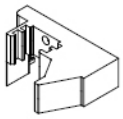	Kapı altı adaptör kapağı *Bottom door adapter cover*	20 pcs/pk	
LS55614		su tahliye kapağı *water drainage plug*	200 pcs/pk	

Profil değerleri teoriktir. Ağırlık olarak teslimde yapılan tartım geçerlidir. Profil imalatları TS EN 12020-02 ve TS EN 755-9 tolaransı, Moment değerleri EN 14024'e göre hesaplanmıştır.
Profile values are theoretical pre-shipment weight will be valid. The tolerances of Profile manufacturing are calculated according to EN 12020-2 and TS EN 755-9; moment values are calculated according to EN 14024.

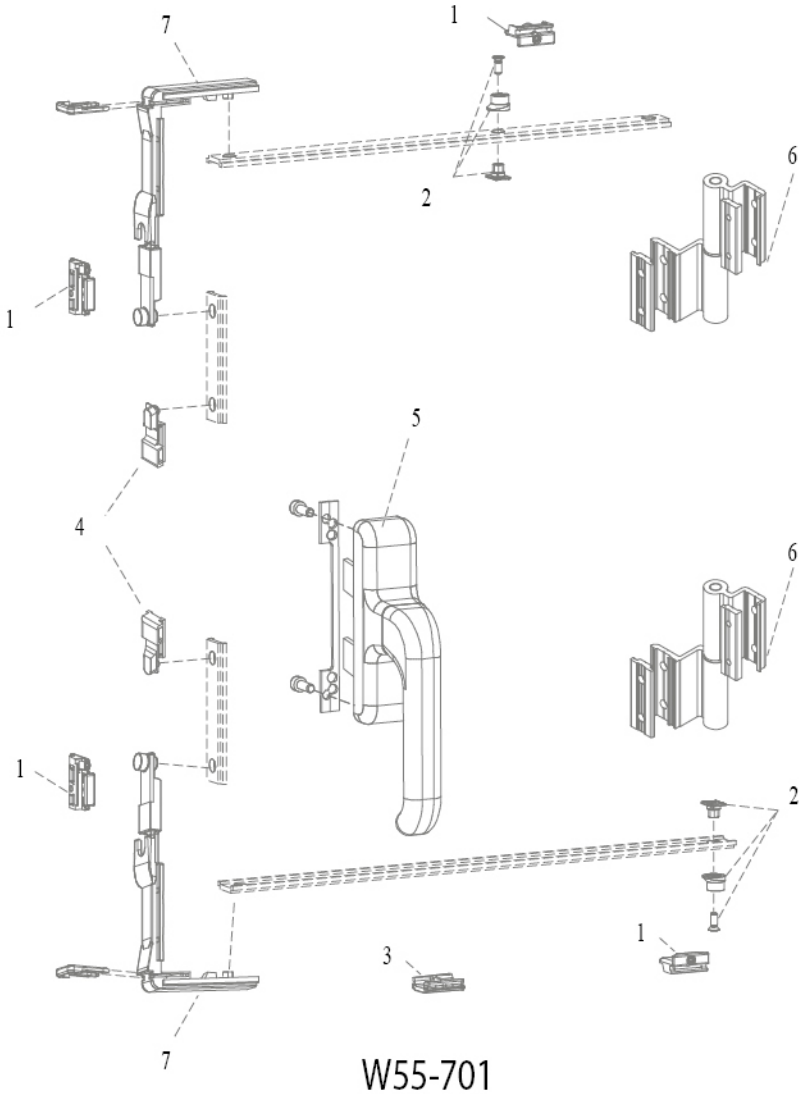

W55-701

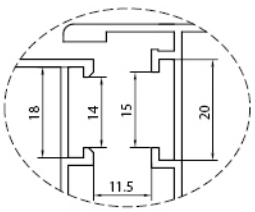

euro grovee section 1

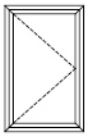

içe açılır pencere
inward opening window

Normal açılım mekanizması (takım)
Opening window mechanism (set)

W55-701	1	Pim karşılığı	W55-731
	2	Ayarlı karşılık	W55-733
	3	Kanat sarkma takozu	W55-740
	4	Tij bağlantı pabucu	W55-732
	5	Çift dilli kol	W55-761
	6	Menteşe	W55-770
	+ > 1200 x 1400 mm		
	7	Köşe dönme	W55-730

Renk seçenegi belirtilmelidir.
By selecting colors, it must be informed.

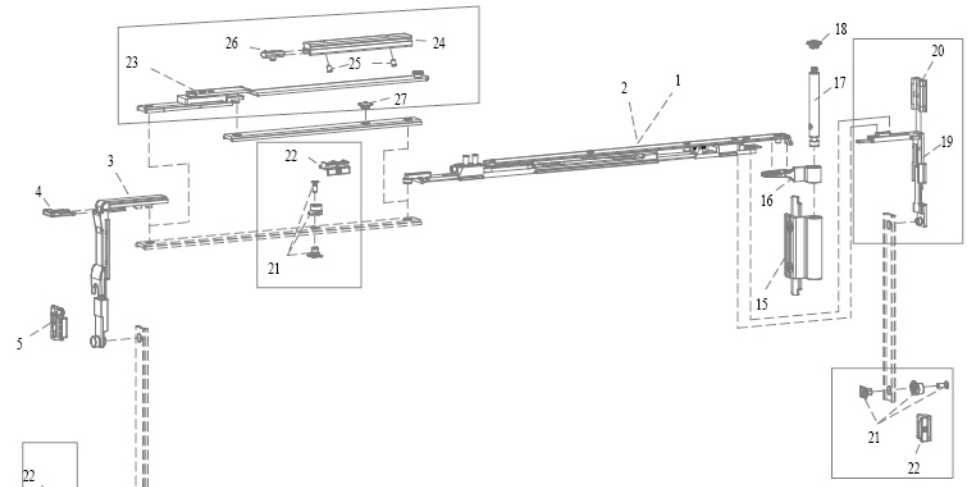

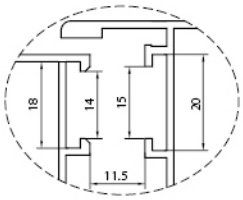

euro grovee section 1

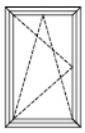

içe açılır pencere
inward opening window

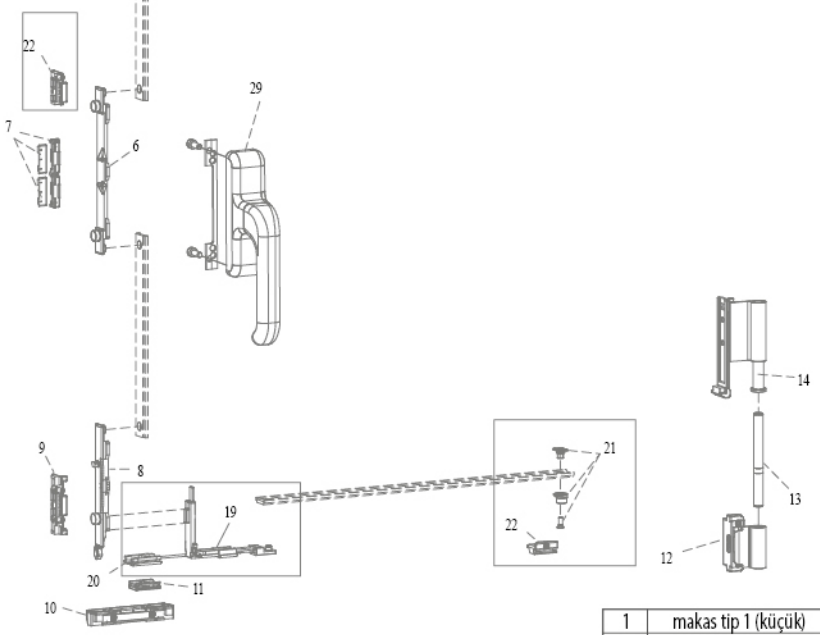

Çift açılım mekanızması (takım)
Tilt and turn window mechanism (set)

W55.702 (80kg)

W55.702-1 (80kg)
ithal (import)

W55.703 (130kg)

W55.703-1 (130kg)
ithal (import)

		(80 kg)	(130 kg)
		W55.702	W55.703
1	makas tip 1 (küçük)	W55-738-80	W55-738-130
2	makas tip 2 (büyük)	W55-739-80	W55-739-130
3	köşe dönme	W55-722	W55-722
4	köşe dönme sabitleme klipsi		
5	karşılık		
6	kol karşılığı		
7	hatalı kullanım öneme karşılıgı		
7	8-10mm ayar şimi		
8	sürgü		
9	karşılık		
10	çift sürgü karşılık		
11	dinlendirme takozu		
12	dip menteşe erkek kısmı	W55-721	W55-720
13	dip menteşe pimi		
14	üst menteşe dişi kısmı		
15	üst menteşe erkek kısmı		
16	üst menteşe dişi kısmı		
17	üst menteşe pimi		
18	üst menteşe stoper kapak		
29	euro 900 çift açılım kolu	W55-763	W55-763
		+ > 80kg	+ > 130kg
İLAVE ARKA KİLİTLEME 19	ilave köşe dönme	W55-723	W55-723
İLAVE ARKA KİLİTLEME 20	ilave köşe dönme sabitleme klipsi		
İLAVE ARKA KİLİTLEME 21	kilitleme pimi		
İLAVE ARKA KİLİTLEME 22	ayarlı karşılık		
İLAVE MAKAS 23	ilave makas	W55-735	W55-735
İLAVE MAKAS 24	ilave makas kılavuzu		
İLAVE MAKAS 25	klavuz vidaları		
İLAVE MAKAS 26	ayarlı stoper		
İLAVE MAKAS 27	makas destek blogu		

Renk seçenegi belirtilmelidir.
By selecting colors, it must be informed.

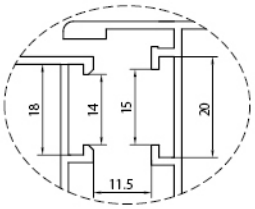

euro grovee section 1

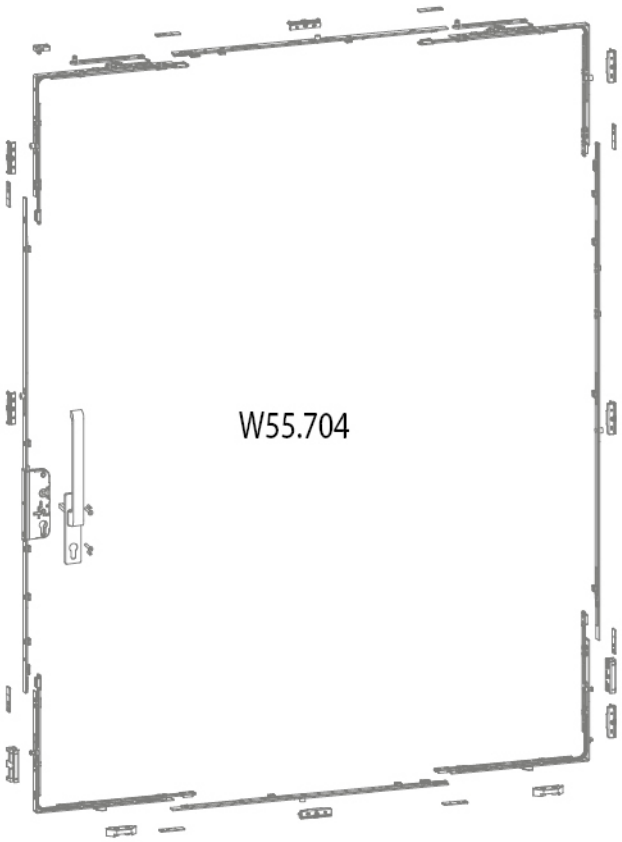

W55.704

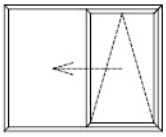

Volkswagen açılım mekanizması (takım)
Volkswagen opening window mechanism (set)

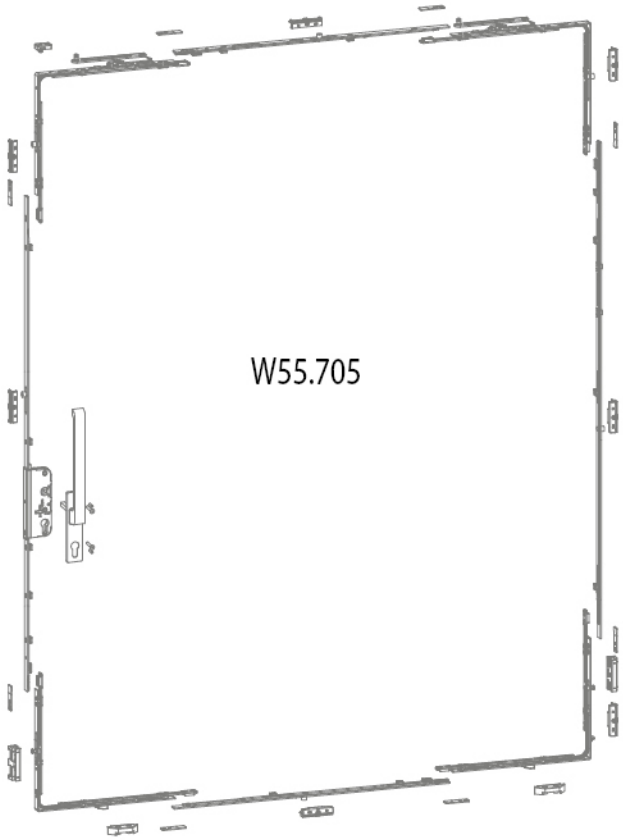

W55.705

Volkswagen tam otomatik açılım mekanizması (takım)
Volkswagen opening window full automatic mechanism (set)



Renk seçenegi belirtilmelidir.
By selecting colors, it must be informed.

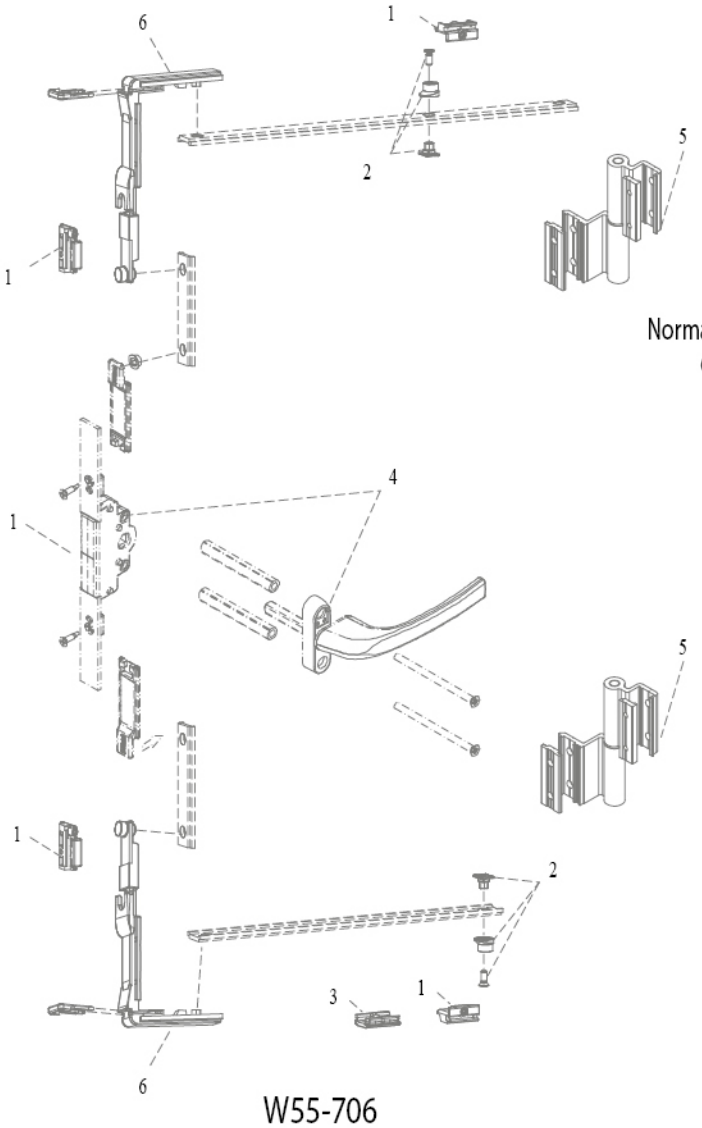

W55-706

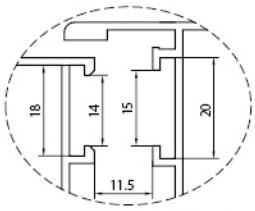

euro grovee section 1

Normal açılım mekanizması (takım)
Opening window mechanism (set)

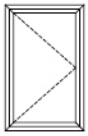

dışa açılır pencere
outward opening window

W55-706	1	Pim karşılığı	W55-731
	2	Ayarlı karşılık	W55-733
	3	Kanat sarkma takozu	W55-740
	4	Mekanizma+kol	W55-748
	5	Menteşe	W55-770
	+ > 1200 x 1400 mm		
	6	Köşe dönme	W55-730

Renk seçenegi belirtilmelidir.
By selecting colors, it must be informed.

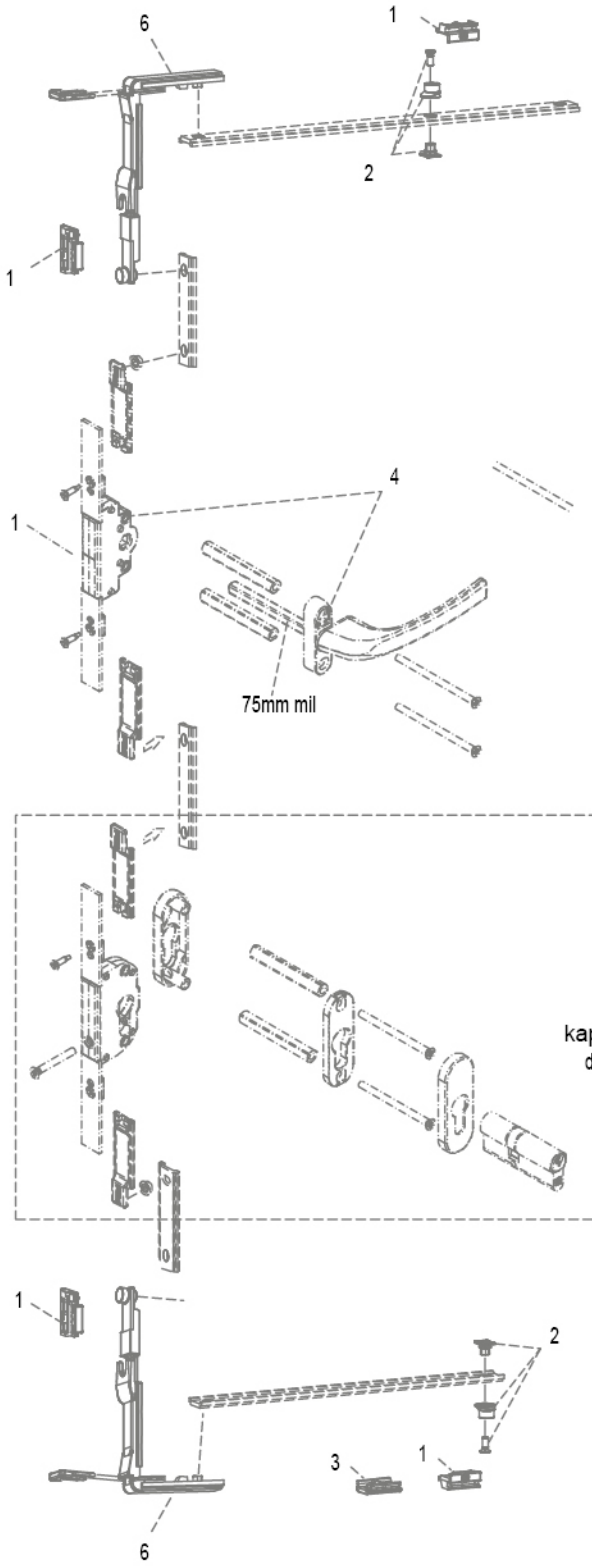

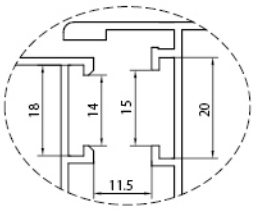

euro grovee section 1

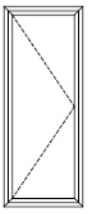

dışa açılır pencere
outward opening window

Normal açılım mekanizması (takım)
Opening window mechanism (set)

W55-706-A

W55-706-A	1	Pim karşılığı	W55-731
	2	Ayarlı karşılık	W55-733
	3	Kanat sarkma takozu	W55-740
	4	Mekanizma+kol	W55-748
	5	Menteşe	W55-770
	7	Kilit mekanizması	W55-707
	+ > 1200 x 1400 mm		
	6	Köşe dönme	W55-730

Renk seçenegi belirtilmelidir.
By selecting colors, it must be informed.

Locking mechanism UNI-JET C and D - Side hung fittings - 1 sash
Fixed gear position, groove position 9mm

Normal açılım PVC mekanizması (takım)
PVC classic opening window mechanism (set)

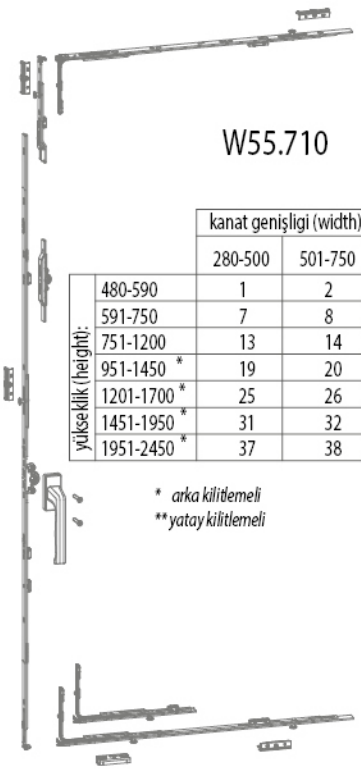

W55.710

yükseklik (height):	kanat genişligi (width): 280-500	501-750	701-1000	1001-1200**	1201-1450**	1451-1600**
480-590	1	2	3	4	5	6
591-750	7	8	9	10	11	12
751-1200	13	14	15	16	17	18
951-1450 *	19	20	21	22	23	24
1201-1700 *	25	26	27	28	29	30
1451-1950 *	31	32	33	34	35	36
1951-2450 *	37	38	39	40	41	

* arka kilitlemeli
** yatay kilitlemeli

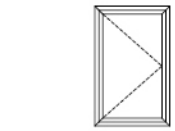

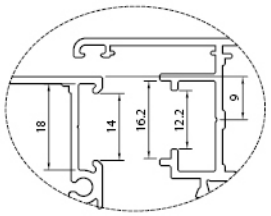

pvc grovee section 9mm

içe açılır pencere
inward opening window

Example

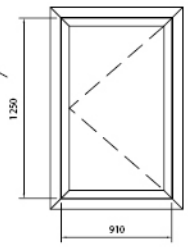

sipariş kodu
order code

W55.710-27

Renk seçenegi belirtilmelidir.
By selecting colors, it must be informed.

Locking mechanism UNI-JET C and D - Side hung fittings - 1 sash
Fixed gear position, groove position 9mm

Çift açılım PVC mekanizması (takım)
PVC tilt and turn window mechanism (set)

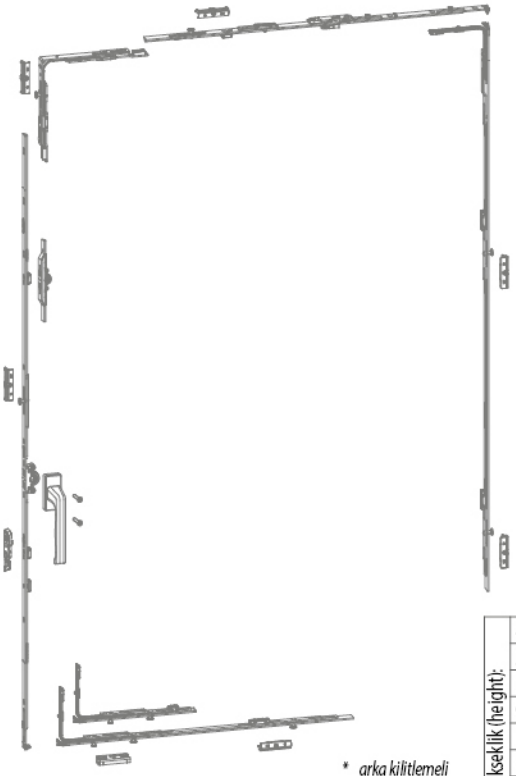

W55.711

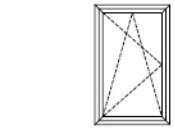

içe açılır pencere
inward opening window

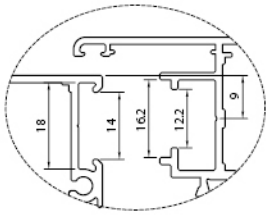

pvc grovee section 9mm

Renk seçenegi belirtilmelidir.
By selecting colors, it must be informed.

* arka kilitlemeli
** yatay kilitlemeli

yükseklik (height):	kanat genişligi (width): 280-500	501-750	701-1000	1001-1200**	1201-1450**	1451-1600**
480-590	1	2	3	4	5	6
591-750	7	8	9	10	11	12
751-1200	13	14	15	16	17	18
951-1450 *	19	20	21	22	23	24
1201-1700 *	25	26	27	28	29	30
1451-1950 *	31	32	33	34	35	36
1951-2450 *	37	38	39	40	41	

Locking mechanism UNI-JET C and D Inactive sash fittings ZH
Fixed gear position, groove position 9 mm



W55.712

Normal açılım PVC mekanizması (takım)

PVC classic opening window mechanism (set)

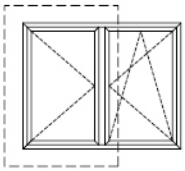

içe açılır pencere
inward opening window

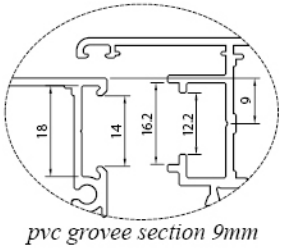

pvc grovee section 9mm

yükseklik (height):	kanat genişligi (width): 280-500	501-750	701-1000	1001-1200**	1201-1450**	1451-1600**
480-590	1	2	3	4	5	6
591-750	7	8	9	10	11	12
751-1200	13	14	15	16	17	18
951-1450 *	19	20	21	22	23	24
1201-1700 *	25	26	27	28	29	30
1451-1950 *	31	32	33	34	35	36
1951-2450 *	37	38	39	40	41	

* *arka kilitlemeli*
** *yatay kilitlemeli*

Renk seçenegi belirtilmelidir.
By selecting colors, it must be informed.

Locking mechanism UNI-JET C and D - Tilt-turn fittings - 2 sashes
Fixed gear position, groove position 9mm

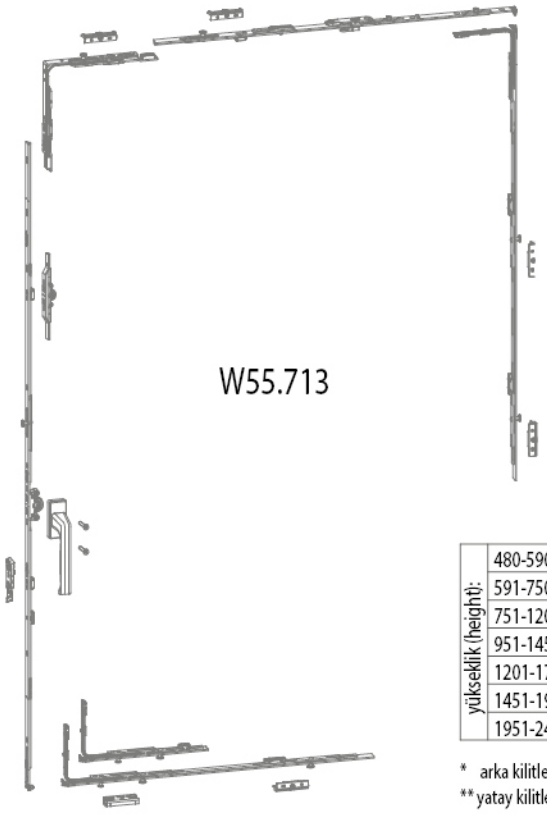

W55.713

Çift açılım PVC mekanizması (takım)

PVC tilt and turn window mechanism (set)

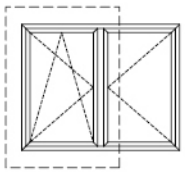

içe açılır pencere
inward opening window

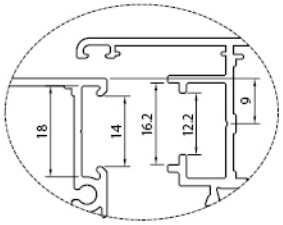

pvc grovee section 9mm

yükseklik (height):	kanat genişligi (width): 280-500	501-750	701-1000	1001-1200**	1201-1450**	1451-1600**
480-590	1	2	3	4	5	6
591-750	7	8	9	10	11	12
751-1200	13	14	15	16	17	18
951-1450 *	19	20	21	22	23	24
1201-1700 *	25	26	27	28	29	30
1451-1950 *	31	32	33	34	35	36
1951-2450 *	37	38	39	40	41	

* arka kilitlemeli
** yatay kilitlemeli

Renk seçenegi belirtilmelidir.
By selecting colors, it must be informed.

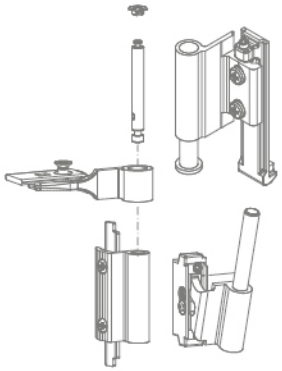

Çift açılım pencere üst menteşesi (130kg)
Tilt and turn window top hinge (130kg)

W55.720

Çift açılım pencere üst menteşesi (80kg)
Tilt and turn window top hinge (80kg)

W55.721

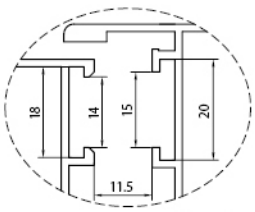

euro grovee section 1

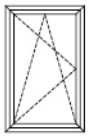

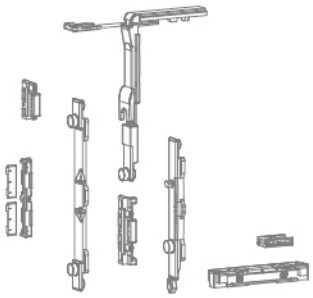

Çift açılım kilitmeme mekanizması
Tilt and turn base mechanism

W55.722

Renk seçenegi belirtilmelidir.
By selecting colors, it must be informed.

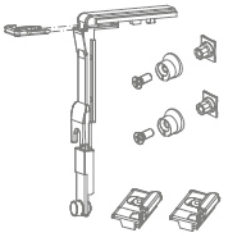

Çift açılım ilave kilitleme
Tilt and turn annex set

W55.723

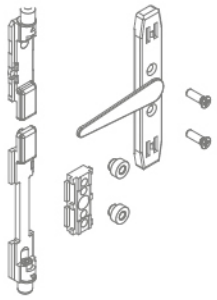

İkinci kanat sürgü seti
Two-way lever push bolt

W55.724



Köşe hareket aktarıcı
Corner transmission for window

W55.730



Pim karşılığı
Adjustable single striker

W55.731

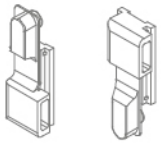

Tij bağlantı pabucu
Connection blocks

W55.732



Pim
Pin

W55.733

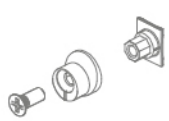

Ayarlanabilir pim
Adjustable fastening pawl

W55.734

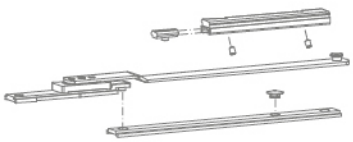

Çift açılım ilave makas
Tilt and turn annex arm

W55.735



Kol karşılığı
Cremone drive

W55.736



Sürgü ucu
Bolt tip

W55.737

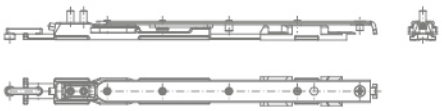

Çift açılım küçük makas (80kg)
Tilt and turn short arm (80kg)
W55.738-80

Çift açılım küçük makas (130kg)
Tilt and turn short arm (130kg)
W55.738-130

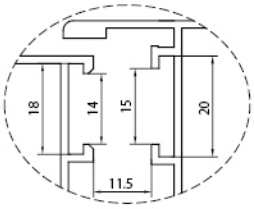

euro grovee section 1

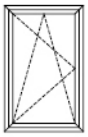

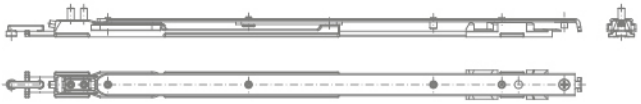

Çift açılım büyük makas (80kg)
Tilt and turn long arm (80kg)
W55.739-80

Çift açılım büyük makas (130kg)
Tilt and turn long arm (130kg)
W55.739-130



Kanat sarkma takozu
Sash rise stoper
W55.740



Çiftli sürgü karşılığı
Double keeper
W55.741



Kanat düşüş karşılığı
Sash drop keeper
W55.742



Kademeli teleskopik makas (inox)
Stepped Telescopic arm
W55.743



Vasistas makası
Arm for bottom-hung window
W55.744

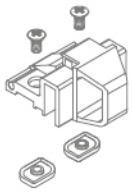

Vasistas çıt çıt
Catch for bottom-hung window
W55.745

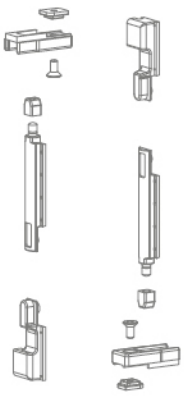

Kapı sürgüsü
Door lever bolt
W55.746



Kapı altı fırçası
Door brush
W55.747

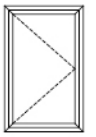

dışa açılır pencere
outward opening window

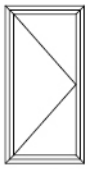

dışa açılır kapı
outward opening door

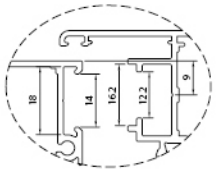

pvc grovee section 9 mm

W75+15.325

Dışa açılan PVC pencere mekanizması
Outward opening window mechanism
W55.751

W75+15.326

Dışa açılan PVC pencere mekanizması
Outward opening window mechanism
W55.750

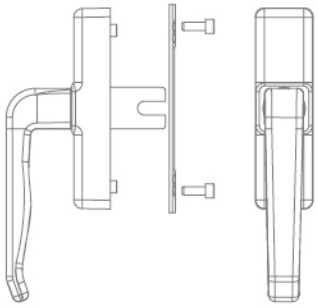

Tek maçalı normal açılım pencere kolu
Opening window handle

W55.760

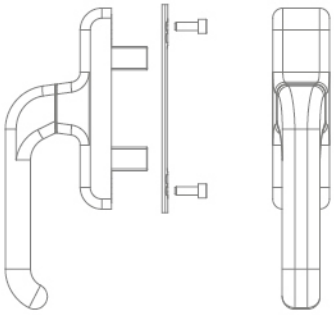

Çift maçalı normal açılım pencere kolu
Opening window handle

W55.761

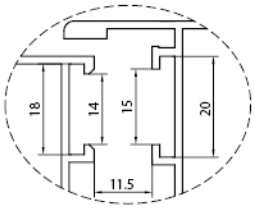

euro grovee section 1

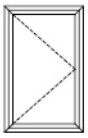

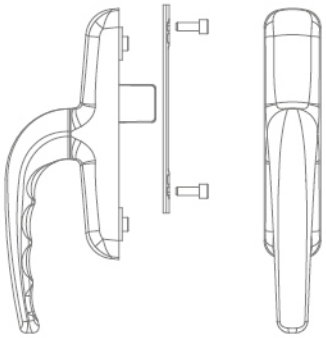

Tek maçalı normal açılım pencere kolu (ithal)
Opening window handle (import)

W55.760-1

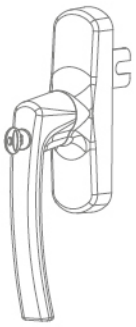

Anahtarlı eksenel kol
Key lockable window handle

W55.762



Renk seçenegi belirtilmelidir.
By selecting colors, it must be informed.

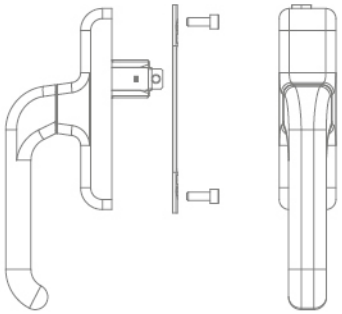

Çift açılım pencere kolu
Tilt and turn opening window handle

W55.763

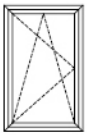

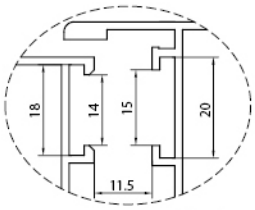

euro grovee section 1

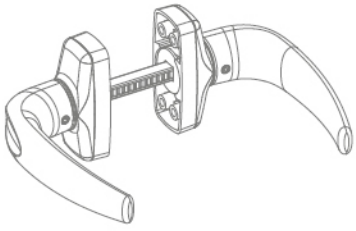

Prima kapı kolu
Prima door handle

W55.764

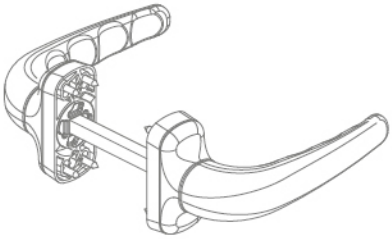

Prima kapı kolu (ithal)
Prima door handle couple (import)

W55.764-1



Kıvrık kapı kolu
Door handle

W55.765



Akbank kapı kolu
Door handle

W55.763

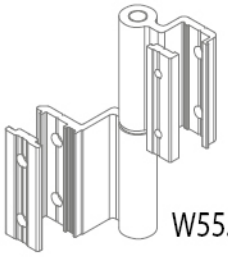

İki yapraklı pencere menteşesi
Two leaves window hinge

W55.770

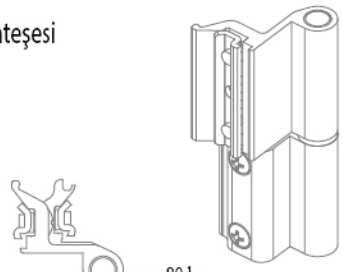

max.80 kg

W55.770-1
ithal (import)

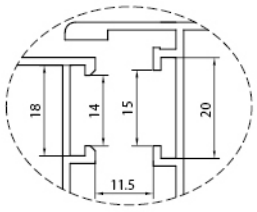

euro grovee section 1



max.80 kg

Renk seçenegi belirtilmelidir.
By selecting colors, it must be informed.

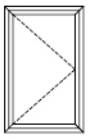

Üç yapraklı normal açılım pencere menteşesi
Three leaves window hinge

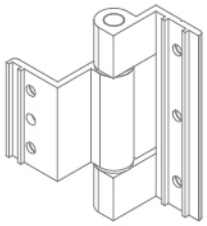

W55.771

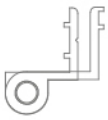

max.80 kg

Renk seçenegi belirtilmelidir.
By selecting colors, it must be informed.

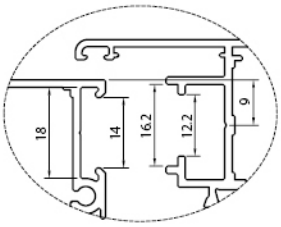

pvc grovee section 9mm

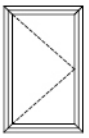

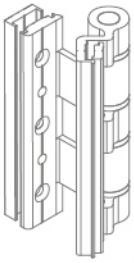

W55.773
Üç yapraklı kapı menteşesi
Three leaves door hinge



max.100 kg

Renk seçenegi belirtilmelidir.
By selecting colors, it must be informed.

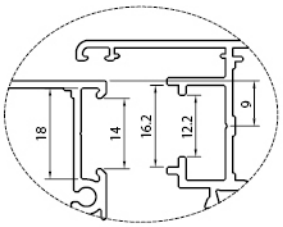

pvc grovee section 9mm

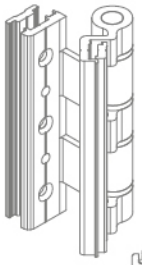

W55.774
Üç yapraklı kapı menteşesi
Three leaves door hinge



max.100 kg

Renk seçenegi belirtilmelidir.
By selecting colors, it must be informed.

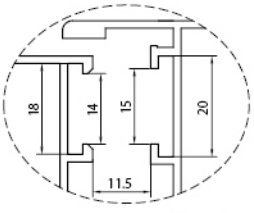

euro grovee section 1

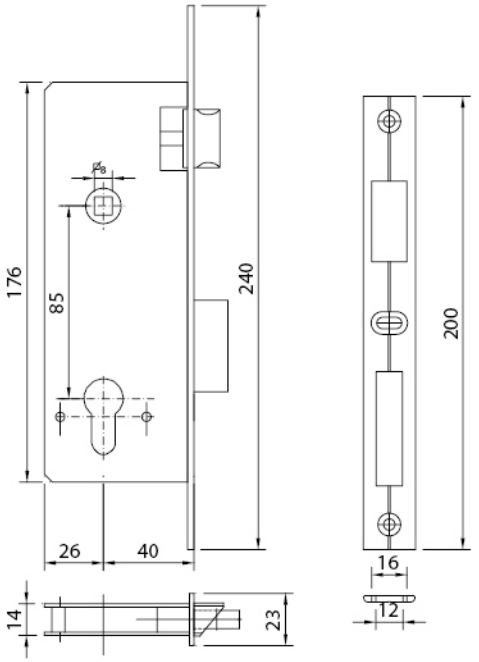

W55.780
Geniş kilit (dilli)
Wide type lock (bolt)

W55.781
Kilit karşılığı
Lock plate

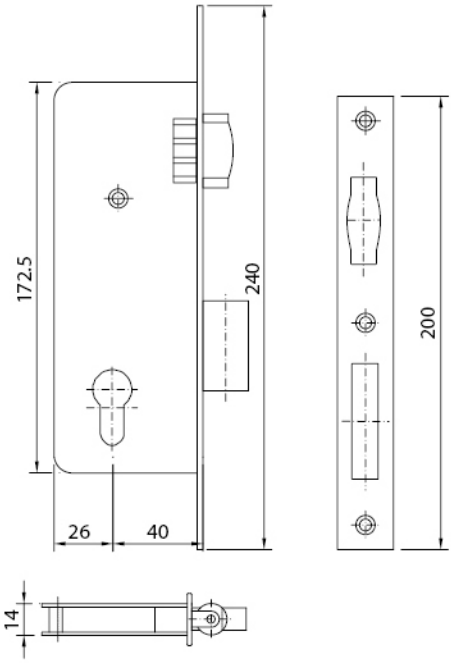

W55.782
Geniş kilit (makaralı)
Wide type lock (roller)

W55.783
Kilit karşılığı
Lock plate

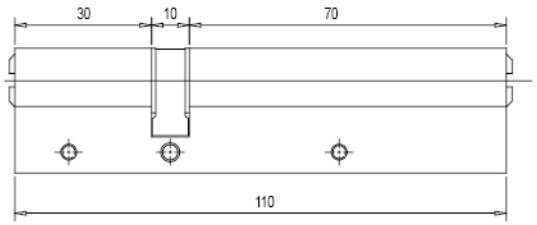

W75.784
Barel
Cylinders

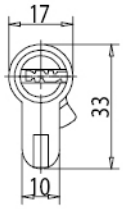



W55.785
Barel rozeti
Cylinder cover

Renk seçenegi belirtilmelidir.
By selecting colors, it must be informed.

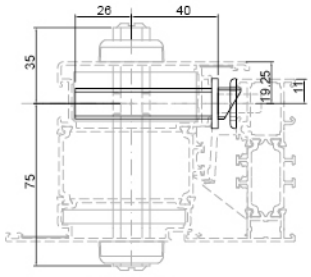

W75+15.304

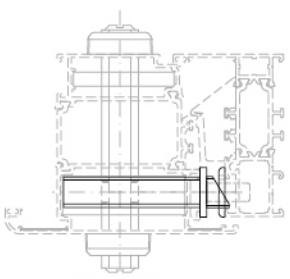

W75+15.311

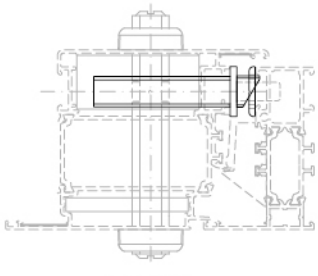

W75+15.319

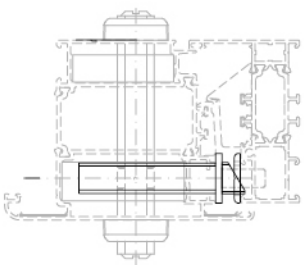

W75+15.326

Profil değerleri teoriktir. Ağırlık olarak teslimde yapılan tartım geçerlidir. Profil imalatları TS EN 12020-02 ve TS EN 755-9 tolaransı, Moment değerleri EN 14024'e göre hesaplanmıştır.
Profile values are theoretical pre-shipment weight will be valid. The tolerances of Profile manufacturing are calculated according to EN 12020-2 and TS EN 755-9; moment values are calculated according to EN 14024.

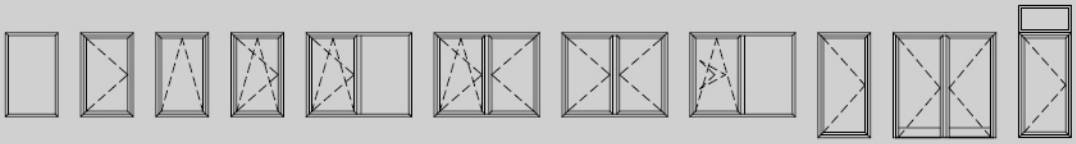

içe açılır pencere
inward opening window

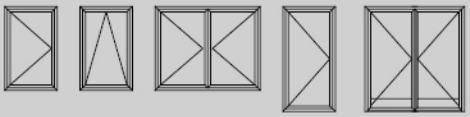

dışa açılır pencere
outward opening window

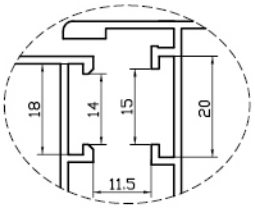

euro grovee section 1

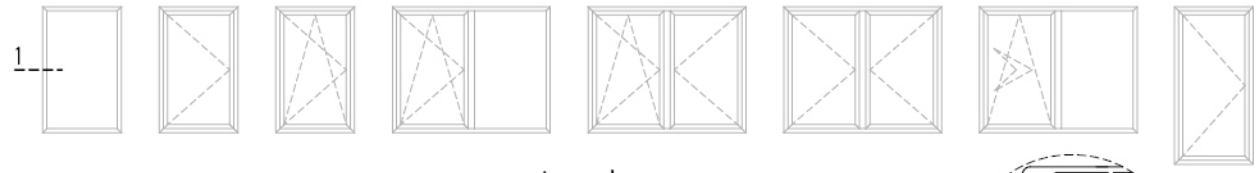

içe açılır pencere
inward opening window

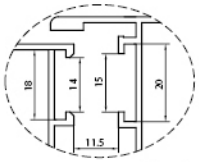

euro grovee section 1

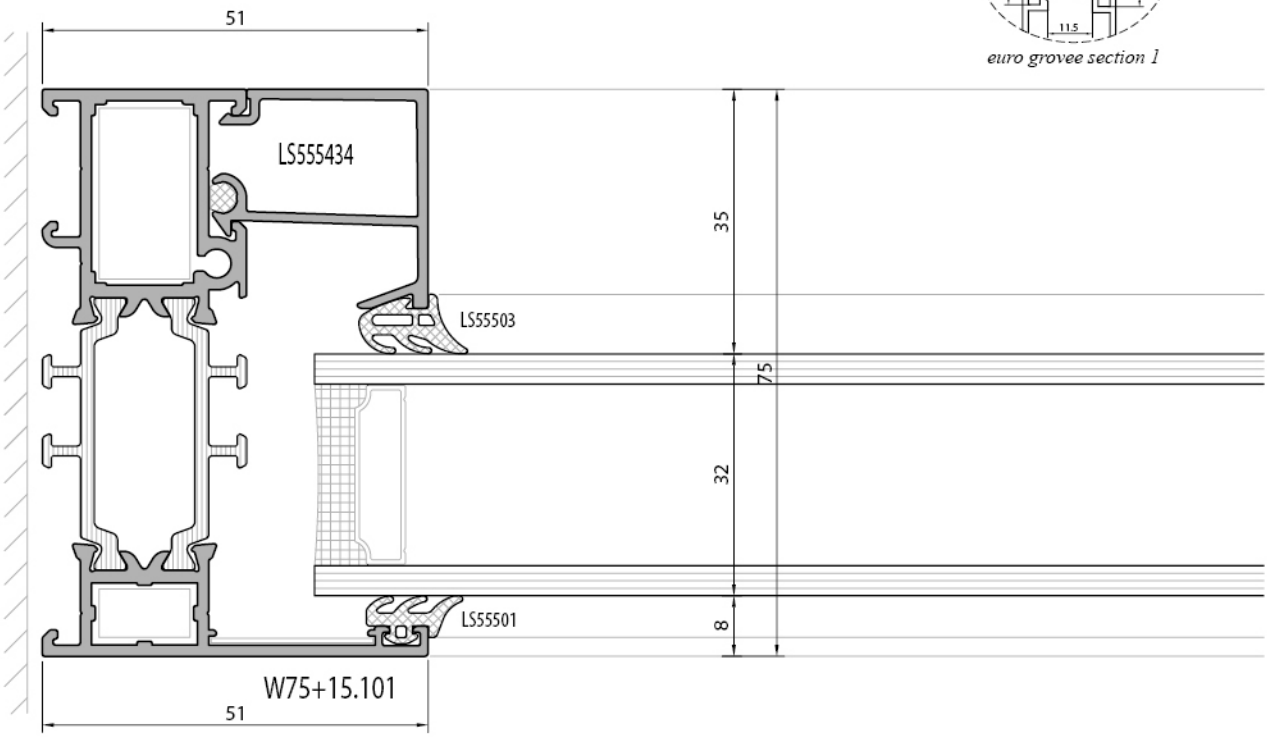

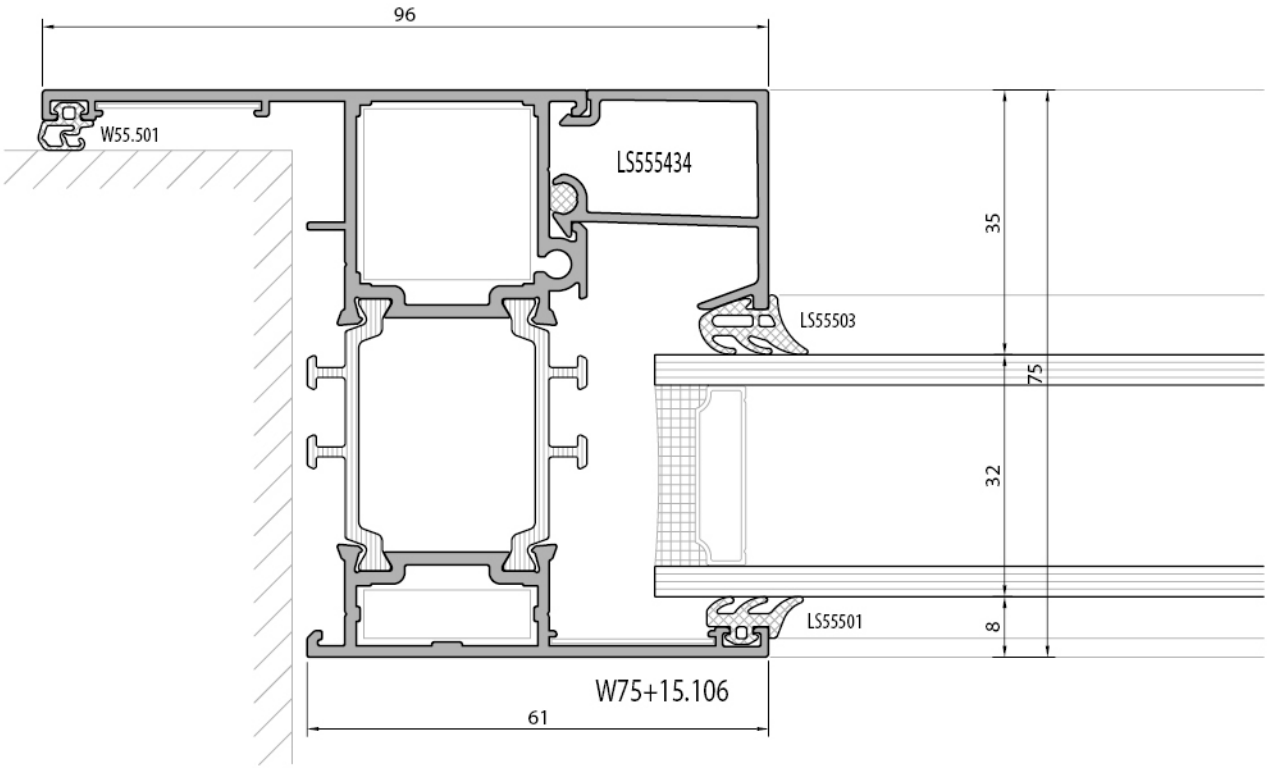

1

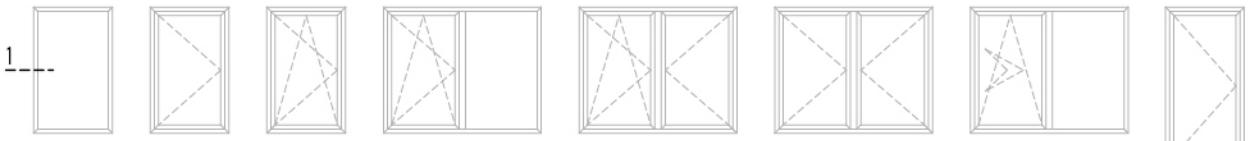

içe açılır pencere
inward opening window

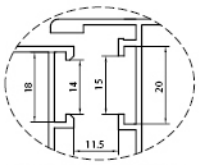

euro grovee section 1

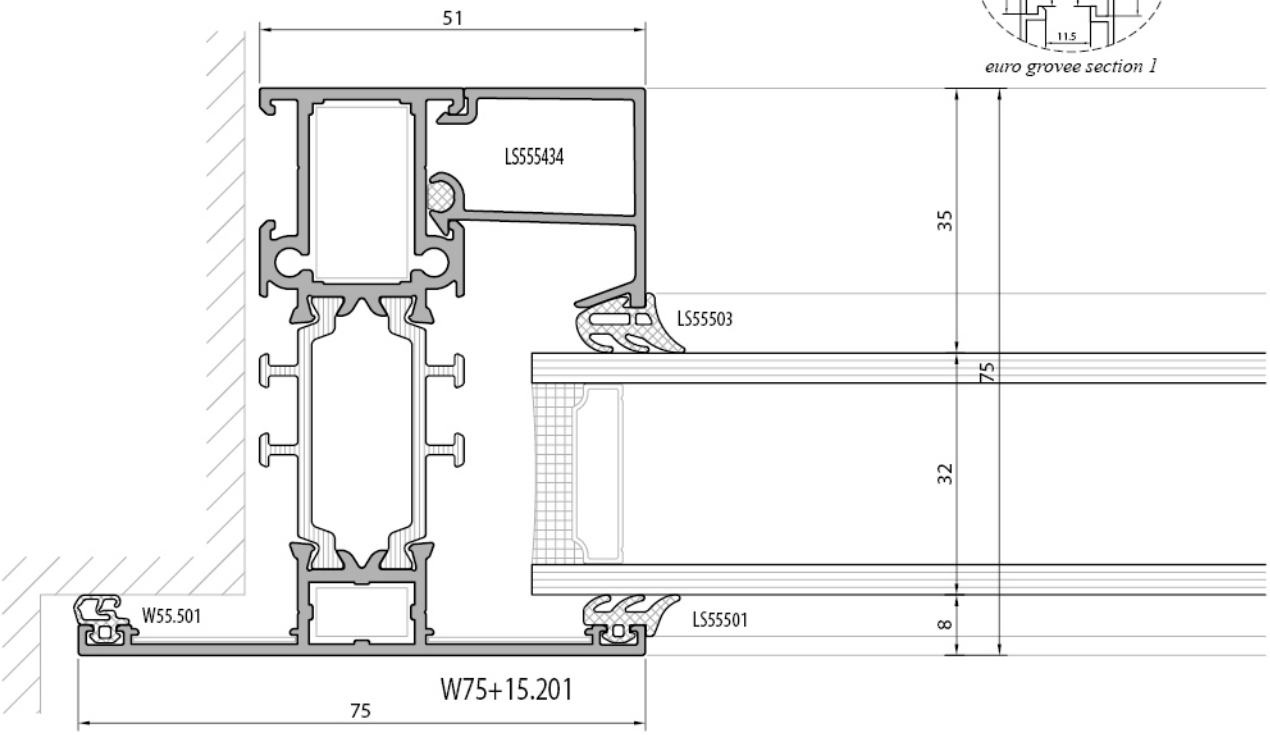

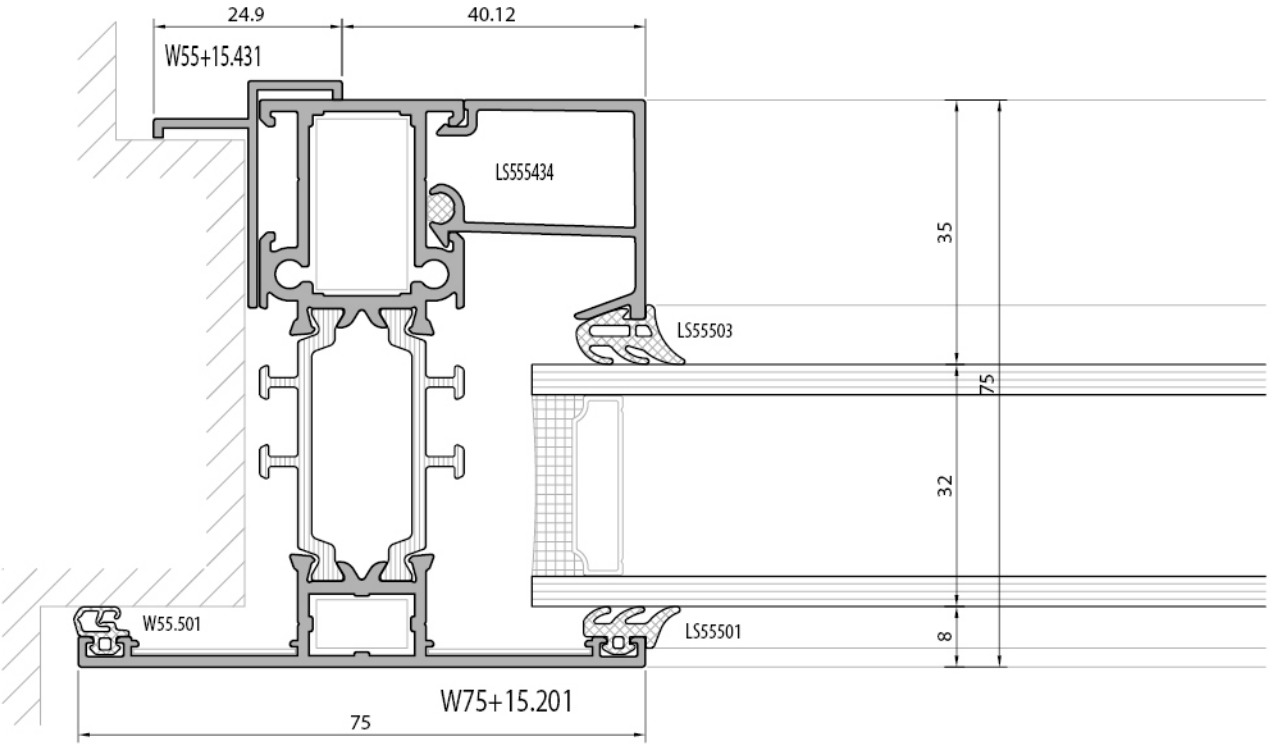

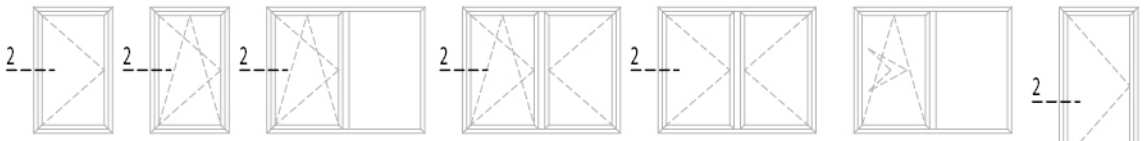

içe açılır pencere
inward opening window

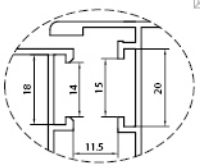

euro grovee section 1

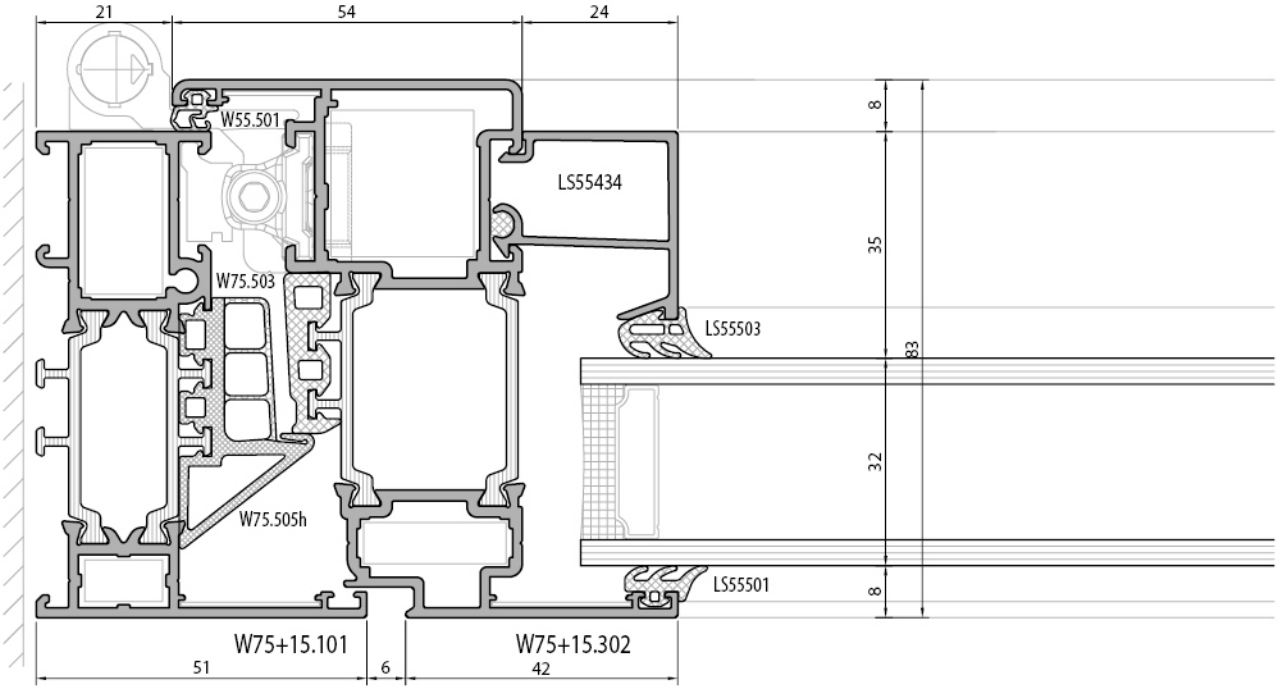

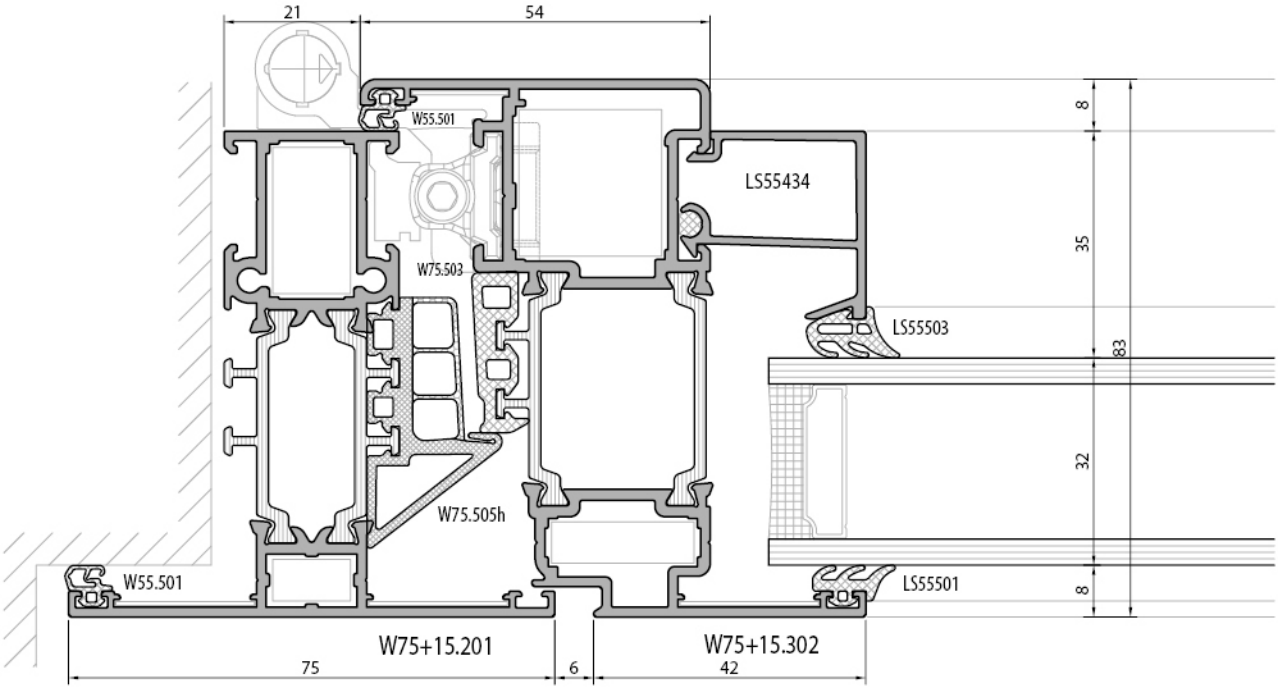

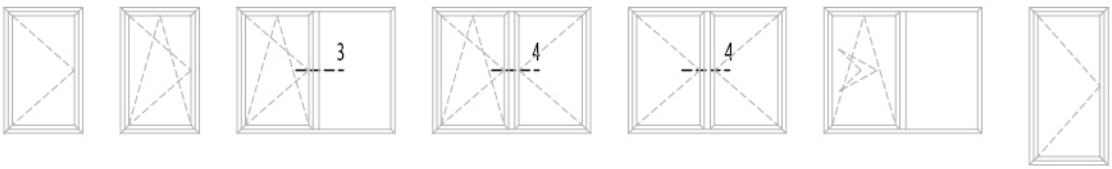

içe açılır pencere
inward opening window

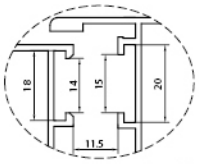

euro grovee section 1

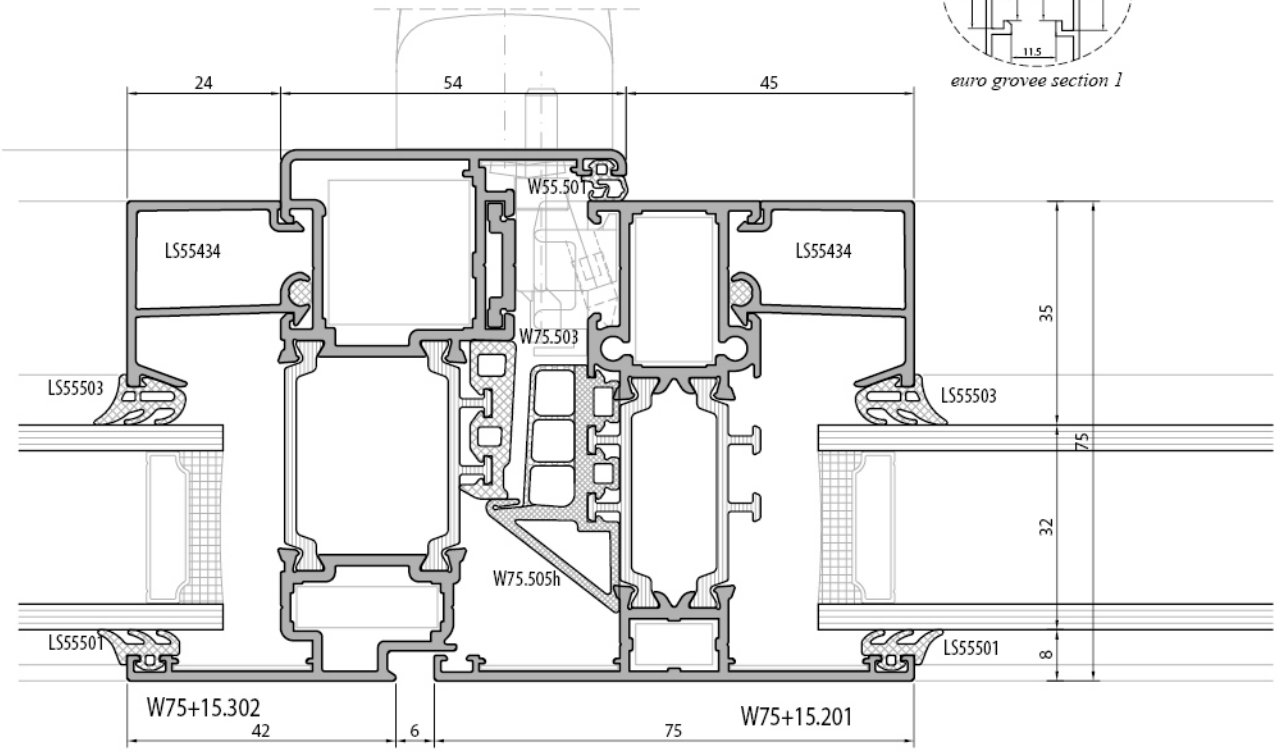

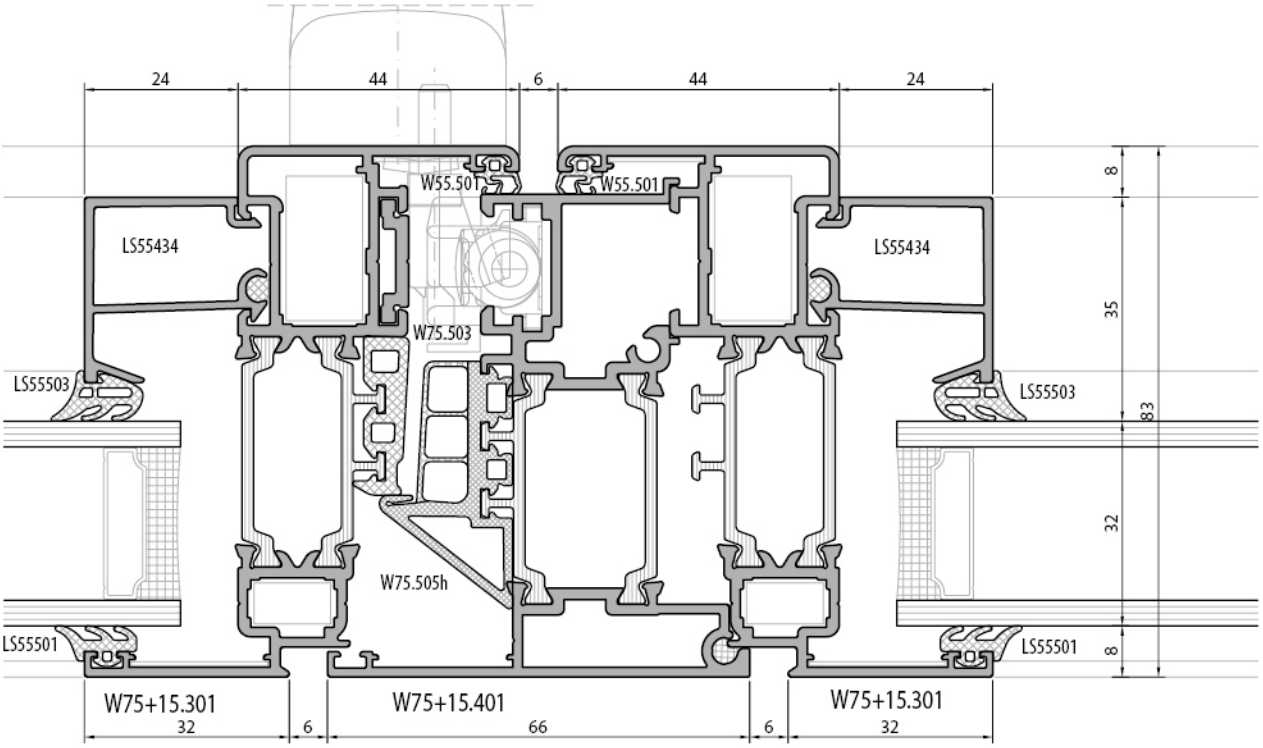

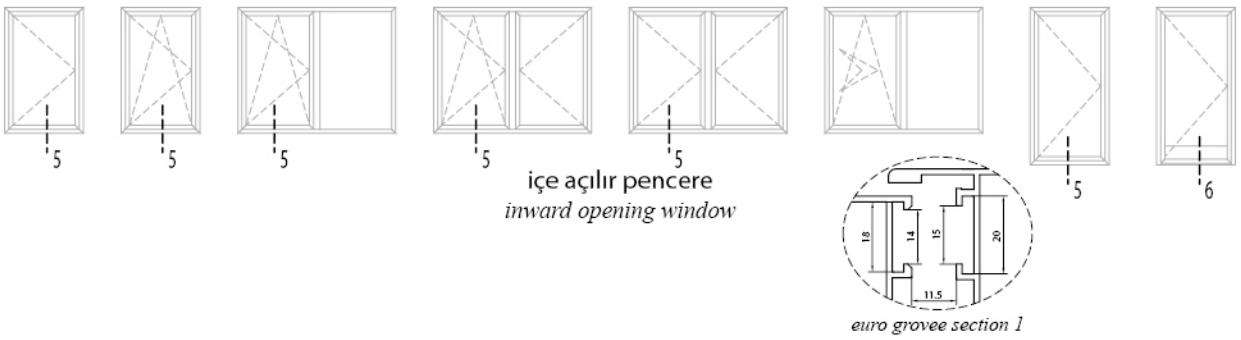

içe açılır pencere
inward opening window

euro grovee section 1

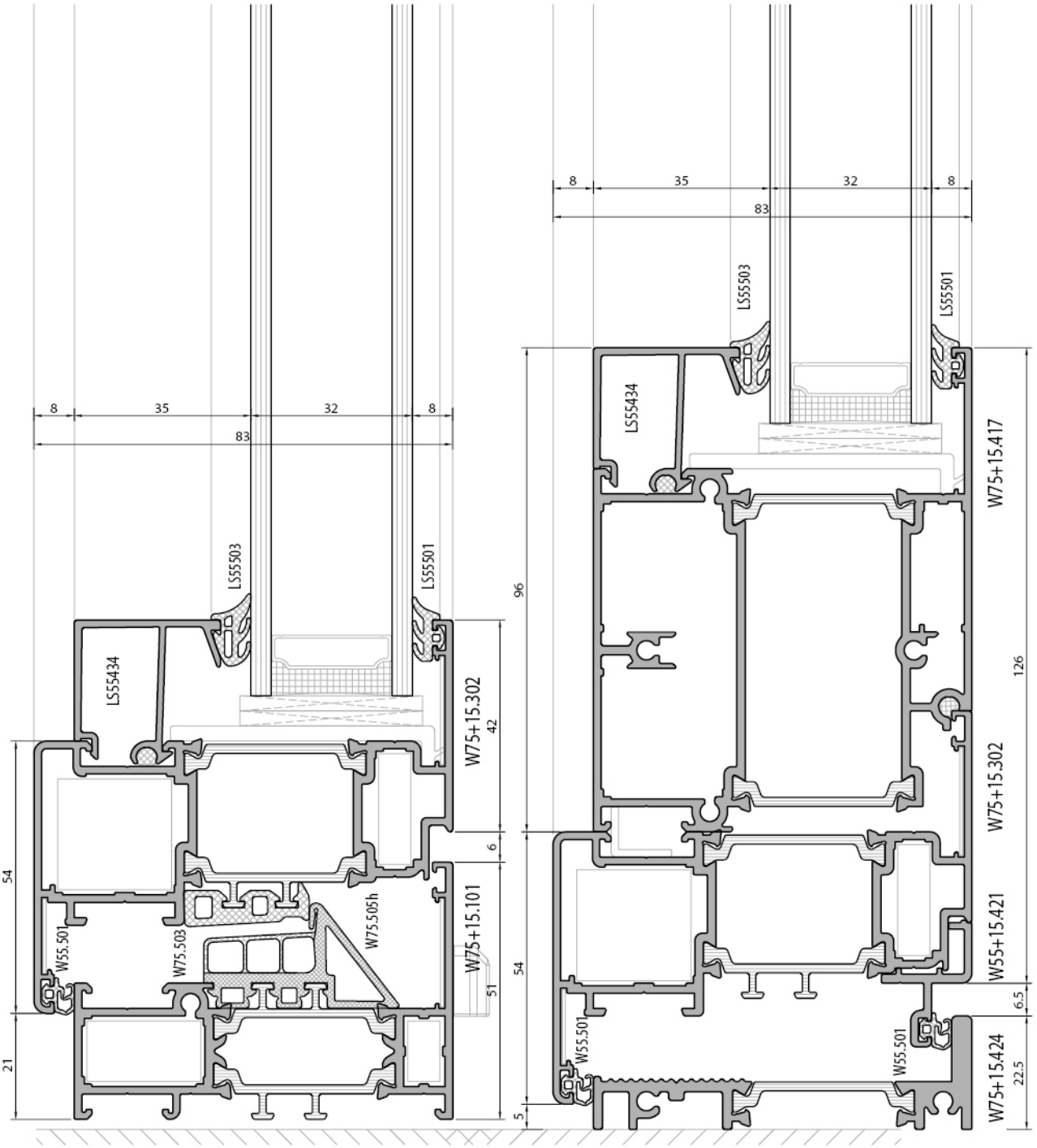

1



içe açılır pencere
inward opening window

Yüksek yalıtımlı sistem
High insulated system

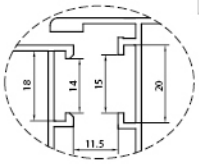

euro grovee section 1

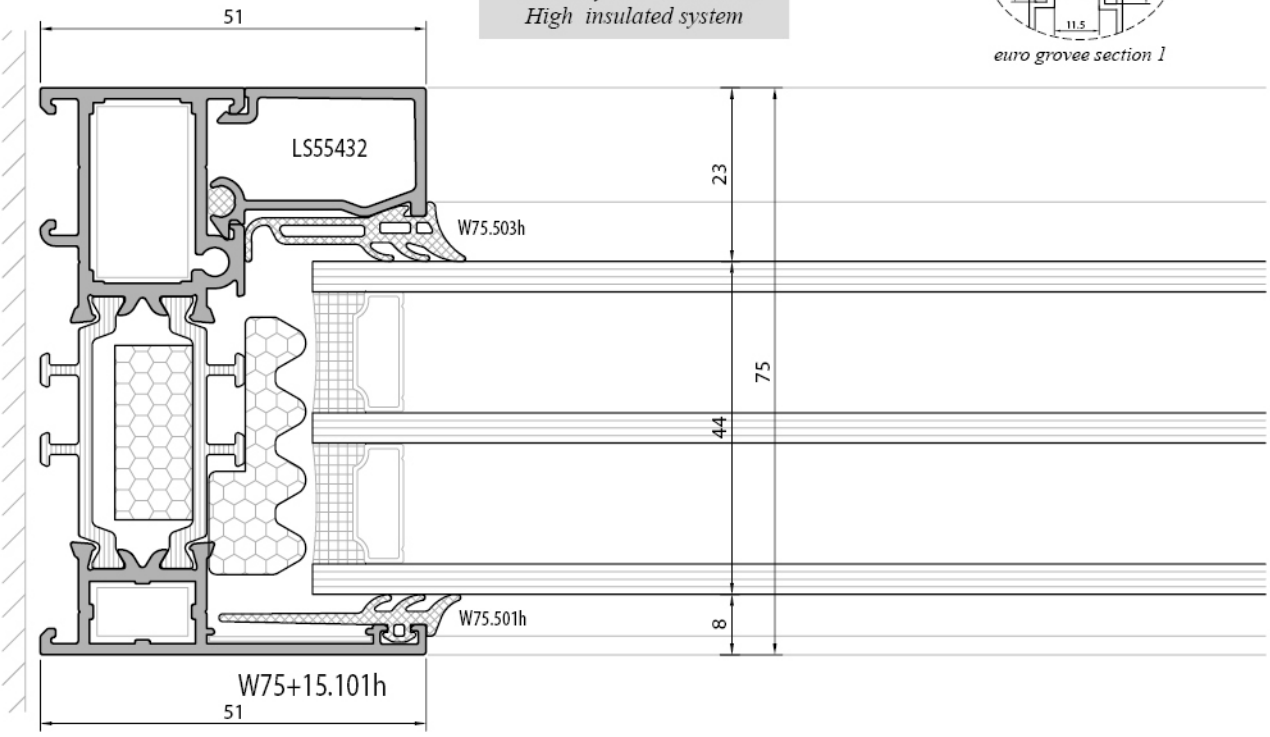

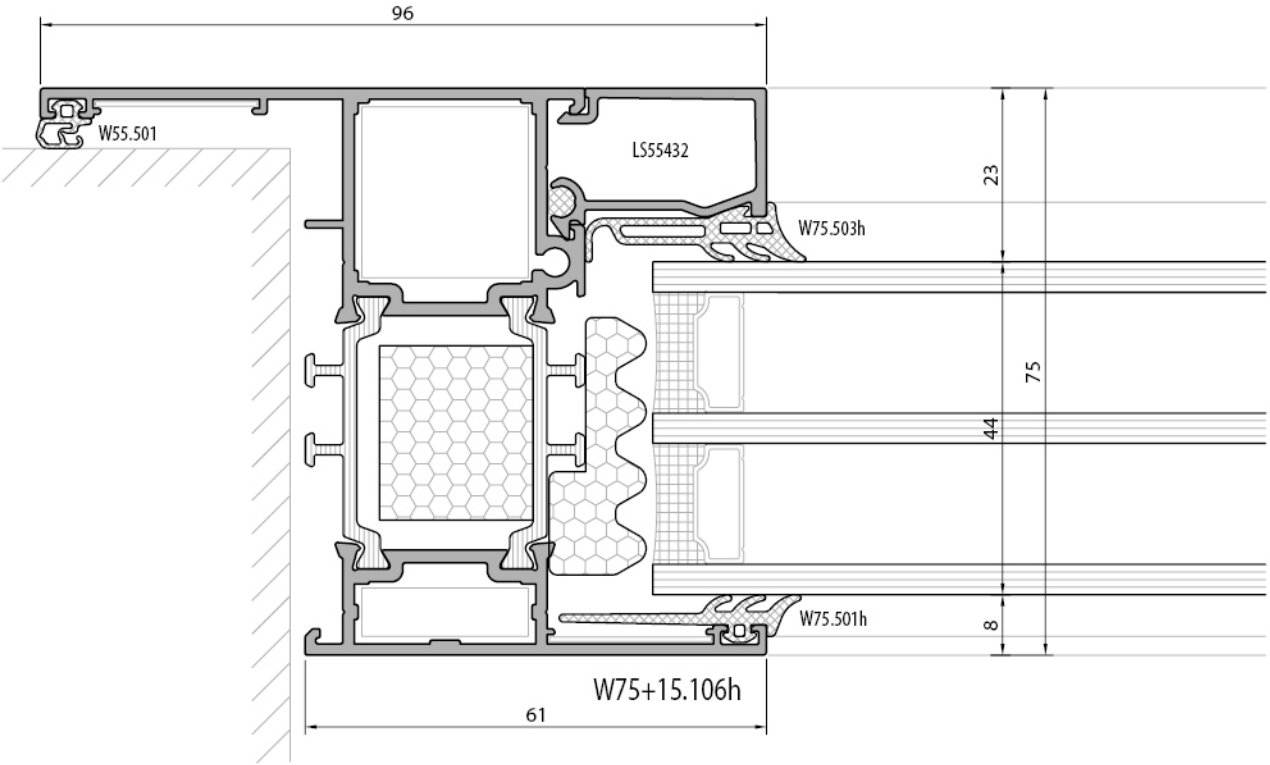

1

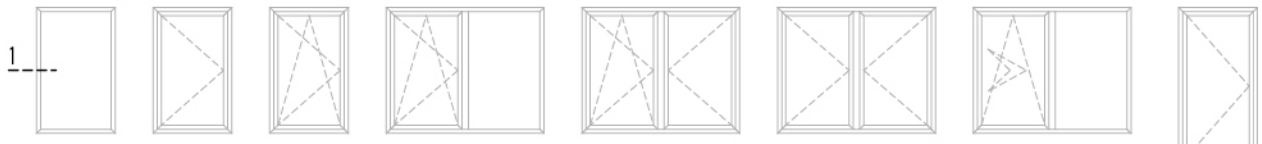

içe açılır pencere
inward opening window

Yüksek yalıtımlı sistem
High insulated system

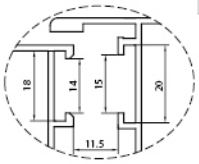

euro grovee section 1

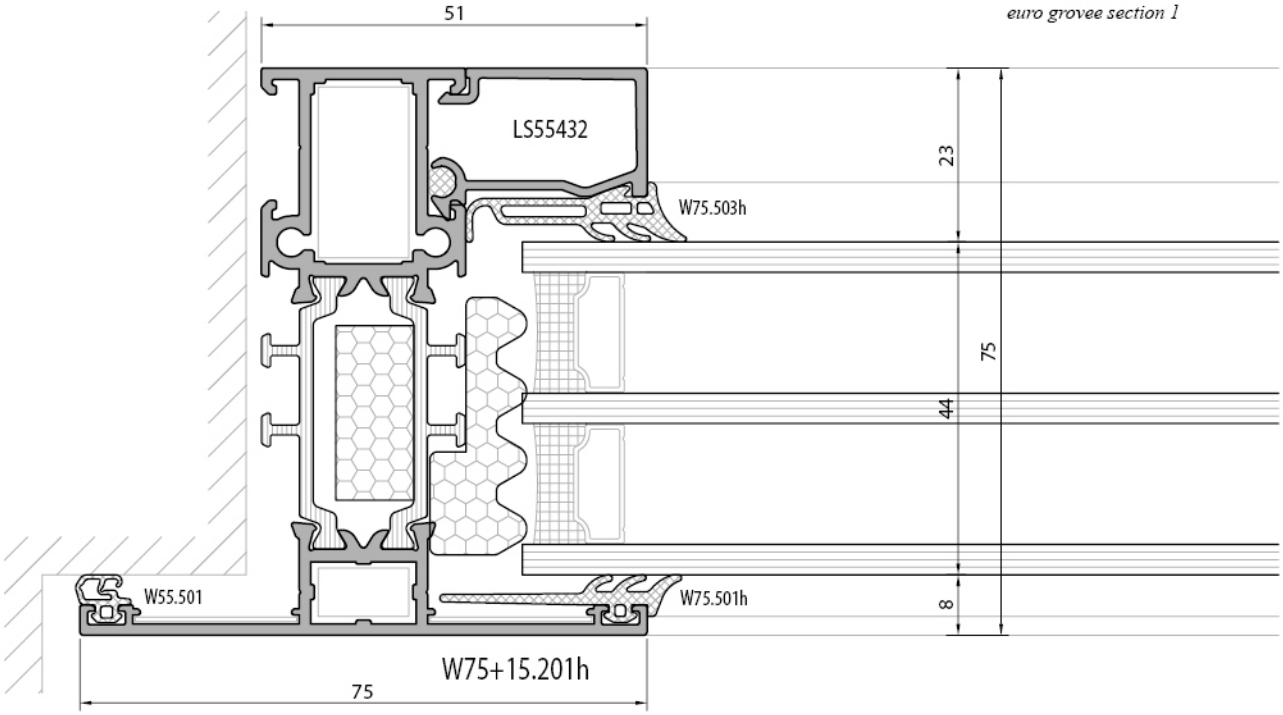

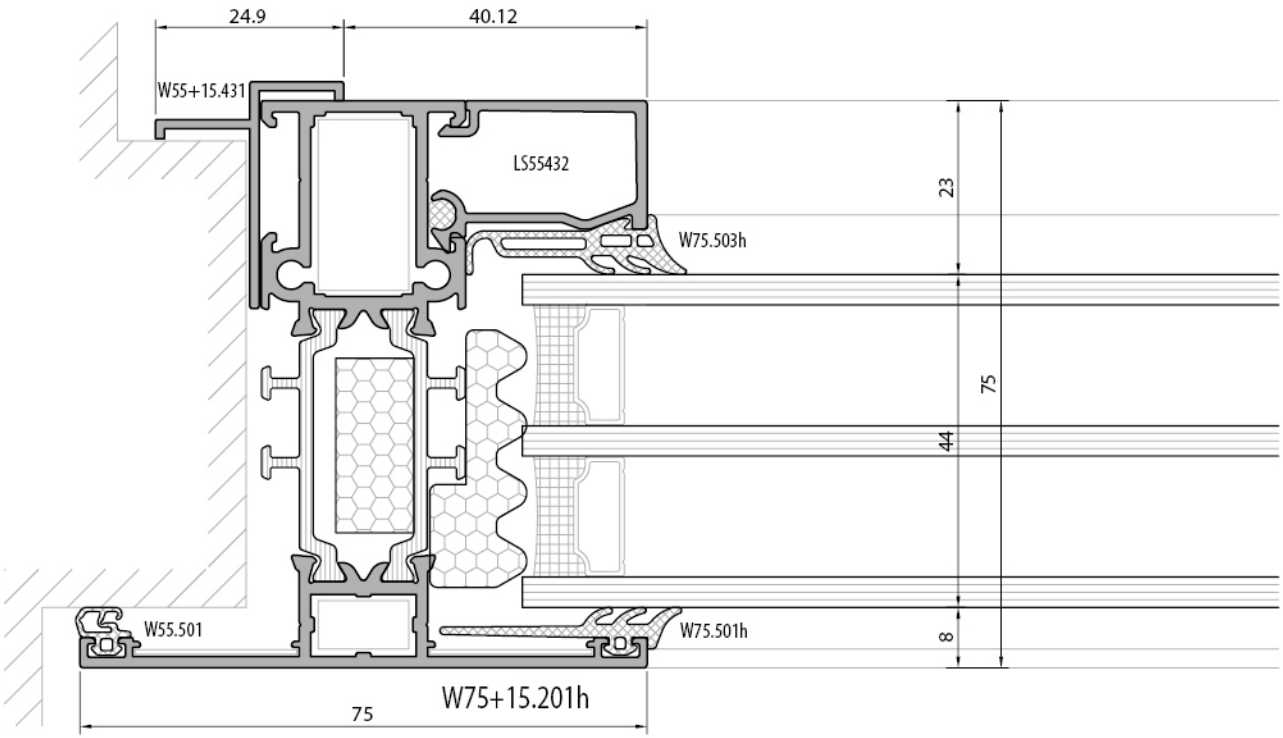

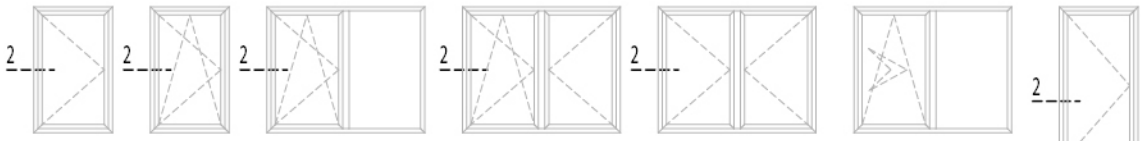

içe açılır pencere
inward opening window

Yüksek yalıtımlı sistem
High insulated system

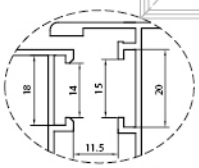

euro grovee section 1

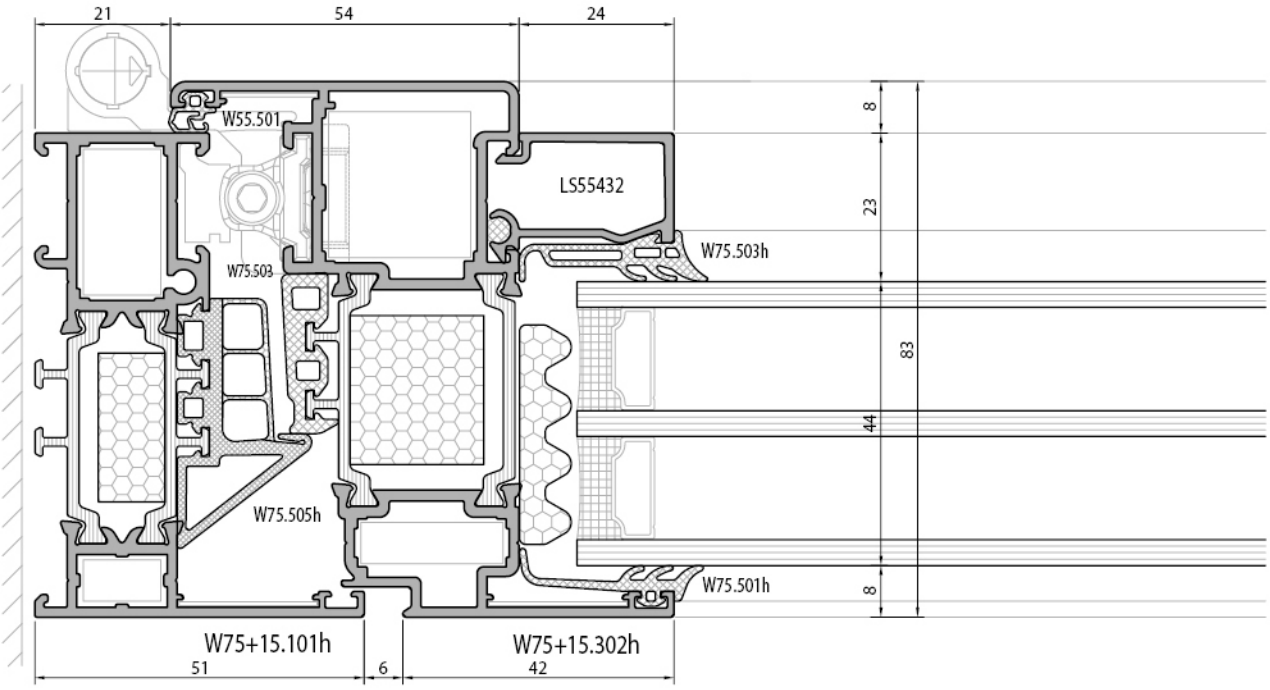

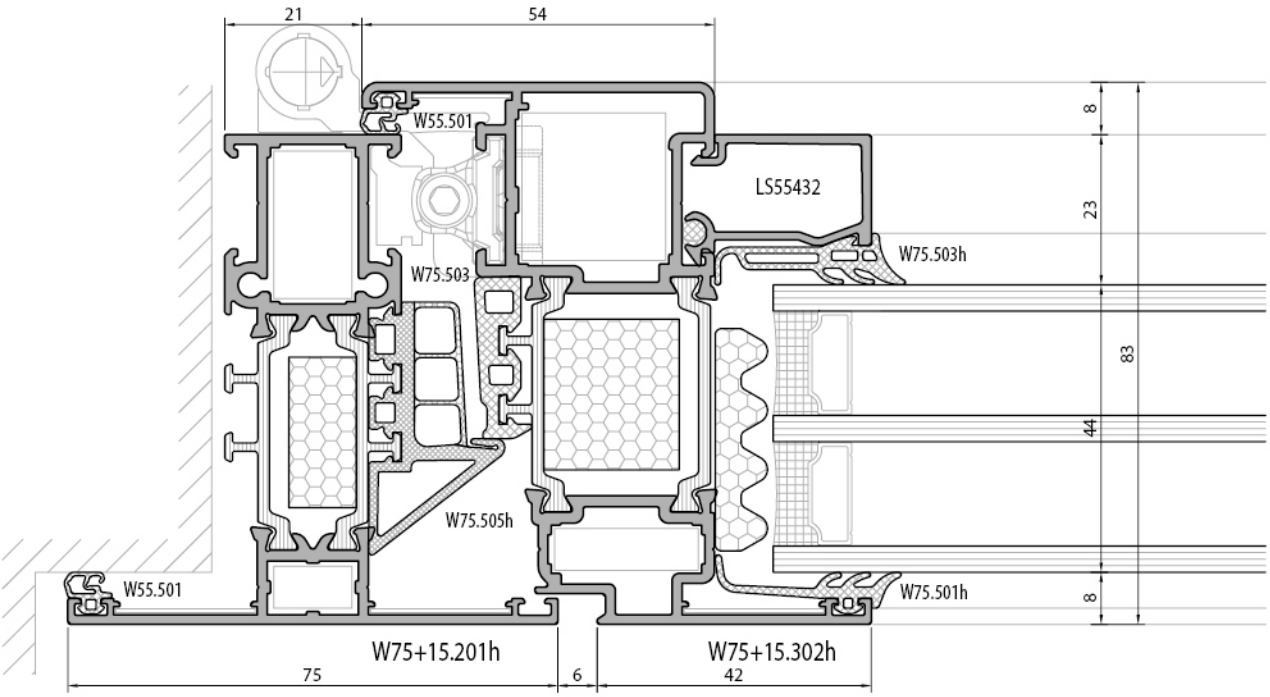

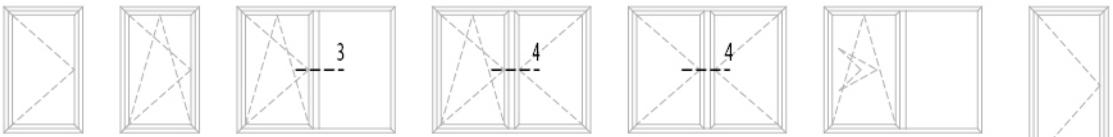

içe açılır pencere
inward opening window

Yüksek yalıtımlı sistem
High insulated system

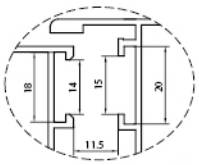

euro grovee section 1

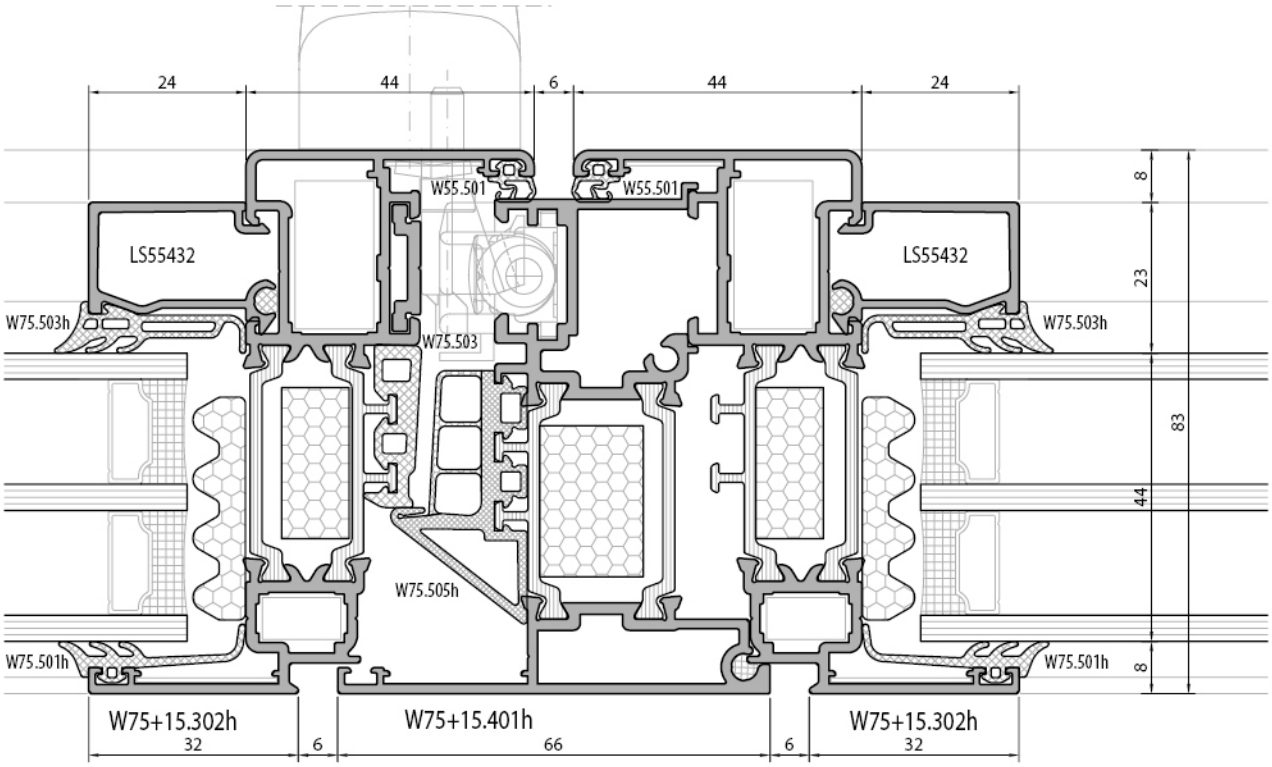

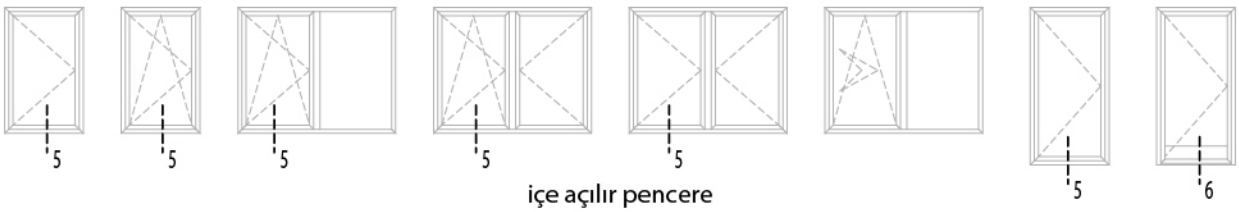

içe açılır pencere
inward opening window

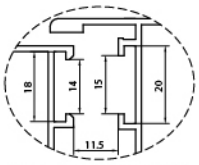

euro grovee section 1

Yüksek yalıtımlı sistem
High insulated system

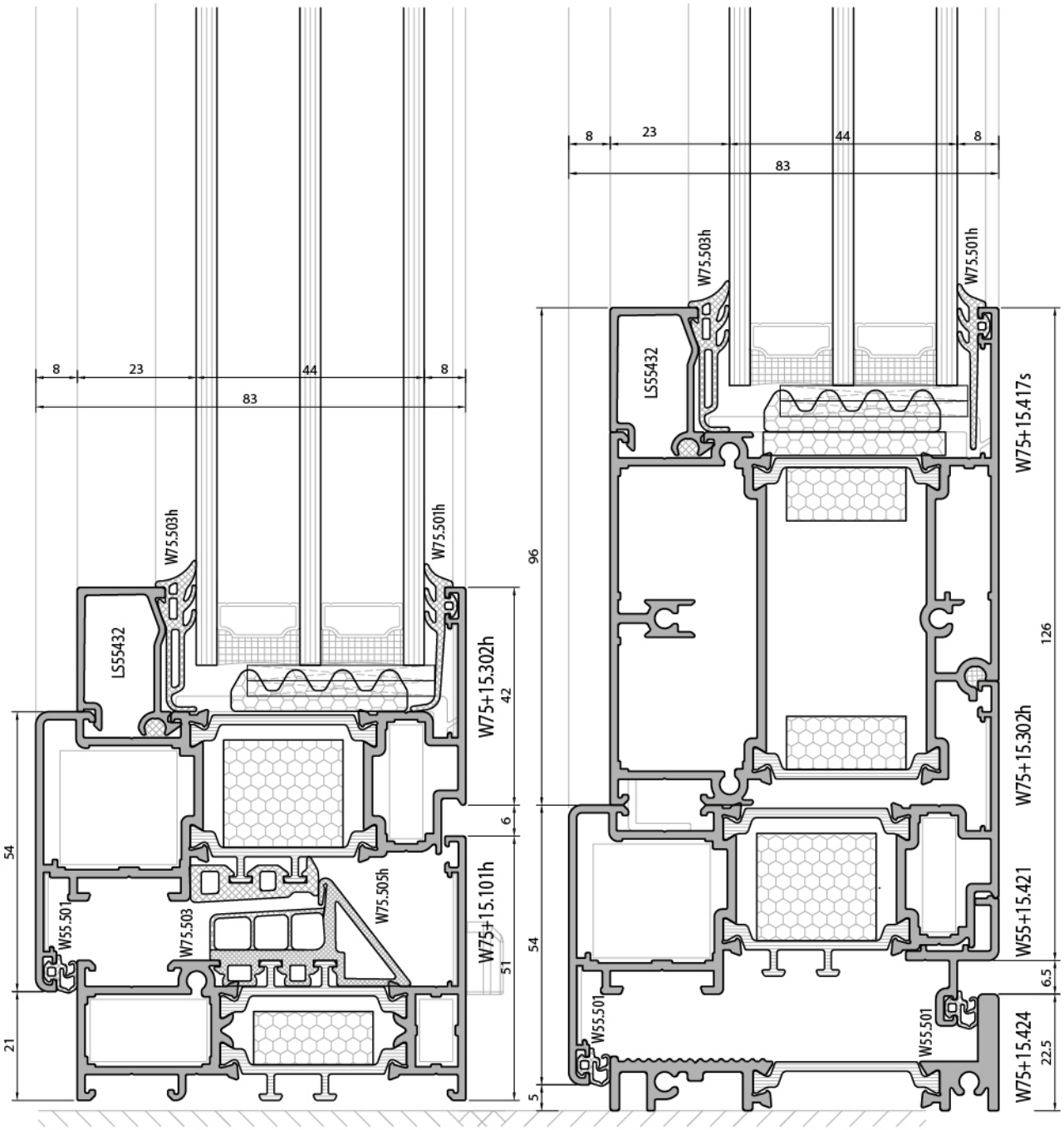

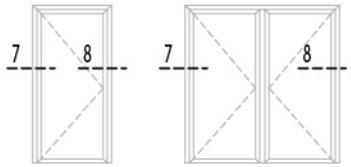

içe açılır kapı
inward opening door

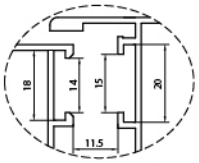

euro grovee section 1

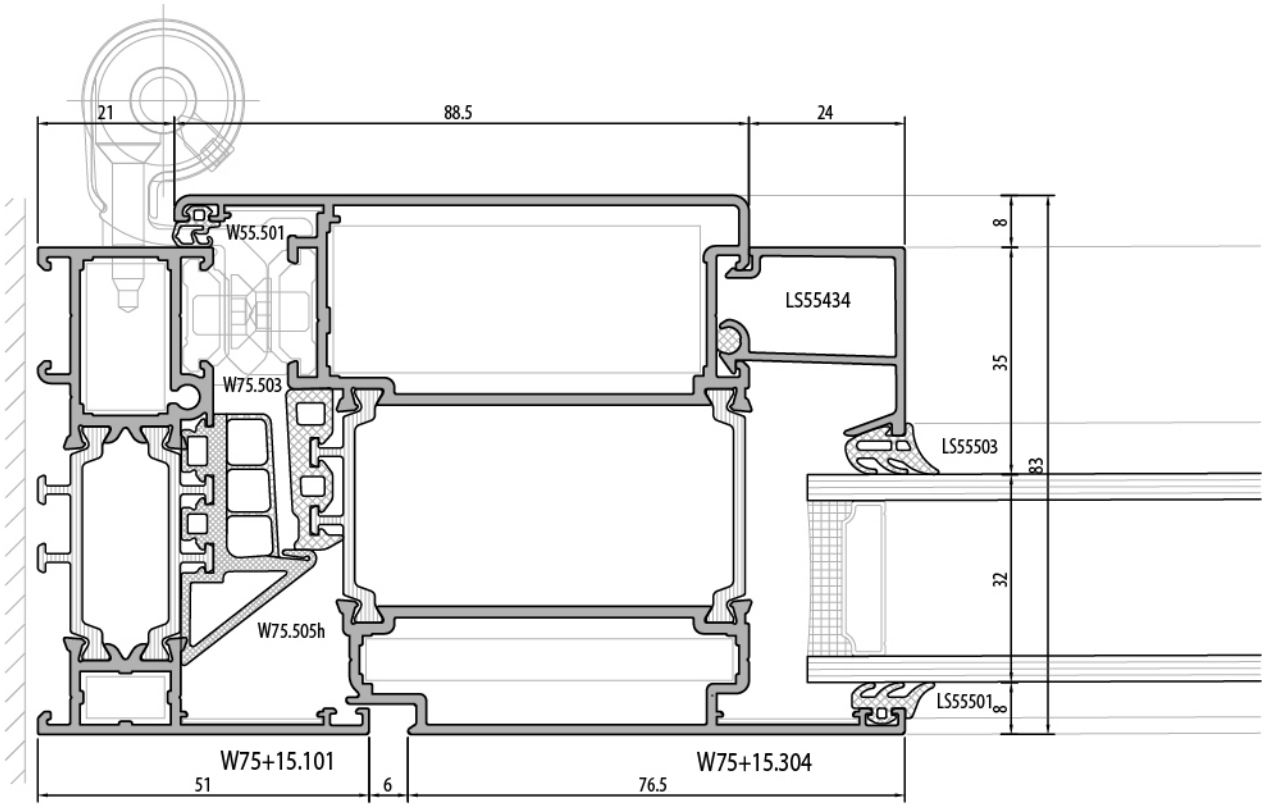

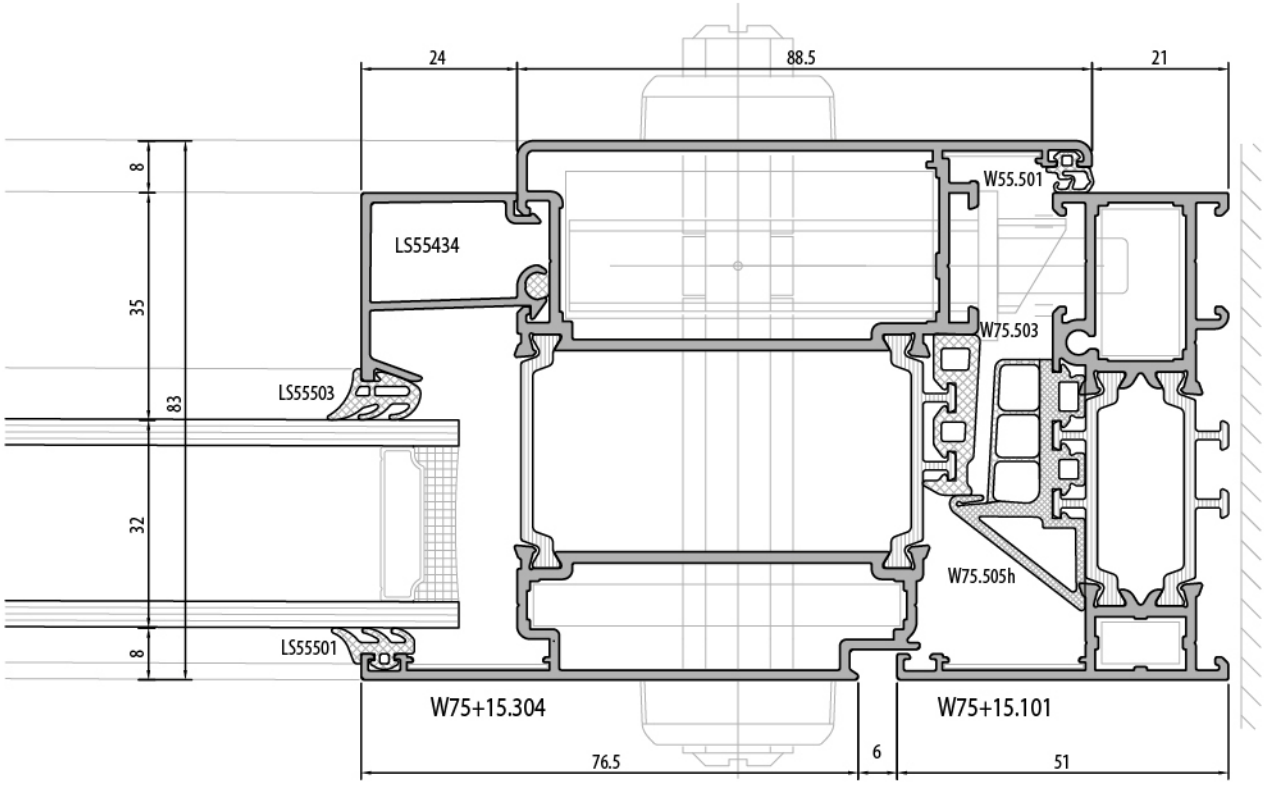

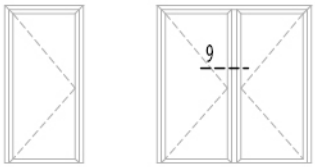

içe açılır kapı
inward opening door

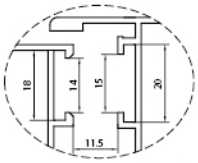

euro grovee section 1

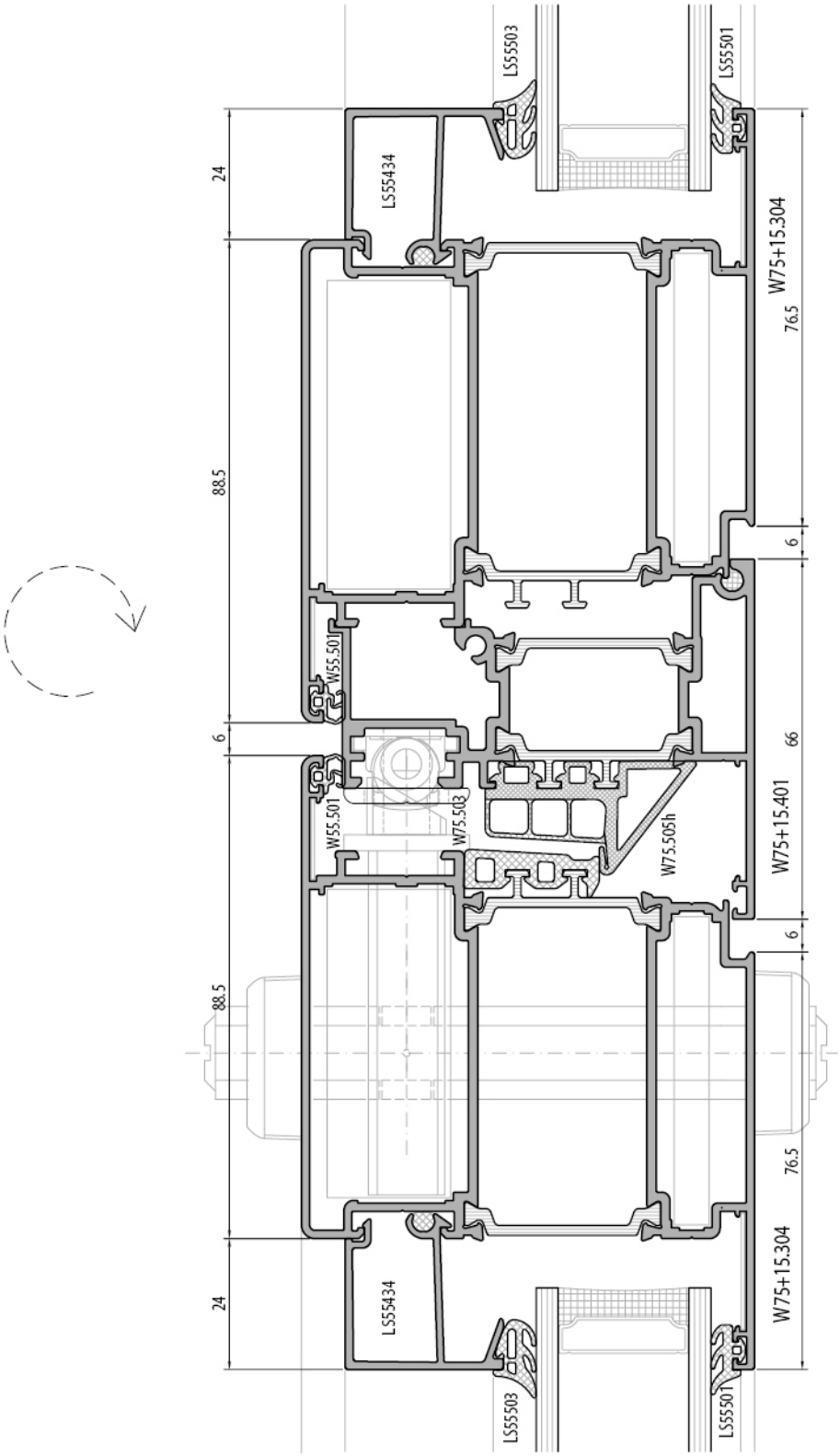

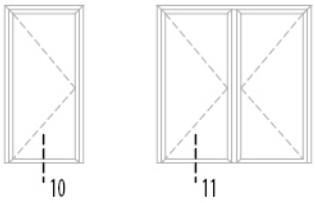

içe açılır kapı
inward opening door

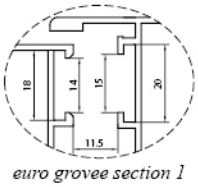

euro grovee section 1

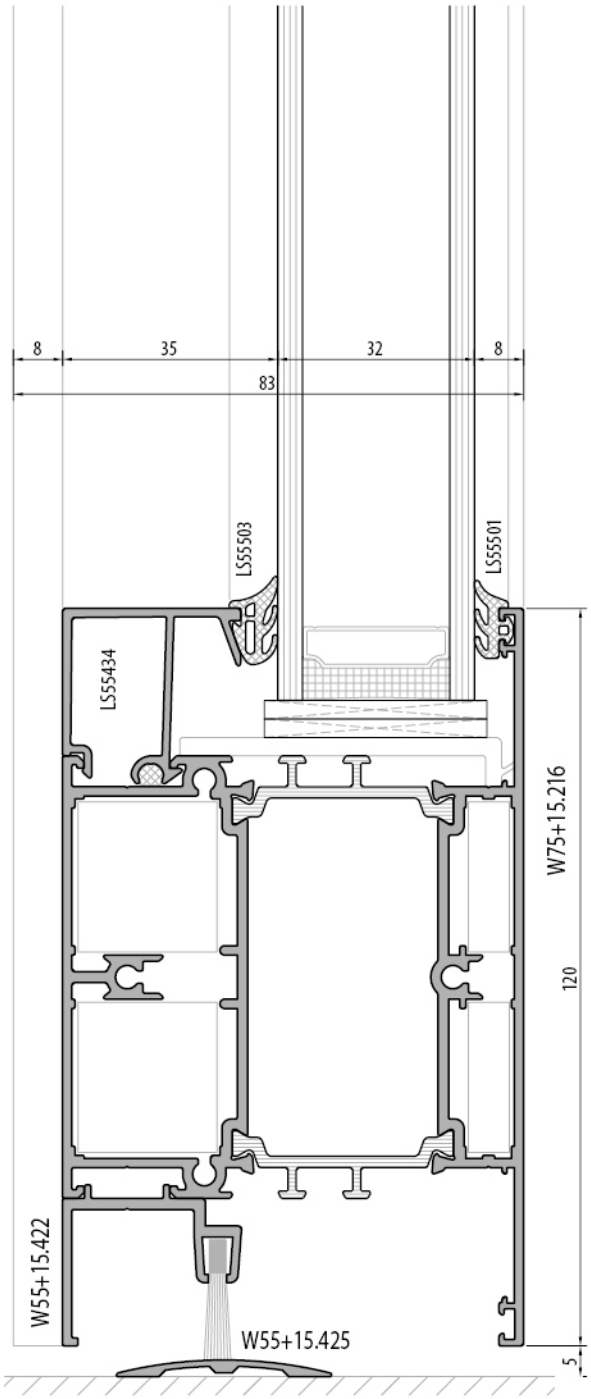

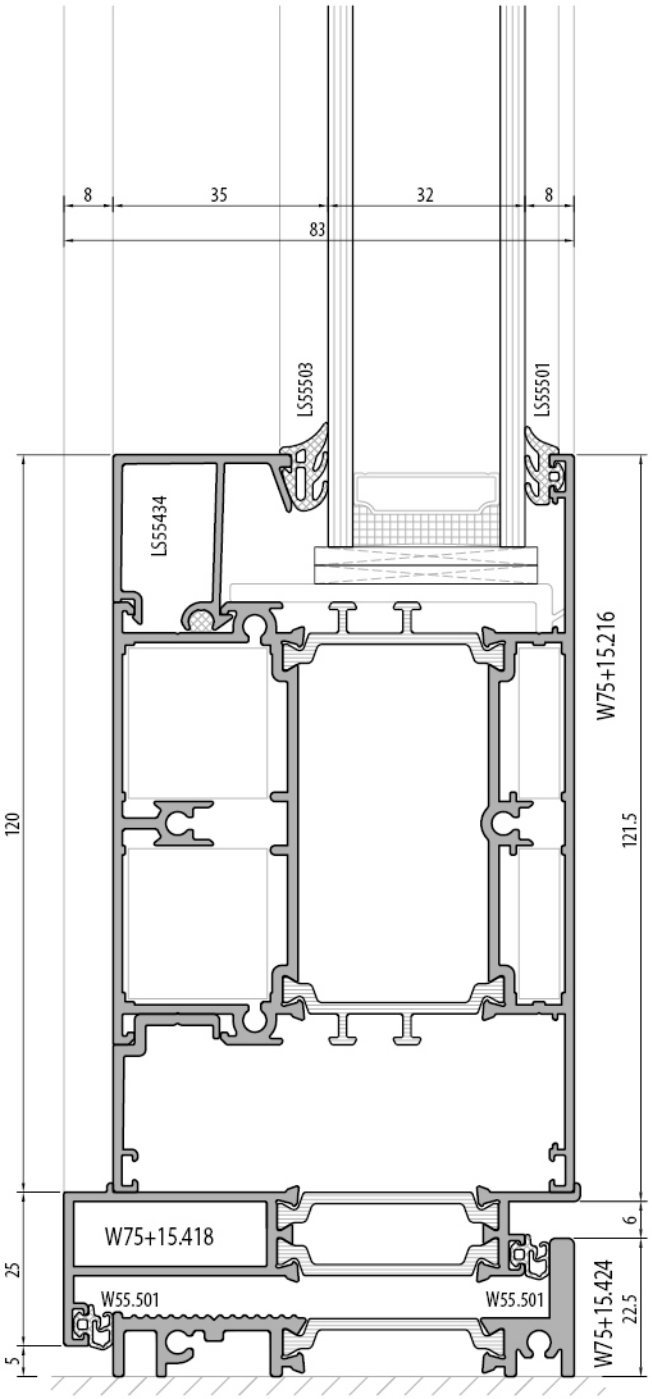

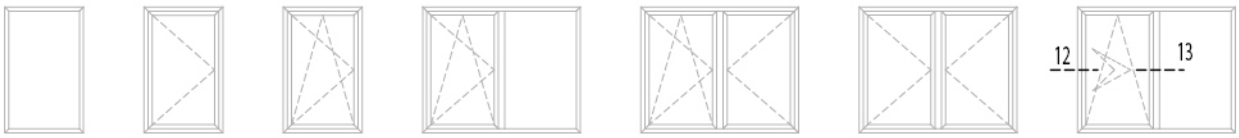

içe açılır pencere
inward opening window

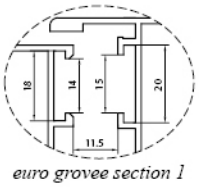

euro grovee section 1

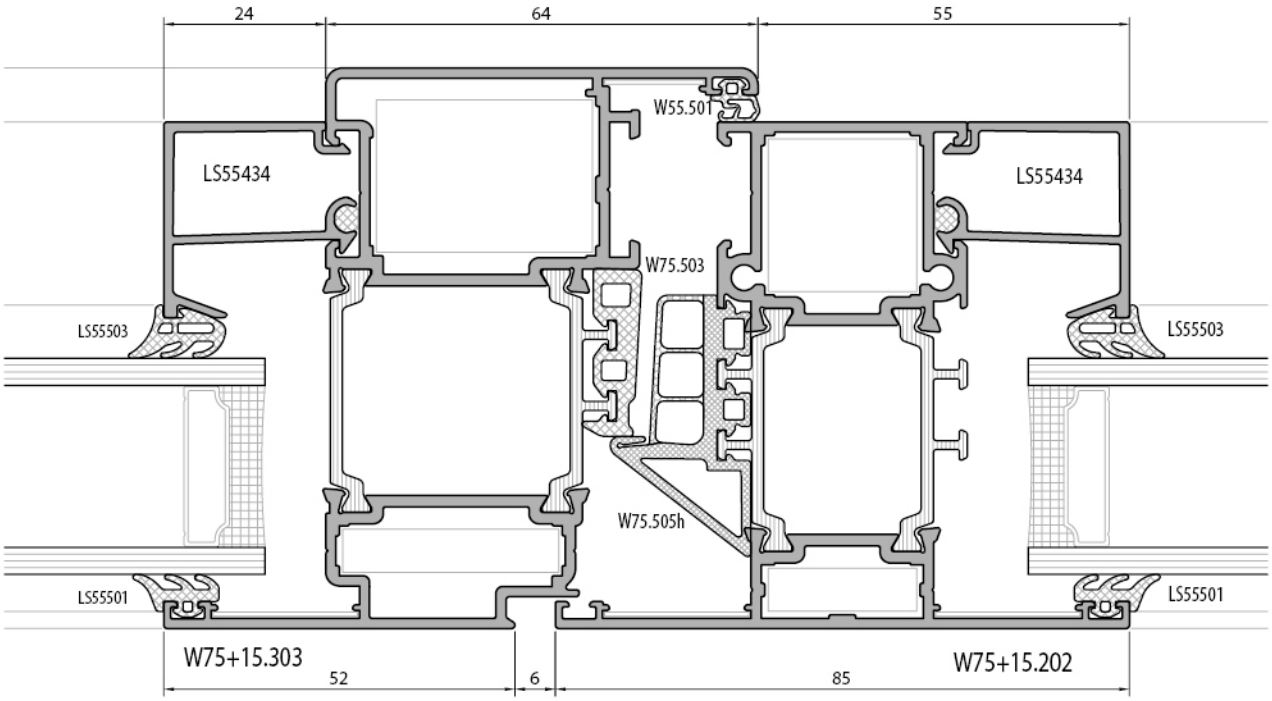

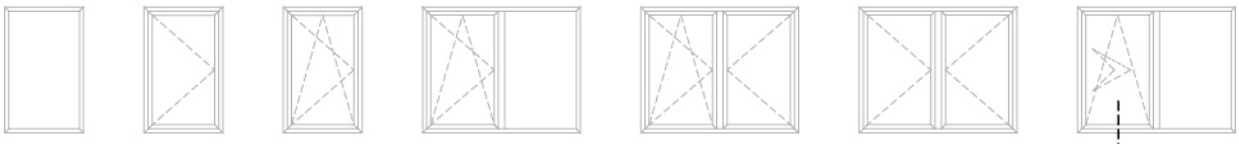

içe açılır pencere
inward opening window

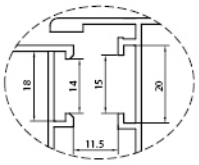

euro grovee section 1

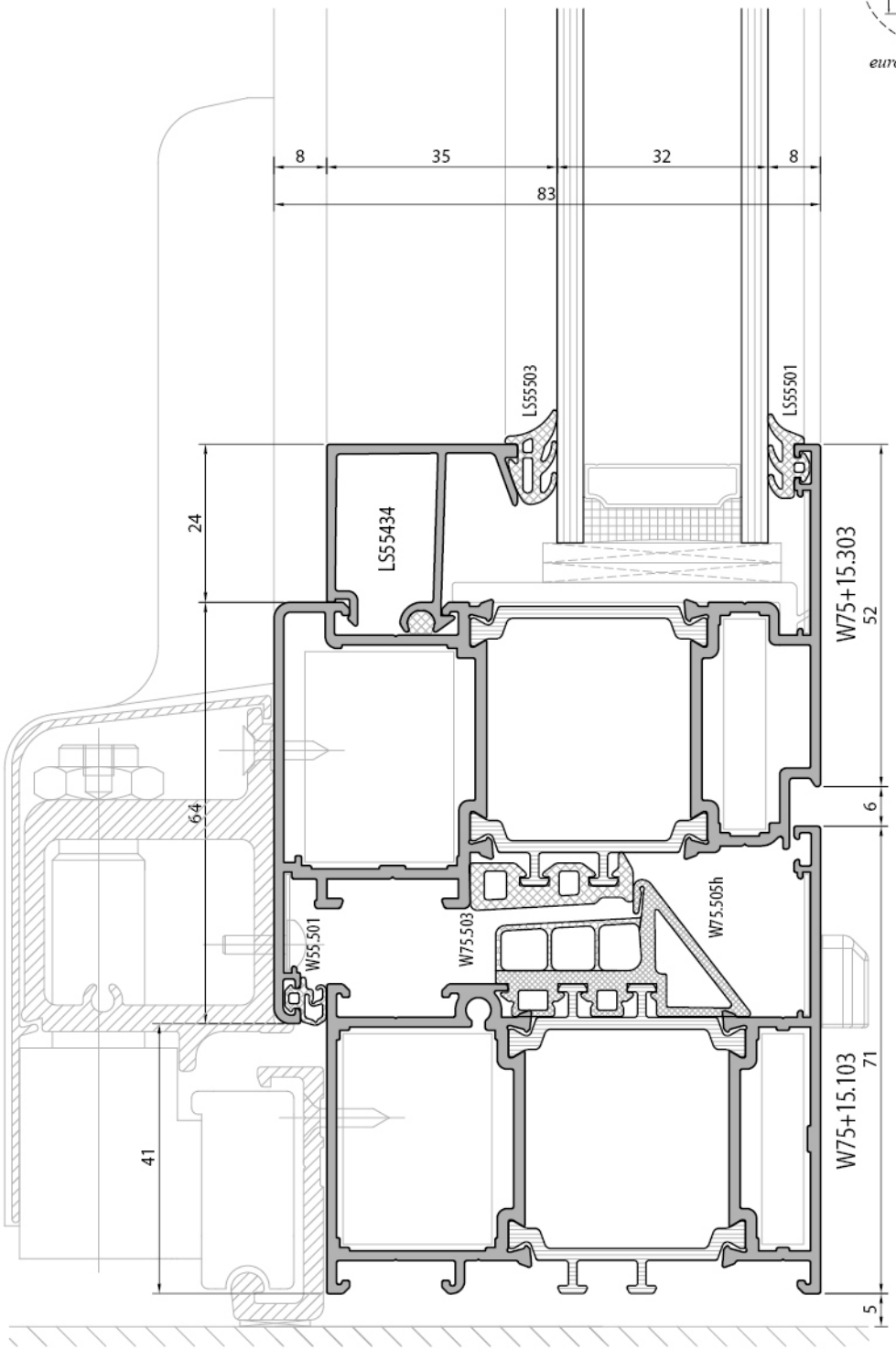

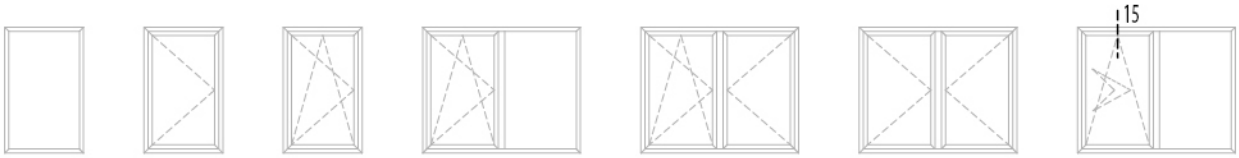

içe açılır pencere
inward opening window

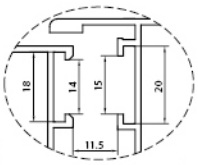

euro grovee section 1

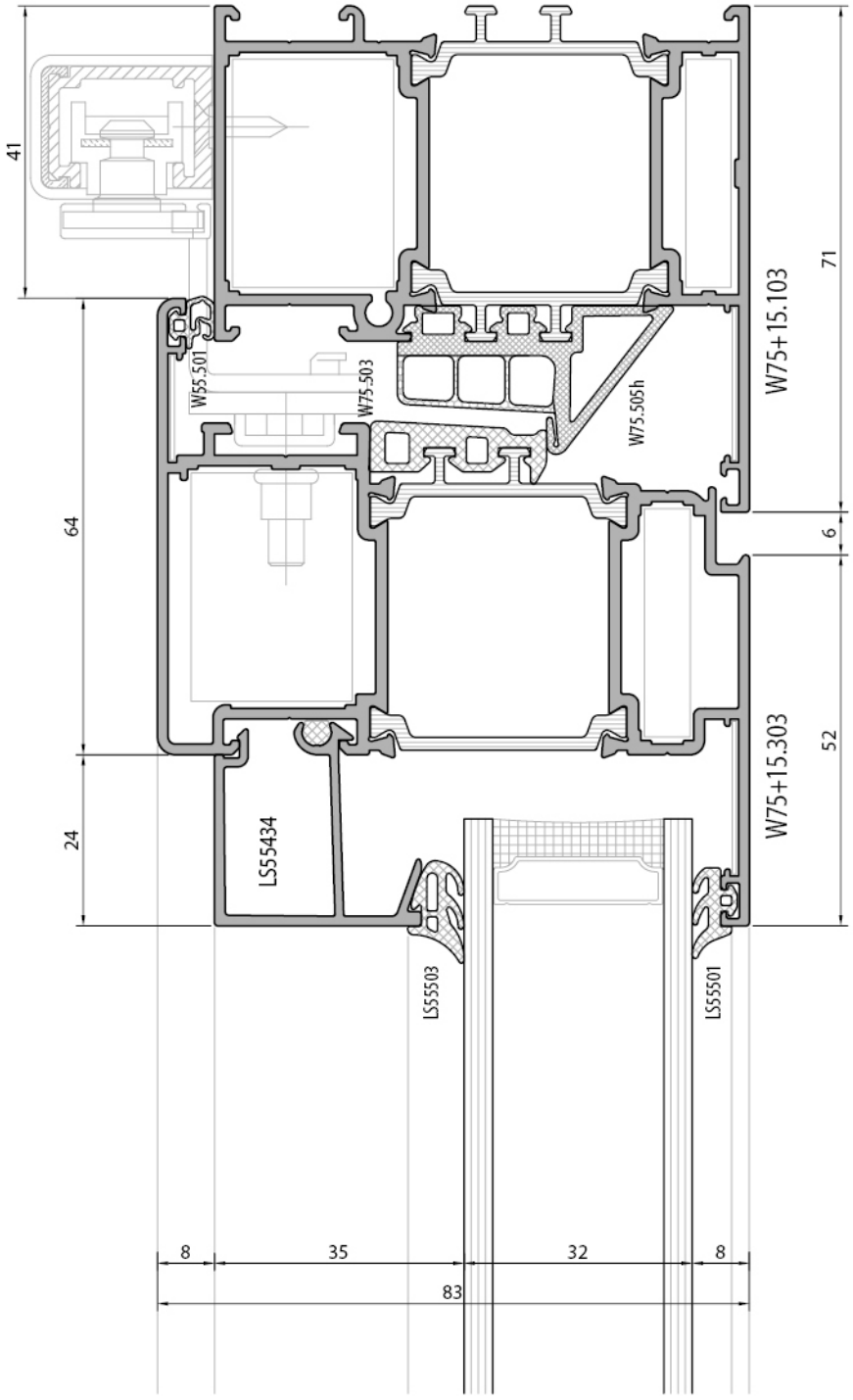

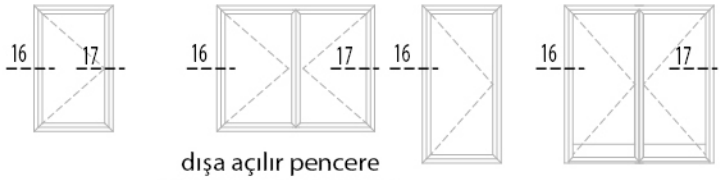

dışa açılır pencere
outward opening window

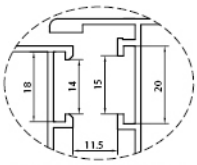

euro grovee section 1

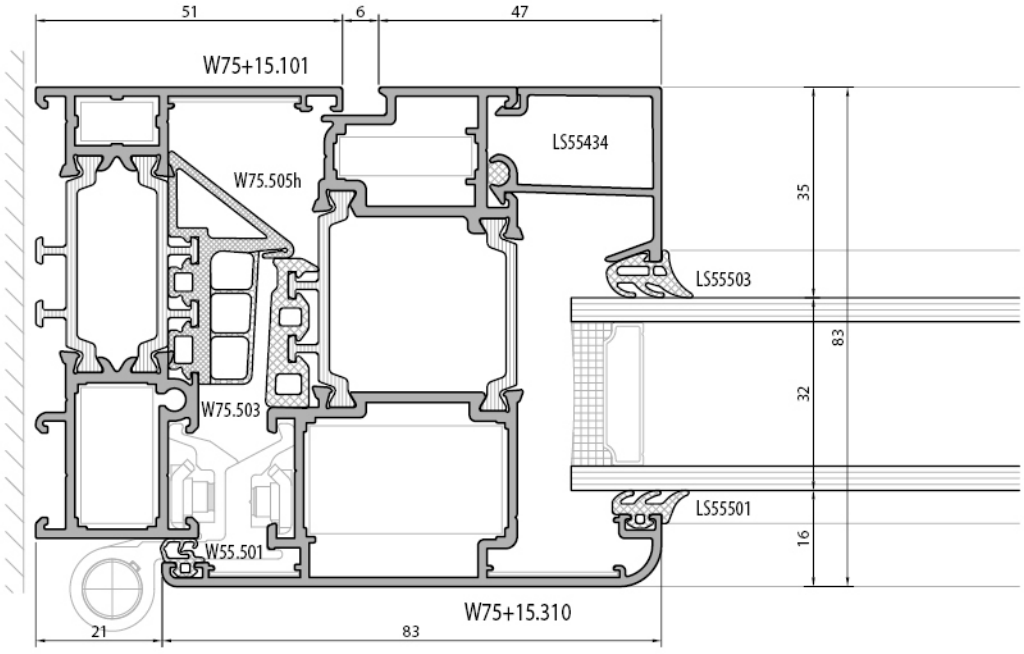

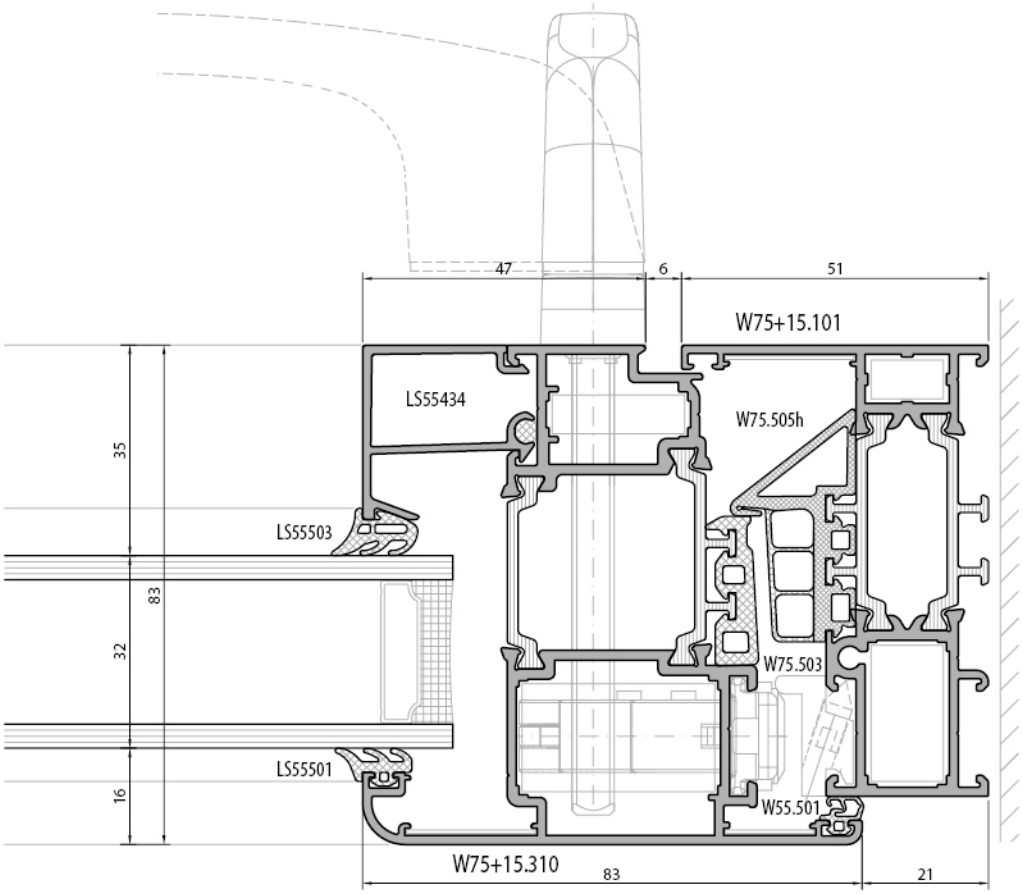

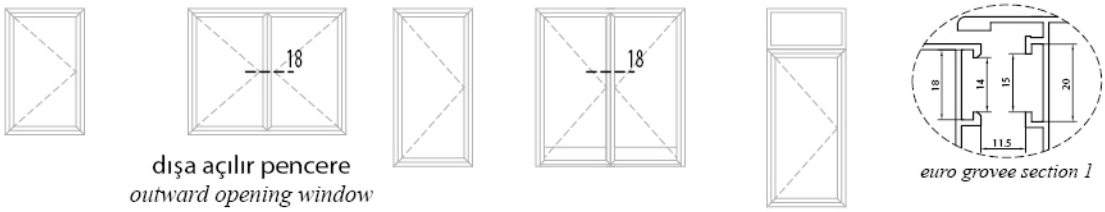

dışa açılır pencere
outward opening window

euro grovee section 1

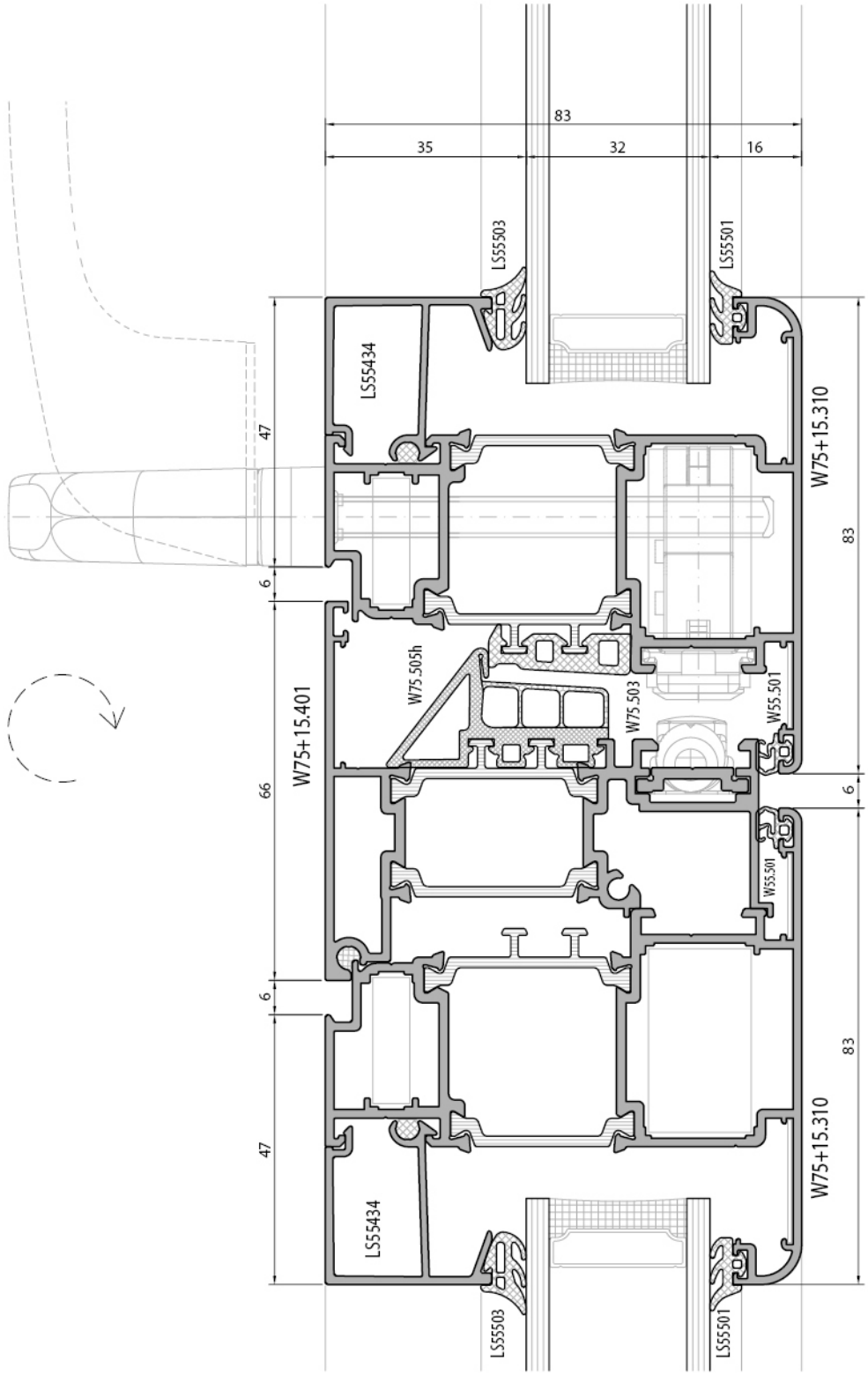

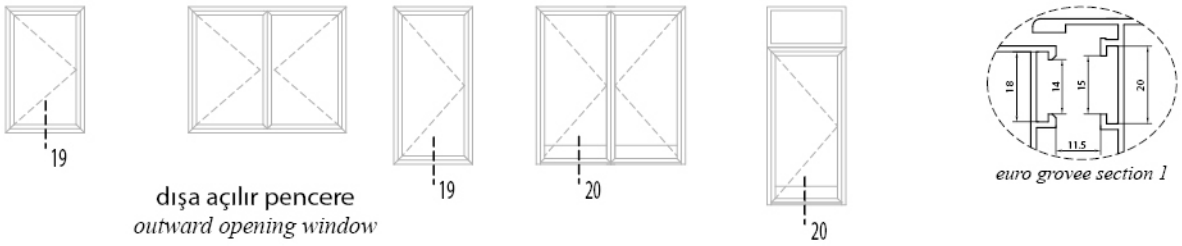

dışa açılır pencere
outward opening window

euro grovee section 1

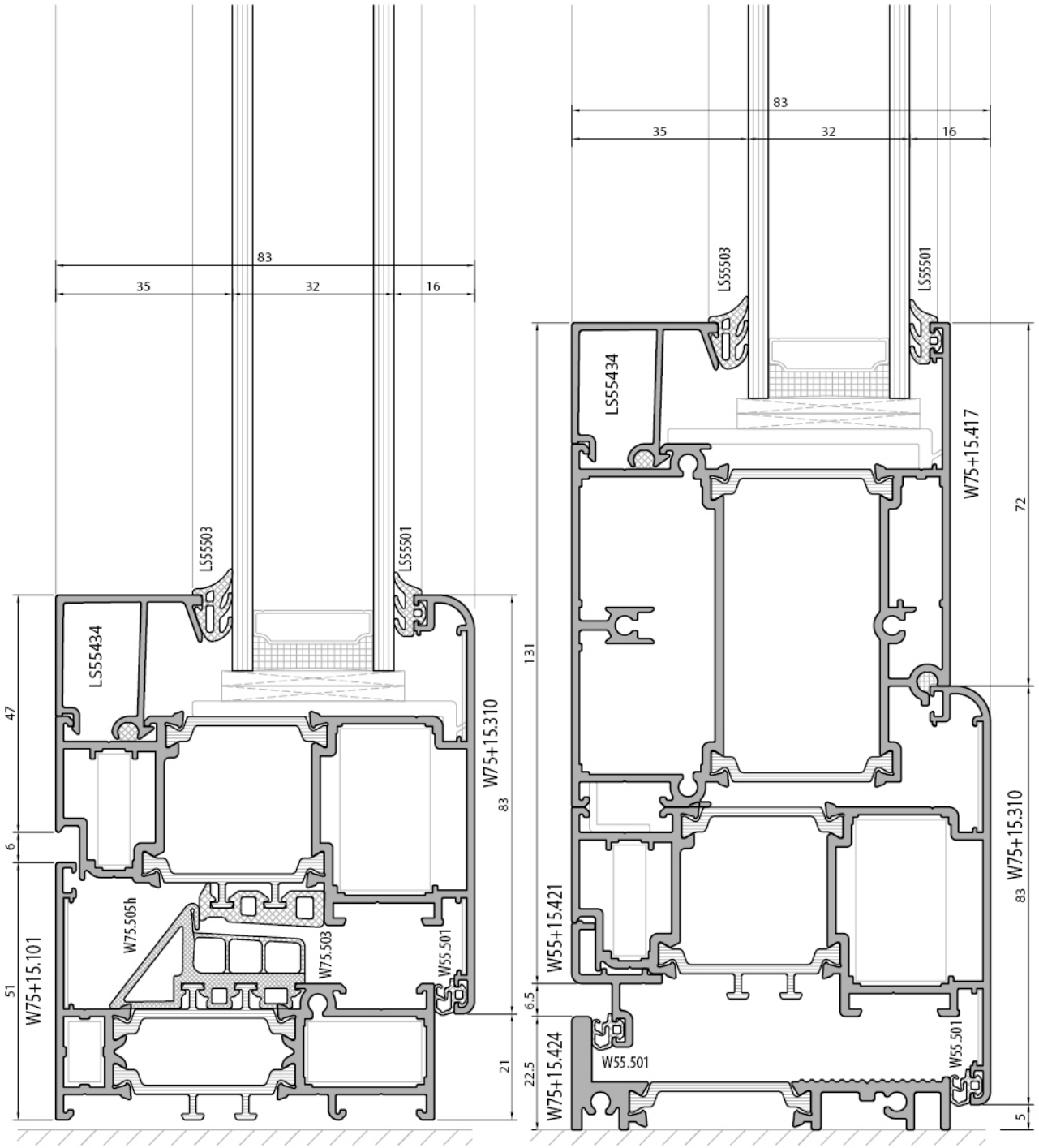

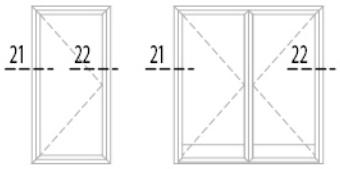

dışa açılır kapı
outward opening door

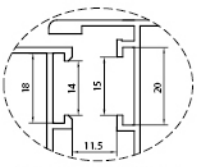

euro grovee section 1

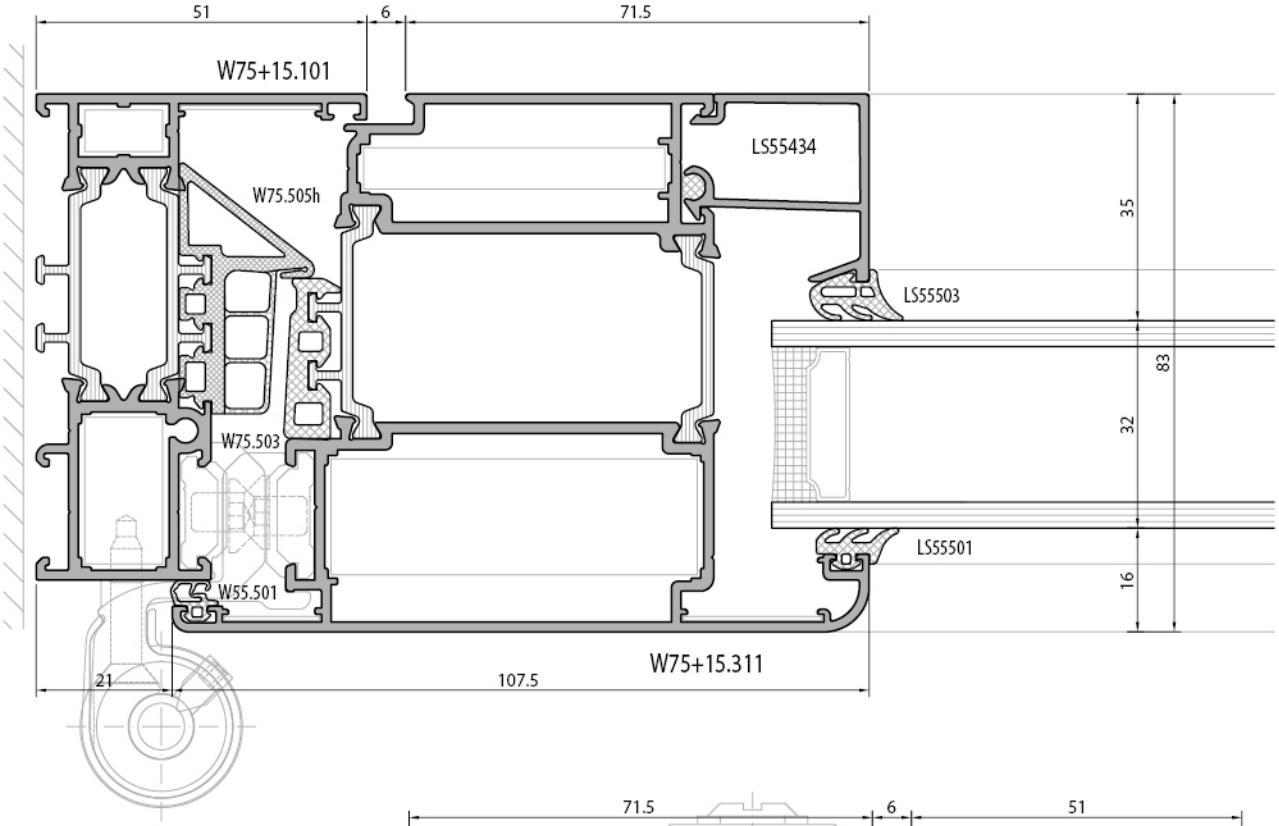

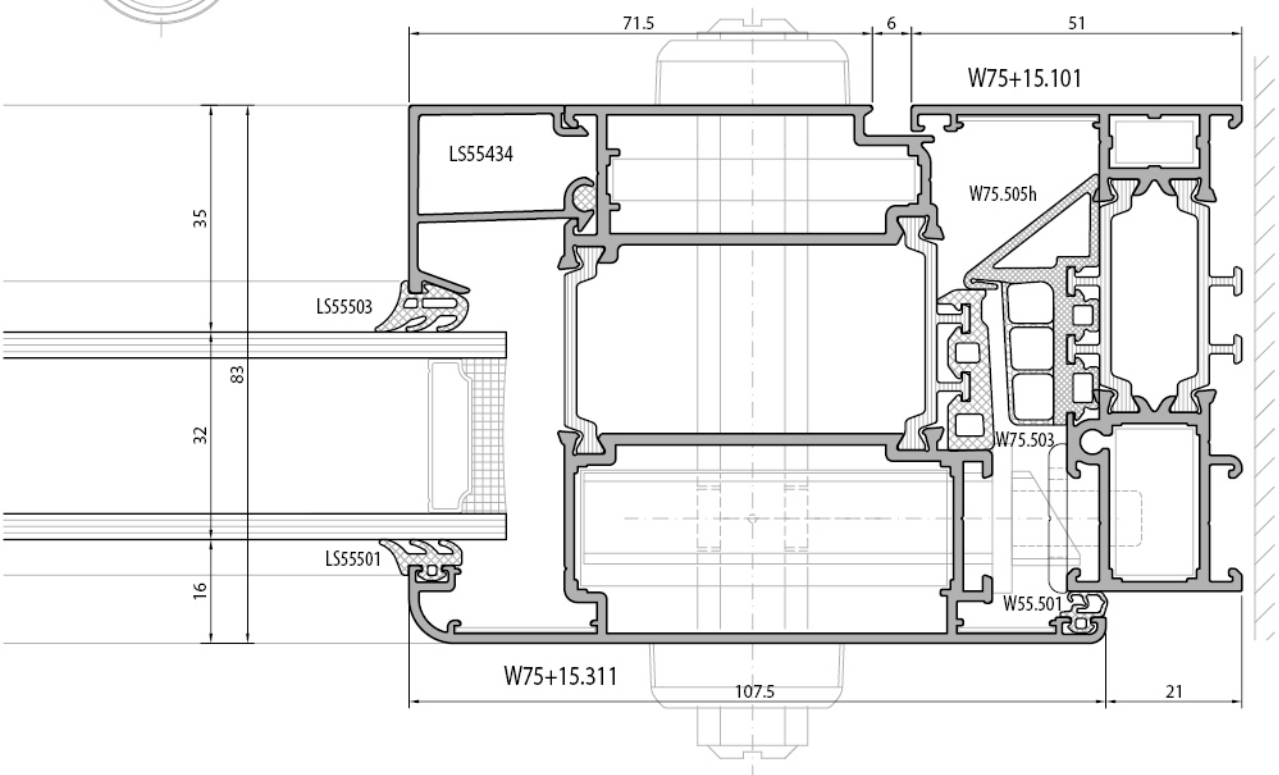

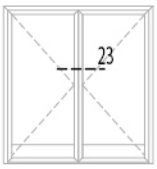

dışa açılır kapı
outward opening door

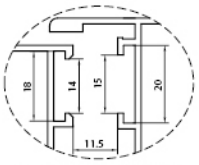

euro grovee section 1

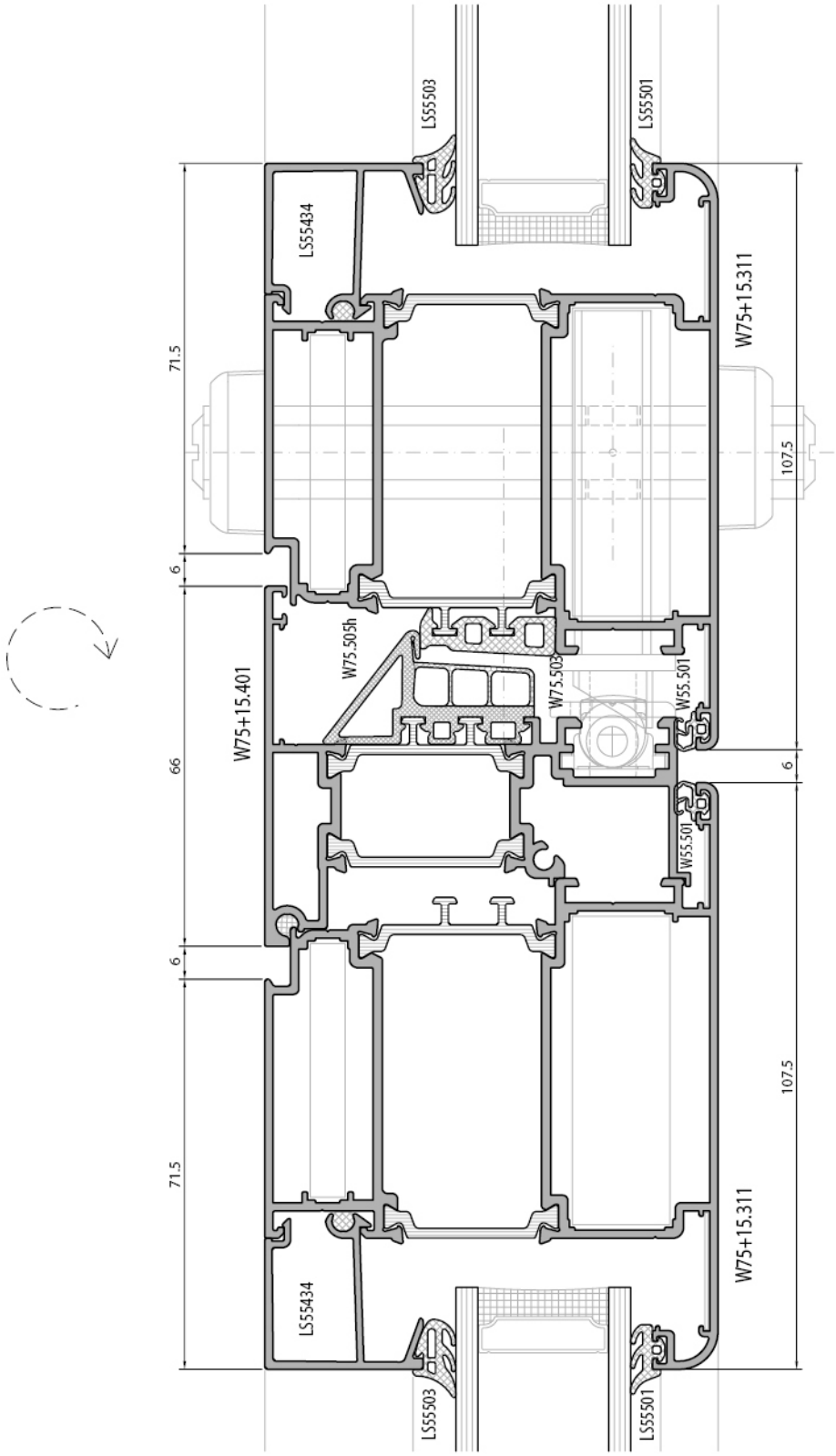

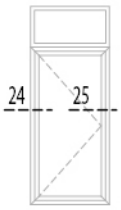

dışa açılır kapı
outward opening door

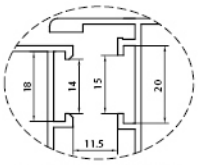

euro grovee section 1

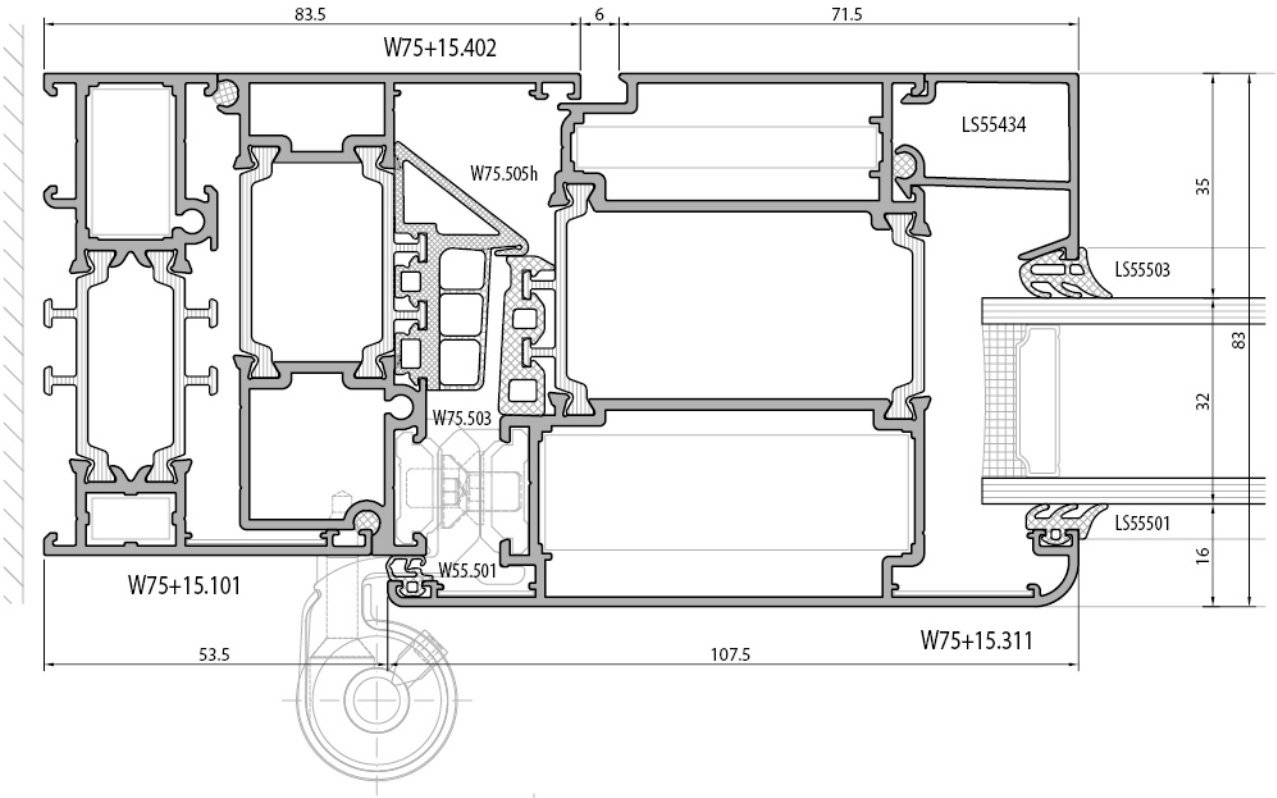

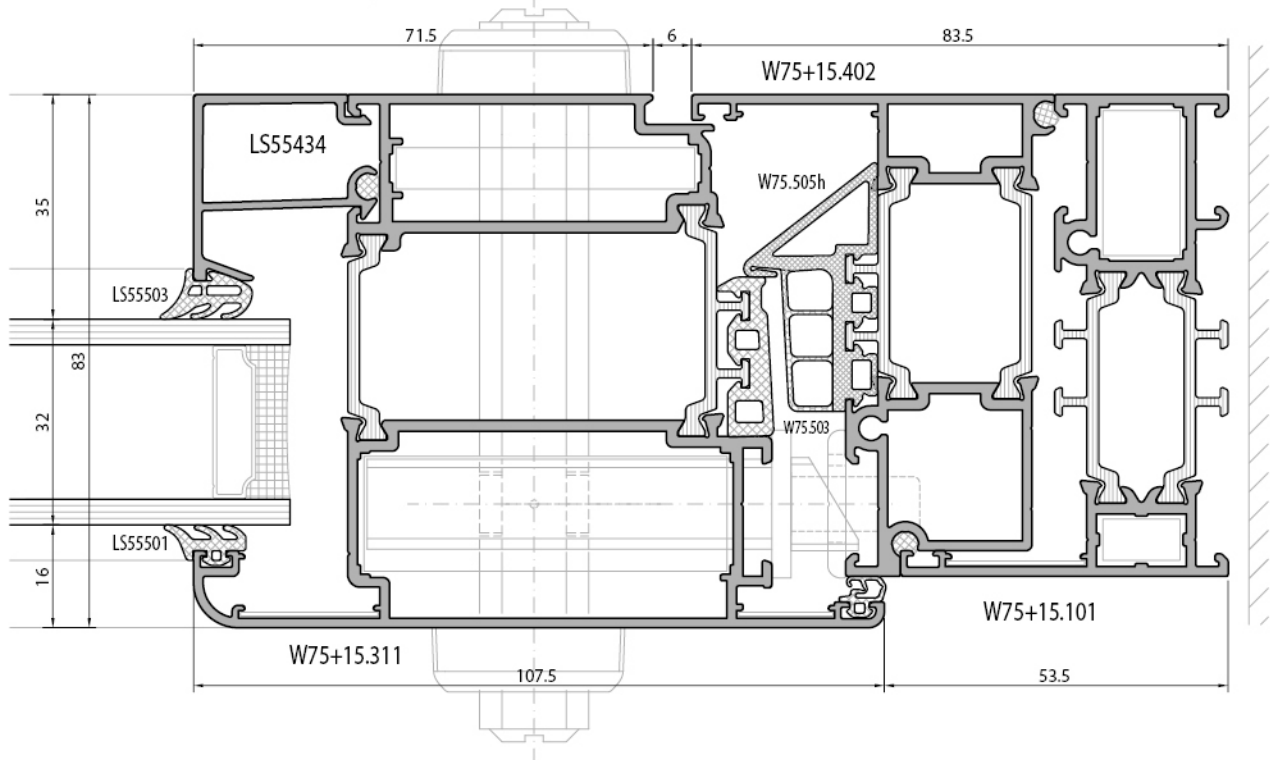



dışa açılır kapı
outward opening door

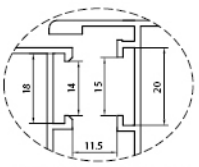

euro grovee section 1

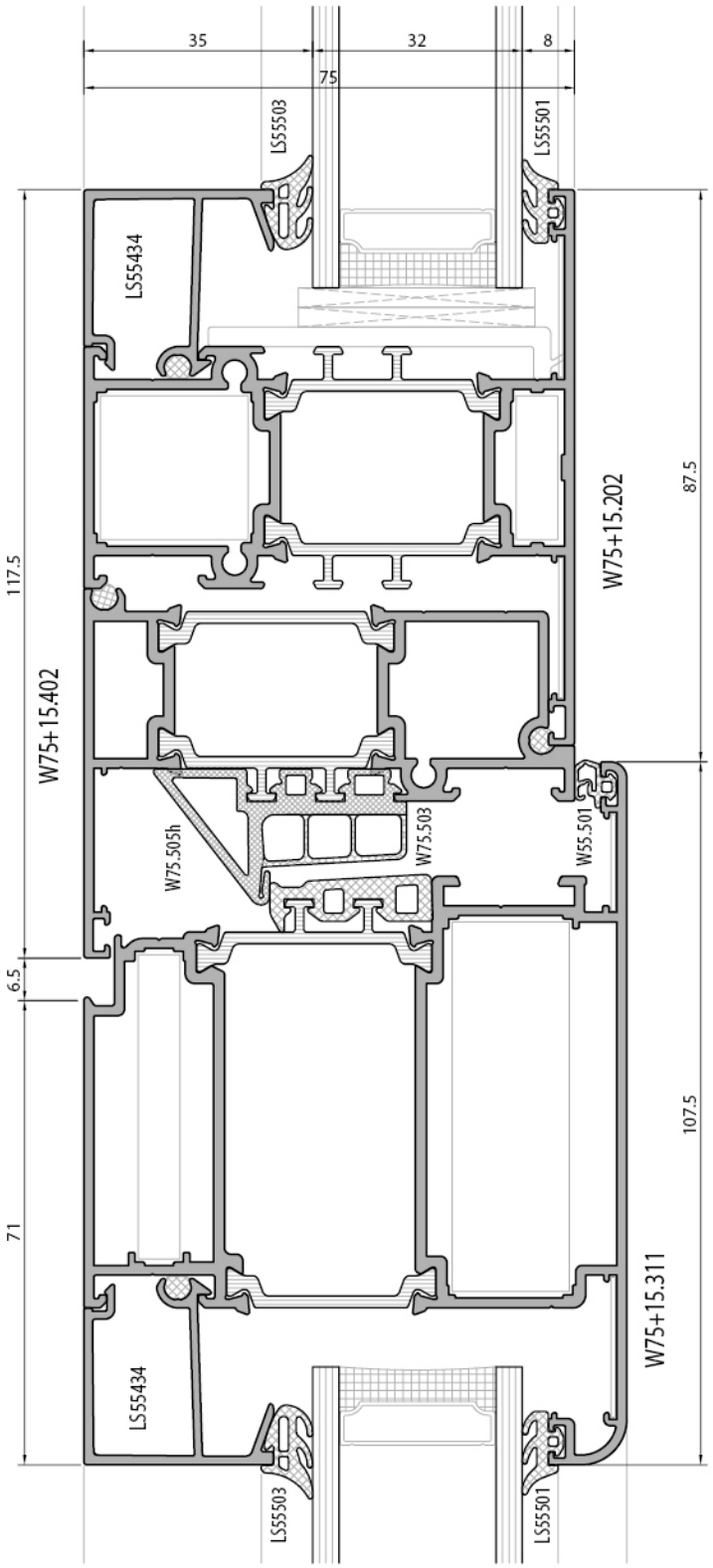

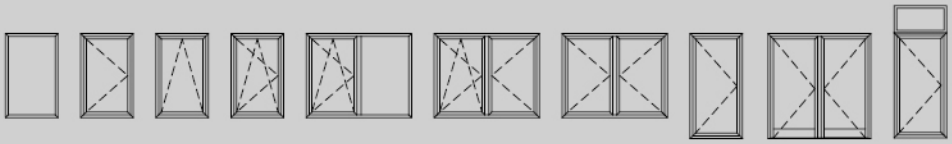

içe açılır pencere
inward opening window

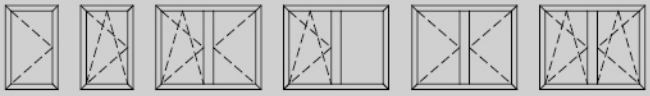

içe açılır gizli kanat pencere
inward opening hidden sash window

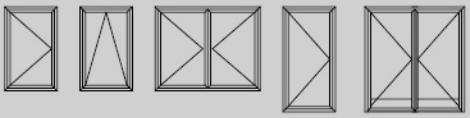

dışa açılır pencere
outward opening window

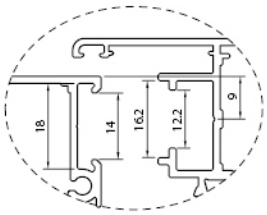

pvc grovee section 9 mm

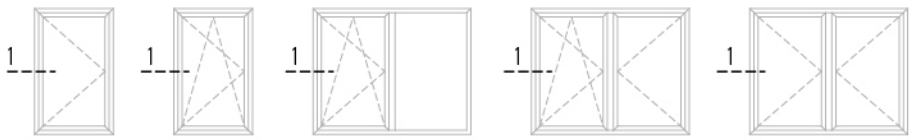

içe açılır pencere
inward opening window

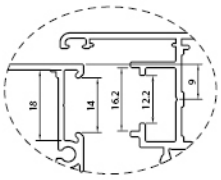

pvc grovee section 9 mm

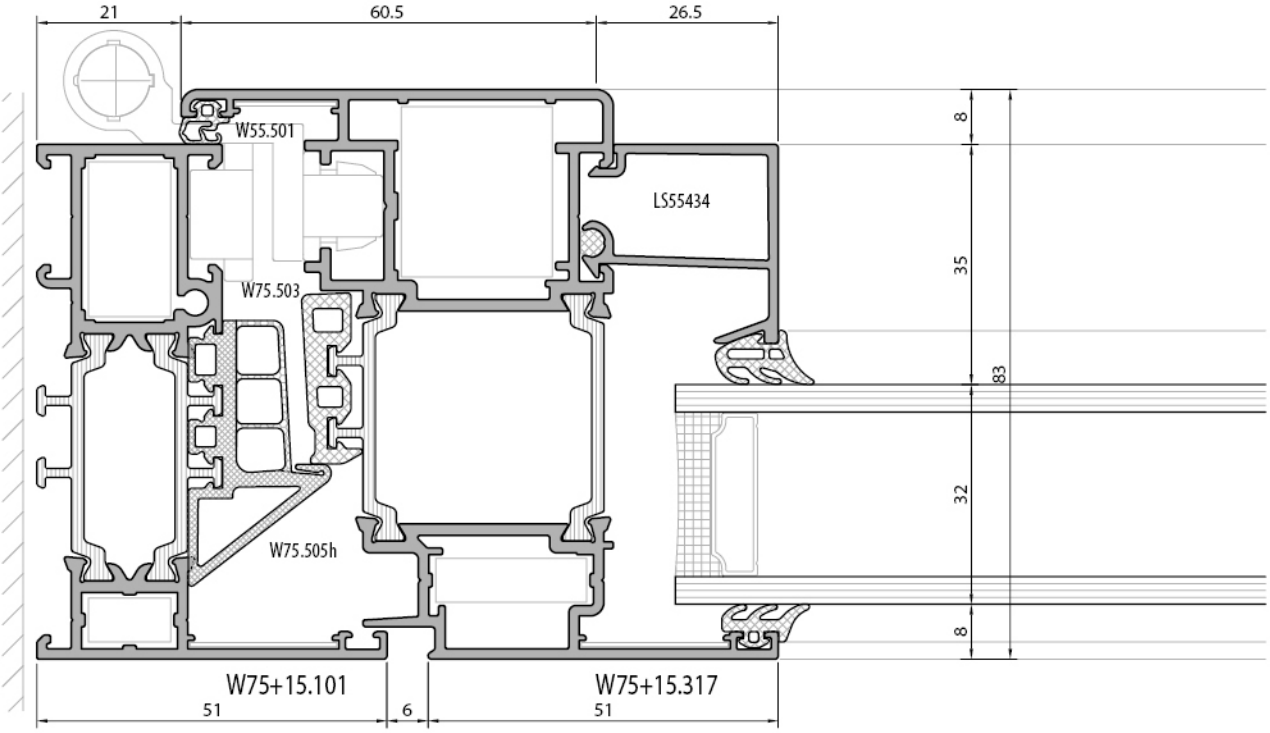

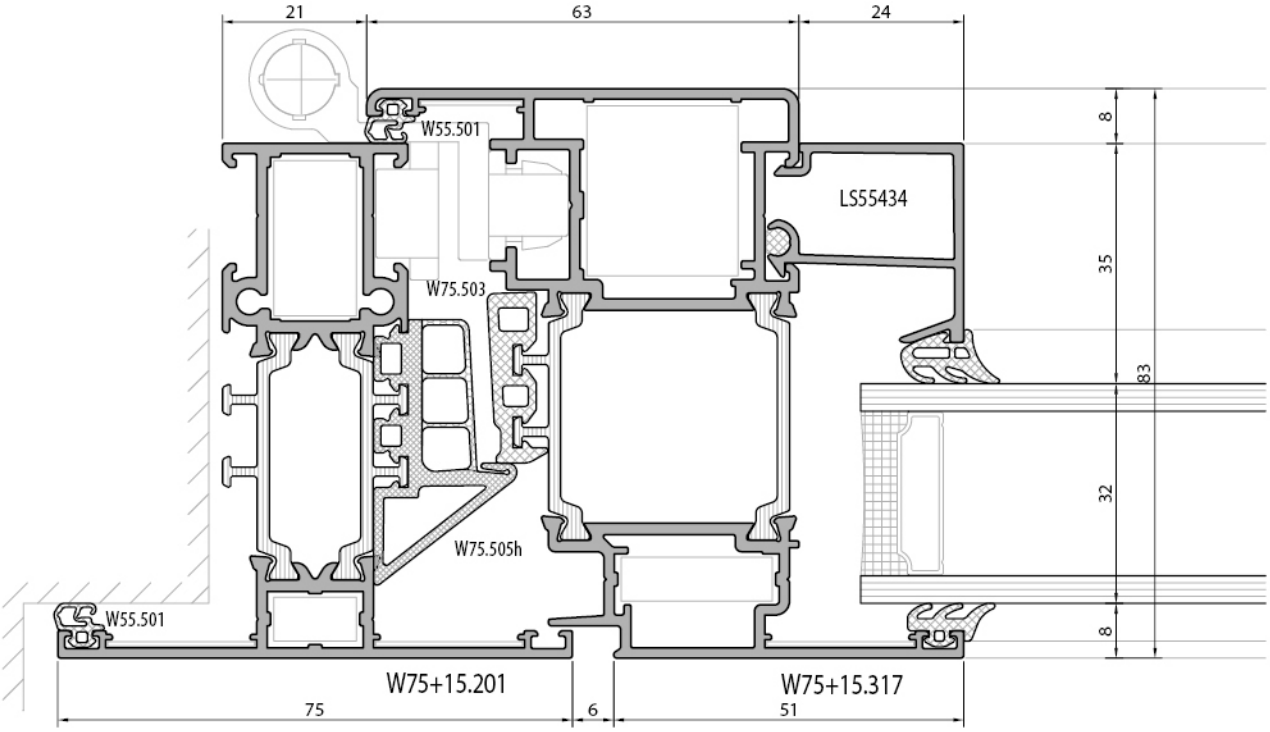



içe açılır pencere
inward opening window

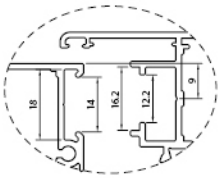

pvc grovee section 9 mm

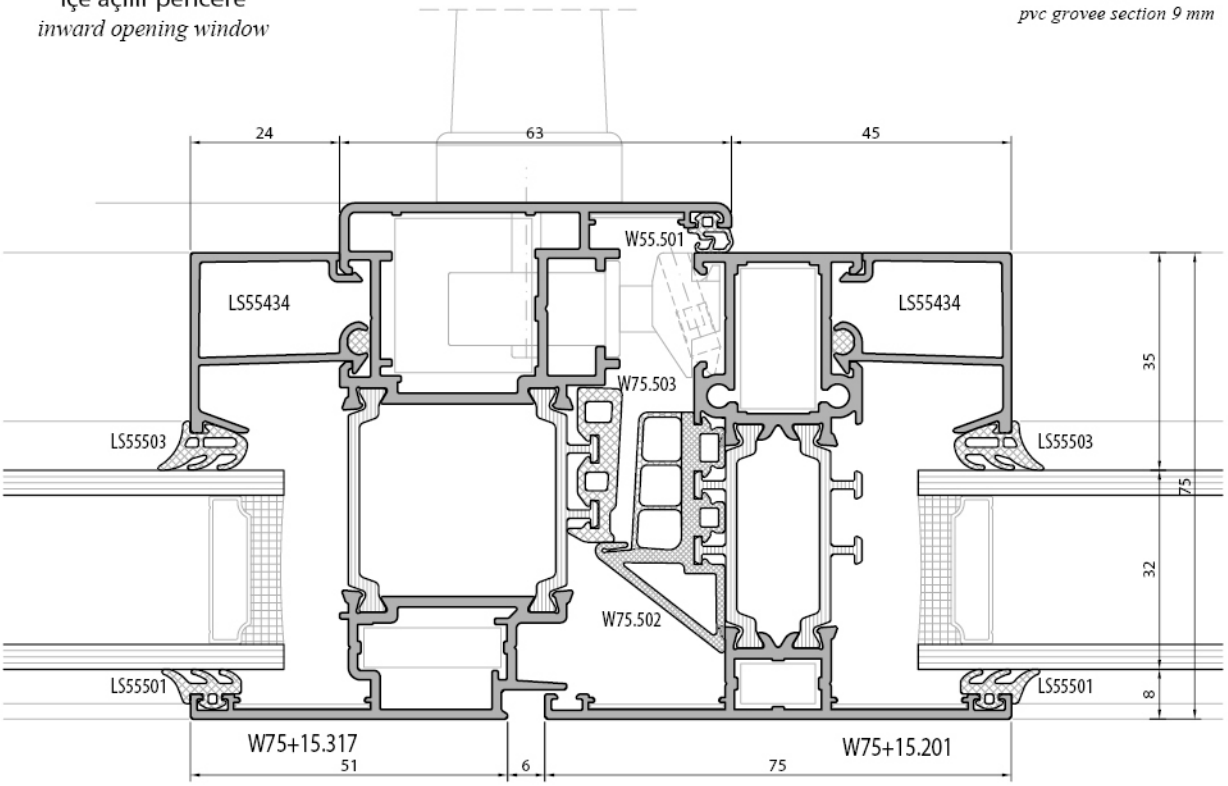

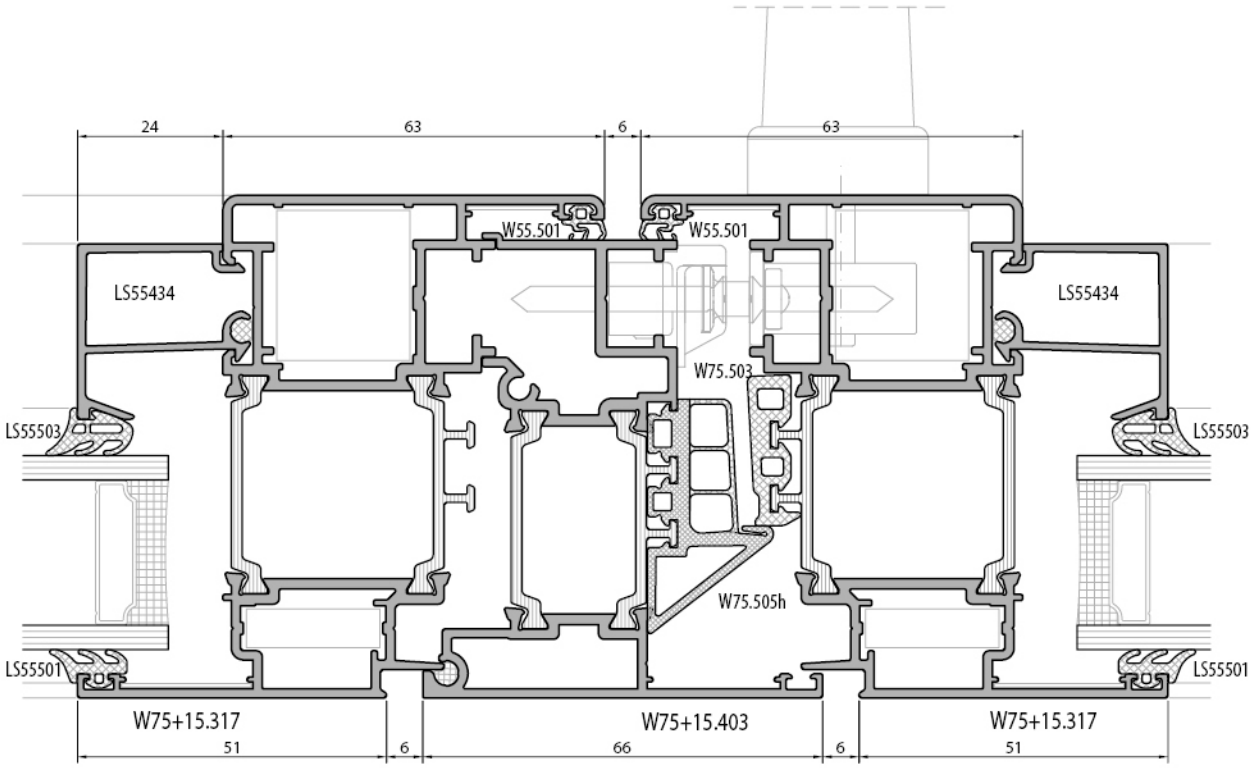

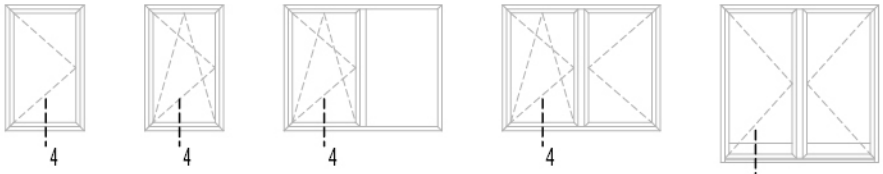

içe açılır pencere
inward opening window

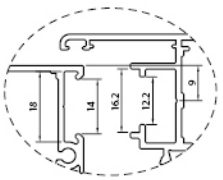

pvc grovee section 9 mm

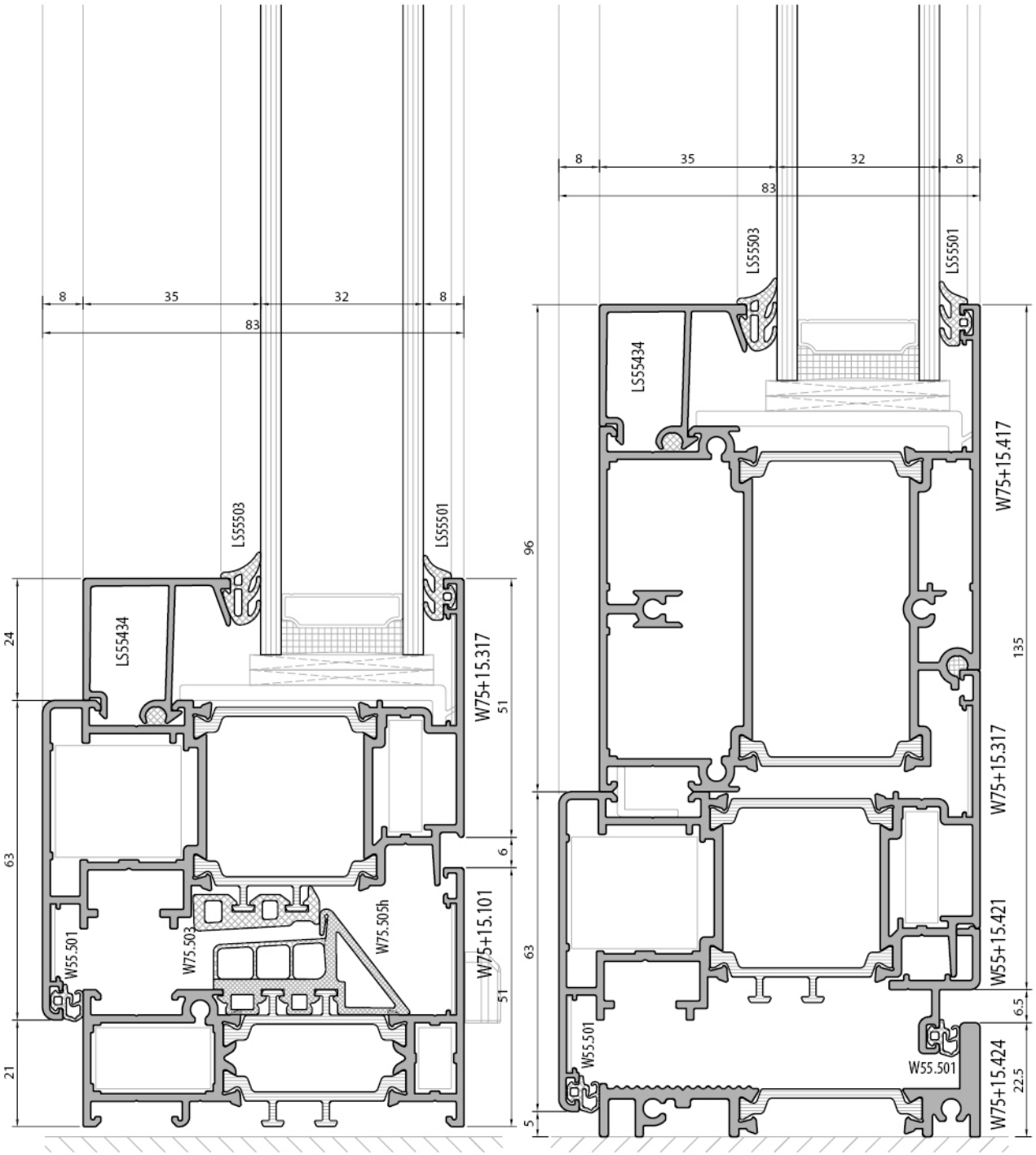

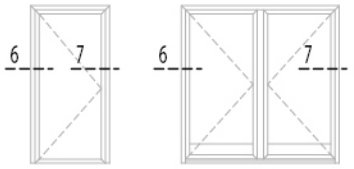

içe açılır kapı
inward opening door

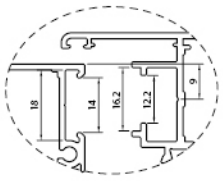

pvc grovee section 9 mm

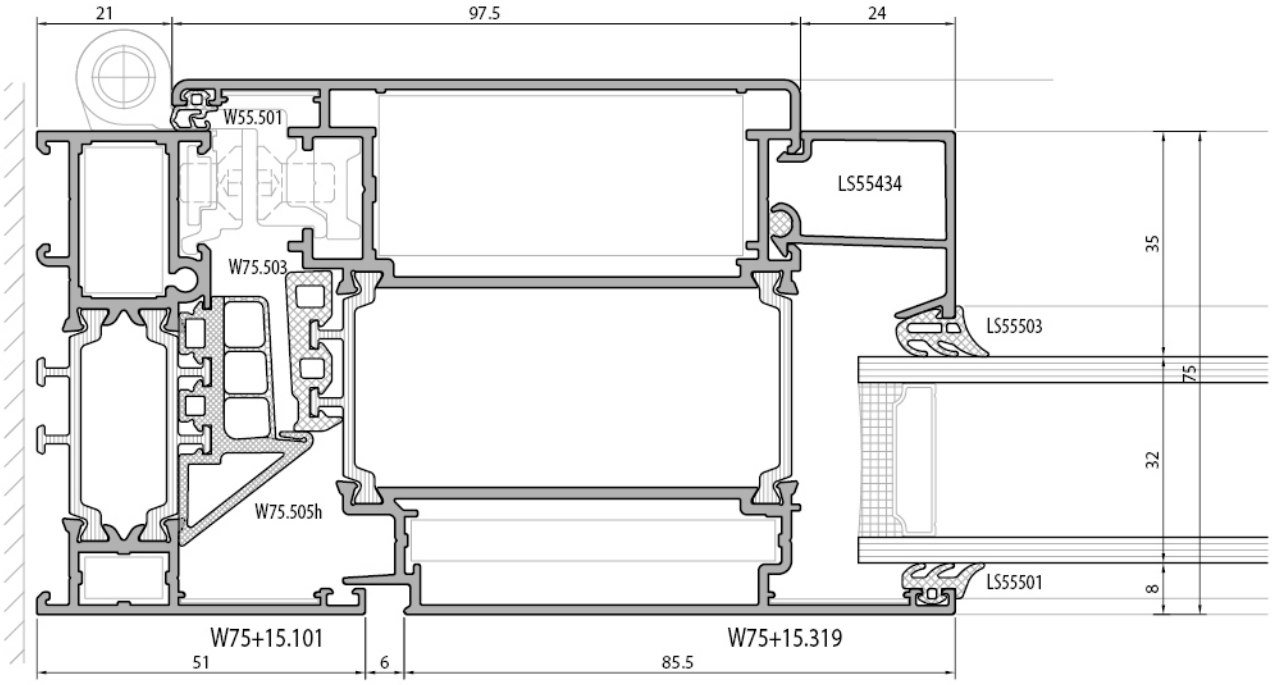

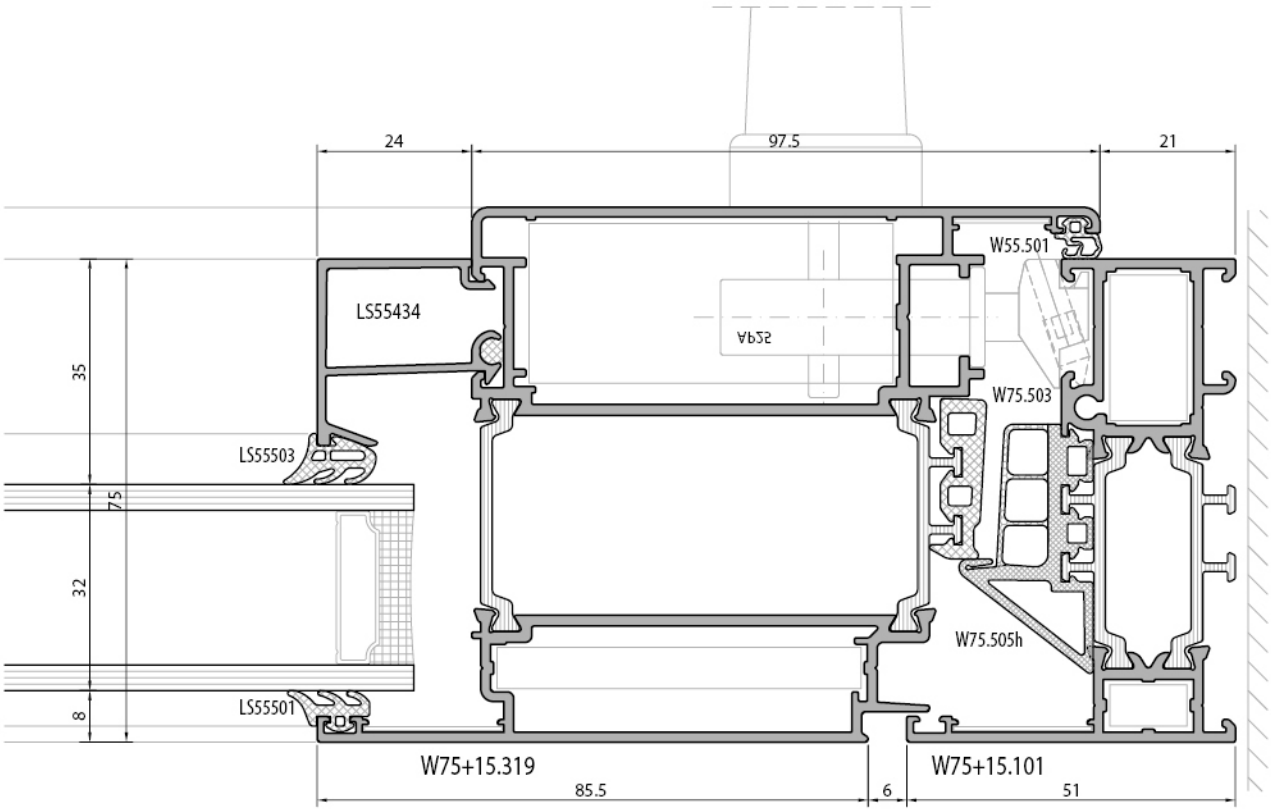

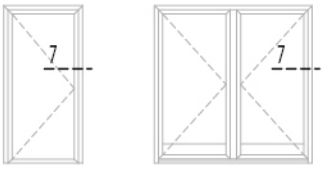

içe açılır kapı
inward opening door

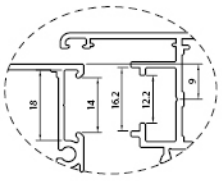

pvc grovee section 9 mm

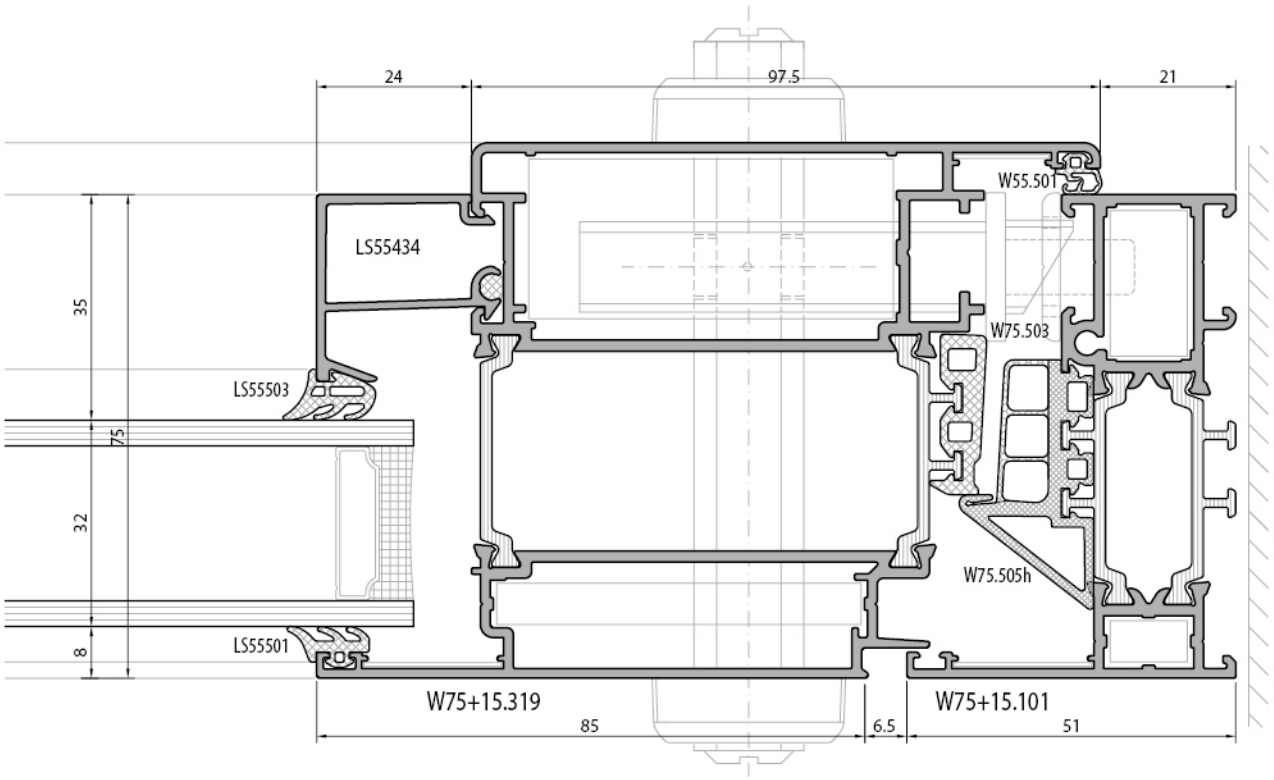

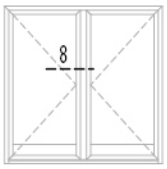

içe açılır kapı
inward opening door

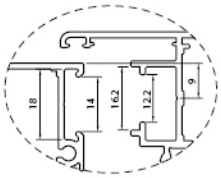

pvc grovee section 9 mm

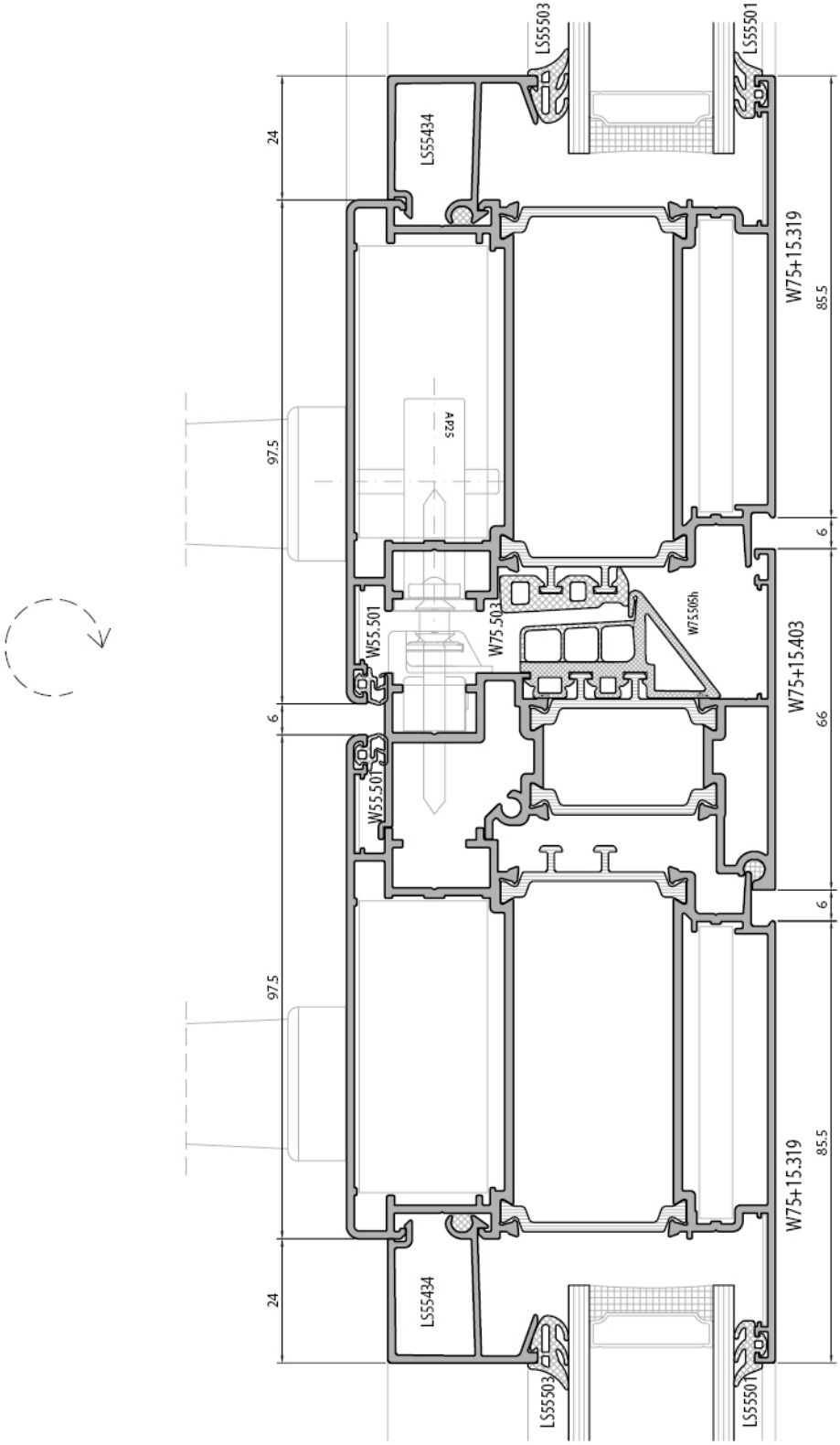

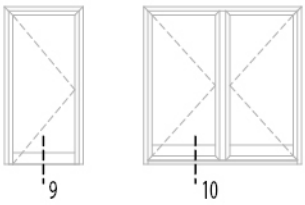

içe açılır kapı
inward opening door

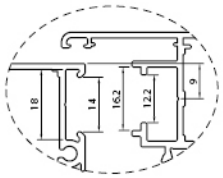

pvc grovee section 9 mm

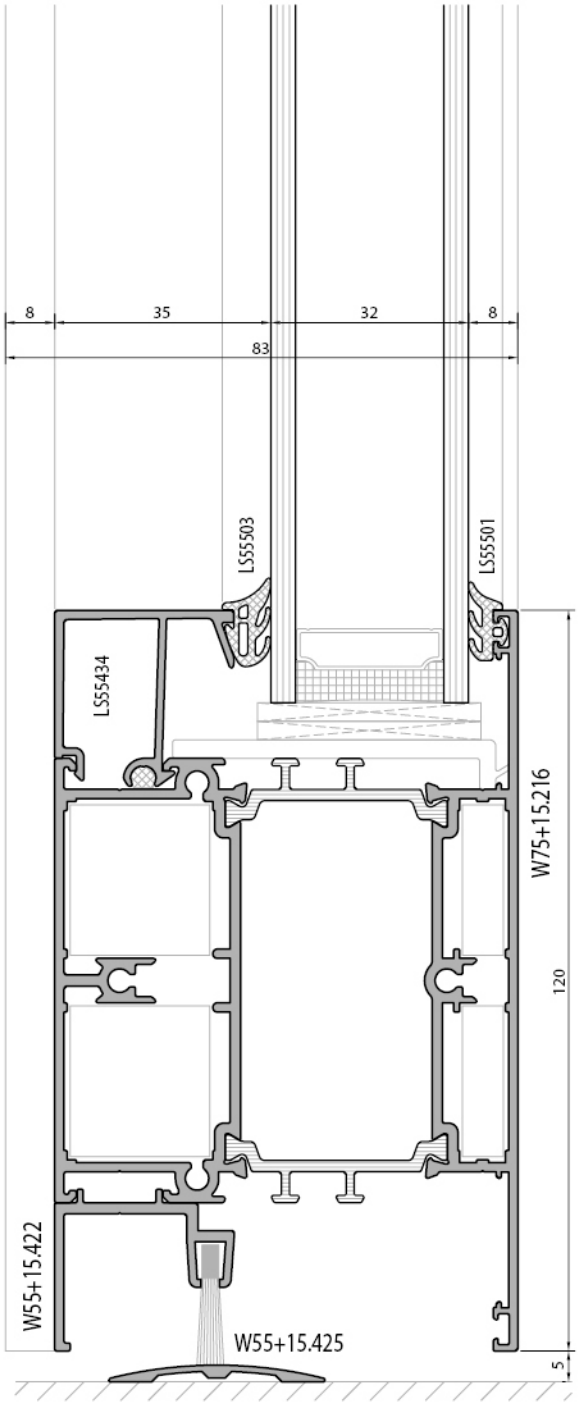

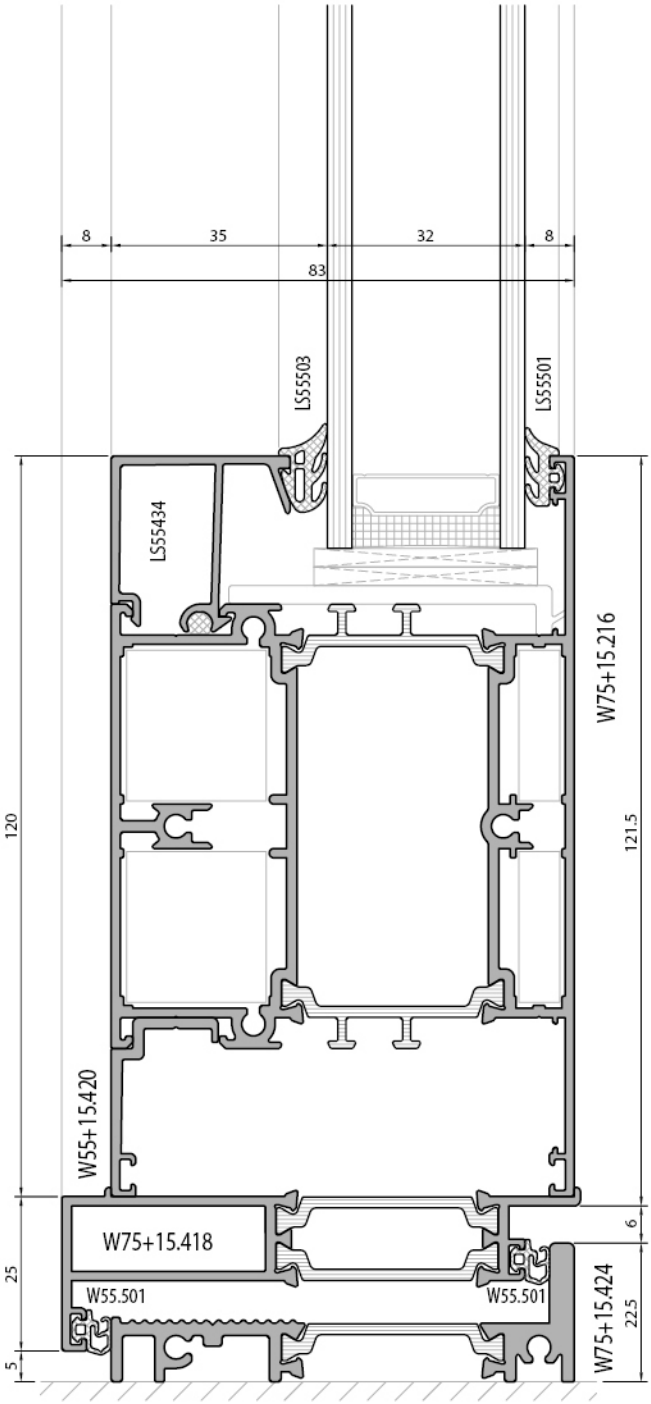

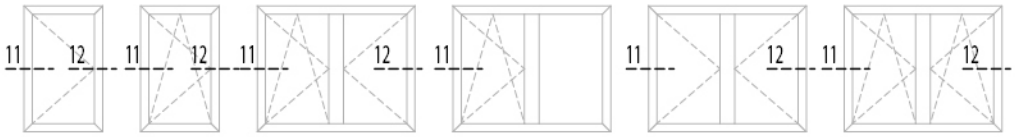

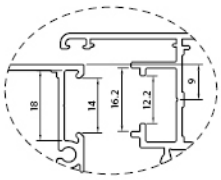

pvc grovee section 9 mm

içe açılır gizli kanat pencere
inward opening hidden sash window

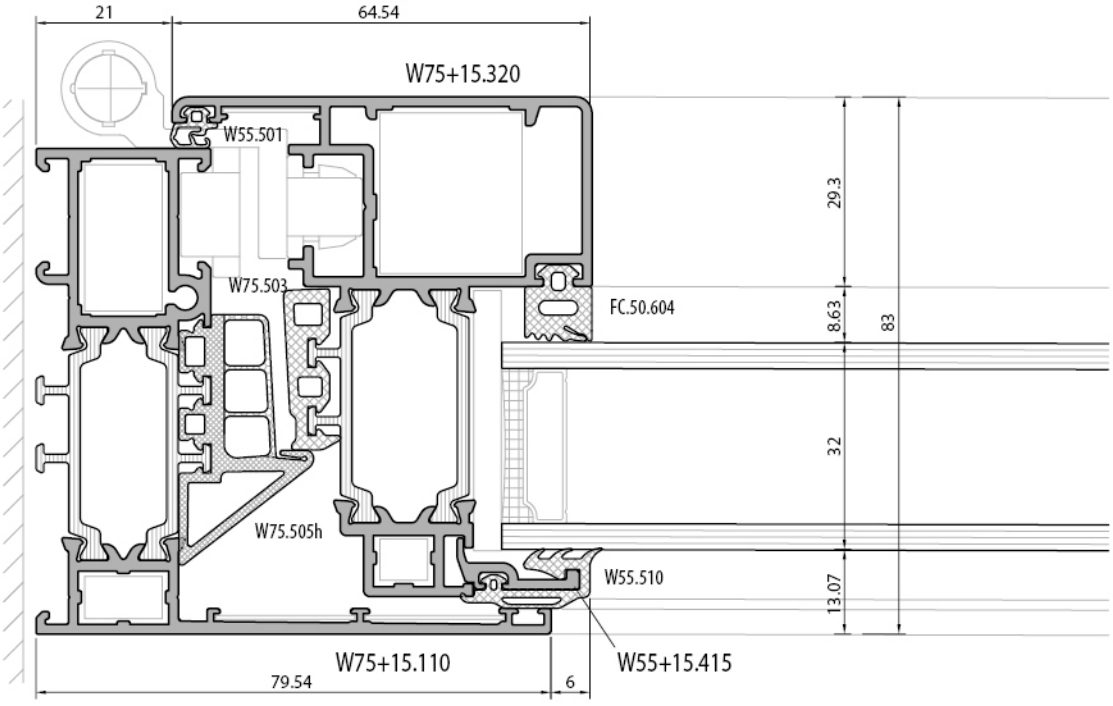

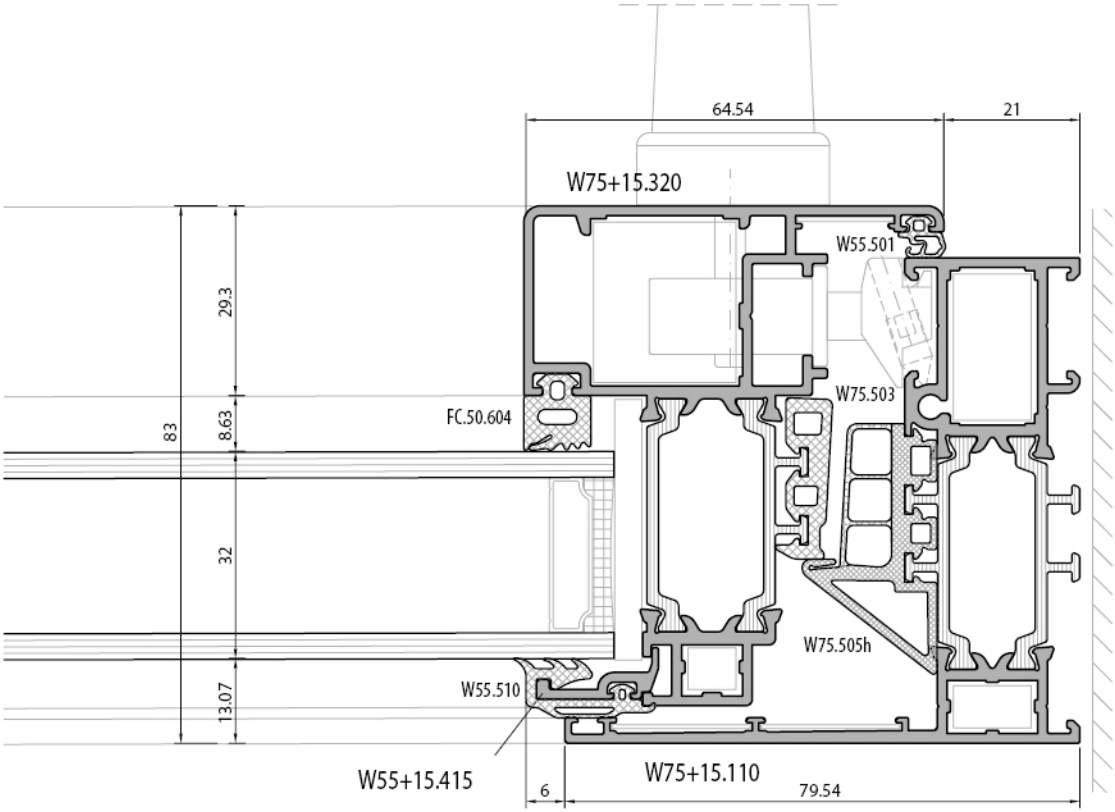

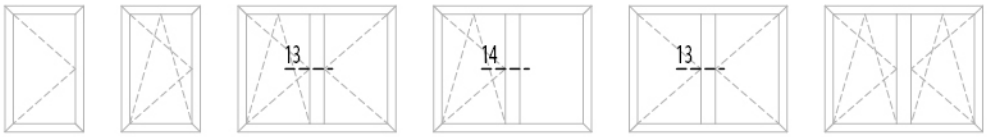

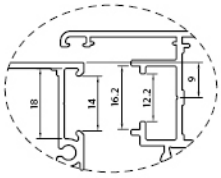

pvc grovee section 9 mm

içe açılır gizli kanat pencere
inward opening hidden sash window

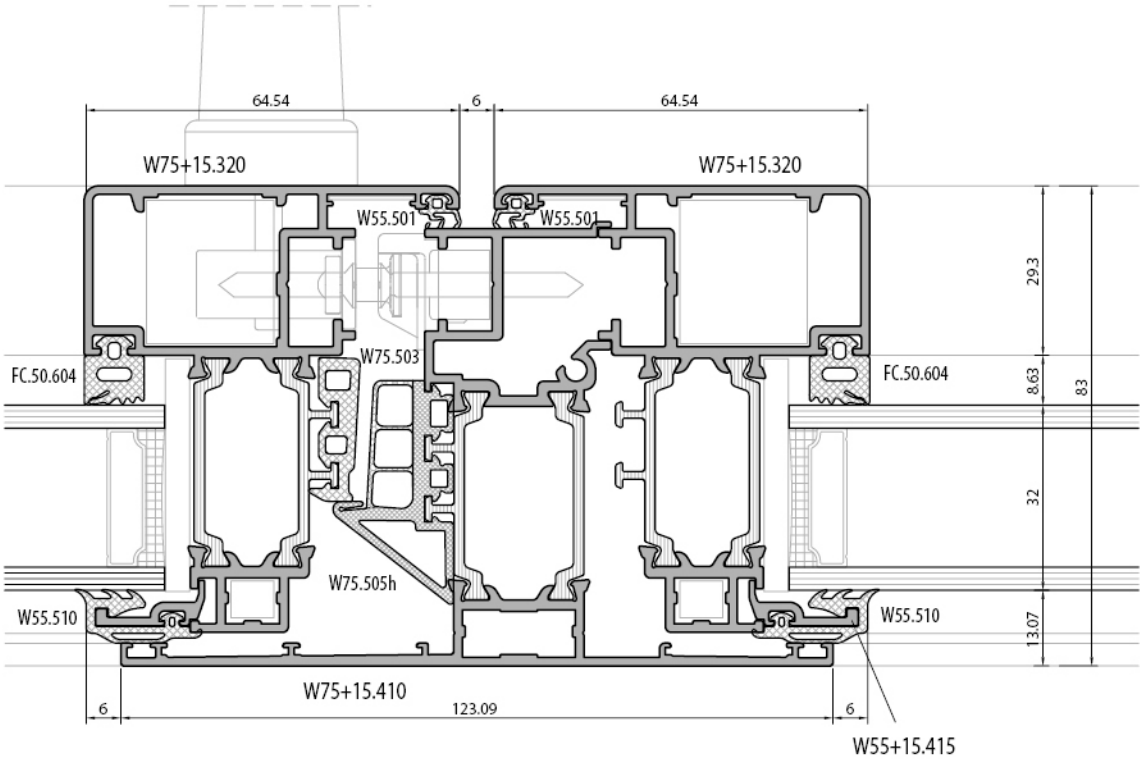

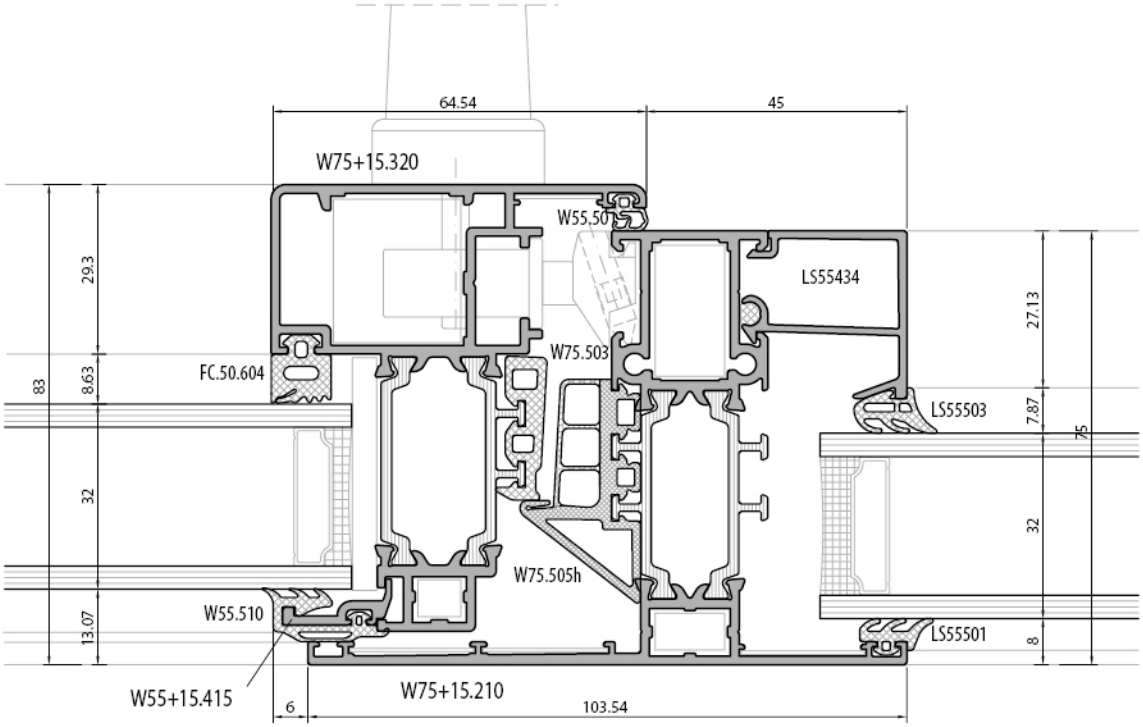

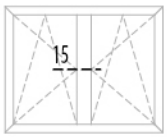

içe açılır gizli kanat pencere
inward opening hidden sash window

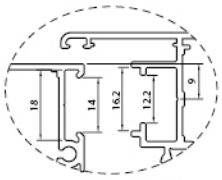

pvc grovee section 9 mm

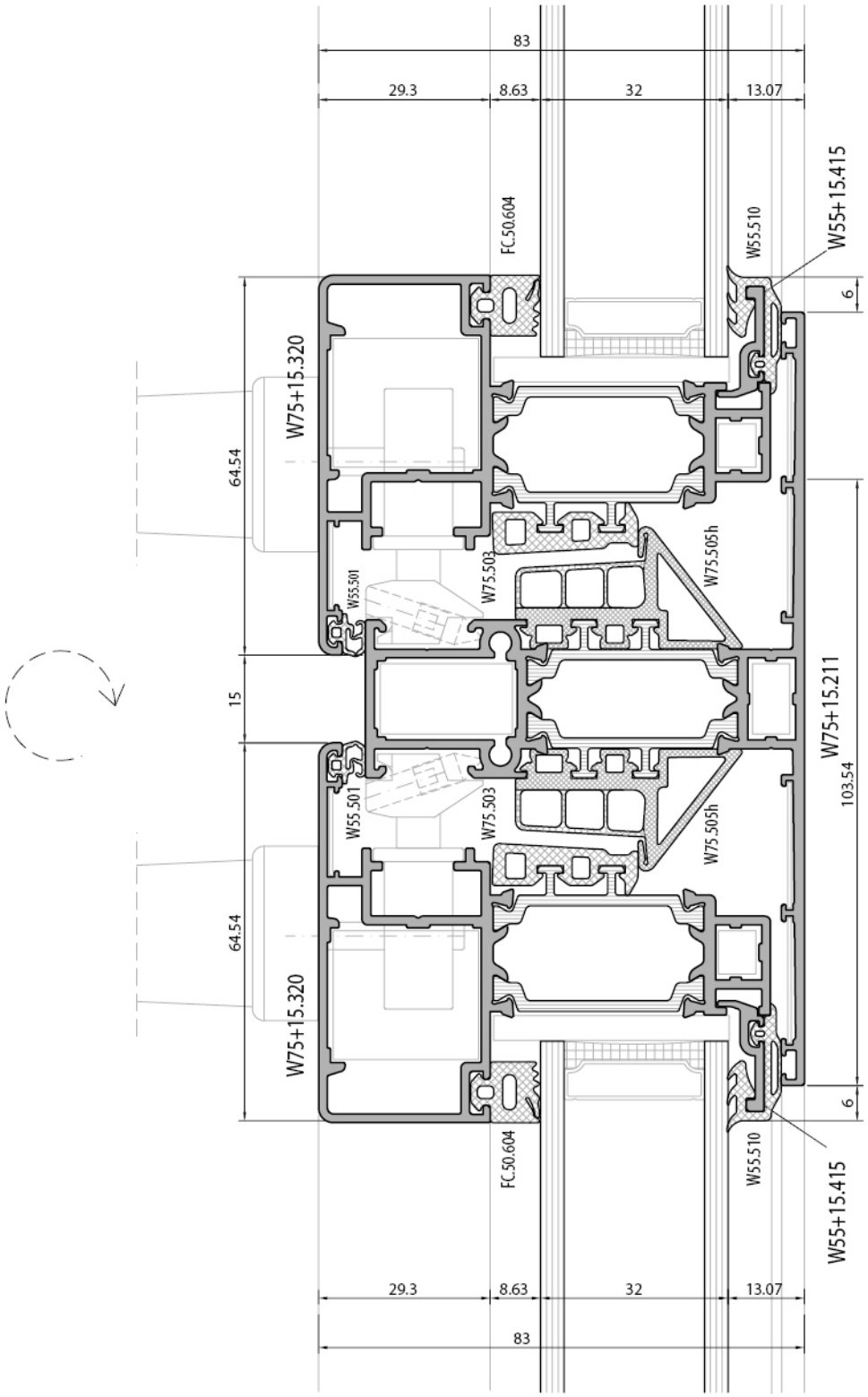

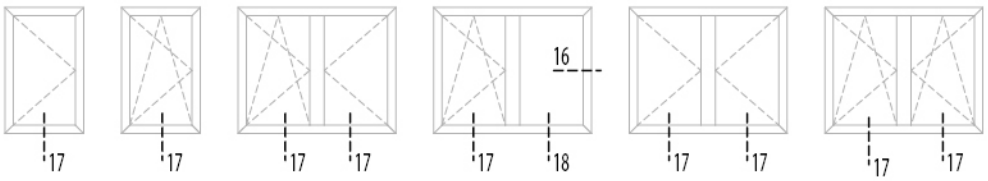

içe açılır gizli kanat pencere
inward opening hidden sash window

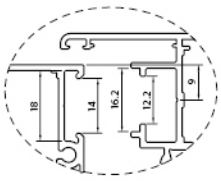

pvc grovee section 9 mm

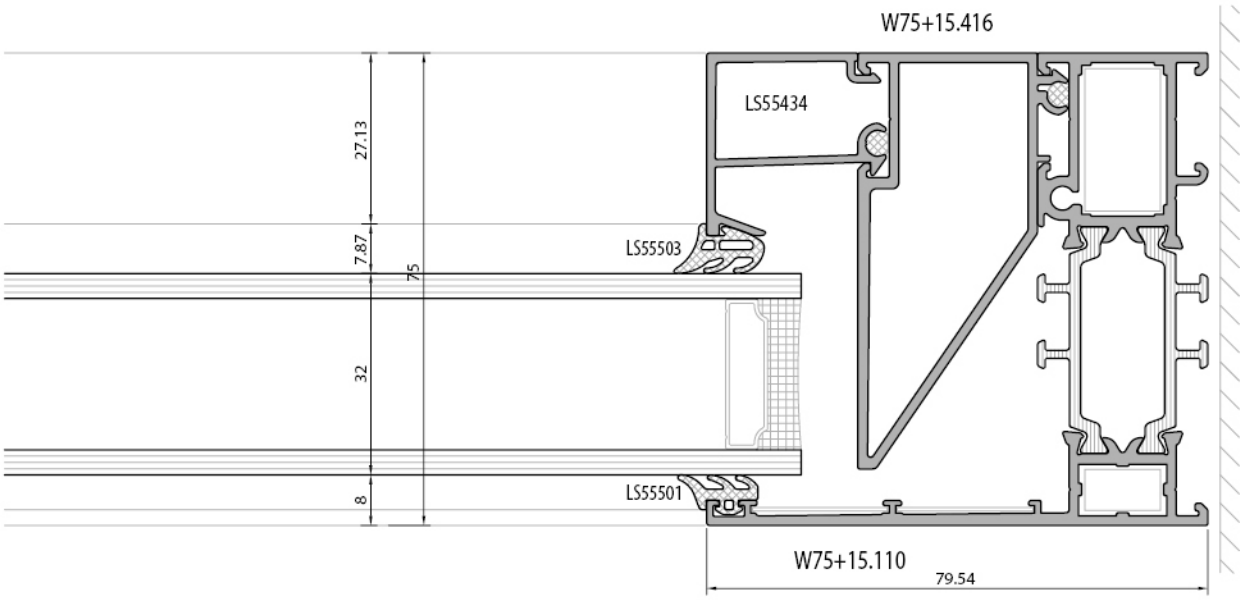

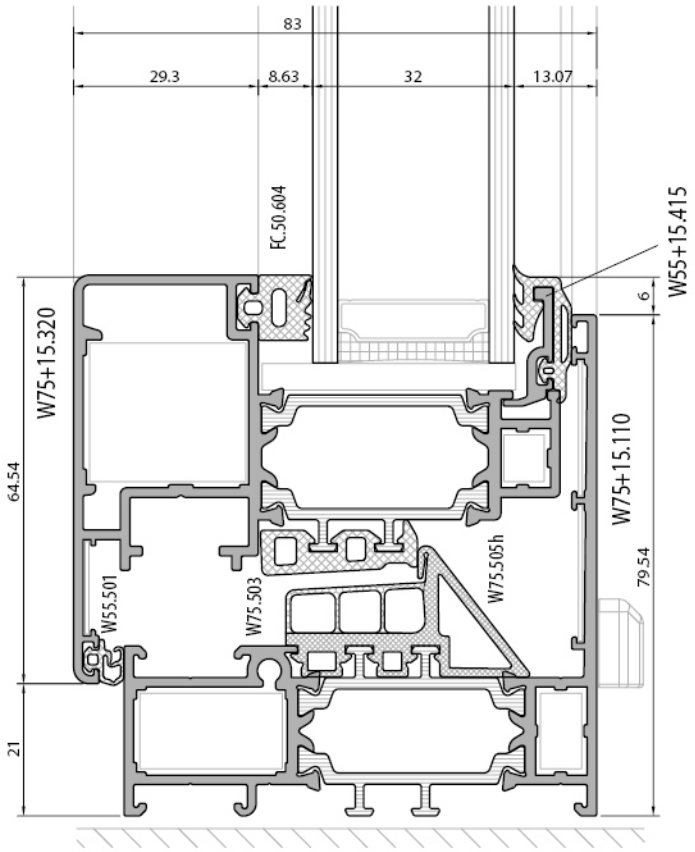

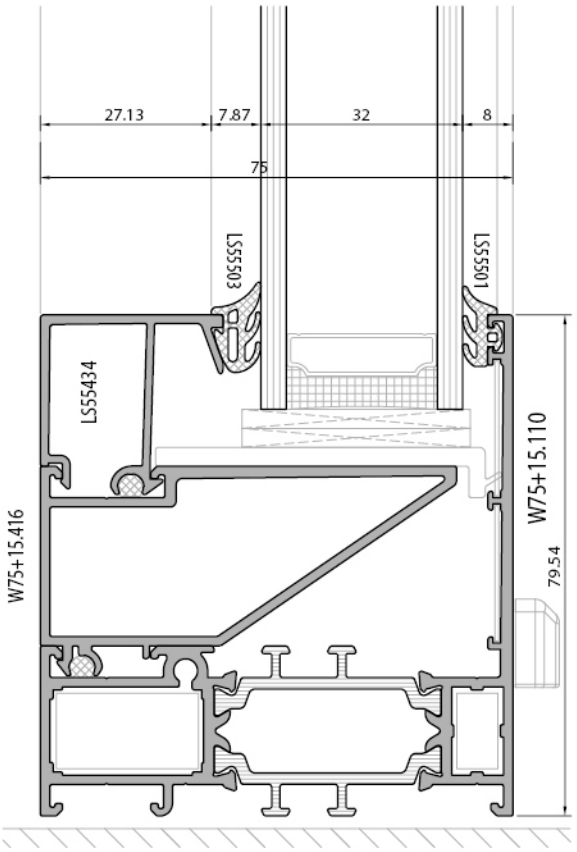

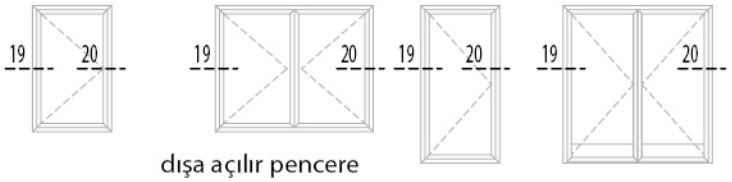

dışa açılır pencere
outward opening window

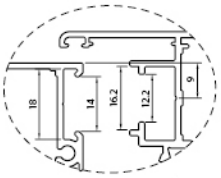

pvc grovee section 9 mm

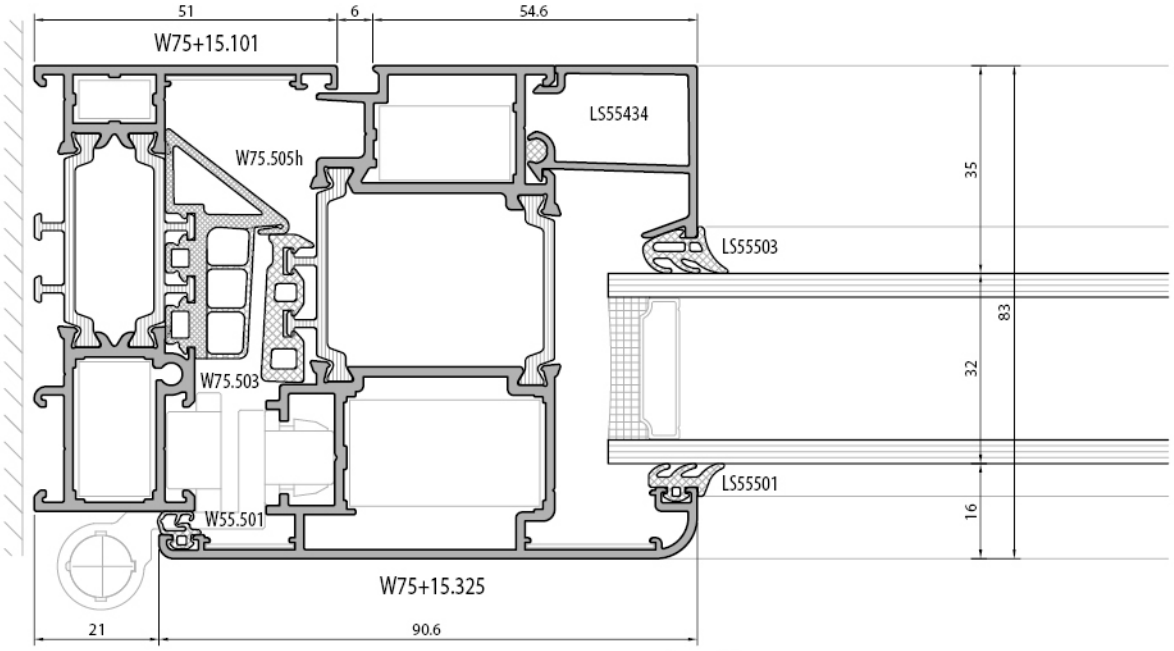

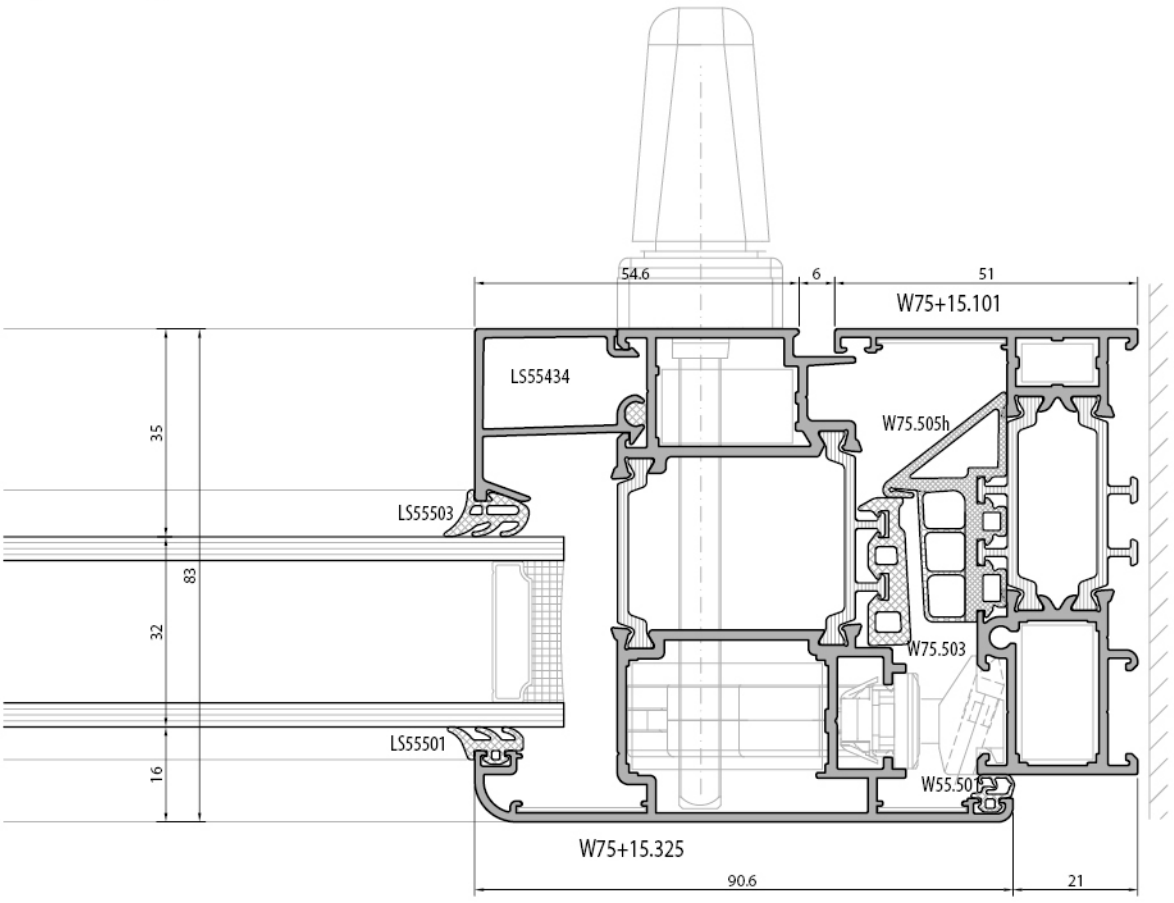

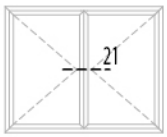

dışa açılır pencere
outward opening window

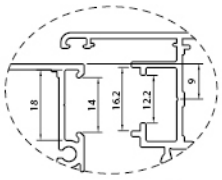

pvc grovee section 9 mm

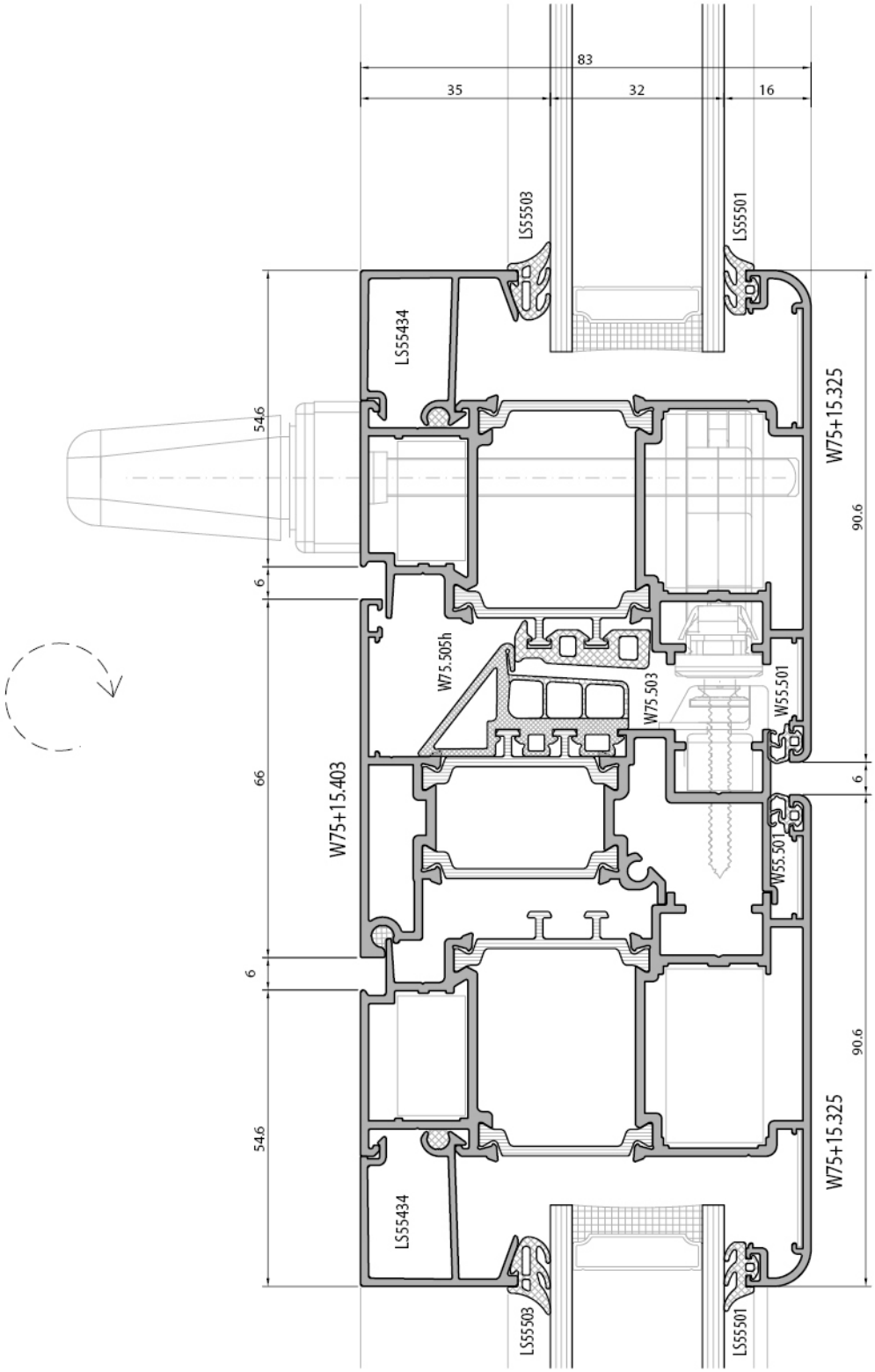

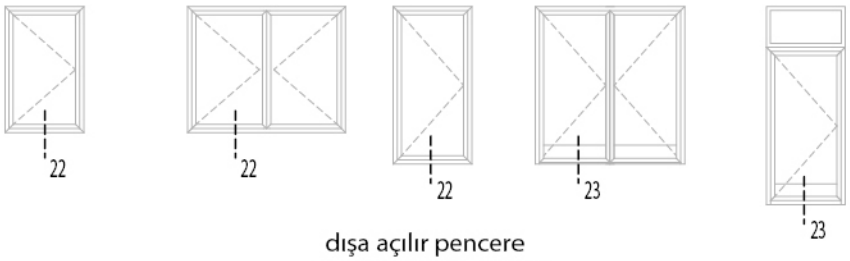

dışa açılır pencere
outward opening window

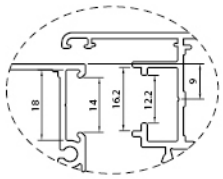

pvc grovee section 9 mm

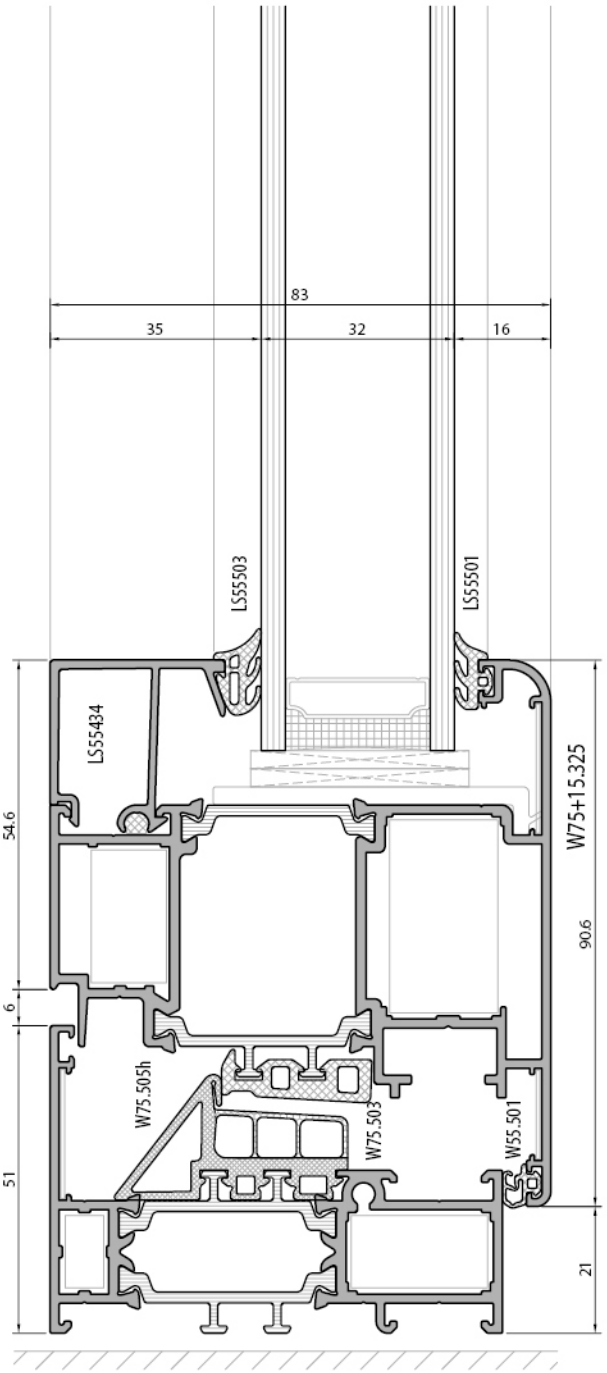

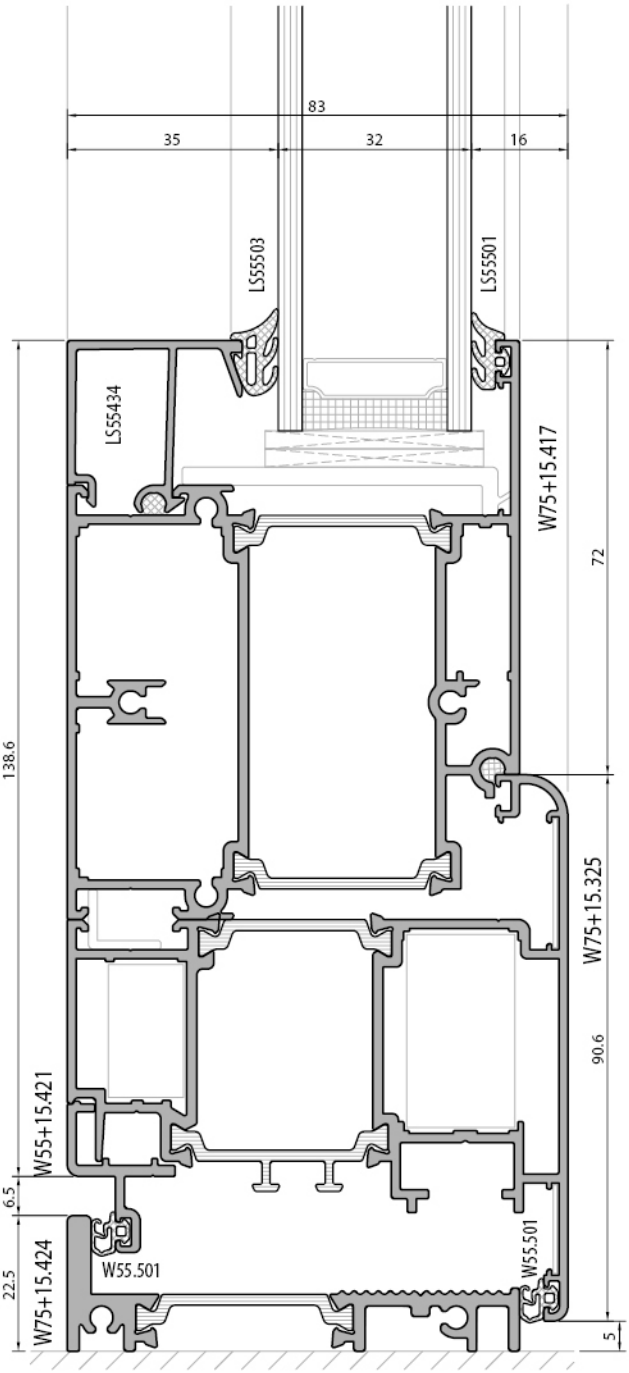

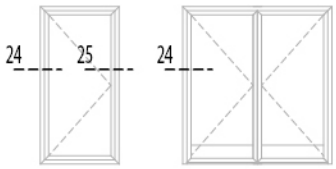

dışa açılır kapı
outward opening door

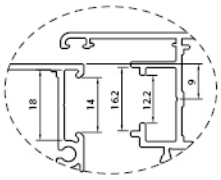

pvc grovee section 9 mm

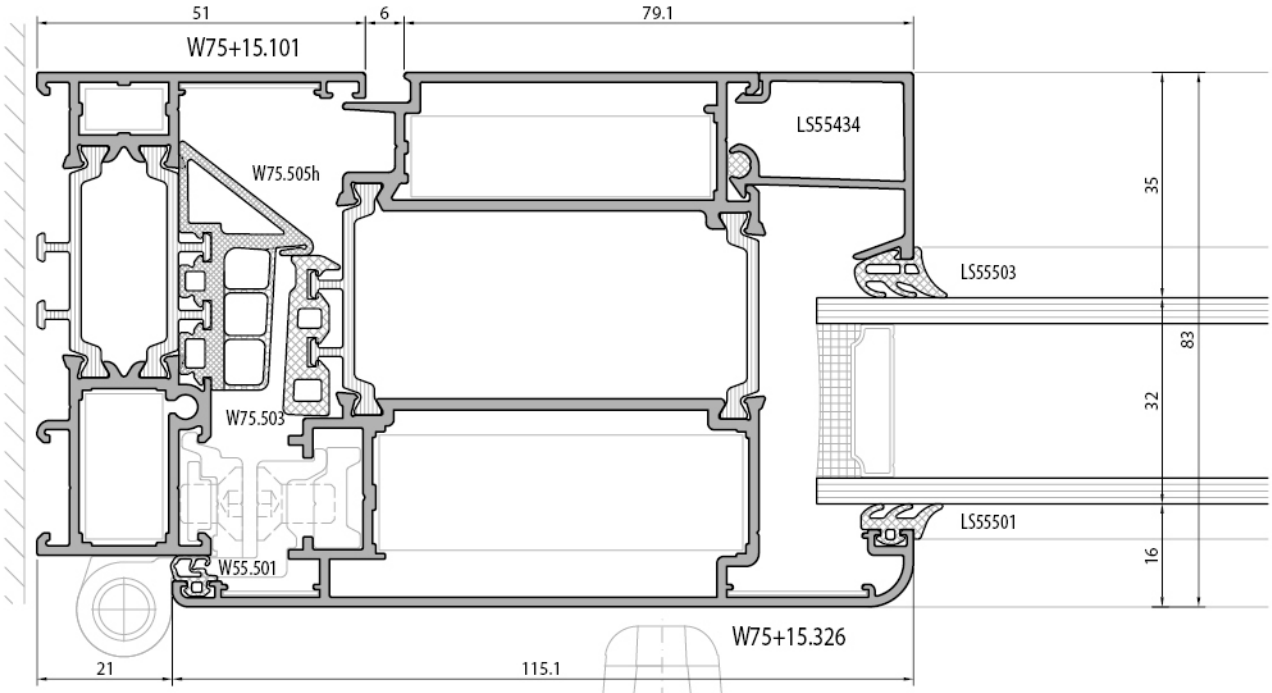

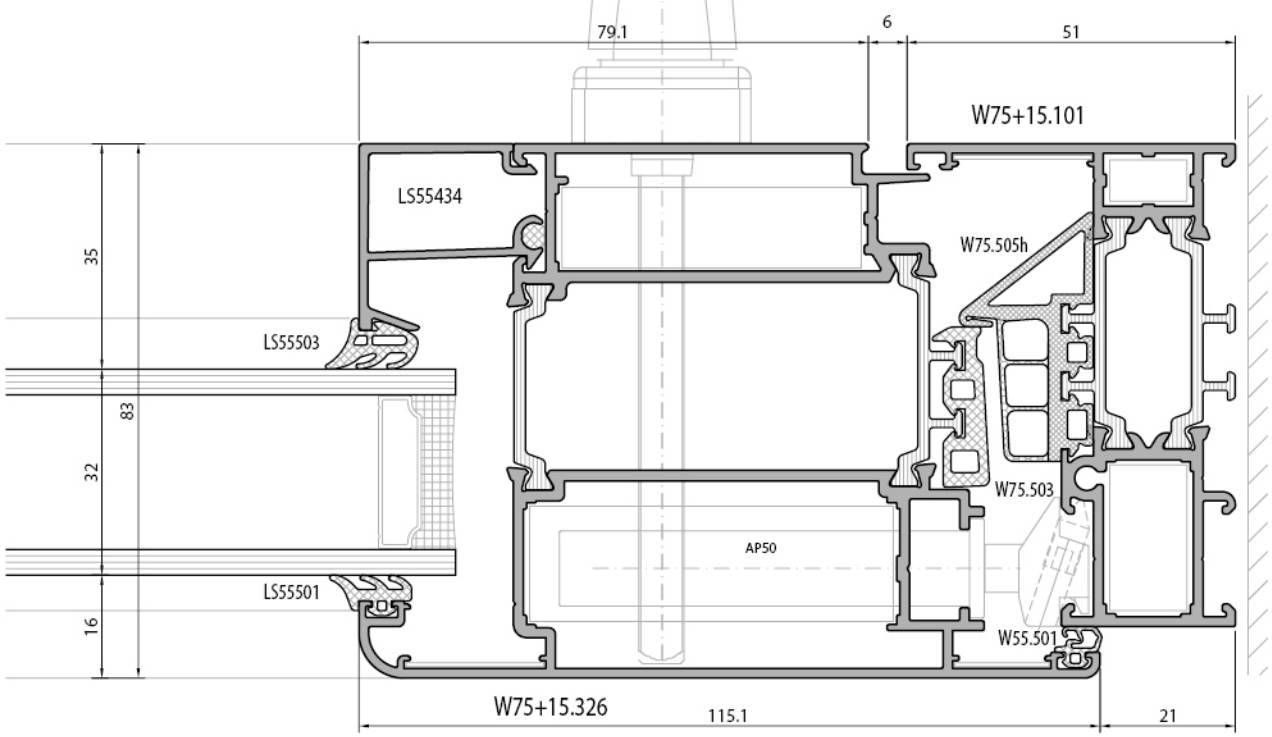



dışa açılır kapı
outward opening door

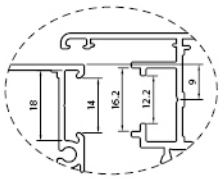

pvc grovee section 9 mm

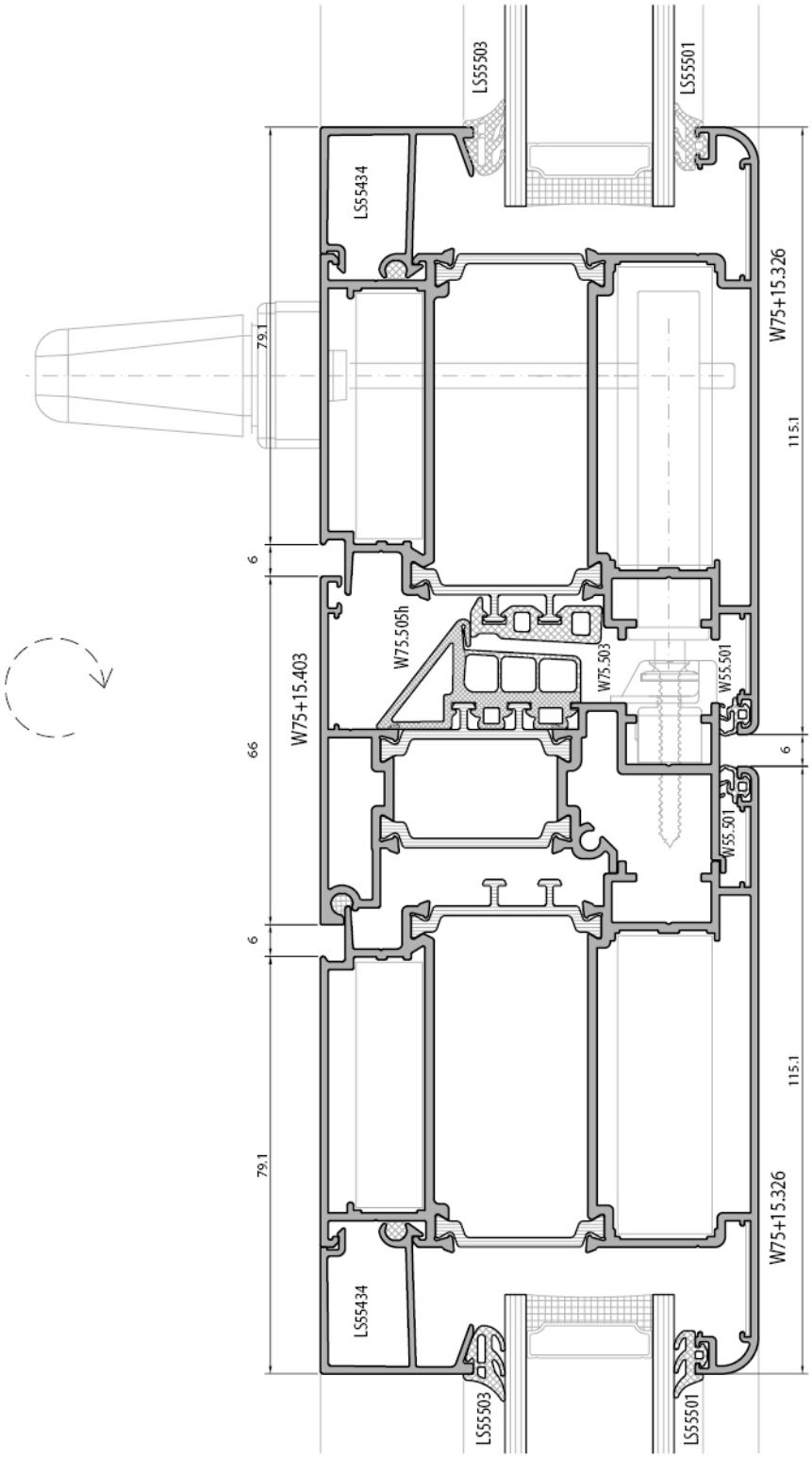

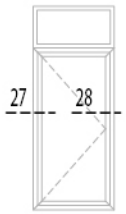

dışa açılır kapı
outward opening door

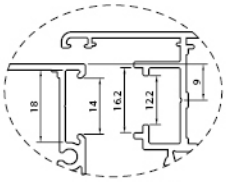

pvc grovee section 9 mm

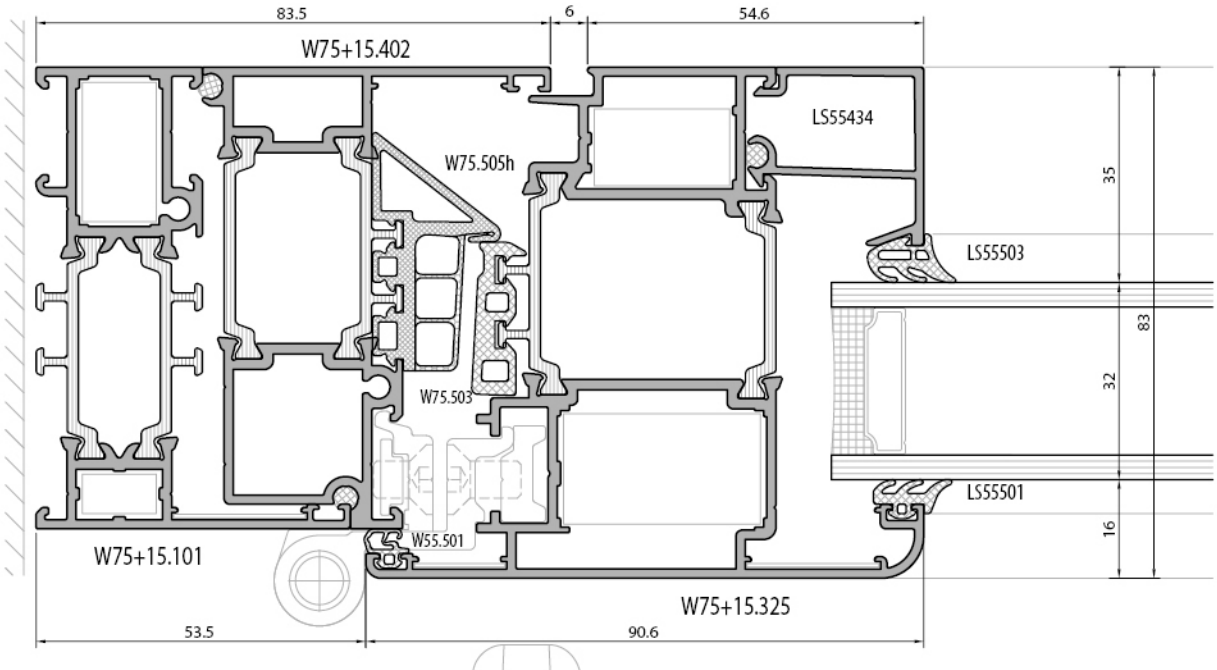

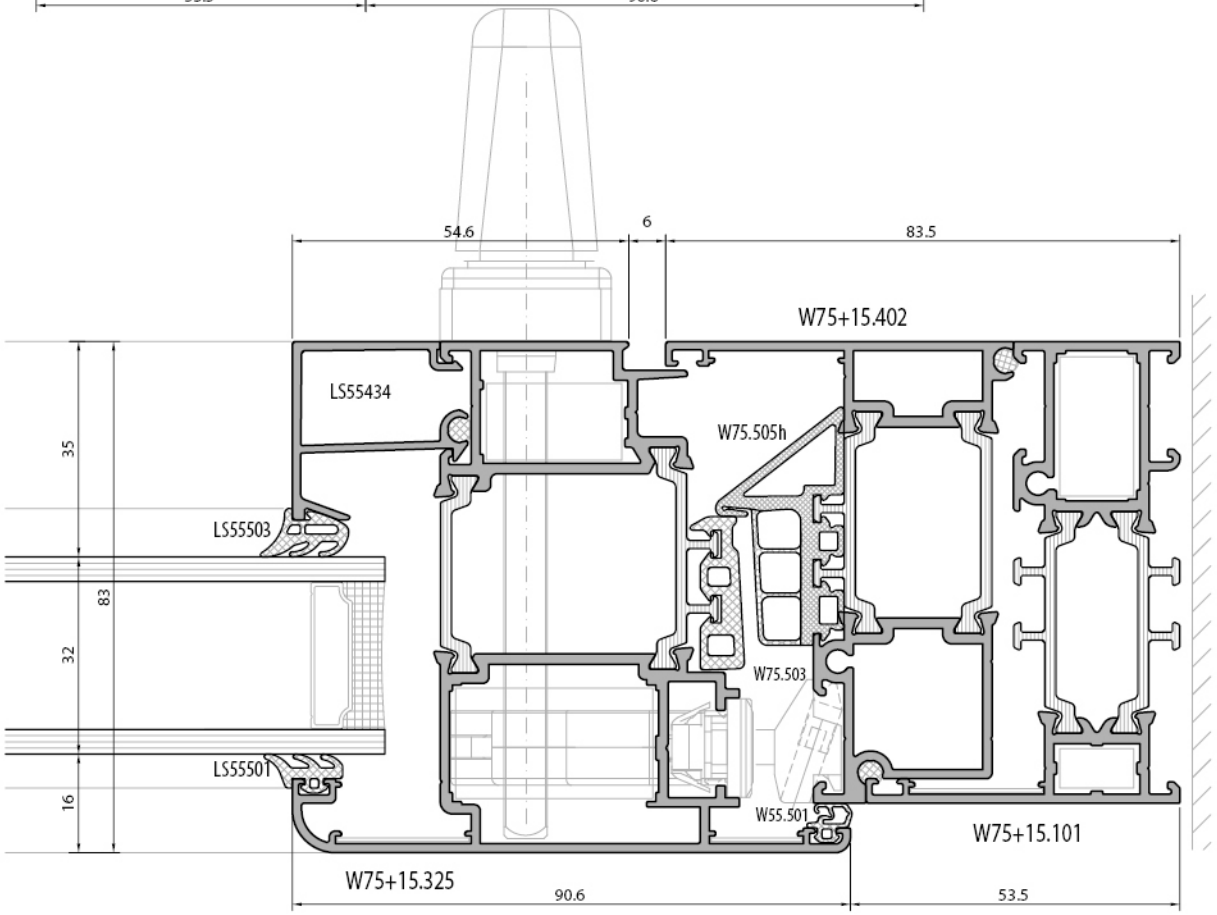



dışa açılır kapı
outward opening door

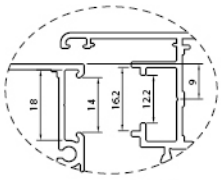

pvc grovee section 9 mm

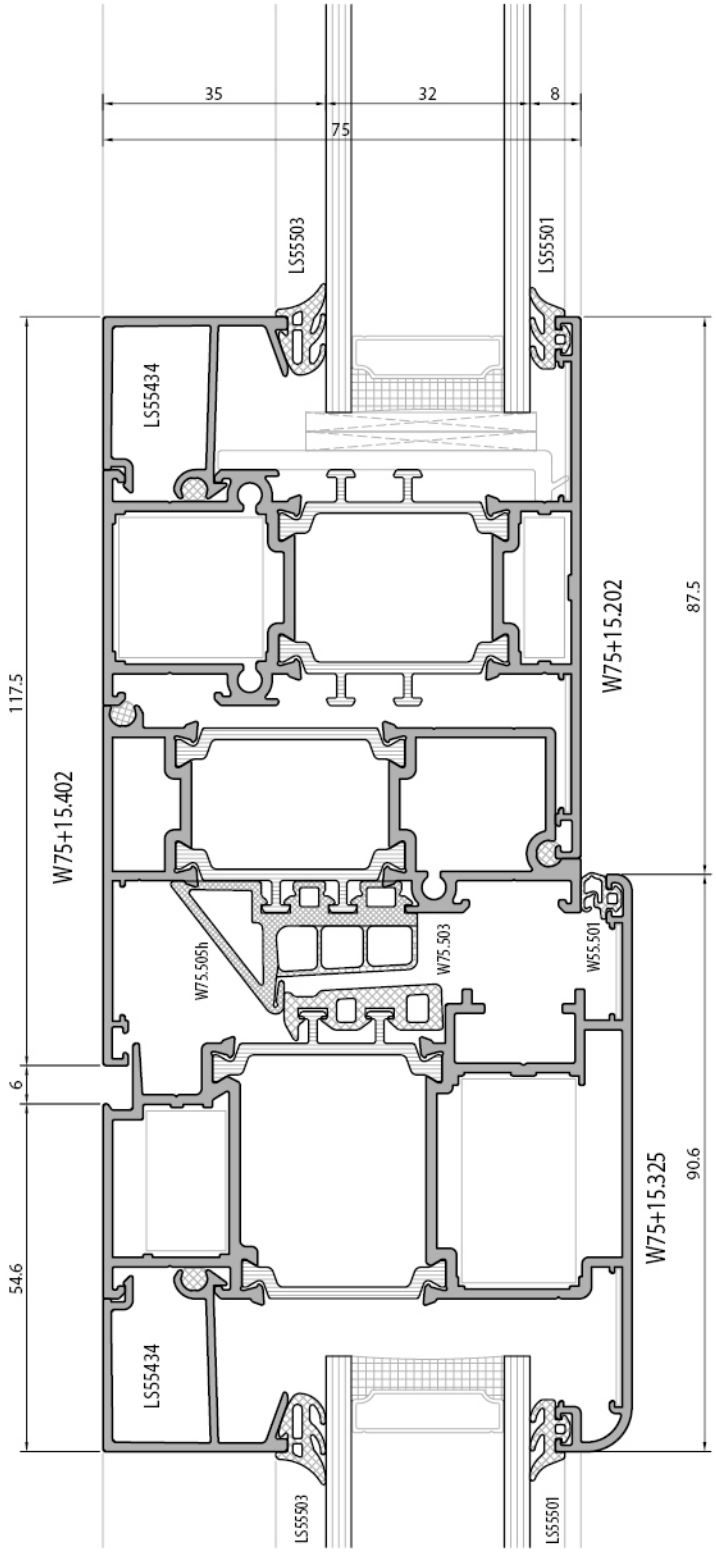

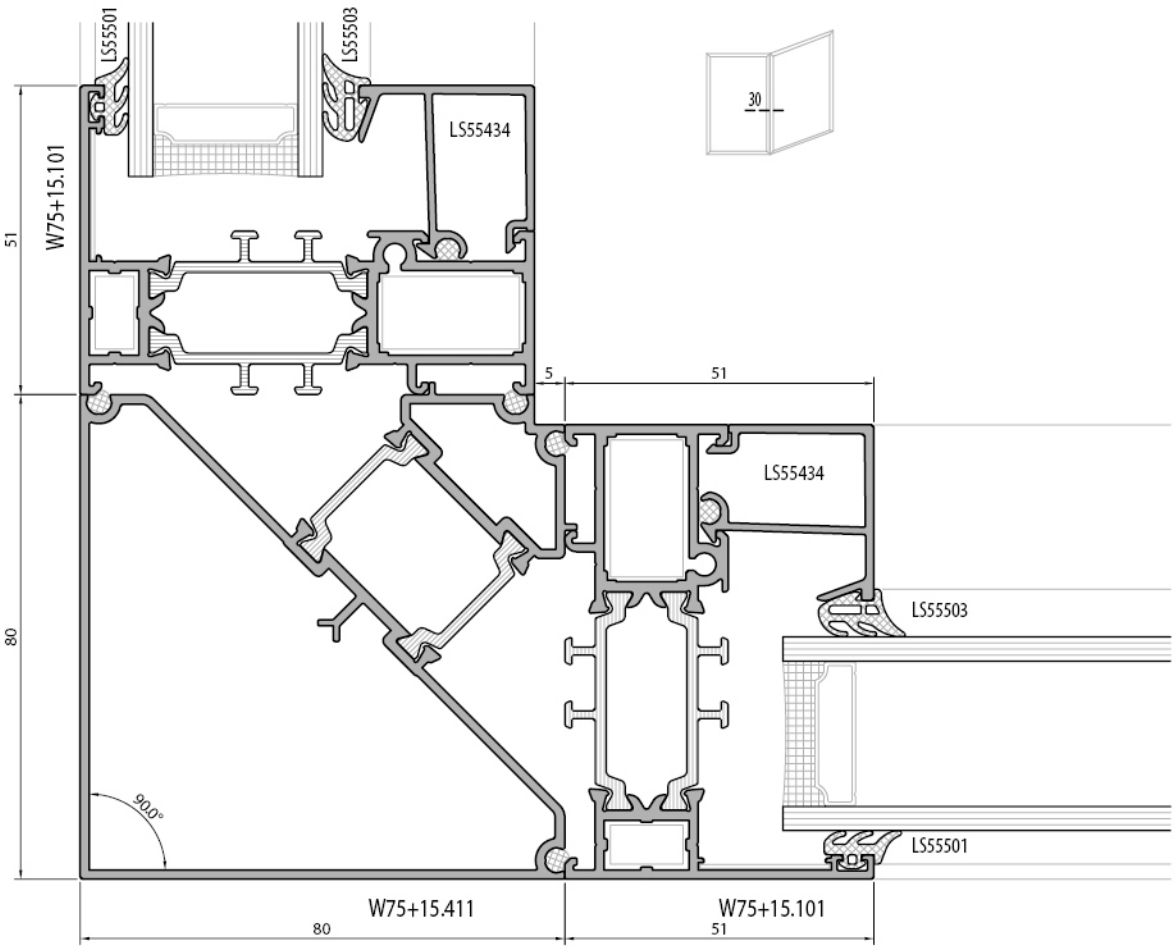
LS55501
LS55503
LS55434
30
W75+15.101
51
80
5
51
LS55434
LS55503
LS55501
90.0°
W75+15.411
80
W75+15.101
51

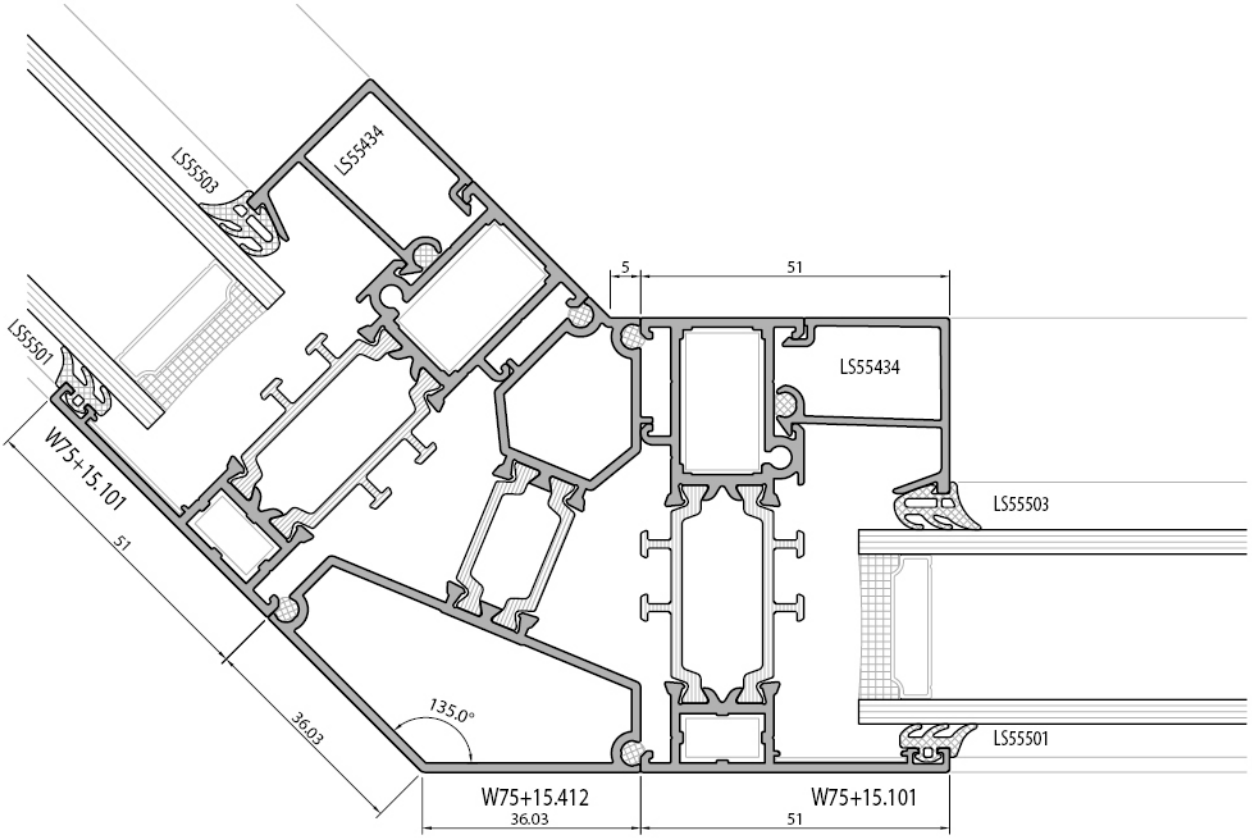
LS55503
LS55434
5
51
LS55434
LS55501
W75+15.101
51
LS55503
36.03
135.0°
LS55501
W75+15.412
36.03
W75+15.101
51

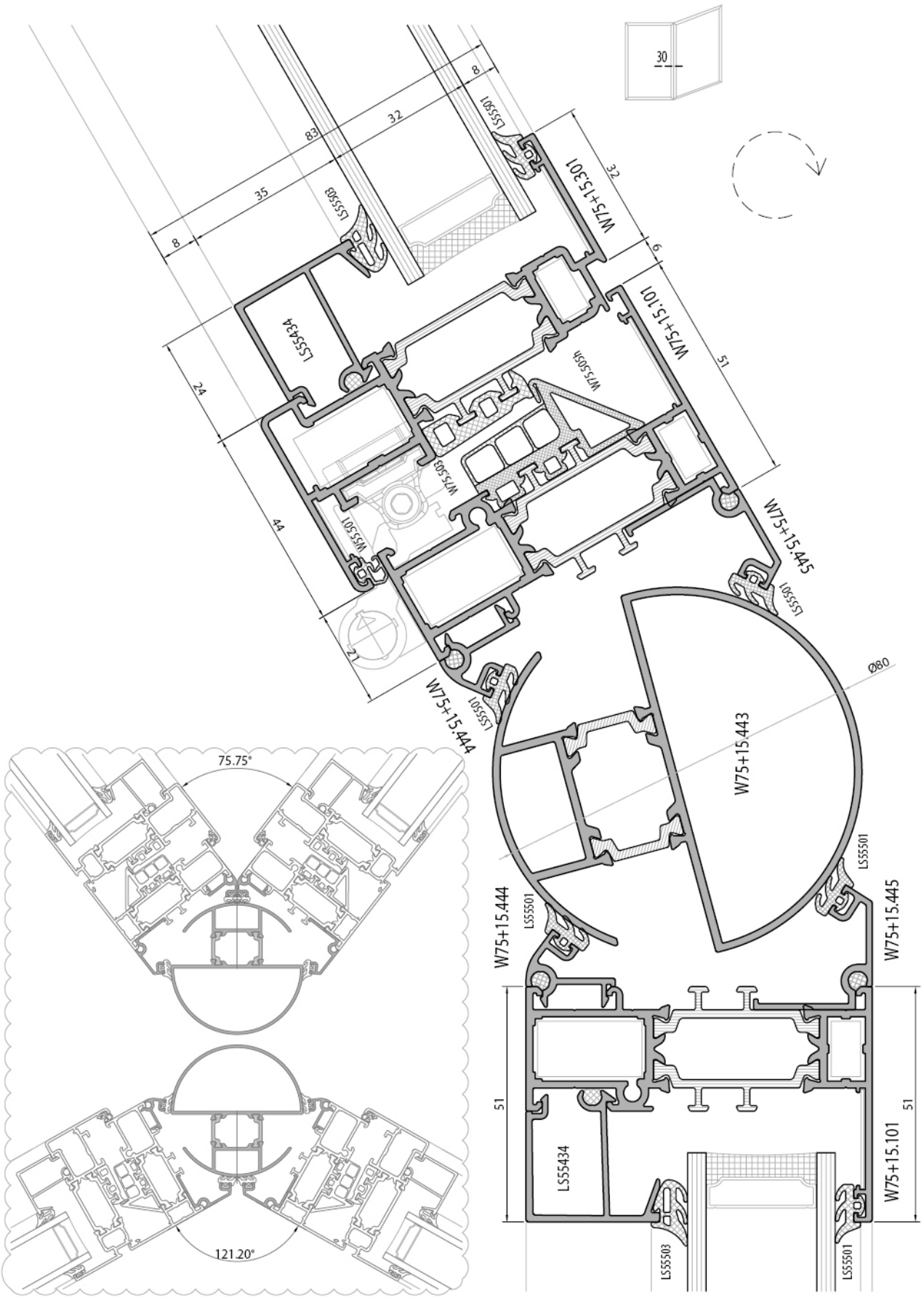
30
8
32
83
35
8
LS55501
LS55503
W75+15.301
32
6
W75+15.101
51
LS55434
W75.505h
W75.503
W75.501
24
44
21
W75+15.445
LS55501
W75+15.444
LS55501
Ø80
W75+15.443
LS55501
W75+15.444
LS55501
W75+15.445
51
LS55434
W75+15.101
51
LS55503
LS55501
75.75°
121.20°

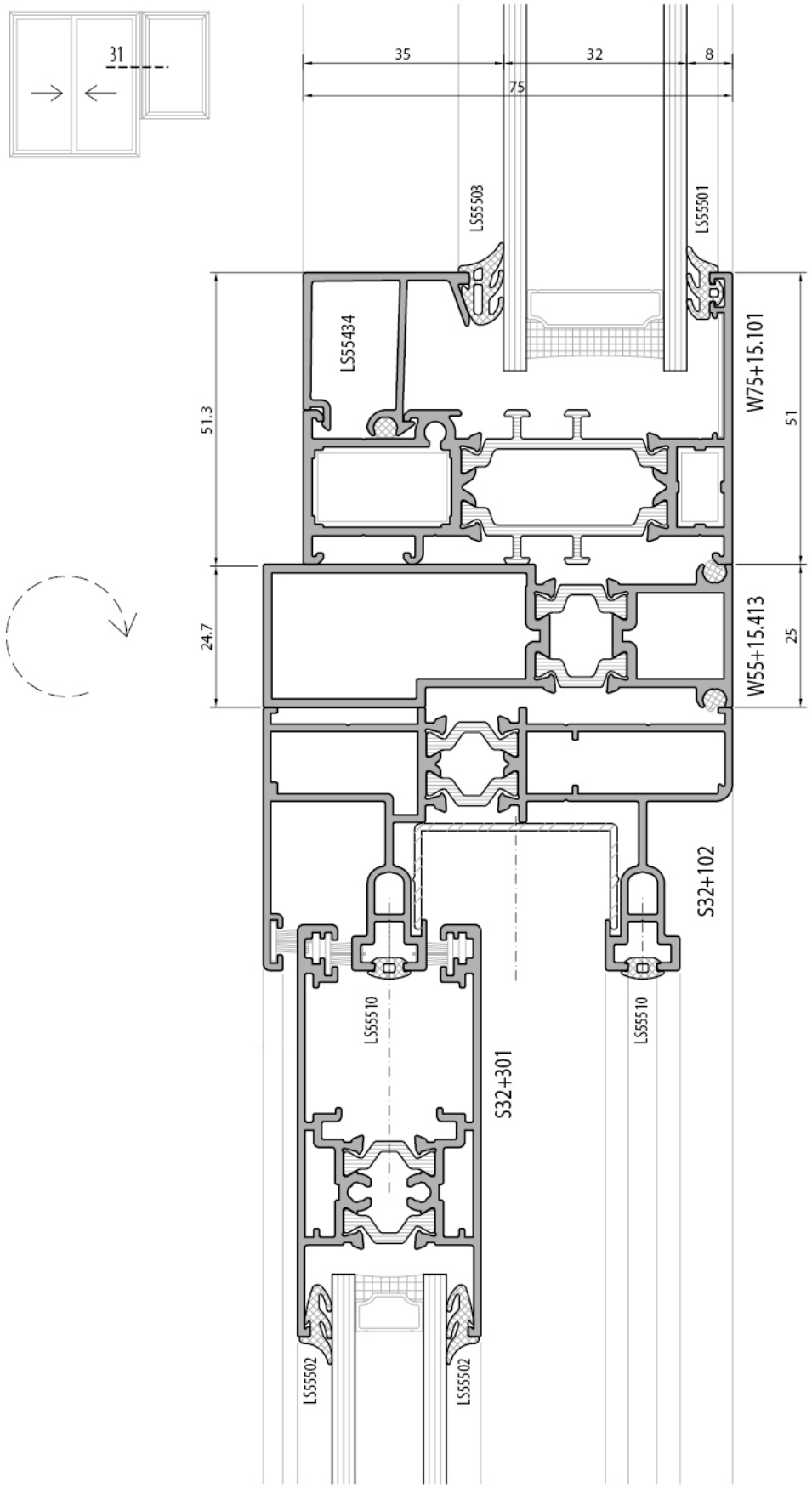
31
35
32
8
75
LS55503
LS55501
LS55434
51.3
W75+15.101
51
24.7
W55+15.413
25
S32+102
LS55510
LS55510
S32+301
LS55502
LS55502

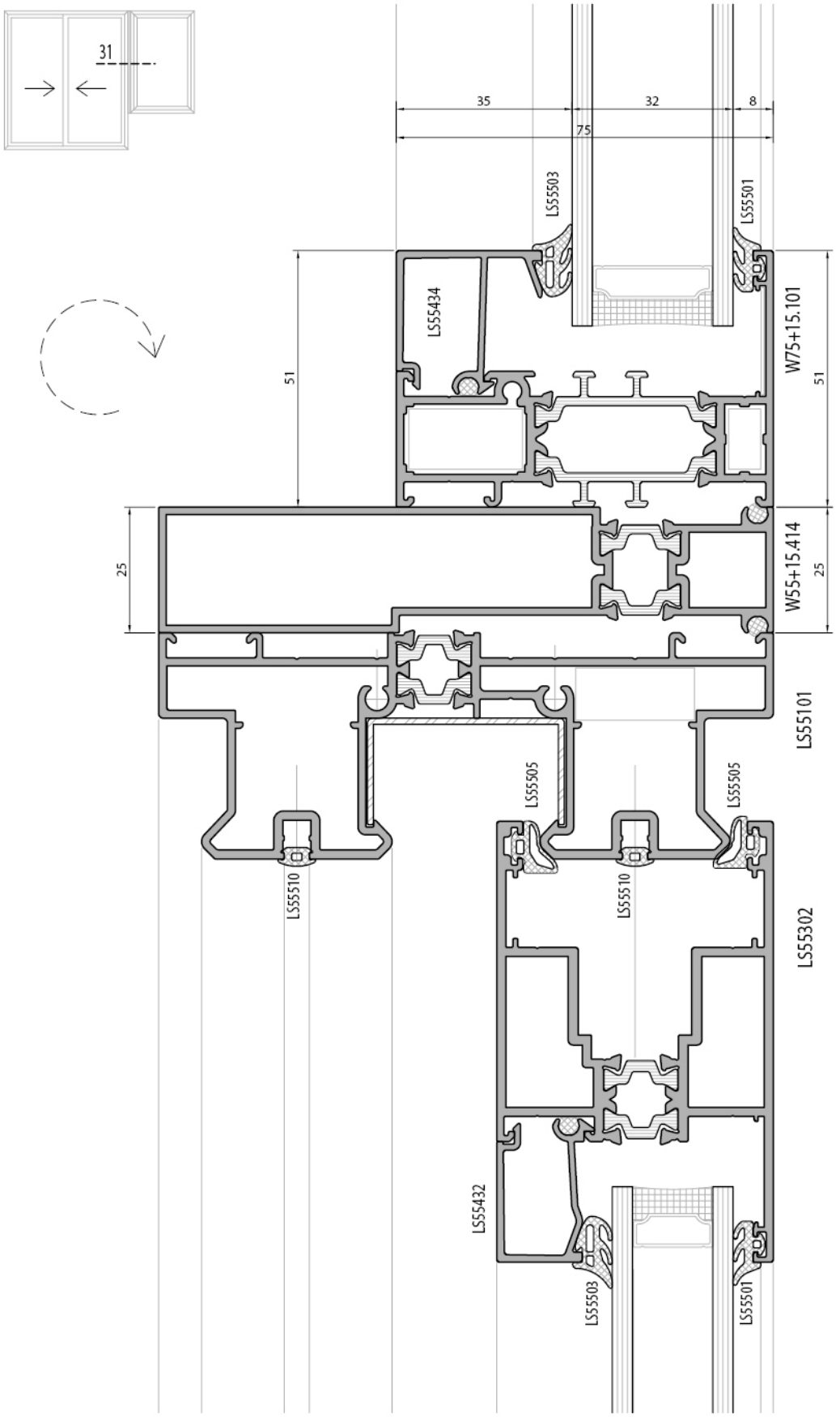
31
35
32
8
75
LS55503
LS55501
LS55434
W75+15.101
51
51
25
W55+15.414
25
LS55101
LS55505
LS55505
LS55510
LS55510
LS55302
LS55432
LS55503
LS55501

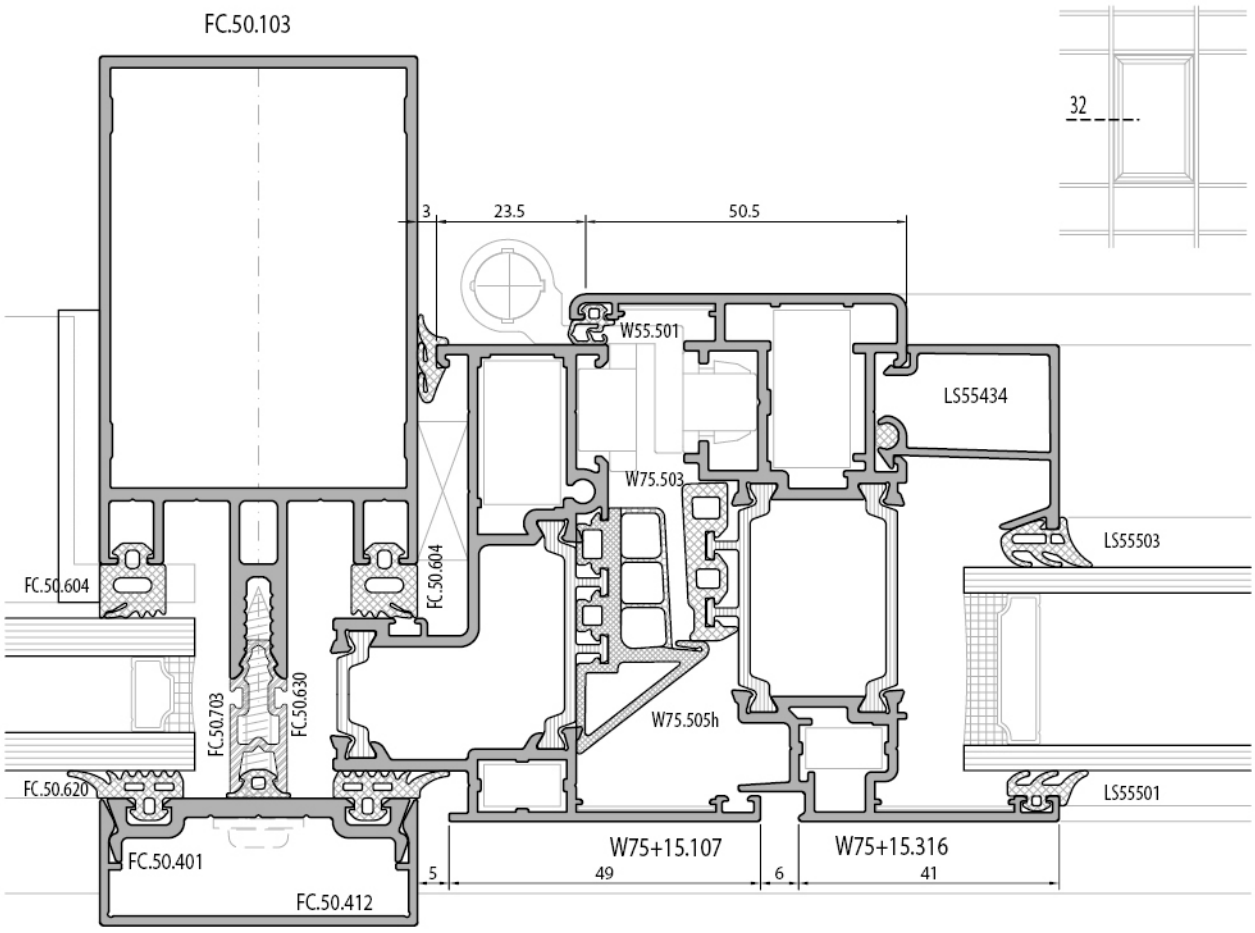
FC.50.103
32
3
23.5
50.5
W55.501
LS55434
W75.503
LS55503
FC.50.604
FC.50.604
FC.50.703
FC.50.630
W75.505h
FC.50.620
LS55501
FC.50.401
FC.50.412
W75+15.107
W75+15.316
5
49
6
41

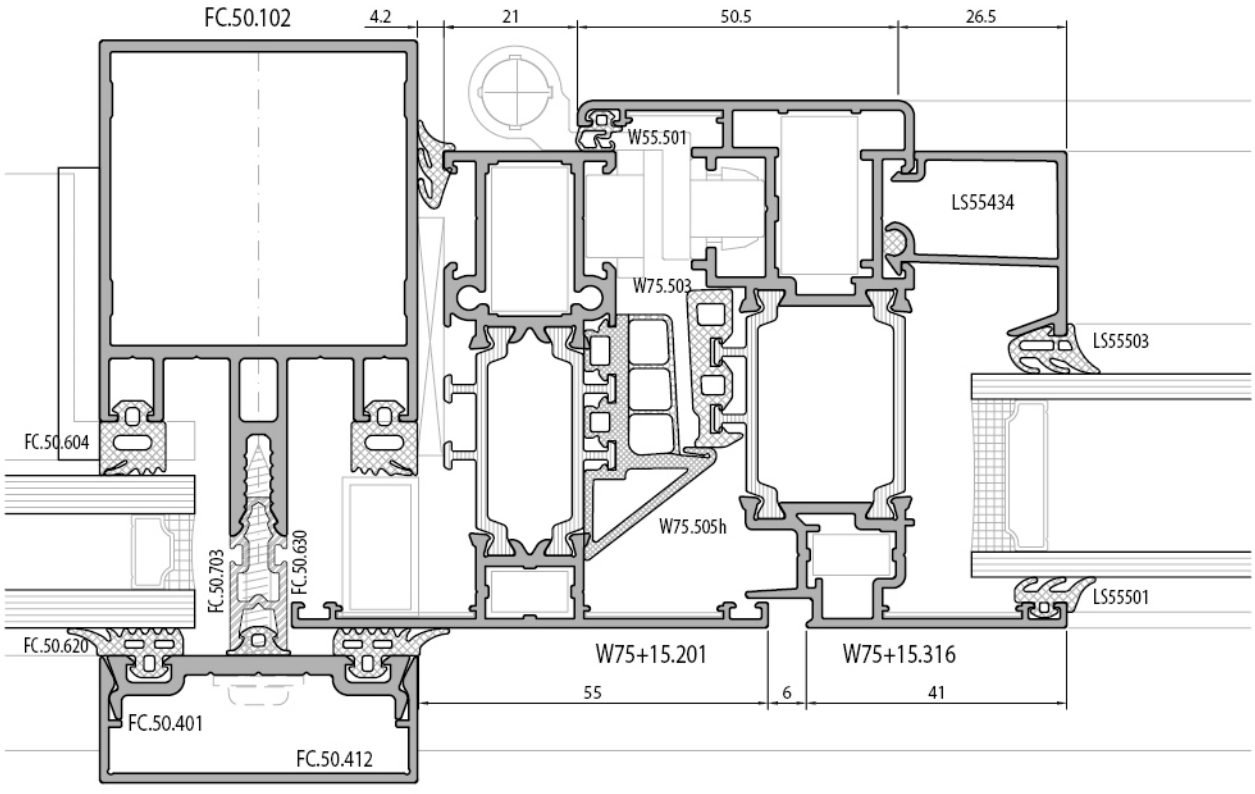
FC.50.102
4.2
21
50.5
26.5
W55.501
LS55434
W75.503
LS55503
FC.50.604
W75.505h
FC.50.703
FC.50.630
LS55501
FC.50.620
W75+15.201
W75+15.316
55
6
41
FC.50.401
FC.50.412

Normal / Vasistas / Çift açılım pencere
Normal / Tilt & Turn window

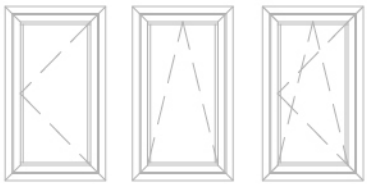

LK= LKA+12
HK=HKA+12
D=A+48
C=B
CA=A+30
CB=B+30

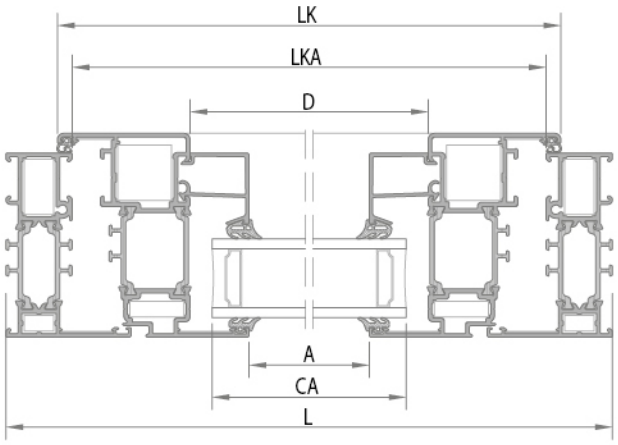

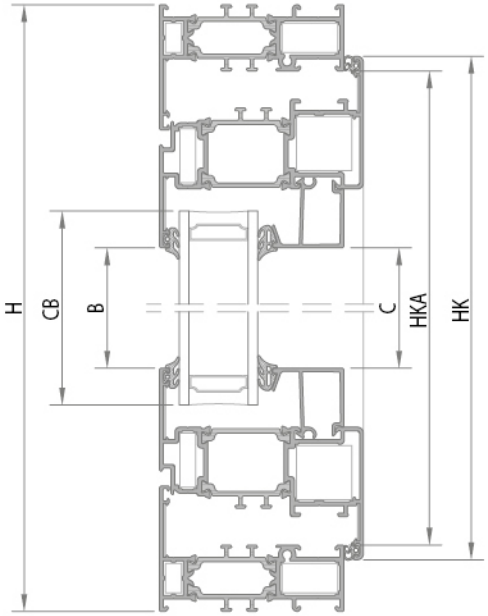

Normal / Çift açılım pencere
Normal / Tilt & Turn window

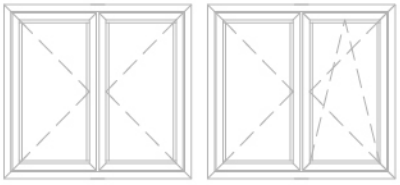

LK= (LKA/2)+3
HK=HKA+12
D=A+48
C=B
CA=A+30
CB=B+30
ADAPTÖR=HKA-64

L	dograma eni
H	dograma boyu
LK	
HK	kanat düşey ölcüsü
LKA	kasa yatay ara ölcü
HKA	kasa düşey ara ölcü
A	kanat yatay ara ölcü
B	kanat düşey ara ölcü
D	çıta yatay ölcü
C	çıta düşey ölcü
CA	cam yatay ölcüsü
CB	cam düşey ölcüsü

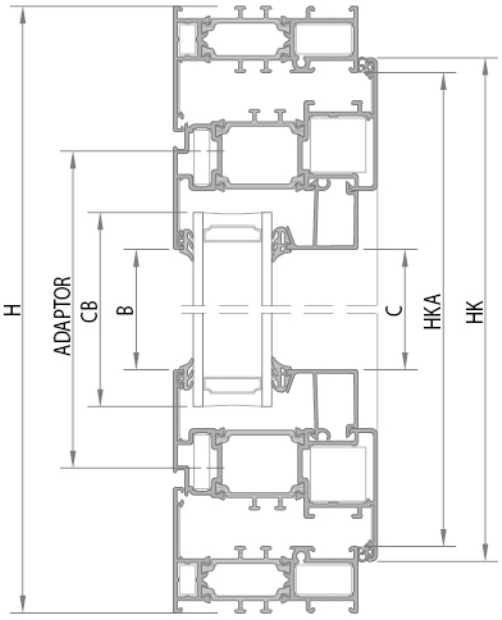

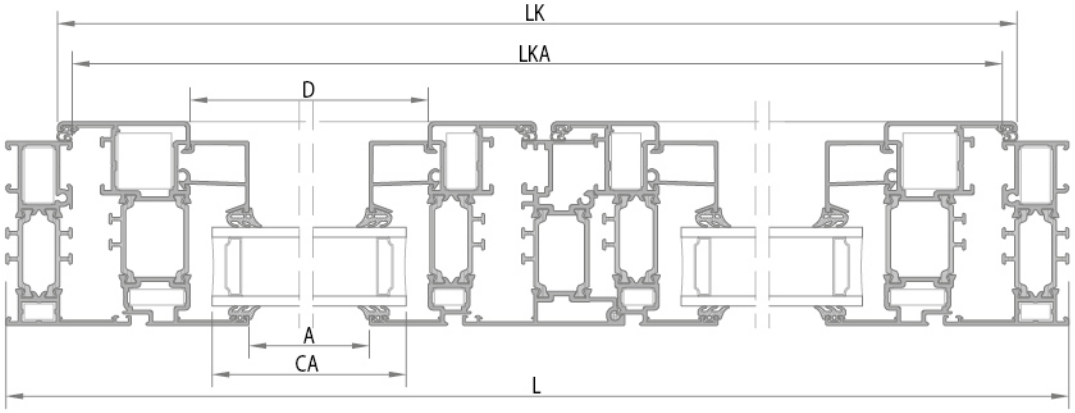

Normal / Vasistas / Çift açılım pencere

Normal / Tilt & Turn window

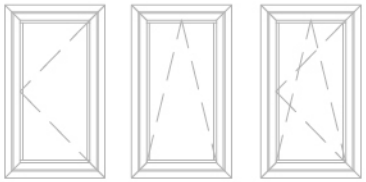

LK= LKA+12
HK=HKA+12
D=A+48
C=B
CA=A+30
CB=B+30

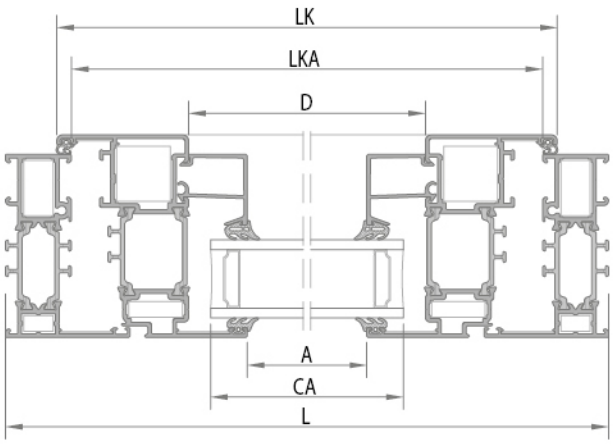

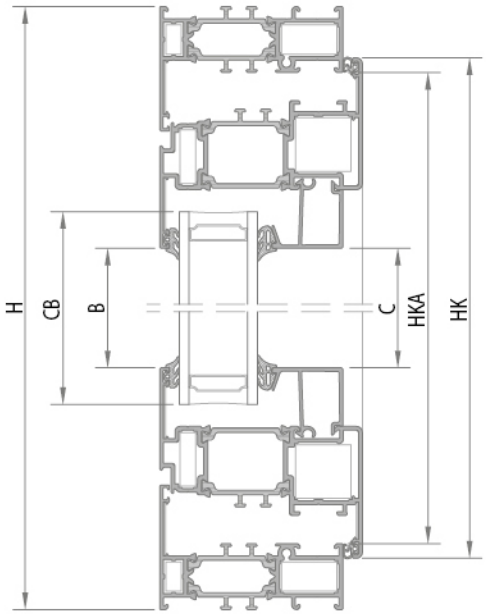

Normal / Çift açılım pencere

Normal / Tilt & Turn window

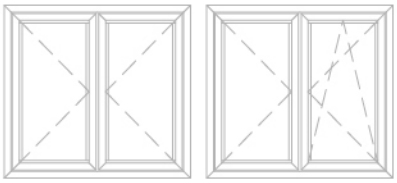

LK= (LKA/2)+3
HK=HKA+12
D=A+48
C=B
CA=A+30
CB=B+30
ADAPTÖR=HKA-64

L	dograma eni
H	dograma boyu
LK	kanat yatay ölcüsü
HK	kanat düşey ölcüsü
LKA	kasa yatay ara ölcü
HKA	kasa düşey ara ölcü
A	kanat yatay ara ölcü
B	kanat düşey ara ölcü
D	çıta yatay ölcü
C	çıta düşey ölcü
CA	cam yatay ölcüsü
CB	cam düşey ölcüsü

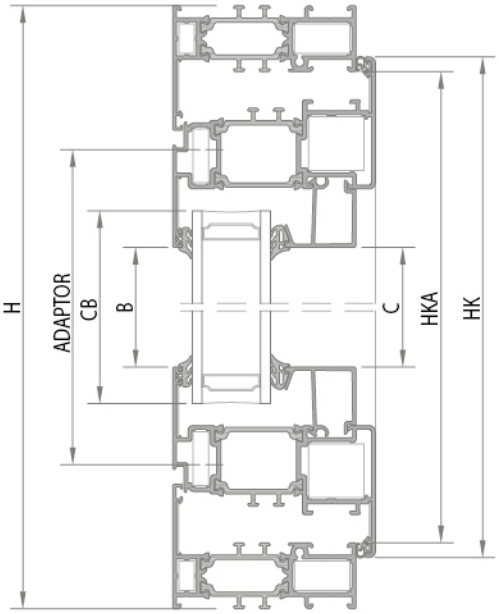

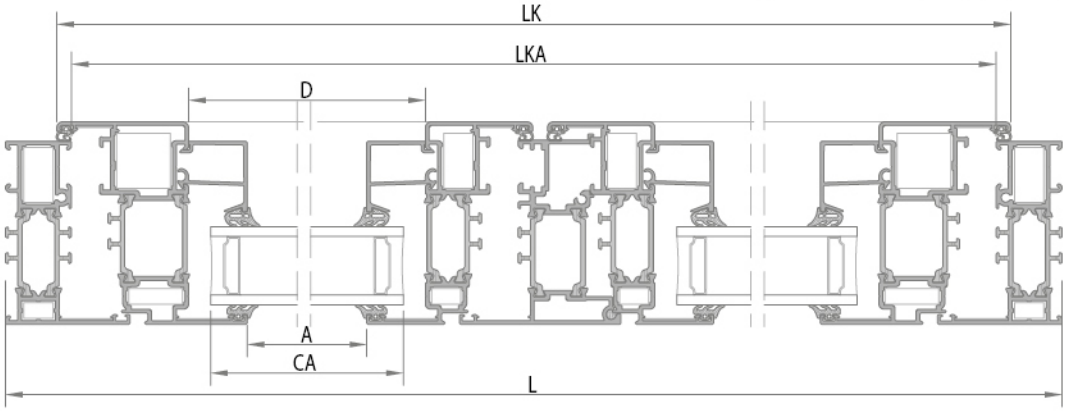

Çift kanat içe açılır kapı
Double sash inward opening door

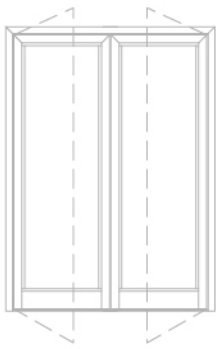

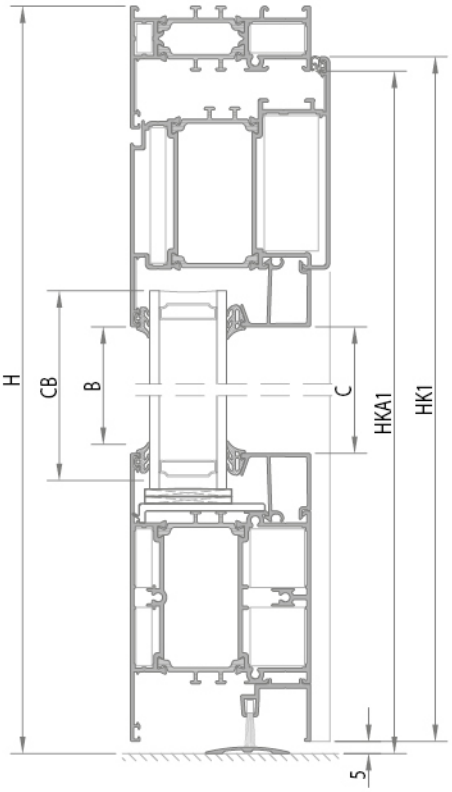

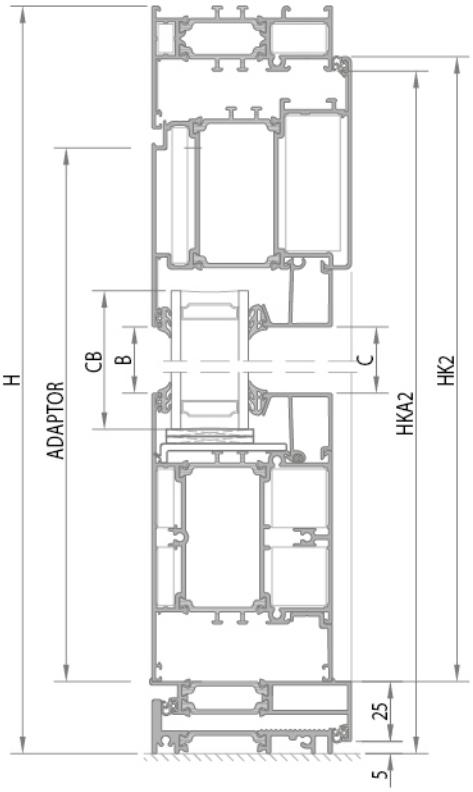

L	dograma eni
H	dograma boyu
LK	kanat yatay ölcüsü
HK	kanat düşey ölcüsü
LKA	kasa yatay ara ölcü
HKA	kasa düşey ara ölcü
A	kanat yatay ara ölcü
B	kanat düşey ara ölcü
D	çıta yatay ölcü
C	çıta düşey ölcü
CA	cam yatay ölcüsü
CB	cam düşey ölcüsü

LK= (LKA/2)+3
HK1=HKA1+1
HK2=HKA1-24
D=A+48
C=B
CA=A+30
CB=B+30
ADAPTÖR=HKA2-62

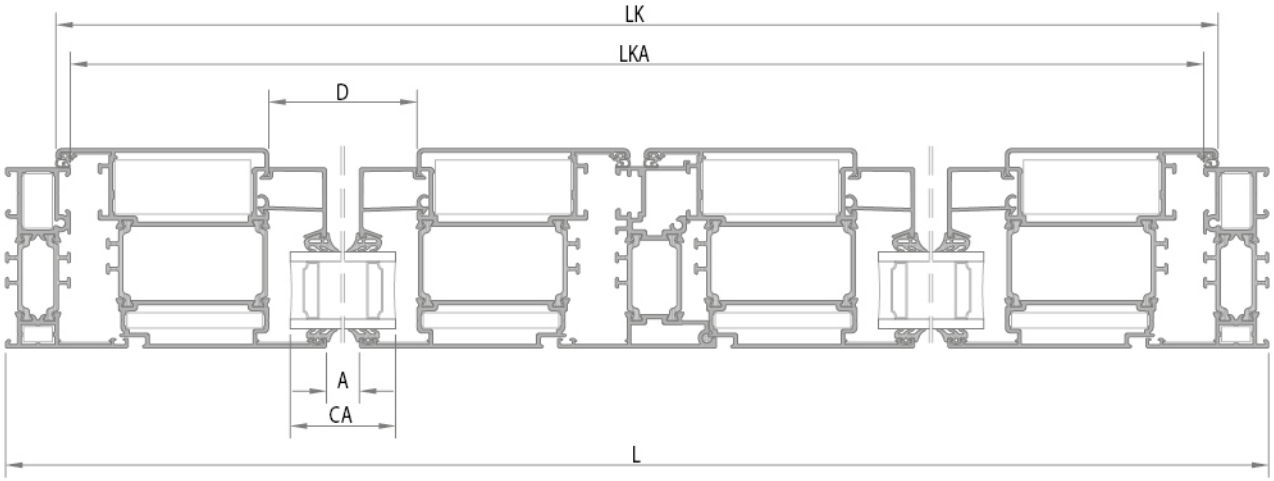

Cam Takozlama / *Glazing Wedging*

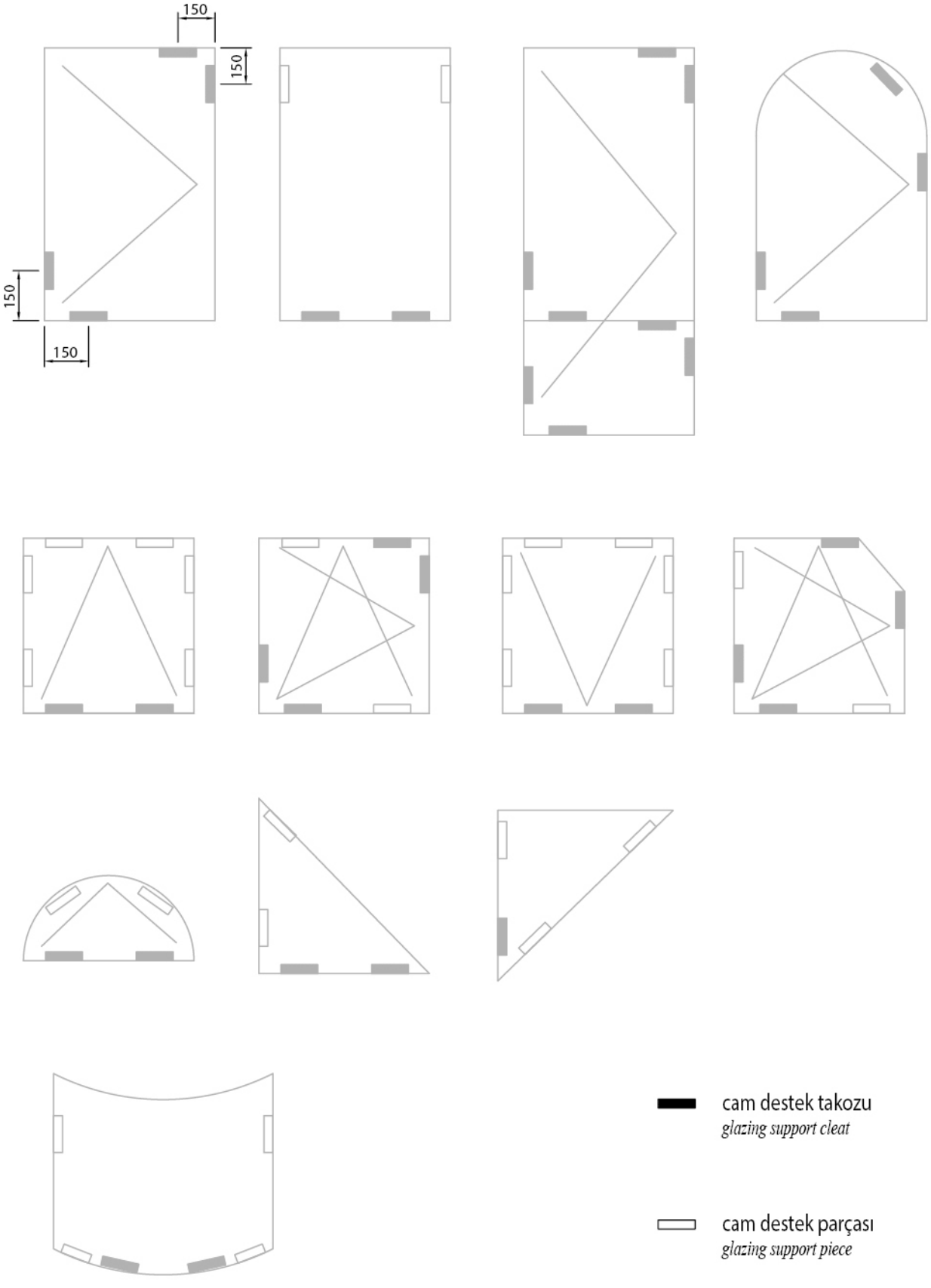

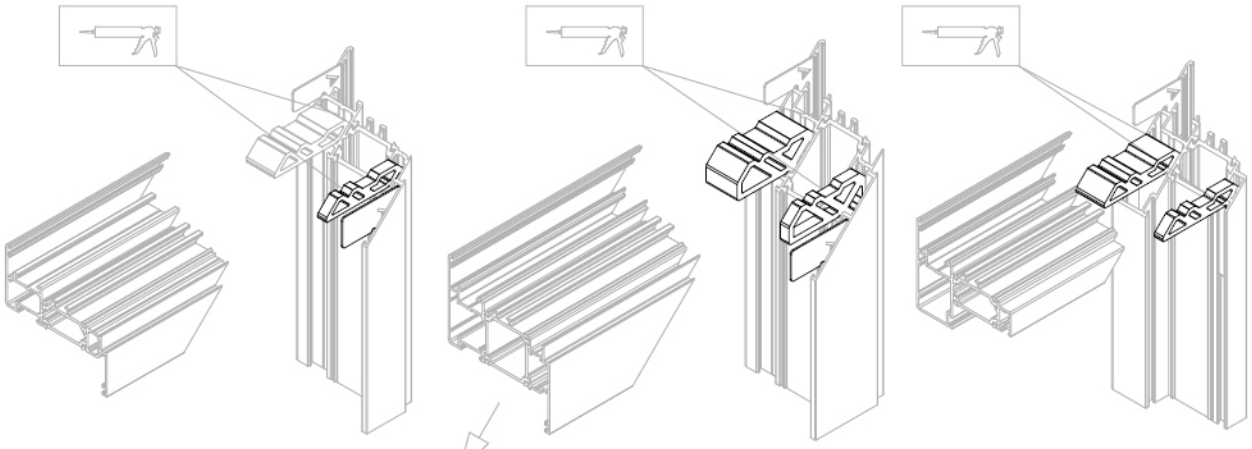

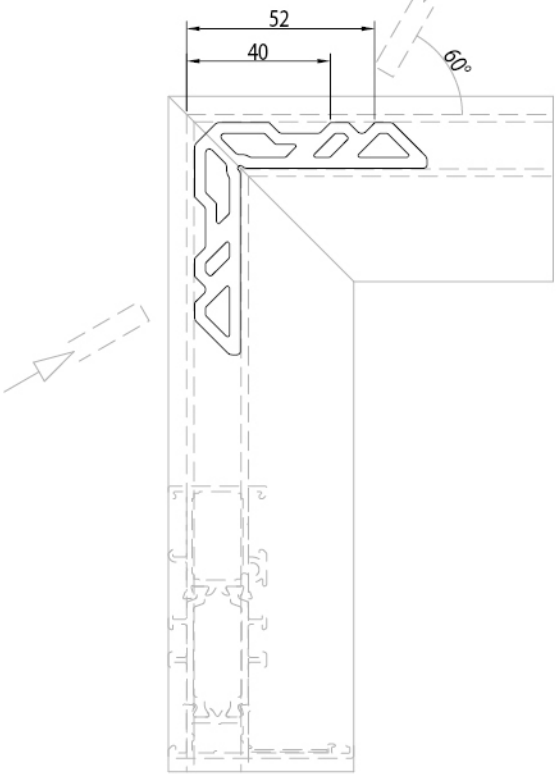

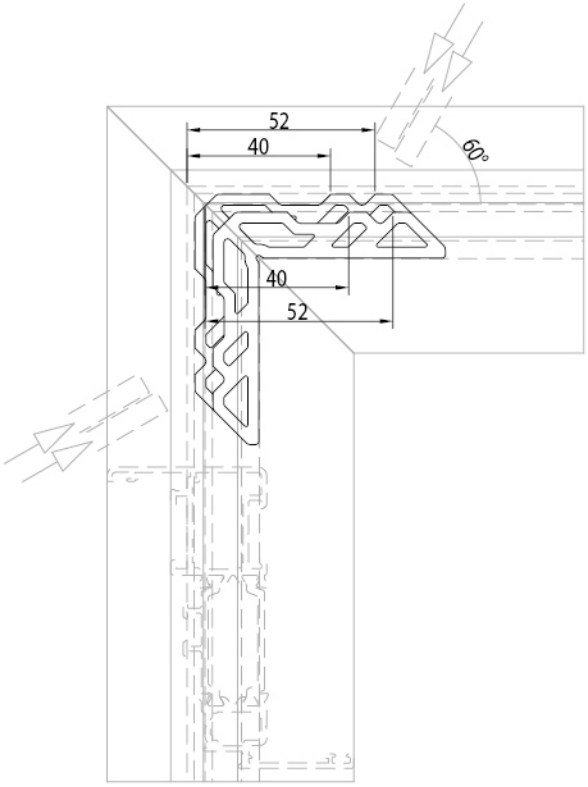

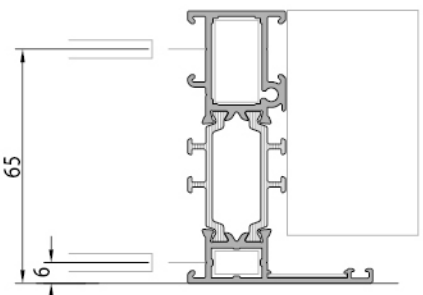

W75+15.101
W75+15.102
W75+20.102
W75+15.103
W75+15.104
W75+15.106

W75+15.110
W75+15.201
W75+15.202
W75+20.202
W75+15.203

W75+15.204
W75+15.210
W75+15.211

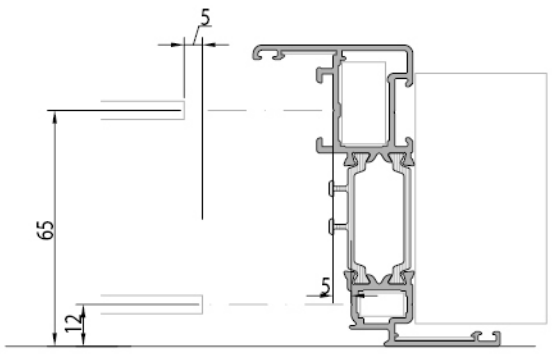

W75+15.301
W75+15.302
W75+20.302
W75+15.303
W75+15.304

W75+15.310
W75+15.311
W75+20.311
W75+15.316

W75+15.317
W75+20.317
W75+15.318
W75+15.319
W75+15.325
W75+15.326

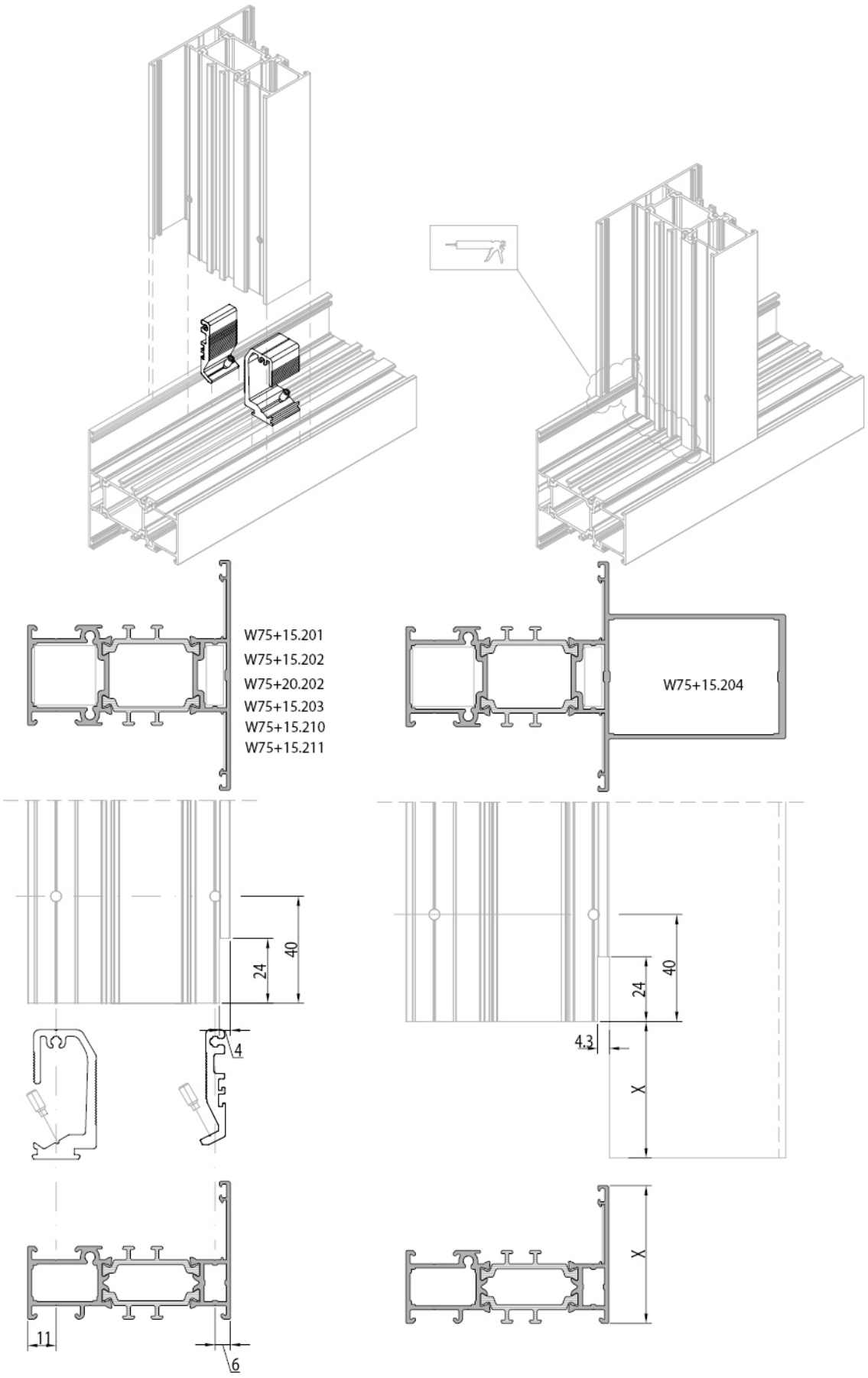
W75+15.201
W75+15.202
W75+20.202
W75+15.203
W75+15.210
W75+15.211
W75+15.204
40
24
4
4.3
X
11
6

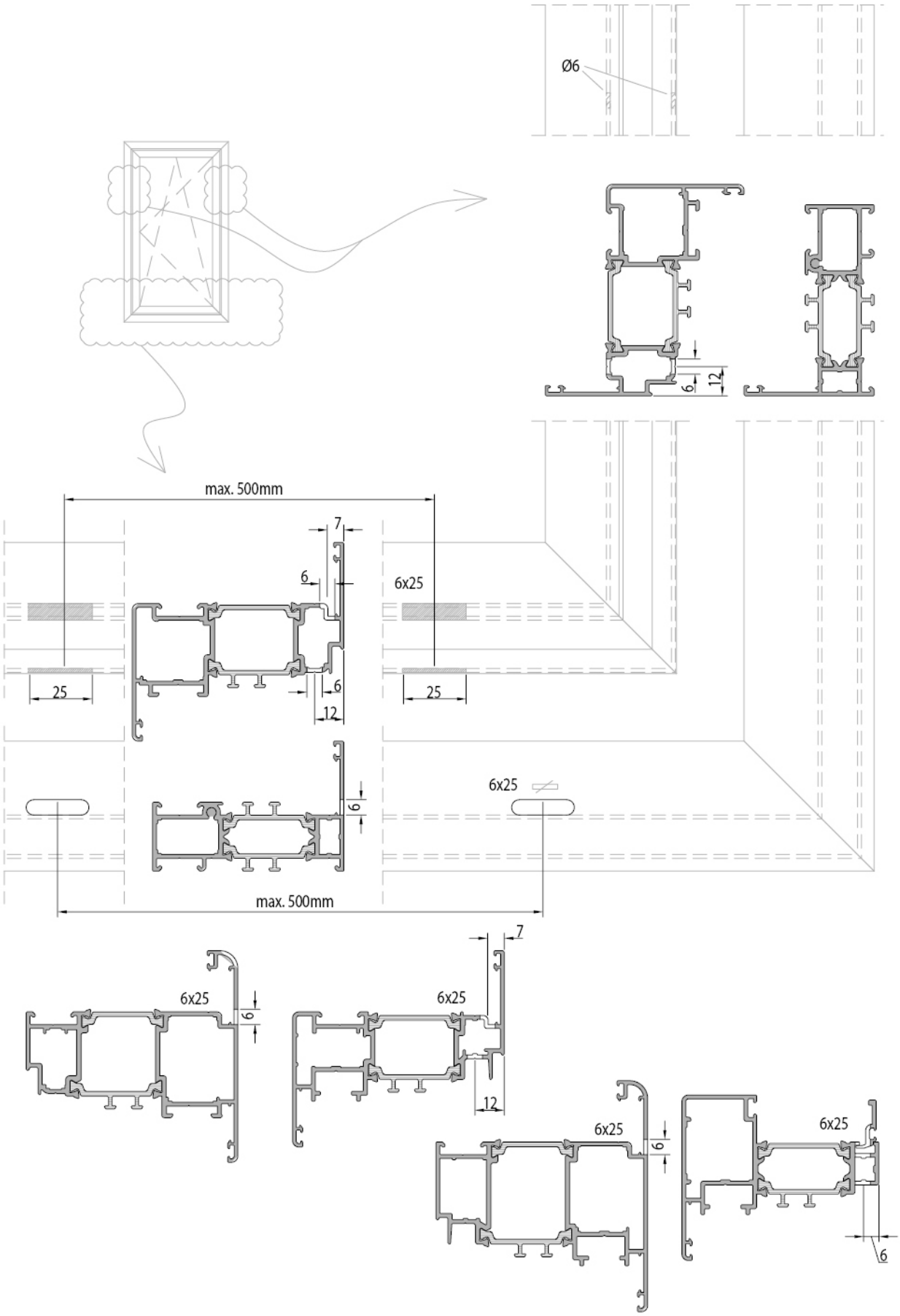
Ø6
6
12
max. 500mm
7
6
6x25
25
6
12
25
6x25
6
max. 500mm
6x25
6
6x25
7
12
6x25
6
6x25
6

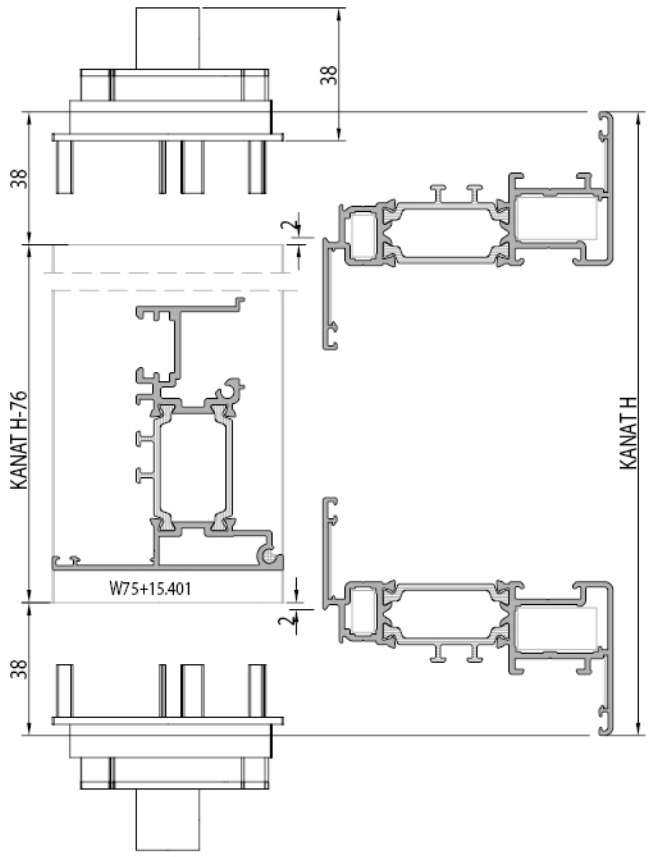
38
38
2
KANAT H-76
KANAT H
W75+15.401
2
38

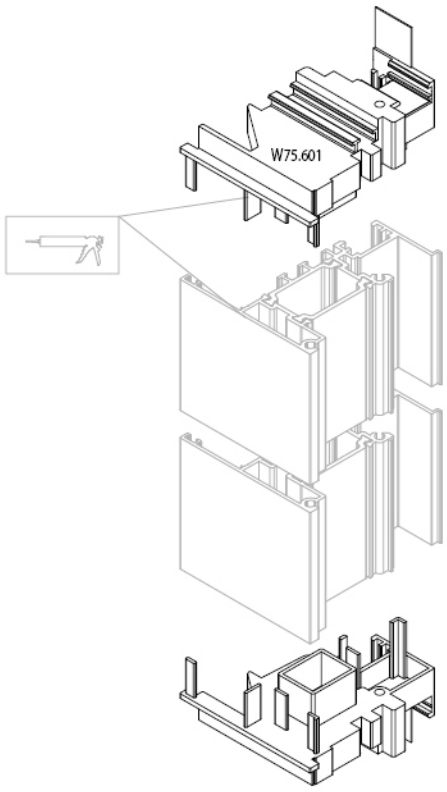
W75.601

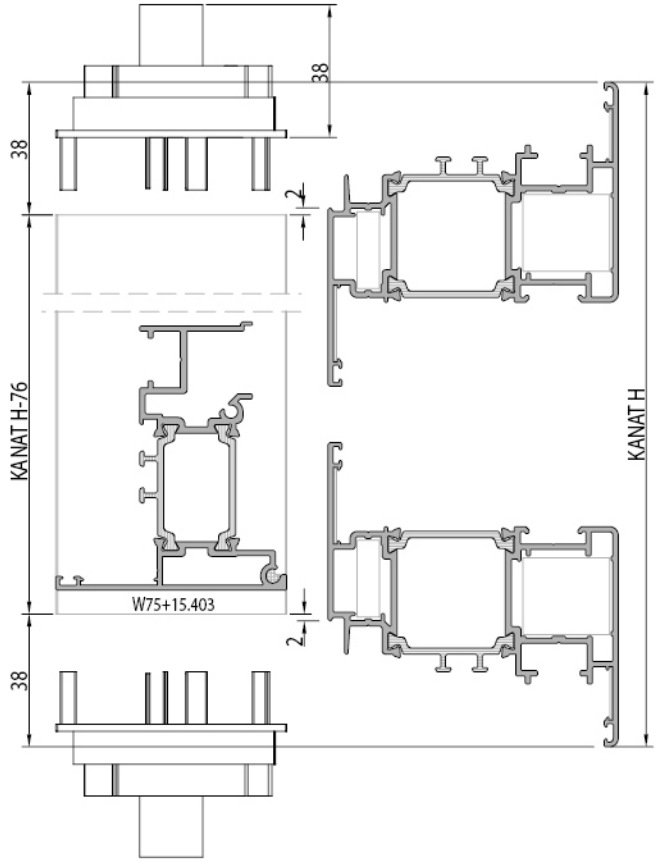
38
38
2
KANAT H-76
KANAT H
W75+15.403
2
38

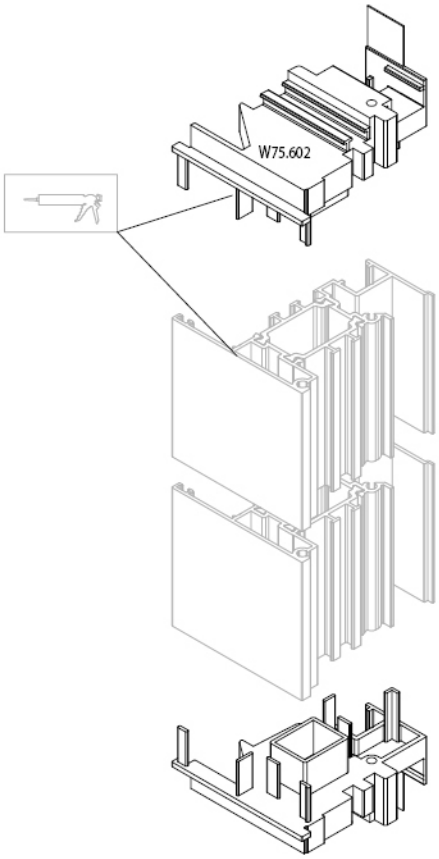
W75.602

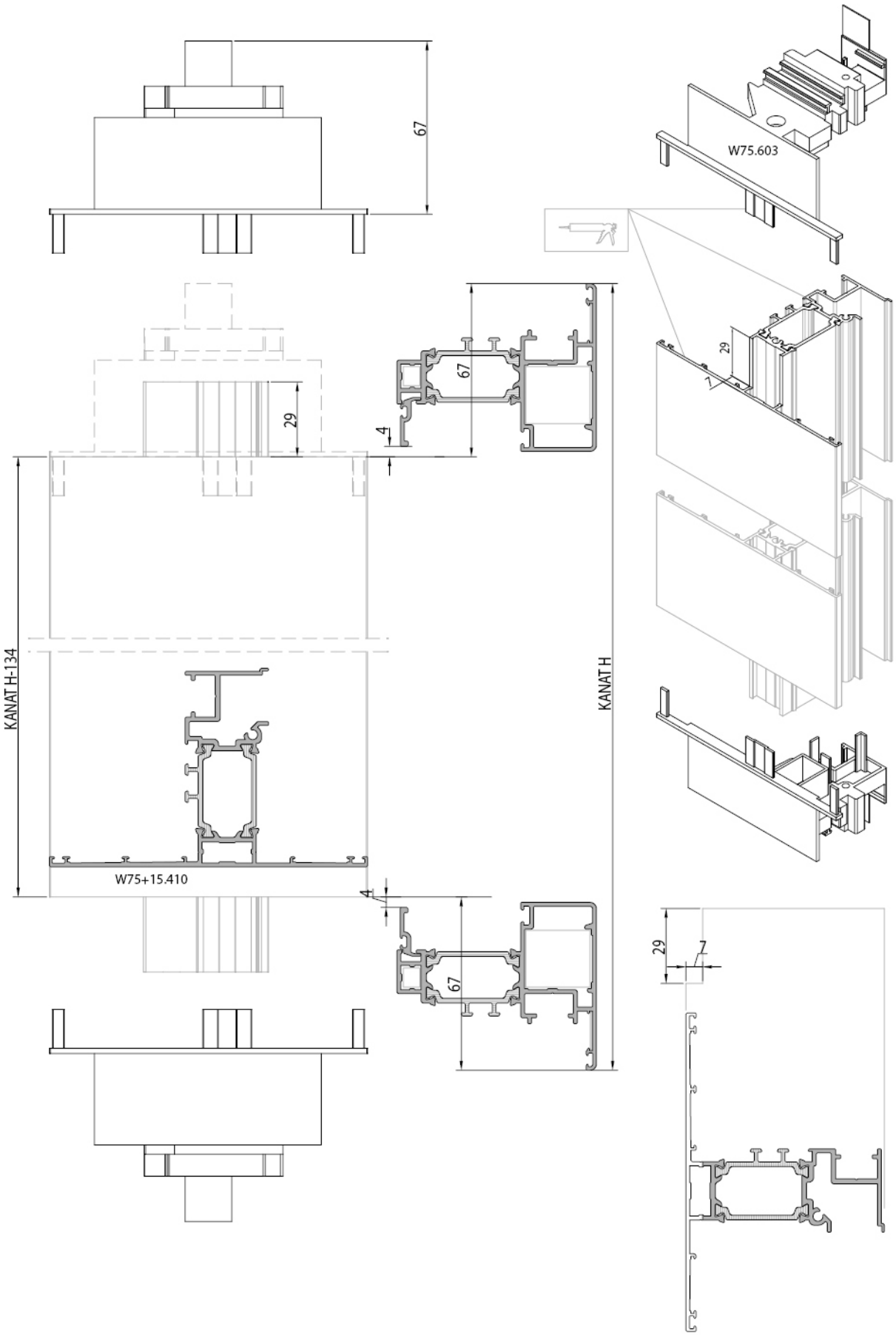
67
W75.603
29
4
67
KANAT H-134
KANAT H
W75+15.410
4
67
29
7

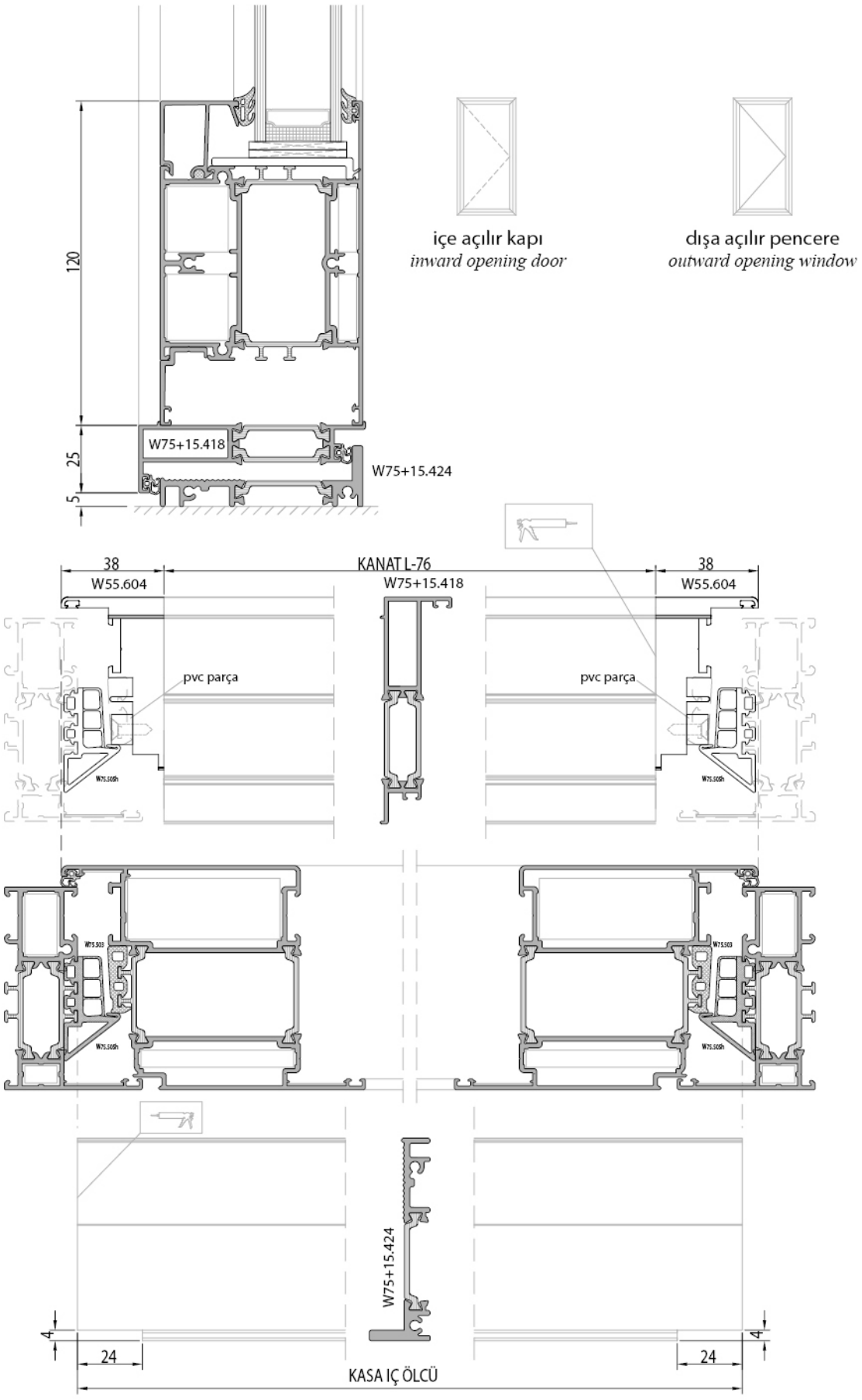
120
25
5
W75+15.418
W75+15.424
içe açılır kapı
inward opening door
dışa açılır pencere
outward opening window
38
W55.604
KANAT L-76
W75+15.418
38
W55.604
pvc parça
pvc parça
W75.503
W75.505h
W75+15.424
4
24
24
4
KASA IÇ ÖLCÜ

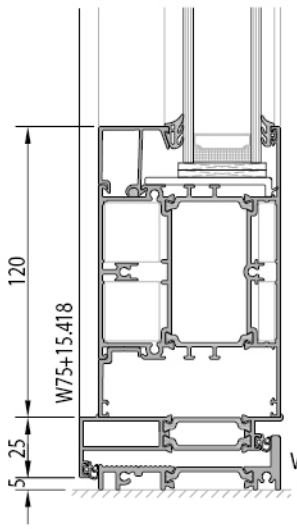



içe açılır kapı
inward opening door



dışa açılır pencere
outward opening window

