

zahit®
ALÜMİNYUM

MİMARİ SİSTEMLER KATALOĞU
ARCHITECTURAL SYSTEMS CATALOGUE

SÜRME, KAPI VE PENCERE SİSTEMLERİ
SLIDING, DOOR AND WINDOW SYSTEMS

LS55 | S32+ | S32 | W55+ | W55 | W65+ | W75+ | FW77+ | FW60

İÇİNDEKİLER / TABLE OF CONTENTS

LS55 YALITIMLI KALDIR-SÜR SİSTEM / INSULATED LIFT-SLIDE SYSTEM

Ürün Teknik Özellikleri / Product Technical Features ..... 05 - 33
Sistem Detayları / System Details ..... 34 - 106
Kesim Montaj Çizimleri / Cutting Assembly Drawings ..... 107 - 117

S32+ YALITIMLI KLASİK SÜRME SİSTEM / INSULATED CLASSICAL SLIDE SYSTEM

Ürün Teknik Özellikleri / Product Technical Features ..... 119 - 143
Sistem Detayları / System Details ..... 144 - 181
Kesim Montaj Çizimleri / Cutting Assembly Drawings ..... 182 - 189

S32 KLASİK SÜRME SİSTEM / CLASSICAL SLIDE SYSTEM

Ürün Teknik Özellikleri / Product Technical Features ..... 191 - 213
Sistem Detayları / System Details ..... 214 - 252
Kesim Montaj Çizimleri / Cutting Assembly Drawings ..... 253 - 259

W55+ YALITIMLI PENCERE VE KAPI SİSTEMİ / INSULATED WINDOW AND DOOR SYSTEM

Ürün Teknik Özellikleri / Product Technical Features ..... 261 - 307
Sistem Detayları / System Details ..... 308 - 351
Kesim Montaj Çizimleri / Cutting Assembly Drawings ..... 352 - 358

W55 PENCERE VE KAPI SİSTEMİ / WINDOW AND DOOR SYSTEM

Ürün Teknik Özellikleri / Product Technical Features ..... 359 - 392
Sistem Detayları / System Details ..... 393 - 412
Kesim Montaj Çizimleri / Cutting Assembly Drawings ..... 413 - 416

W65+ YALITIMLI PENCERE VE KAPI SİSTEMİ / INSULATED WINDOW AND DOOR SYSTEM

Ürün Teknik Özellikleri / Product Technical Features ..... 417 - 469
Sistem Detayları / System Details ..... 470 - 515
Kesim Montaj Çizimleri / Cutting Assembly Drawings ..... 516 - 523

W75+ YALITIMLI PENCERE VE KAPI SİSTEMİ / INSULATED WINDOW AND DOOR SYSTEM

Ürün Teknik Özellikleri / Product Technical Features ..... 525 - 585
Sistem Detayları / System Details ..... 586 - 636
Kesim Montaj Çizimleri / Cutting Assembly Drawings ..... 637 - 644

FW77+ YALITIMLI KATLANIR SİSTEM / INSULATED FOLDING SYSTEM

Ürün Teknik Özellikleri / Product Technical Features ..... 645 - 668
Sistem Detayları / System Details ..... 669 - 705
Kesim Montaj Çizimleri / Cutting Assembly Drawings ..... 706 - 728

FW60 KATLANIR SİSTEM / FOLDING SYSTEM

Ürün Teknik Özellikleri / Product Technical Features ..... 729 - 741
Sistem Detayları / System Details ..... 742 - 748
Kesim Montaj Çizimleri / Cutting Assembly Drawings ..... 749 - 755

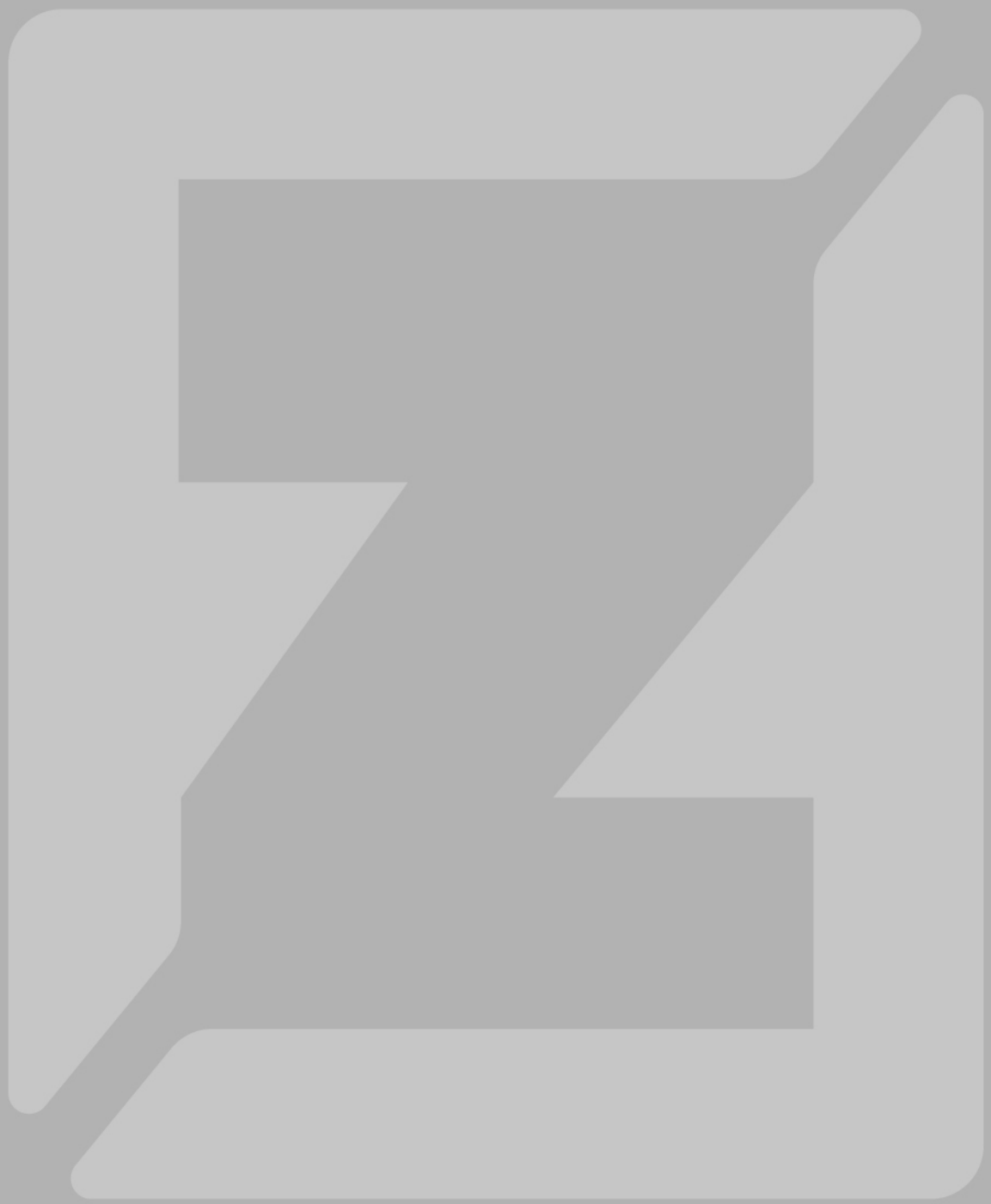



FİRMA PROFİLİ / COMPANY PROFILE

1983 yılında ilk kapı pencere doğrama atölyesi ile kurulan **Zahit Alüminyum,** Türkiye'nin prestijli bir üretim tesisidir. 90'lı yıllarda şirketleşme süreçleri ile birlikte alt yapı yatırımlarına hız vermiş, üretim noktasında sektörün ilkleri olmayı başarmış bir firmadır. 1998 yılında ekstrüzyon prosesi ile ilk profilleri üretmiş ve 2000'li yılların başında üretim kapasitesini artırmak ve daha kaliteli ürünler üretmek için yeni üretim hatları ve yüzey işlem hatlarını devreye almıştır. Şu an beş binin üzerinde olan ürün çeşitliliği ile Enerji, İnşaat, Otomotiv, Savunma Sanayi, Elektrik-Elektronik, Medikal, Mobilya ve Reklam Sektörlerinde faaliyet göstermektedir.

Adana Organize Sanayi bölgesinde, 40.000 m² kapalı olmak üzere toplam 60.000m² alanda, yıllık 25.000 ton biyet döküm, 20.000 ton (6 adet) kapasiteli alüminyum ekstrüzyon profil hattı, 1.500.000m² kapasiteli B-1/B-2/A2 alüminyum kompozit panel tesisi, 7.500 ton üretim kapasiteli dikey elektrostatik boyama hattı, 700 ton kapasiteli ahşap kaplama hattı, 12.000 ton kapasiteli eloksal yüzey kaplama hattına sahiptir. Entegre yönetim sistemi ile uluslararası kalite standartlarında üretim yapmakta, istikrarlı satış politikası ile müşteri taleplerine hızlı ve ekonomik çözümler sunmaktadır. **Zahit Alüminyum, ISO 9001, ISO 14001, ISO 45001, ISO 27001, ISO 50001** ve **AFGM** Onaylı Tedarikçi yönetim sistemlerine sahiptir. **TSE, CE, ROHS, REACH, QUALANOD** ve **QUALICOAT** Seaside sertifikalarına sahip ürünler üretmektedir. Her yıl bünyesi içerisinde 5S tekniklerini uygulamakta ve proses iyileştirmeleri ile maliyet düşüşleri sağlanmaktadır. Ayrıca üretmiş olduğu ürünler ile "Teknolojik Ürün **(TÜR)** Deneyim Belgesi" almaya hak kazanmıştır.

Ar-Ge Merkezi, dökümhane, kalıphane, ekstrüzyon pres hattı, eloksal yüzey işlem tesisi, elektrostatik toz boya tesisi, ahşap kaplama tesisi, mekanik işlem birimi, alüminyum kompozit panel üretim hattı ve kalite kontrol birimlerinin birbiri ile entegre çalışması Zahit Alüminyum'u sektörde herkesin bildiği ve güvendiği firma profili seviyesine getirmiştir. Alüminance ve Vetrina markaları ile alüminyum profil grubunda mimari sistem profilleri, endüstriyel profiller, solar konstrüksiyon, kompozit paneller, A2 yanmaz kompozit panellerin üretimlerini gerçekleştirmektedir.



*Founded in 1983 initially as an aluminum window and door frame production shop, **Zahit Aluminum** is a prestigious production plant in Turkey. The firm accelerated its infrastructure investments in 90s as part of its growth efforts, and has succeeded to become a pioneer with its production operations in the industry. The firm manufactured the first profiles using extrusion process in 1998, and commissioned new production lines and surface finishing lines in early 2000. Today, with a product variety over five thousand, the firm is operating in Energy, Automotive, Defense Industry, Electric-Electronics, Medical, Furniture and Advertisement fields.*

*The firm has total 60.000 m² facilities with 40.000m² indoor plant, an aluminum extrusion profile line with an annual capacity of 25.000 tons billet casting, 6 aluminum extrusion profile lines with an annual capacity of 20.000 tons, B-1/B-2/A2 aluminum composite panel plant with a capacity of 1.500.000m², vertical electrostatic dye line with a production capacity of 7.500 tons, wooden coating line with a capacity of 700 tons, eloxal (anodic oxidation) surface coating line with a capacity of 12.000 tons located at Adana Organized Industry Zone. The firm manufactures at international quality standards with an integrated management system, and offers quick and economical solutions for customer demand with a consistent sales policy. **Zahit Aluminum** holds **ISO 9001, ISO 14001, ISO 45001, ISO 27001, ISO 50001** and **AFGM** Certified Supplier management SYSTEM. We are capable of manufacturing **TSE, CE, ROHS, REACH, QUALANOD and QUALICOAT** Seaside certified PRODUCT. We are implementing 5S method within the organization throughout the year, ensuring process improvement and cost reduction. Furthermore, the firm is awarded with "Technological Product **(TÜR)** Experience Certificate" for our PRODUCT.*

Integrated operations of R&D Center, cast shop, molding shop, extrusion press line, eloxal surface finishing plant, electrostatic powder paint plant, wooden coating line, mechanical processing unit, aluminum composite panel production line and quality control departments leveraged Zahit Aluminum to a well-recognized and trusted company level. Architectural system profiles, industrial profiles, solar construction, composite panels, Class A2 inflammable composite panels are produced in aluminum profile group under brands of Aluminance and Vetrina.

KALİTE / QUALITY

Toplam kalite yönetimini benimseyen Zahit Alüminyum uluslararası kalite standartlarında üretim yapmaktadır. Gelişen teknolojiyi yakından takip ederek, kaliteye ilişkin süreçler' güncellemektedir. AR-GE çalışmalarıyla sektöre' ihtiyaçları belirleyerek taleplere hızlı ve ekonomik çözümler bulmaktadır. Istikrarlı fiyat politikaları ve süratli hizmet anlayışıyla ürün teslimatını zamanında gerçekleştirmektir. Zahit Alüminyum, **RoHS TSE** ve **CE** (Avrupa Birliği uygunluk belgesi) sertifikalarına sahip ürünler üretmektedir. **ISO 9001-2008, İSO 14001** ve **OHSAS 18001** yönetim sistemlerinin yanı sıra eloksallı ürünler için **QUALANOD** Avrupa standartlarına uygunluk belgesine; boyalı ürünler için **QUALICOAT** belgesine sahiptir. Sektöre' talepleri yakından takip eden Zahit Alüminyum yurtiçi ve yurtdışında pazarlama faaliyetlerini geliştirmeye devam etmektedir.

*Zahit Aluminium works with Total Quality Management System, produces in accordance with the international quality standards and updates the processes related to the quality by following new and developping technologies. Zahit Aluminium determines the main need of the market, finds fast and economic solutions with R&D activities, provides fast deliveries to its customers with steady price policy and quick service, produces with the certificate of **RoHS**, **TSE** and **CE** (European Union certificate of conformity). As well as **ISO 9001-2008**, **ISO 14001**, **OHSAS 18001** management SYSTEM, Zahit Aluminium has **Qualanod** European Union certificate of conformity for anodized PRODUCT; **Qualicoat** for dyed PRODUCT, PRODUCT are certified by these important certicates. Zahit Aluminium continues to develop its marketing activities in domestic and international market by fallowing sectoral demands closely.*



zahit® ALÜMİNYUM

LS55

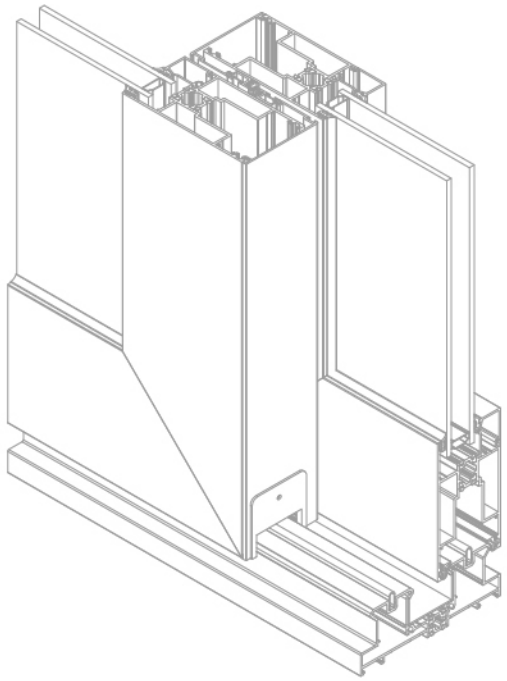

YALITIMLI KALDIR-SÜR SİSTEM
300 KG SERİ (55)

INSULATED LIFT-SLIDE SYSTEM
300 KG SERIES (55)

LS55

KASA	*FRAME*	100
ORTA KAYIT	*MULLION*	200
KANAT	*SASH*	300
ADAPTÖR, BAGL. PR	*ADAPTER*	400
EPDM GRUP	*EPDM GROUP*	500
PVC GRUP	*PVC GROUP*	600
AÇILIM GRUP	*OPENING GROUP*	700
YALITIM GRUP	*INSULATED GROUP*	800

LS55 100
SİSTEM — GRUP PR NO

PROFİL ET KALINLIĞI	*PROFILE THICKNESS*	1.6-1,8 mm
KASA YÜKSEKLİĞİ	*FRAME HEIGTH*	45 mm
KANAT YÜKSEKLİĞİ	*SASH HEIGTH*	55 mm
ISI BARIYERİ	*THERMAL ISULATION BAR*	14,8 mm
CAM KALINLIĞI	*GLASS THICKNESS*	4-38 mm

ALAŞIM ÖZELLİKLERİ
ALLOY PROPERTIES

EN AW 6060 (AlMgSi0,5 F22)
EN AW 6063 (AlMg0,7Si F22)

ÜRETİM VE MEKANİK STANDARTLAR
PRODUCTION AND MECANICAL STANDARDS

EN 12020-2 EN 755-9 EN 755-2

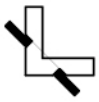

Köşe takoz profili
Corner cleat profile



Köşe bağlantı
Corner connection



Köşe onbaşı
Corner cleat



Yatay sayfa
Page horizontal

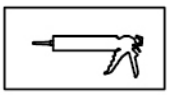

Silikon
Silicone



Dikkat
Attention

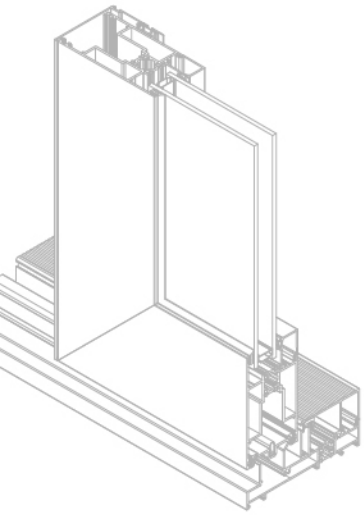

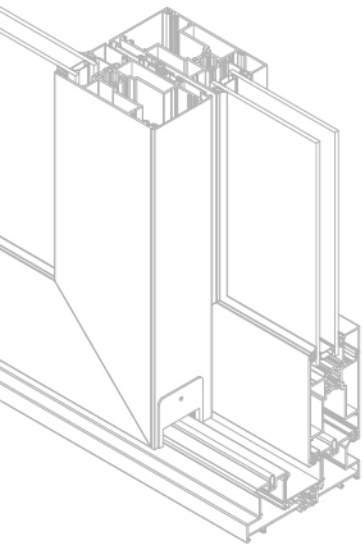

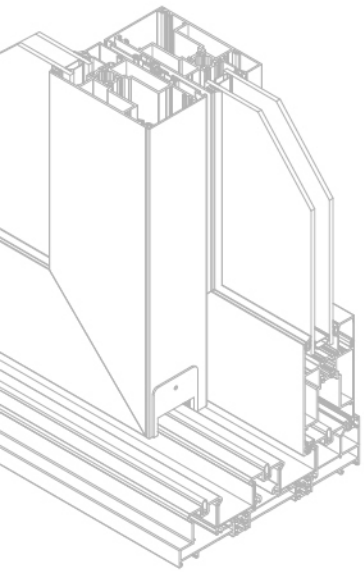

KALDIR-SÜR AÇILIM TİPLERİ LIFT-SLIDE OPENING TYPES

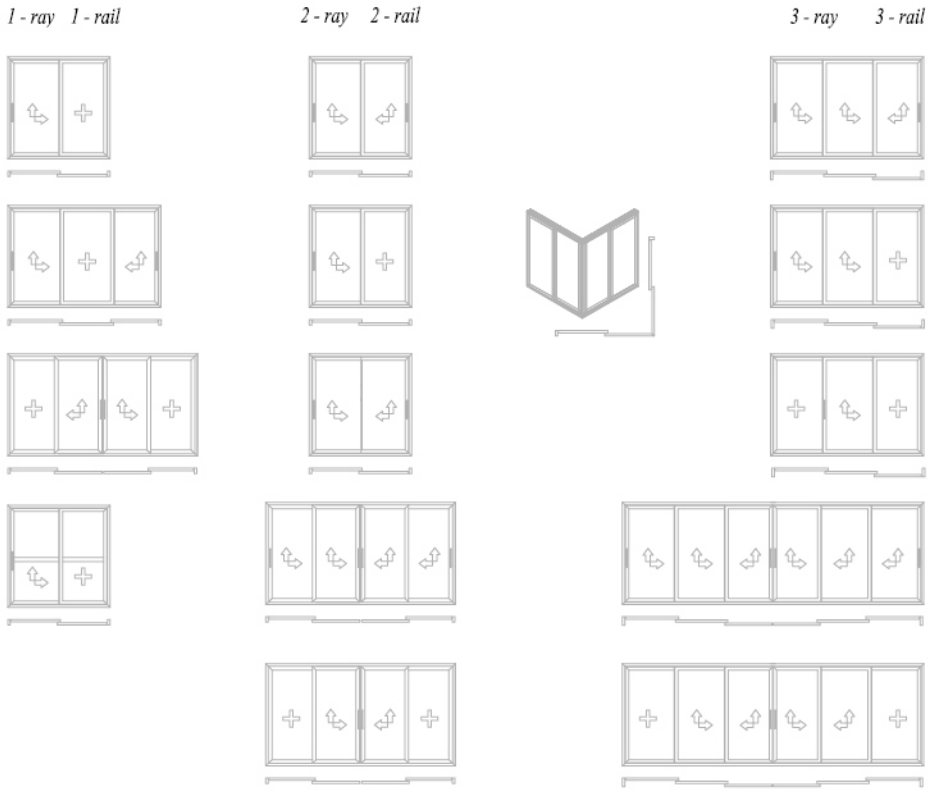

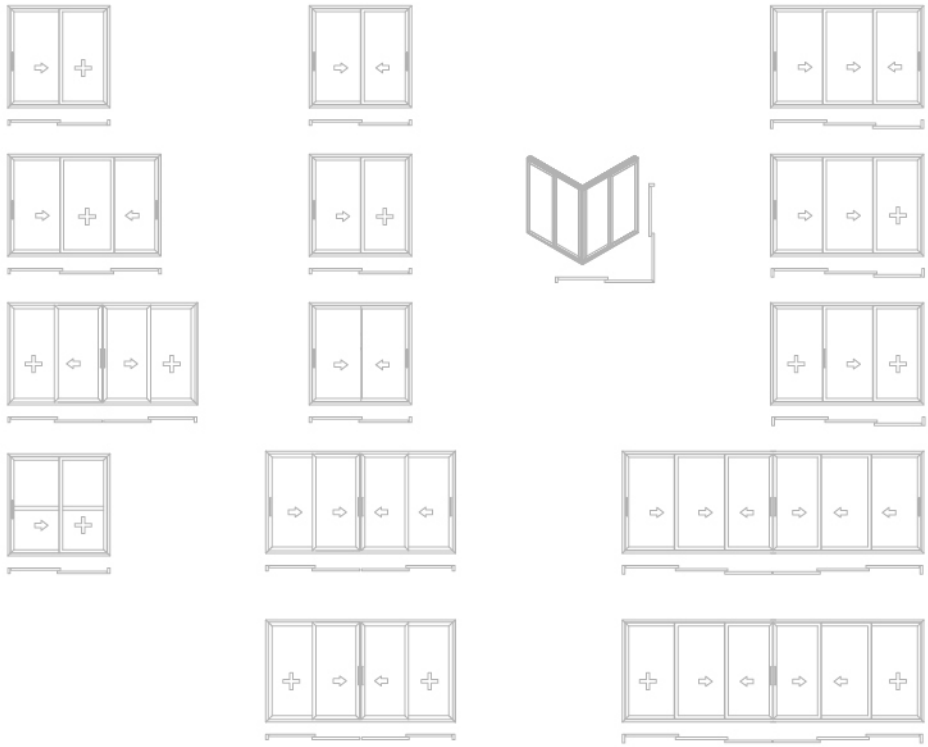

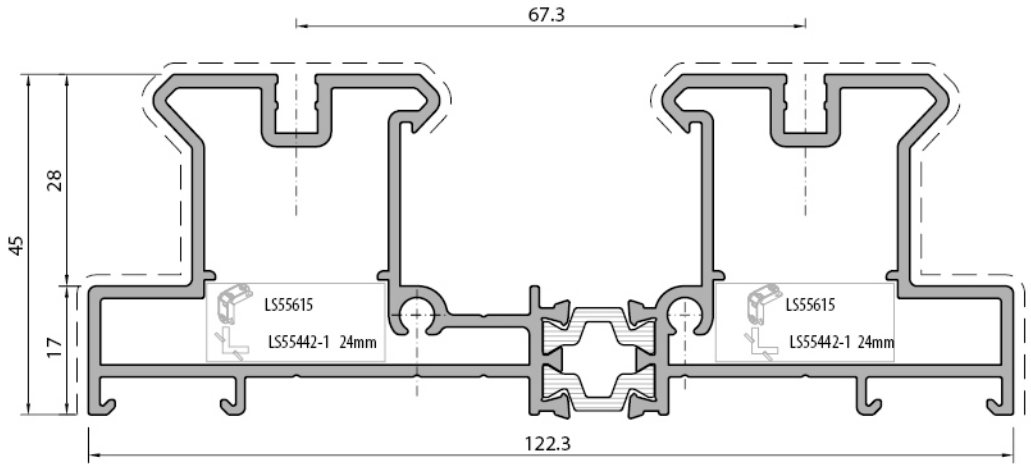

İki Raylı Profil *Two rail profile*		
LS55101		
Weight	: 2,311	kg/m
Ix	: 108,51	cm⁴
Iy	: 18,93	cm⁴
Wx	: 17,69	cm³
Wy	: 8,06	cm³

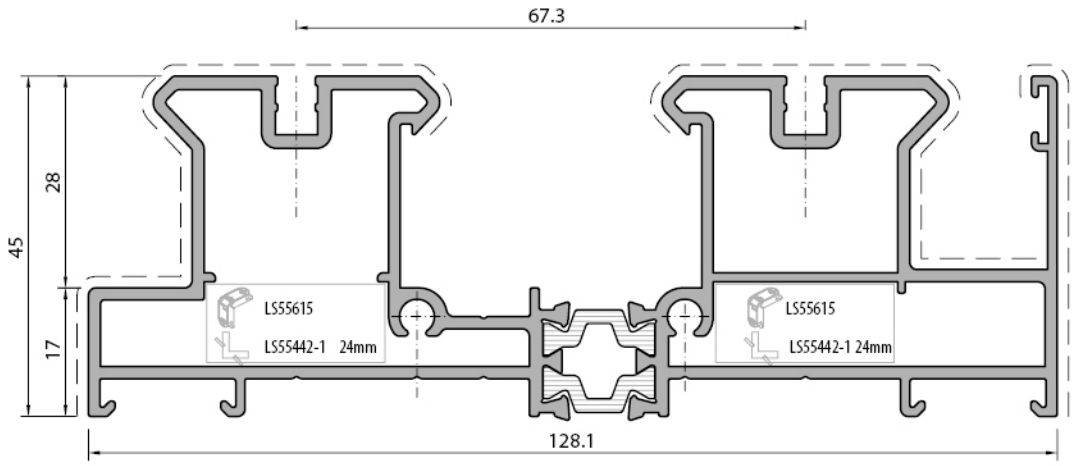

İki Raylı Profil *Two rail profile*		
LS55102		
Weight	: 2,543	kg/m
Ix	: 137,29	cm⁴
Iy	: 19,93	cm⁴
Wx	: 20,52	cm³
Wy	: 8,51	cm³

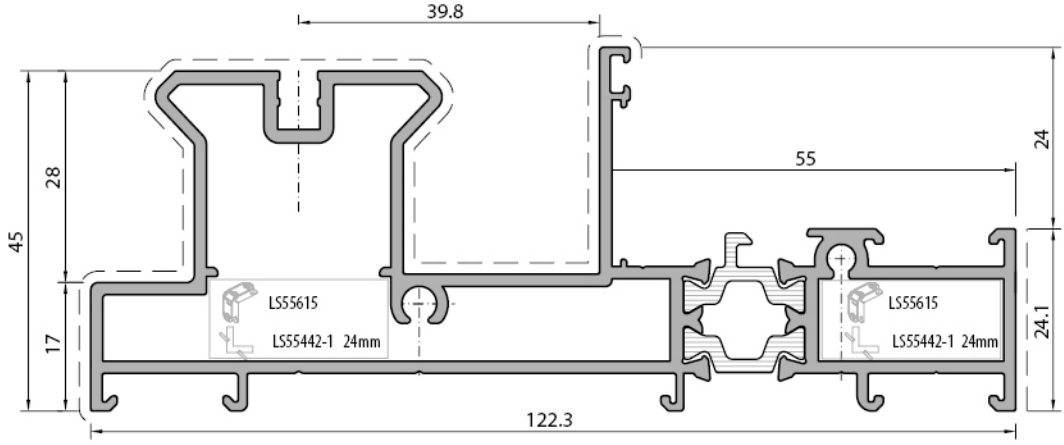

Tek Raylı Profil-Sabit *Mono rail profile-fixed*		
LS55103		
Weight	: 2,146	kg/m
Ix	: 99,52	cm⁴
Iy	: 12,32	cm⁴
Wx	: 15,55	cm³
Wy	: 4,23	cm³

Profil değerleri teoriktir. Ağırlık olarak teslimde yapılan tartım geçerlidir. Profil imalatları TS EN 12020-02 ve TS EN 755-9 tolaransı, Moment değerleri EN 14024'e göre hesaplanmıştır.
Profile values are theoretical pre-shipment weight will be valid. The tolerances of Profile manufacturing are calculated according to EN 12020-2 and TS EN 755-9; moment values are calculated according to EN 14024.

Üç Raylı Profil *Three rail profile*	LS55104
Weight	:3,709 kg/m
Ix	:390,37 cm⁴
Iy	:28,64 cm⁴
Wx	:41,10 cm³
Wy	:13,54 cm³

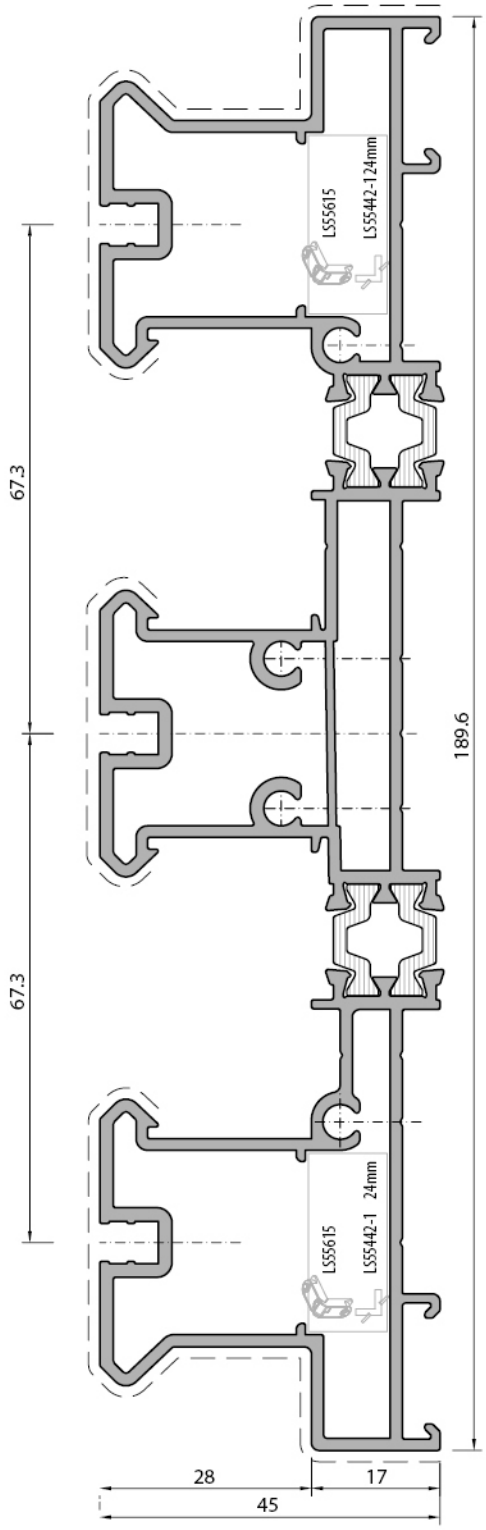

Üç Raylı Profil *Three rail profile*	LS55105
Weight	:3,390 kg/m
Ix	:460,40 cm⁴
Iy	:29,65 cm⁴
Wx	:45,71 cm³
Wy	:13,88 cm³

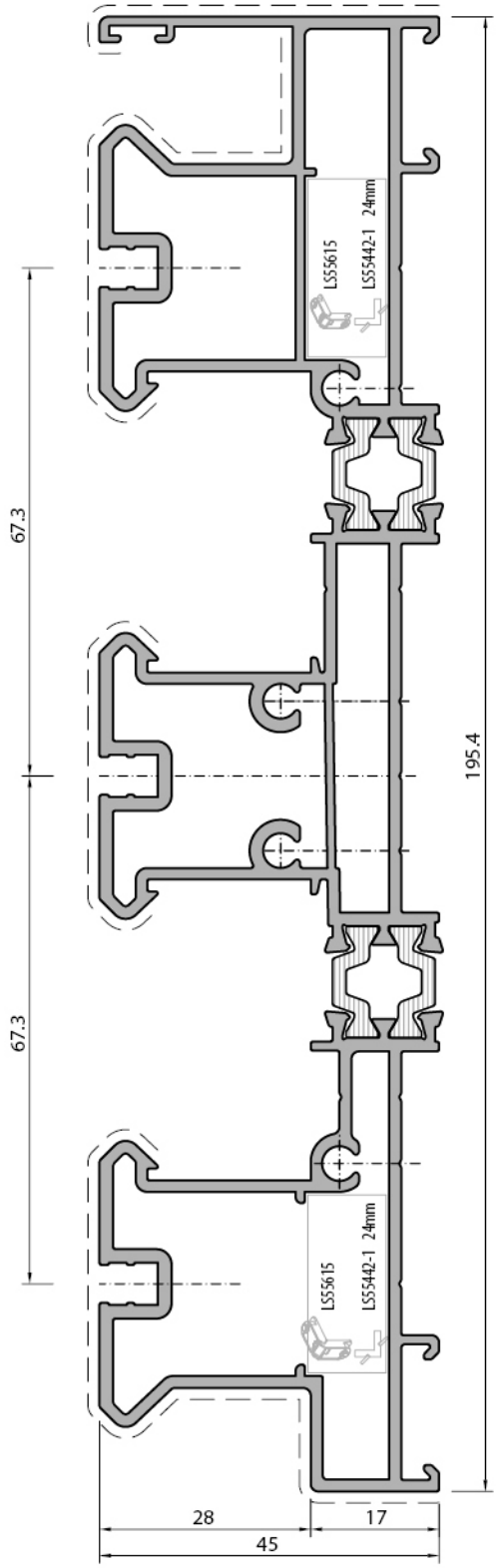

Profil değerleri teoriktir. Ağırlık olarak teslimde yapılan tartım geçerlidir. Profil imalatları TS EN 12020-02 ve TS EN 755-9 tolaransı, Moment değerleri EN 14024'e göre hesaplanmıştır.
Profile values are theoretical pre-shipment weight will be valid. The tolerances of Profile manufacturing are calculated according to EN 12020-2 and TS EN 755-9; moment values are calculated according to EN 14024.

Pencere Geçiş Profili / *window adapter profile*	
LS55106	
Weight : 1,107 kg/m	
Ix : 79,50 cm⁴	Wx : 12,02 cm³
Iy : 5,09 cm⁴	Wy : 1,48 cm³

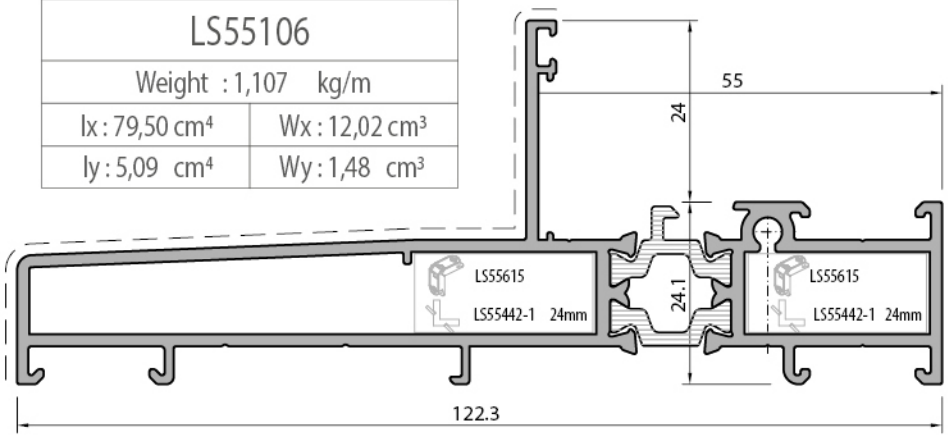

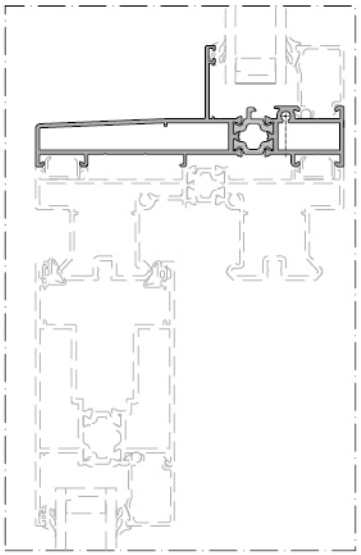

Sabit Pencere Geçiş Profili *Fixed window adapter profile*	
LS55107	
Weight : 2,167 kg/m	
Ix : 88,70 cm⁴	Wx : 15,01 cm³
Iy : 14,39 cm⁴	Wy : 3,42 cm³

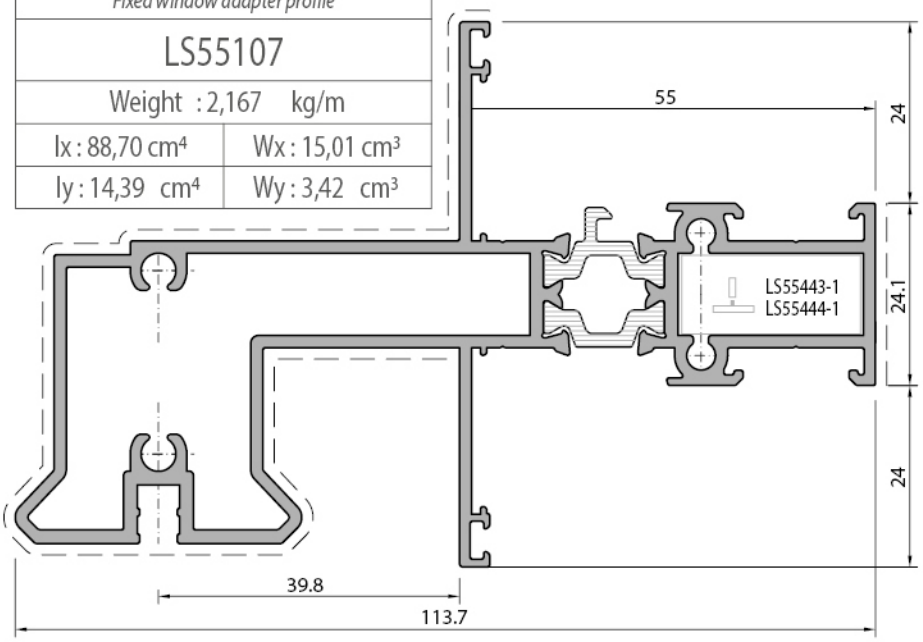

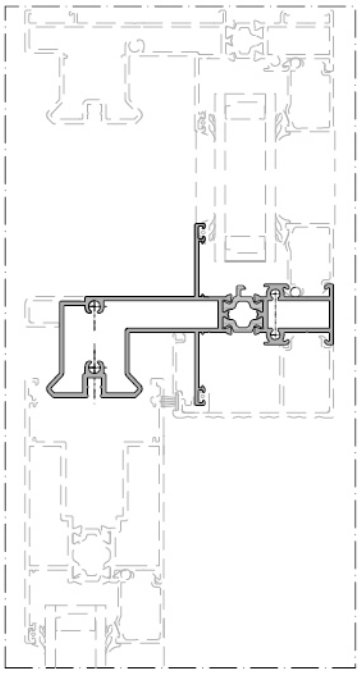

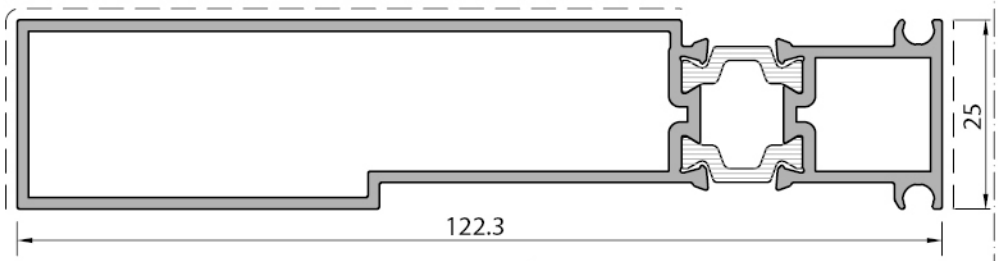

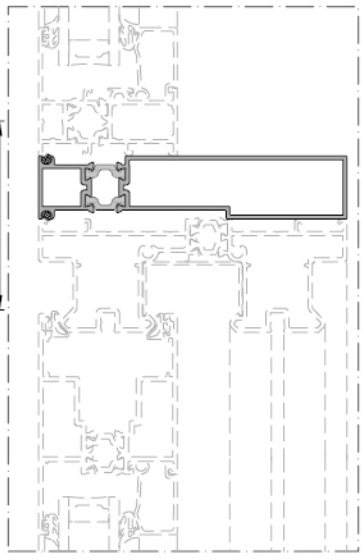

Birleşim Profili / *Connection profile*	
W55+15.414	
Weight : 1,490 kg/m	
Ix : 78,86 cm⁴	Wx : 11,96 cm³
Iy : 4,38 cm⁴	Wy : 3,39 cm³

Profil değerleri teoriktir. Ağırlık olarak teslimde yapılan tartım geçerlidir. Profil imalatları TS EN 12020-02 ve TS EN 755-9 tolaransı, Moment değerleri EN 14024'e göre hesaplanmıştır.
Profile values are theoretical pre-shipment weight will be valid. The tolerances of Profile manufacturing are calculated according to EN 12020-2 and TS EN 755-9; moment values are calculated according to EN 14024.

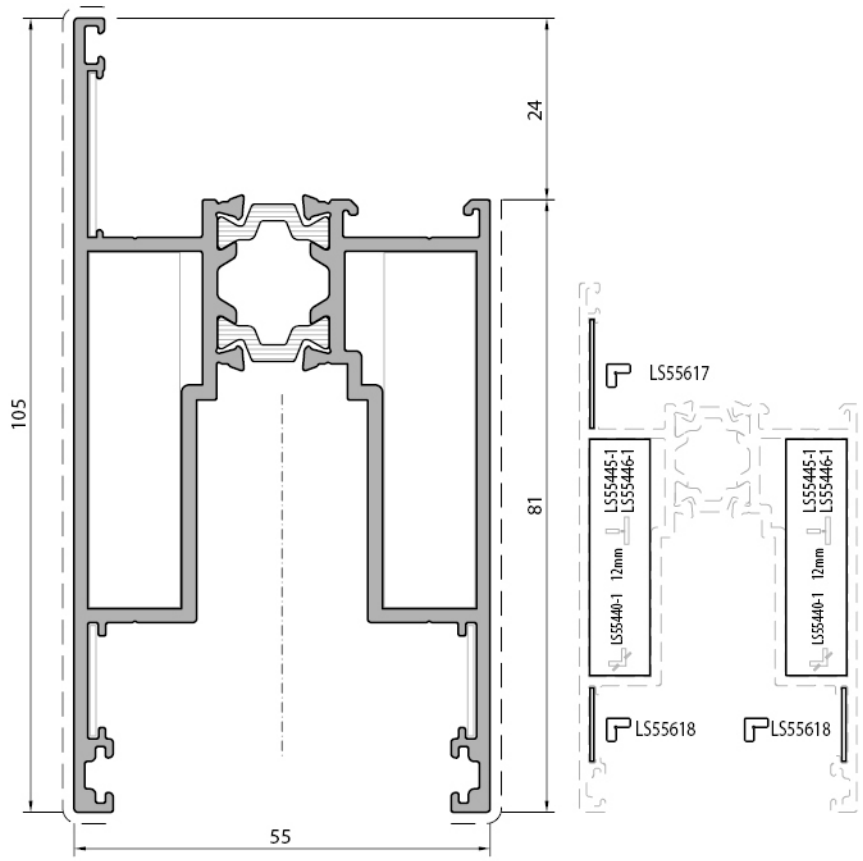

Kaldır-Sür Açılım Kanat Pr. *Lift-slide opening sash profile*	(300 kg)
LS55301	
Weight : 2,063	kg/m
Ix : 31,64	cm^4
Iy : 50,42	cm^4
Wx : 10,82	cm^3
Wy : 9,22	cm^3

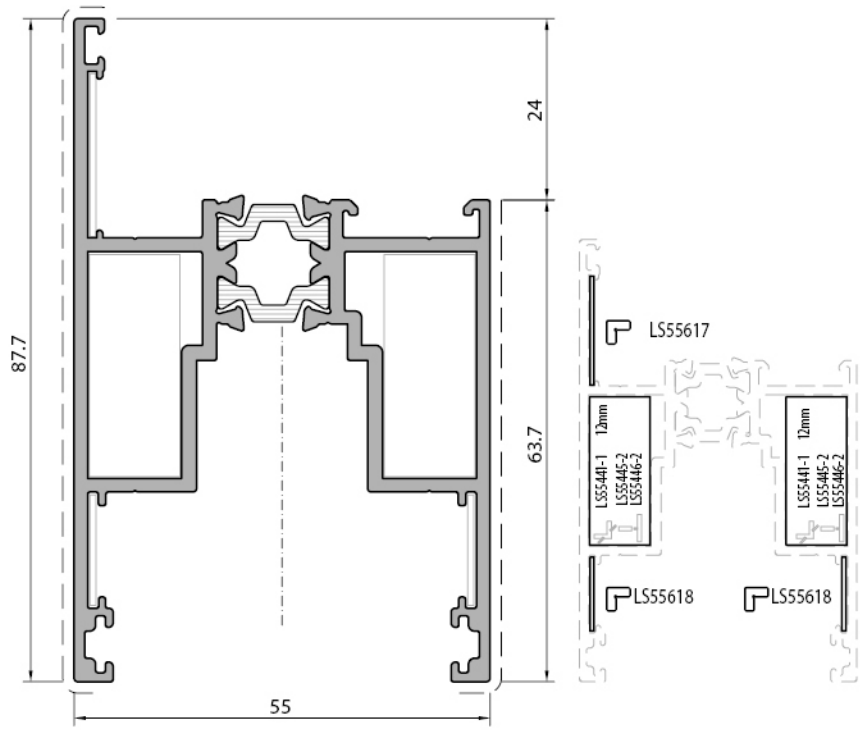

Kaldır-Sür Açılım Kanat Pr. *Lift-slide opening sash profile*	(150 kg)
Klasik Sürme Açılım Kanat Pr. *Classical sliding opening sash profile*	(100 kg)
LS55302	
Weight : 1,822	kg/m
Ix : 26,27	cm^4
Iy : 21,81	cm^4
Wx : 8,89	cm^3
Wy : 4,70	cm^3

Profil değerleri teoriktir. Ağırlık olarak teslimde yapılan tartım geçerlidir. Profil imalatları TS EN 12020-02 ve TS EN 755-9 tolaransı, Moment değerleri EN 14024'e göre hesaplanmıştır.
Profile values are theoretical pre-shipment weight will be valid. The tolerances of Profile manufacturing are calculated according to EN 12020-2 and TS EN 755-9; moment values are calculated according to EN 14024.

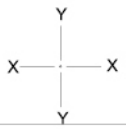

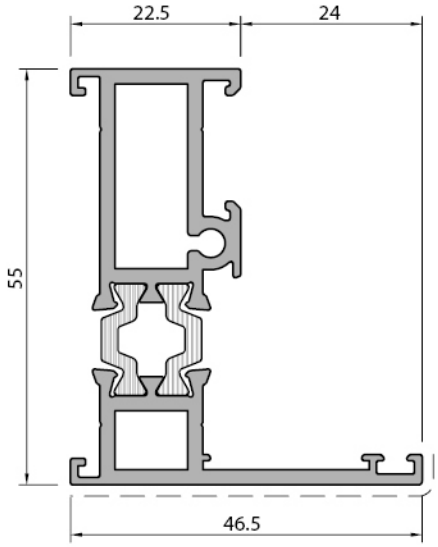

Kanat Profili *Sash profile*		
LS55303		
Weight	: 1,171	kg/m
Ix	: 14,14	cm⁴
Iy	: 3,33	cm⁴
Wx	: 4,55	cm³
Wy	: 21,04	cm³

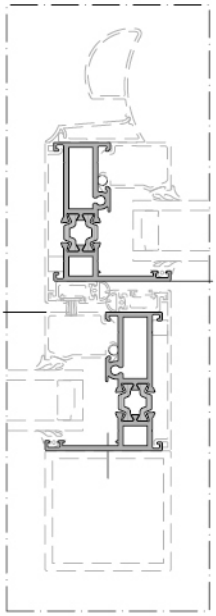

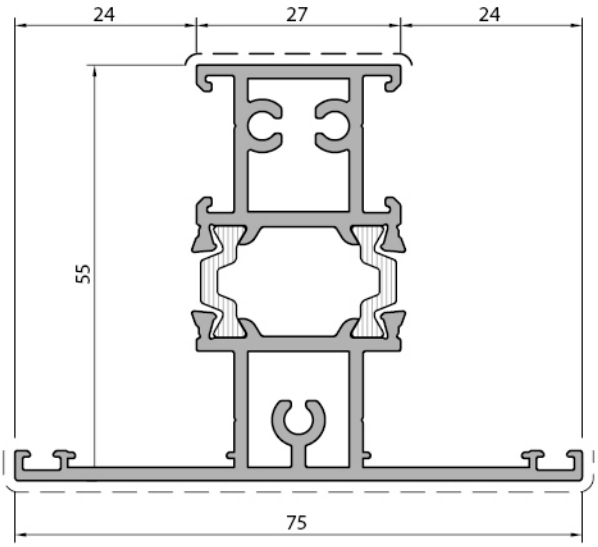

Orta Kayıt Profil *Mullion profile*		
LS55201		
Weight	: 1,541	kg/m
Ix	: 19,72	cm⁴
Iy	: 9,64	cm⁴
Wx	: 6,11	cm³
Wy	: 2,57	cm³

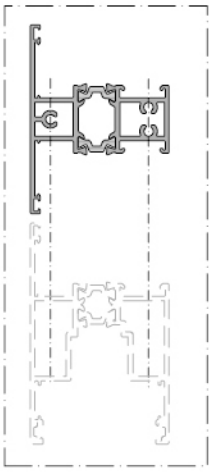

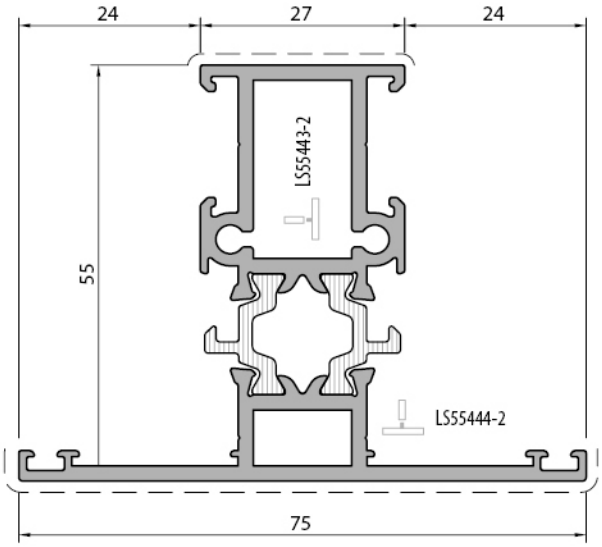

Orta Kayıt Profil *Mullion profile*		
LS55202		
Weight	: 1,341	kg/m
Ix	: 18,52	cm⁴
Iy	: 9,84	cm⁴
Wx	: 5,60	cm³
Wy	: 82,62	cm³

Profil değerleri teoriktir. Ağırlık olarak teslimde yapılan tartım geçerlidir. Profil imalatları TS EN 12020-02 ve TS EN 755-9 tolaransı, Moment değerleri EN 14024'e göre hesaplanmıştır.
Profile values are theoretical pre-shipment weight will be valid. The tolerances of Profile manufacturing are calculated according to EN 12020-2 and TS EN 755-9; moment values are calculated according to EN 14024.

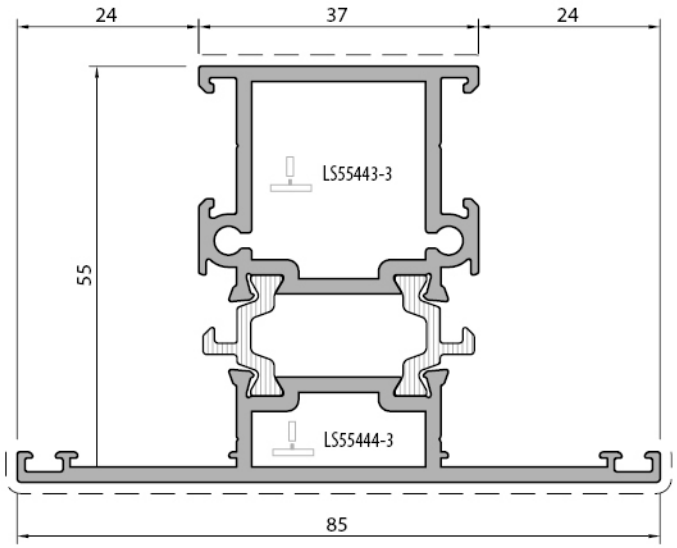

Orta Kayıt Profili *Mullion profile*		
LS55203		
Weight	: 1,722	kg/m
Ix	: 21,64	cm⁴
Iy	: 16,61	cm⁴
Wx	: 6,59	cm³
Wy	: 3,90	cm³

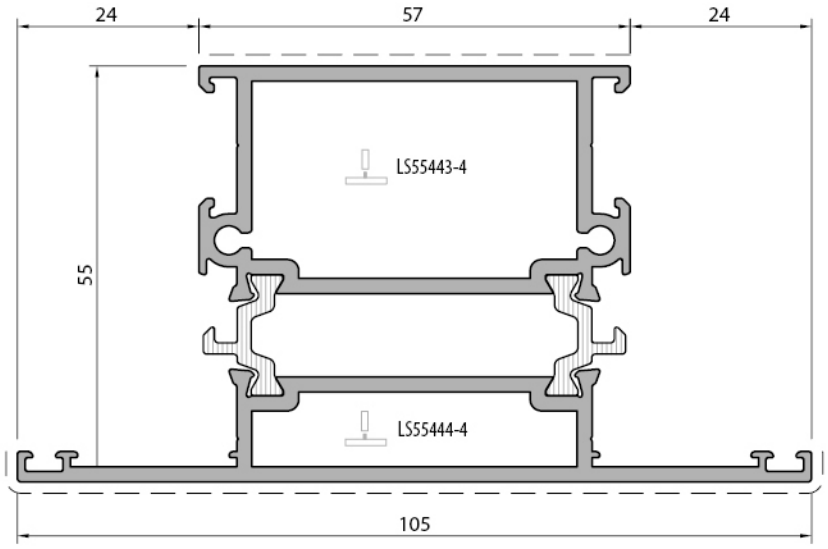

Orta Kayıt Profili *Mullion profile*		
LS55204		
Weight	: 2,154	kg/m
Ix	: 27,90	cm⁴
Iy	: 39,31	cm⁴
Wx	: 8,57	cm³
Wy	: 7,49	cm³

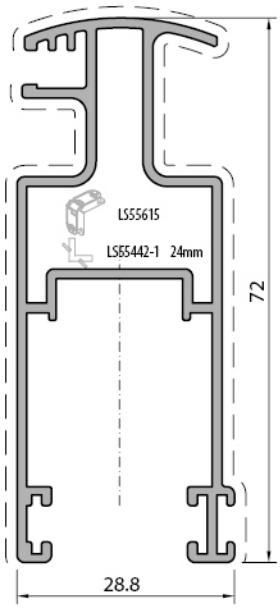

Sineklik Kanat Profili *Flyscreen sash profile*		
LS55401		
Weight	: 0,894	kg/m

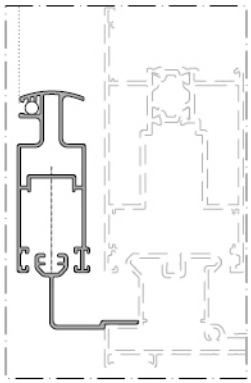

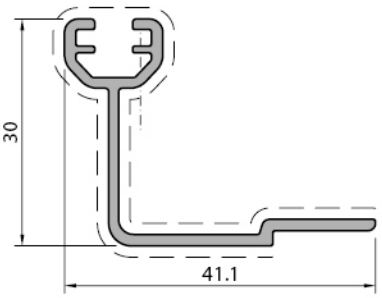

Sineklik Ray Profili *Flyscreen rail profile*		
LS55402		
Weight	: 0,338	kg/m

Profil değerleri teoriktir. Ağırlık olarak teslimde yapılan tartım geçerlidir. Profil imalatları TS EN 12020-02 ve TS EN 755-9 tolaransı, Moment değerleri EN 14024'e göre hesaplanmıştır.
Profile values are theoretical pre-shipment weight will be valid. The tolerances of Profile manufacturing are calculated according to EN 12020-2 and TS EN 755-9; moment values are calculated according to EN 14024.

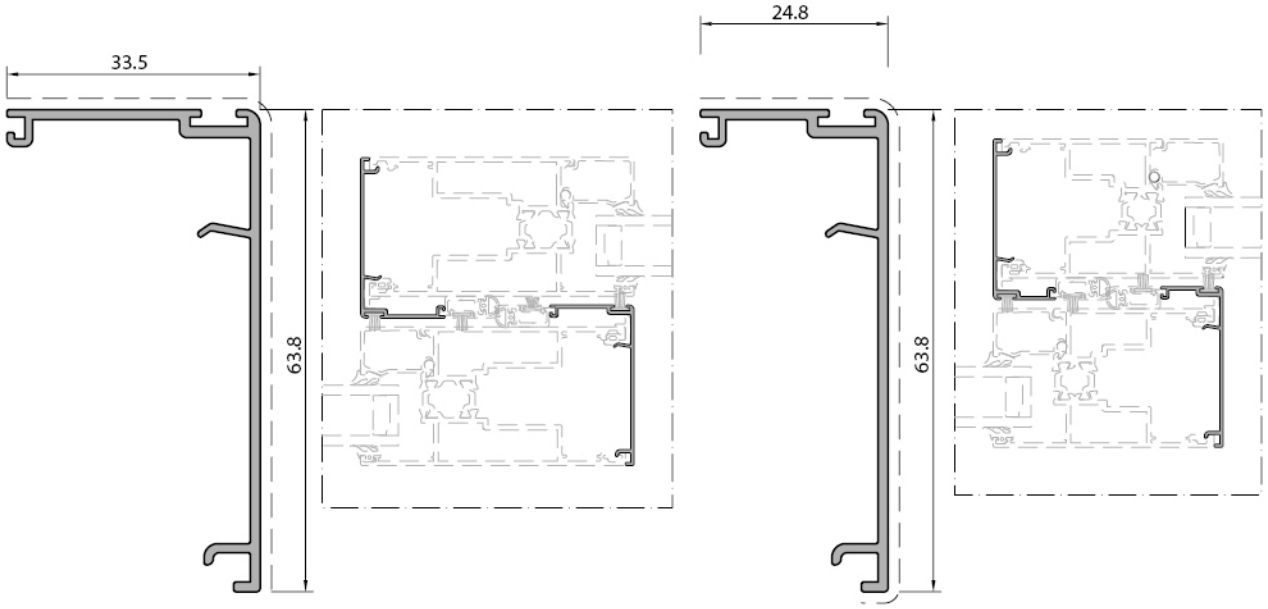

Kenet Profili (300 kg) *Clamp profile*
LS55403
Weight : 0,421 kg/m

Kenet Profili (150 kg) *Clamp profile*
LS55404
Weight : 0,392 kg/m

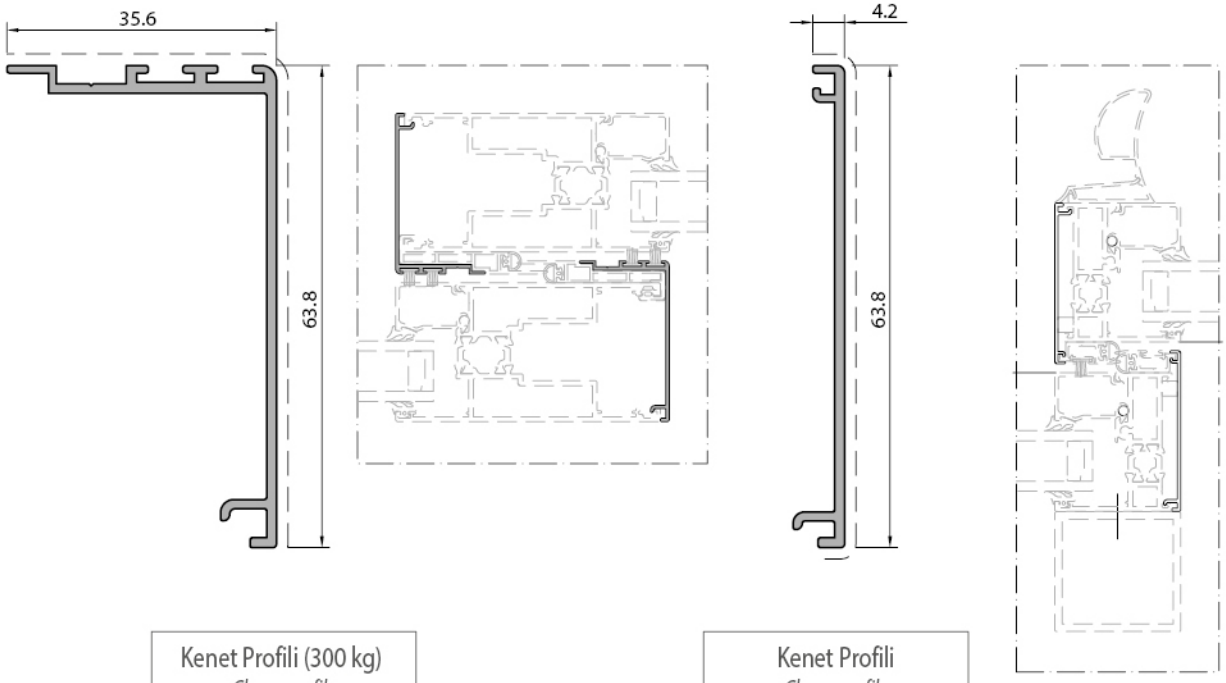

Kenet Profili (300 kg) *Clamp profile*
LS55425
Weight : 0,422 kg/m

Kenet Profili *Clamp profile*
LS55405
Weight : 0,267 kg/m

Profil değerleri teoriktir. Ağırlık olarak teslimde yapılan tartım geçerlidir. Profil imalatları TS EN 12020-02 ve TS EN 755-9 tolaransı, Moment değerleri EN 14024'e göre hesaplanmıştır.
Profile values are theoretical pre-shipment weight will be valid. The tolerances of Profile manufacturing are calculated according to EN 12020-2 and TS EN 755-9; moment values are calculated according to EN 14024.

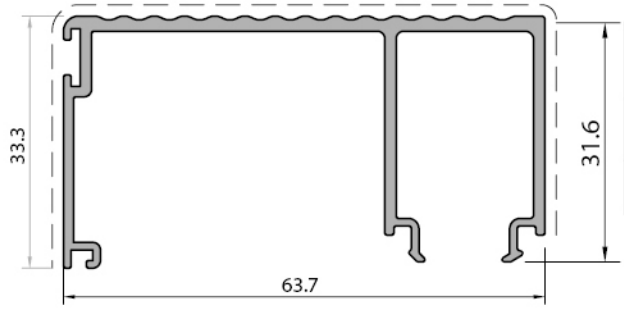

Kenet Profili *Clamp profile*
LS55406
Weight : 0,710 kg/m

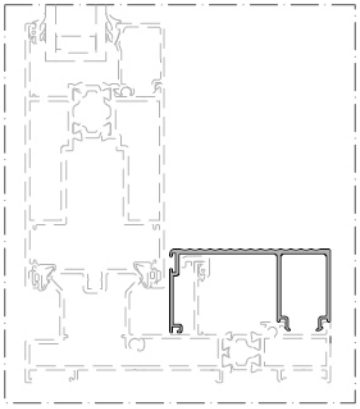

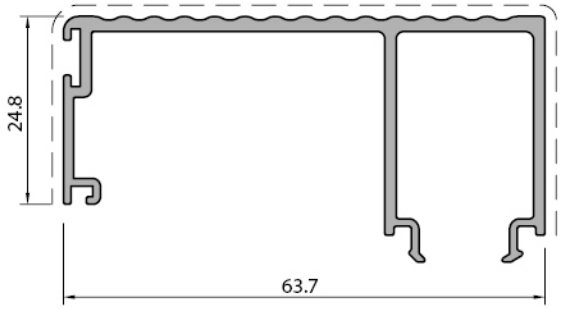

Kenet Profili *Clamp profile*
LS55407
Weight : 0,680 kg/m

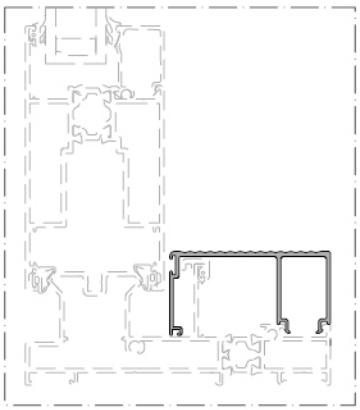

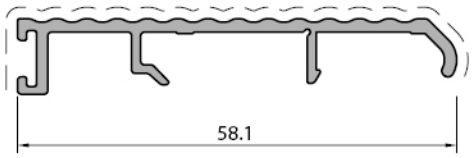

Kenet Profili *Clamp profile*
LS55417
Weight : 0,365 kg/m

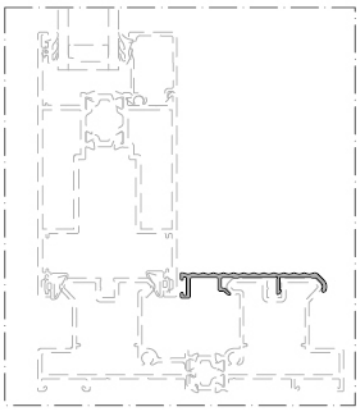

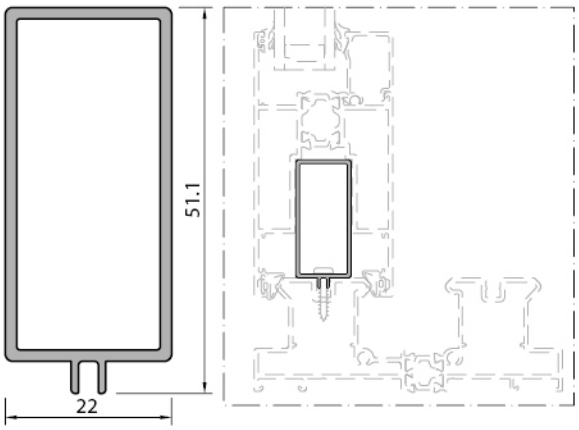

Kanat Sabitleme Profili *Sash fixing profile*
LS55408
Weight : 0,554 kg/m
LS55408-1 100 mm

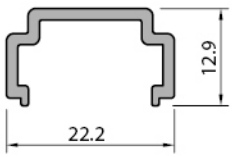

Klasik Sürme Adaptör Pr. *Classic sliding adapter profile*
LS55409
Weight : 0,148 kg/m
LS55409-1 200 mm

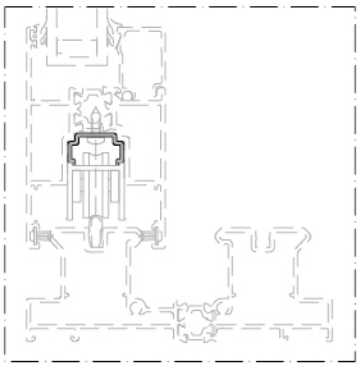

Profil değerleri teoriktir. Ağırlık olarak teslimde yapılan tartım geçerlidir. Profil imalatları TS EN 12020-02 ve TS EN 755-9 tolaransı, Moment değerleri EN 14024'e göre hesaplanmıştır.
Profile values are theoretical pre-shipment weight will be valid. The tolerances of Profile manufacturing are calculated according to EN 12020-2 and TS EN 755-9; moment values are calculated according to EN 14024.

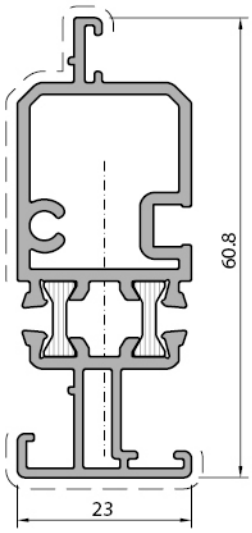

Kanat Adaptör Profili *Sash adapter profile*
LS55410
Weight : 0,926 kg/m

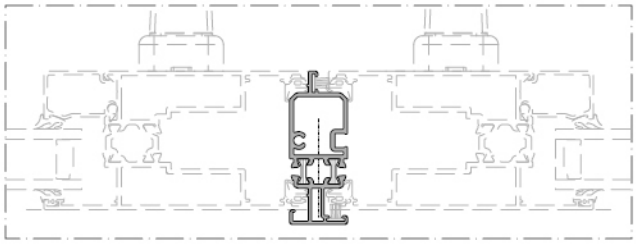

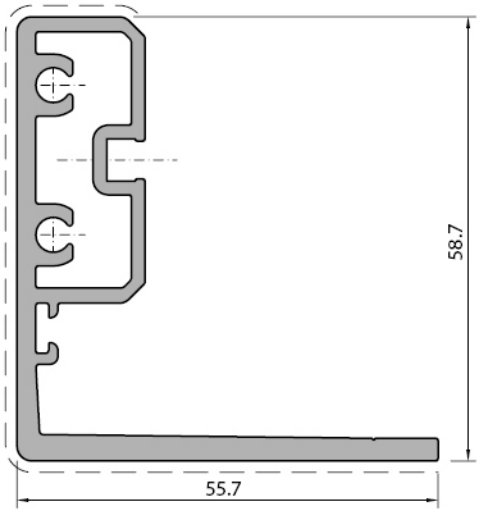

Sabit Kanat Kenet Profili *Fixed sash clamp profile*
LS55411
Weight : 1,356 kg/m

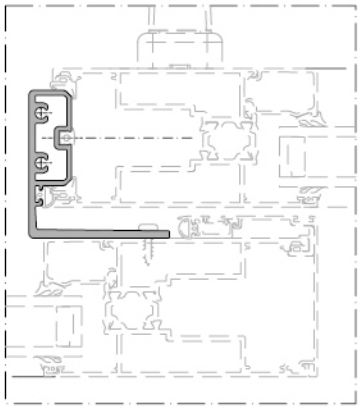

90° Kanat Birleşim Pr. *90° Sash connection profile*		
LS55412		
Weight	: 2,252	kg/m
Ix	: 25,92	cm⁴
Iy	: 80,16	cm⁴
Wx	: 8,50	cm³
Wy	: 12,46	cm³

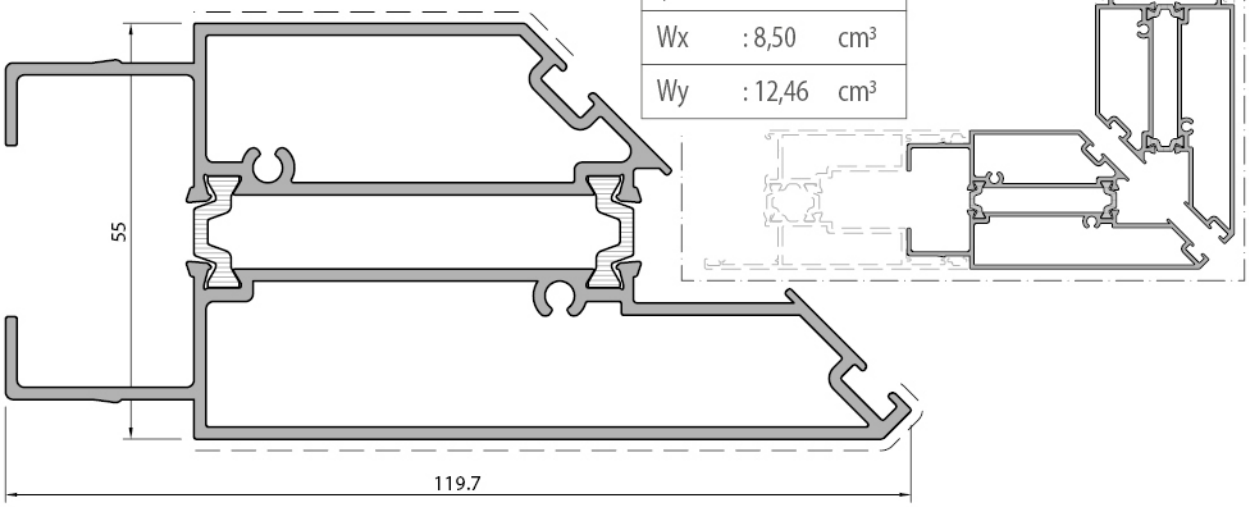

Profil değerleri teoriktir. Ağırlık olarak teslimde yapılan tartım geçerlidir. Profil imalatları TS EN 12020-02 ve TS EN 755-9 tolaransı, Moment değerleri EN 14024'e göre hesaplanmıştır.
Profile values are theoretical pre-shipment weight will be valid. The tolerances of Profile manufacturing are calculated according to EN 12020-2 and TS EN 755-9; moment values are calculated according to EN 14024.

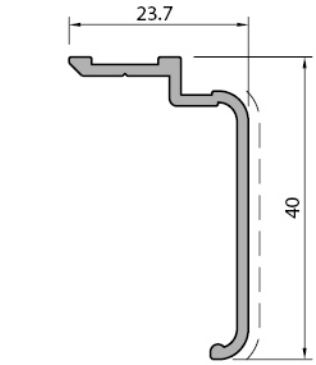

Pervaz Profili *Additional profile*
LS55413
Weight : 0,266 kg/m

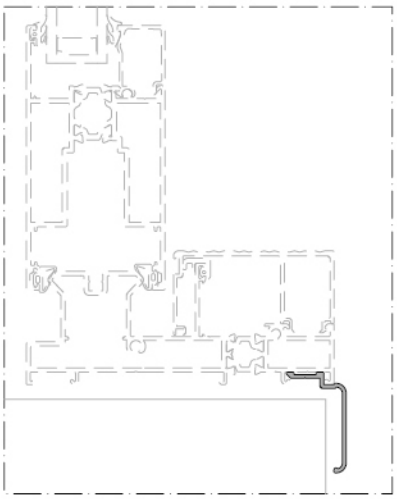

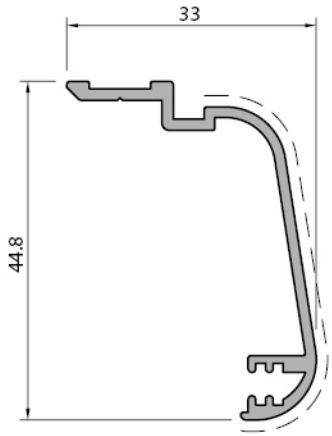

Pervaz Profili *Additional profile*
LS55414
Weight : 0,355 kg/m

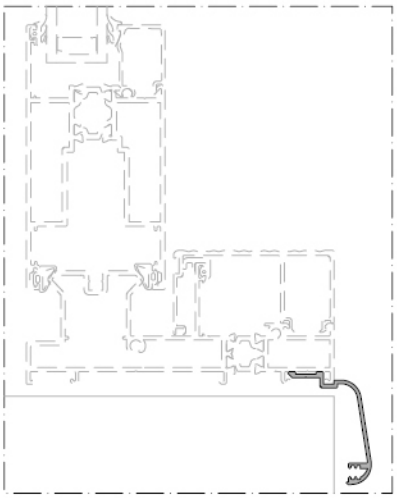

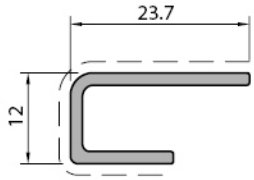

Ek Profil *Additional profile*
LS55415
Weight : 0,195 kg/m

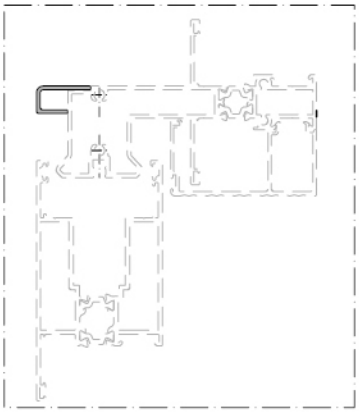

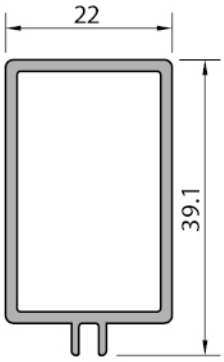

Kanat Sabitleme Profili *Sash fixing profile*
LS55416
Weight : 0,456 kg/m
LS55416-1 100 mm

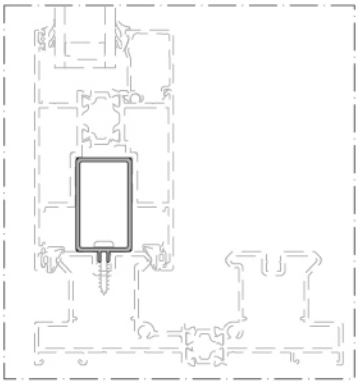

Profil değerleri teoriktir. Ağırlık olarak teslimde yapılan tartım geçerlidir. Profil imalatları TS EN 12020-02 ve TS EN 755-9 tolaransı, Moment değerleri EN 14024'e göre hesaplanmıştır.
Profile values are theoretical pre-shipment weight will be valid. The tolerances of Profile manufacturing are calculated according to EN 12020-2 and TS EN 755-9; moment values are calculated according to EN 14024.

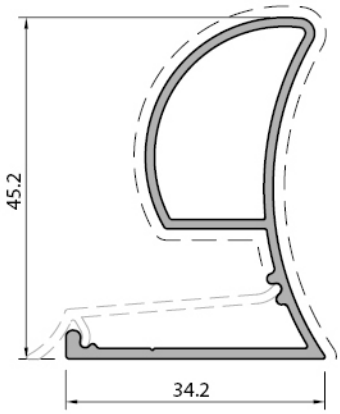

Kanat Takviye Profili *Sash reinforcement profile*		
LS55420		
Weight	: 0,496	kg/m
Ix	: 4,37	cm⁴
Iy	: 1,27	cm⁴
Wx	: 2,32	cm³
Wy	: 0,61	cm³

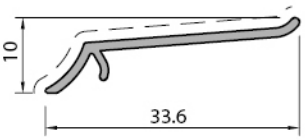

Kapak Profili *Cover profile*		
LS55421		
Weight	: 0,129	kg/m

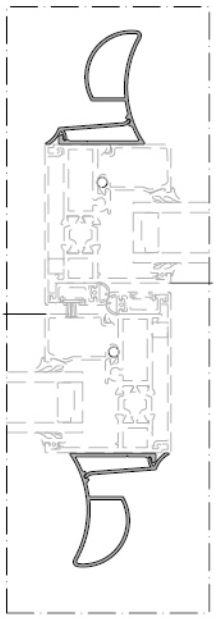

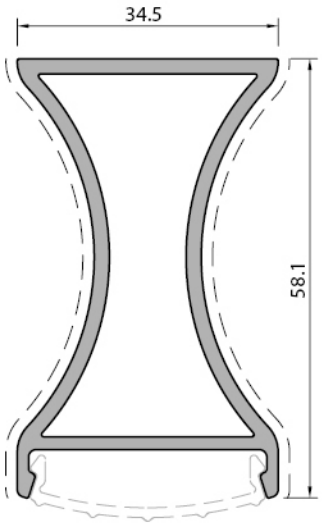

Kanat Takviye Profili *Sash reinforcement profile*		
LS55422		
Weight	: 0,975	kg/m
Ix	: 14,11	cm⁴
Iy	: 3,91	cm⁴
Wx	: 4,54	cm³
Wy	: 2,26	cm³

Kanat Takviye Profili *Sash reinforcement profile*		
LS55423		
Weight	: 0,821	kg/m
Ix	: 6,45	cm⁴
Iy	: 3,39	cm⁴
Wx	: 2,62	cm³
Wy	: 1,96	cm³

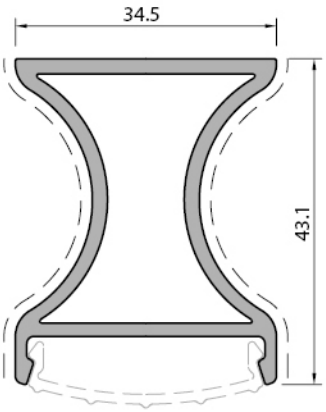

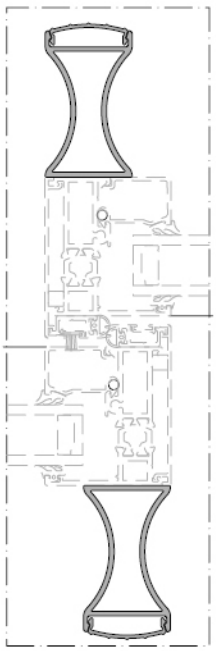

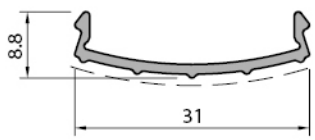

Kapak Profili *Cover profile*		
LS55424		
Weight	: 0,148	kg/m

Profil değerleri teoriktir. Ağırlık olarak teslimde yapılan tartım geçerlidir. Profil imalatları TS EN 12020-02 ve TS EN 755-9 tolaransı, Moment değerleri EN 14024'e göre hesaplanmıştır.
Profile values are theoretical pre-shipment weight will be valid. The tolerances of Profile manufacturing are calculated according to EN 12020-2 and TS EN 755-9; moment values are calculated according to EN 14024.

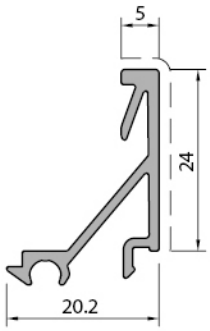

Cam Çıtası Profili *Glazing bead profile*
LS55430
Weight : 0,258 kg/m

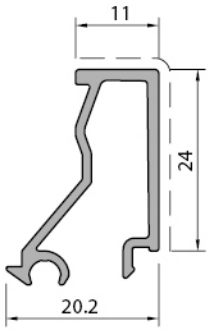

Cam Çıtası Profili *Glazing bead profile*
LS55431
Weight : 0,282 kg/m

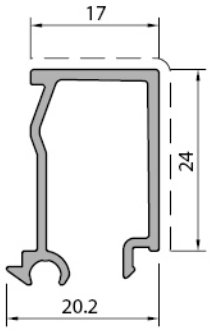

Cam Çıtası Profili *Glazing bead profile*
LS55432
Weight : 0,294 kg/m

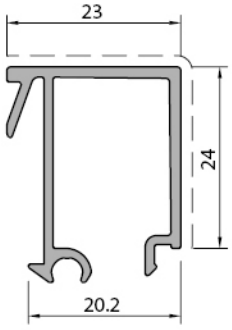

Cam Çıtası Profili *Glazing bead profile*
LS55433
Weight : 0,341 kg/m

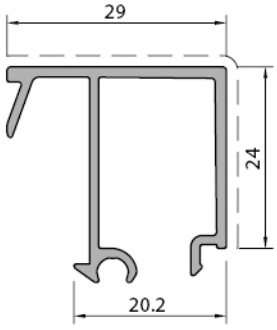

Cam Çıtası Profili *Glazing bead profile*
LS55434
Weight : 0,363 kg/m

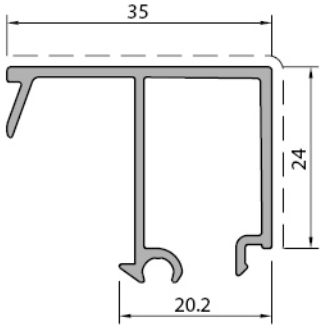

Cam Çıtası Profili *Glazing bead profile*
LS55435
Weight : 0,385 kg/m

Profil değerleri teoriktir. Ağırlık olarak teslimde yapılan tartım geçerlidir. Profil imalatları TS EN 12020-02 ve TS EN 755-9 tolaransı, Moment değerleri EN 14024'e göre hesaplanmıştır.
Profile values are theoretical pre-shipment weight will be valid. The tolerances of Profile manufacturing are calculated according to EN 12020-2 and TS EN 755-9; moment values are calculated according to EN 14024.

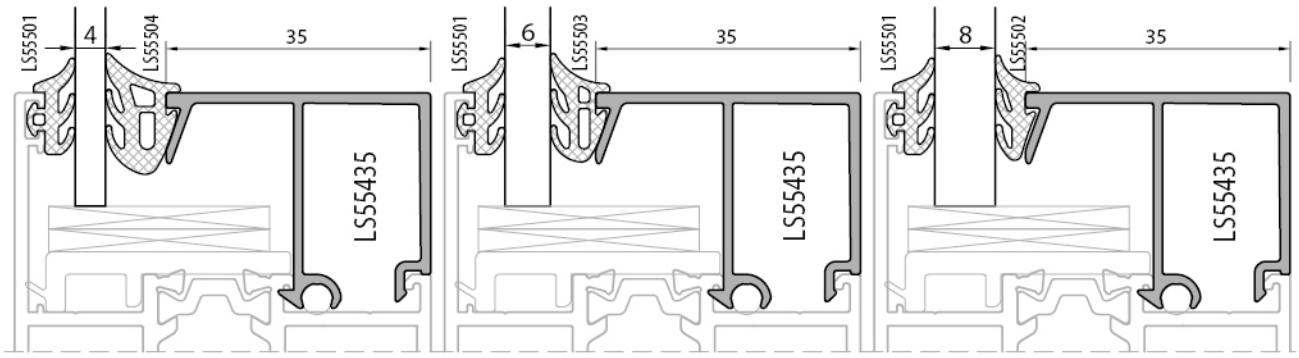

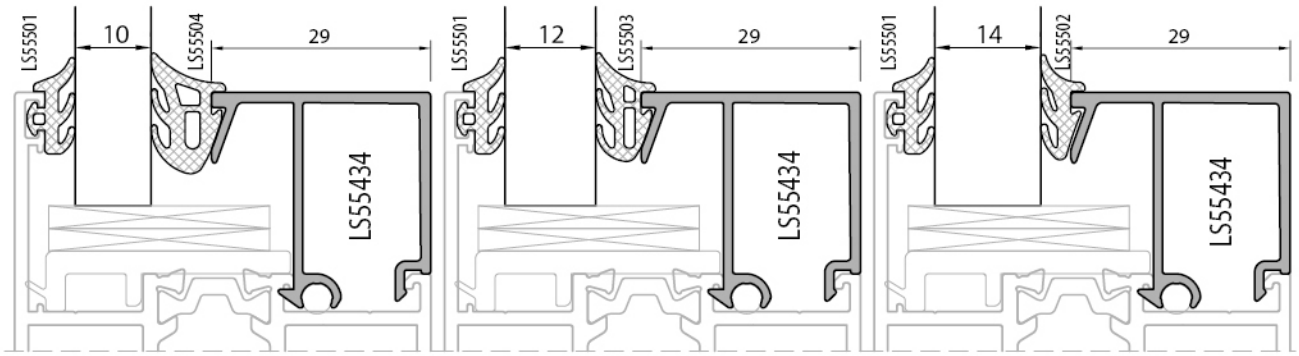

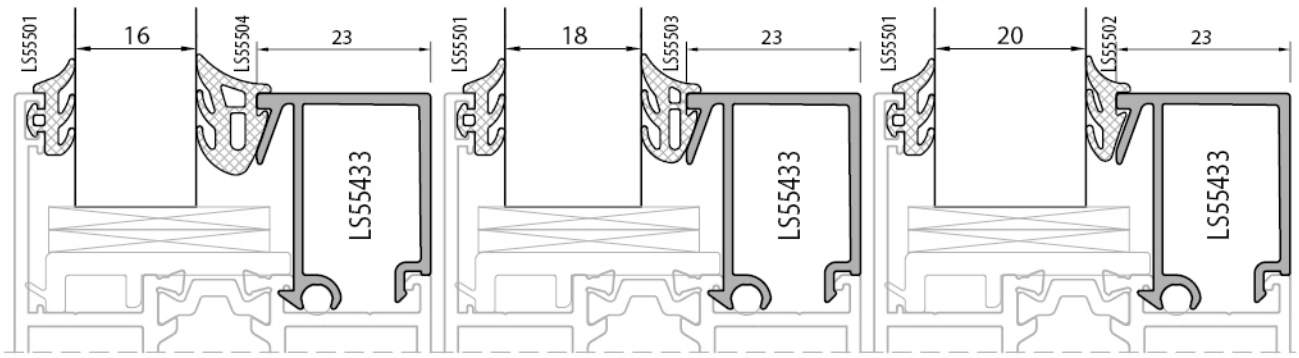

Profil değerleri teoriktir. Ağırlık olarak teslimde yapılan tartım geçerlidir. Profil imalatları TS EN 12020-02 ve TS EN 755-9 tolaransı, Moment değerleri EN 14024'e göre hesaplanmıştır.
Profile values are theoretical pre-shipment weight will be valid. The tolerances of Profile manufacturing are calculated according to EN 12020-2 and TS EN 755-9; moment values are calculated according to EN 14024.

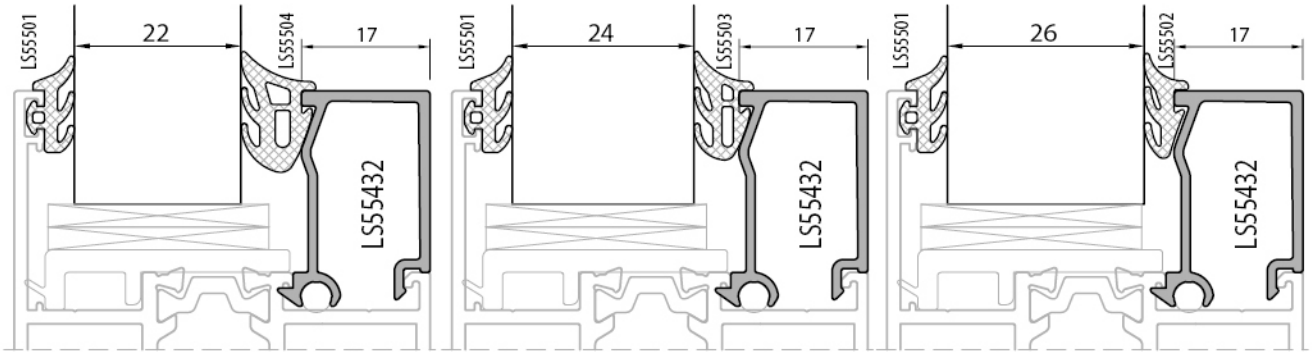

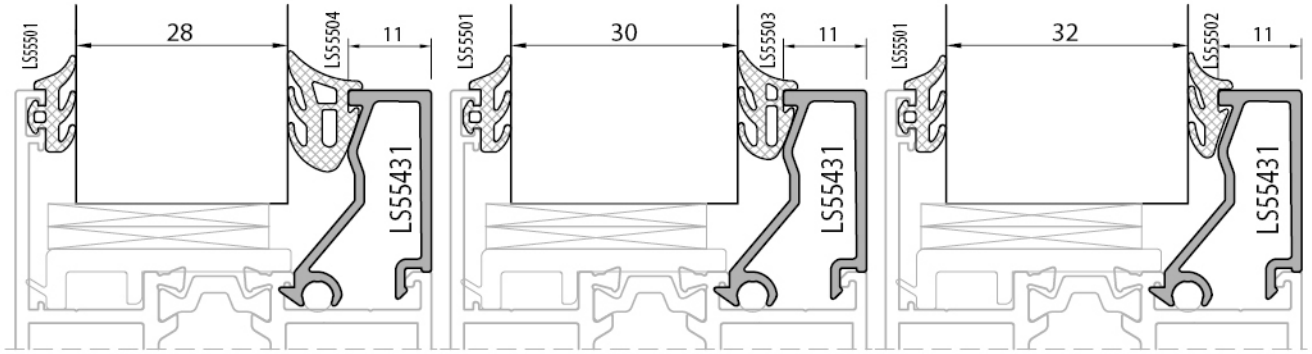

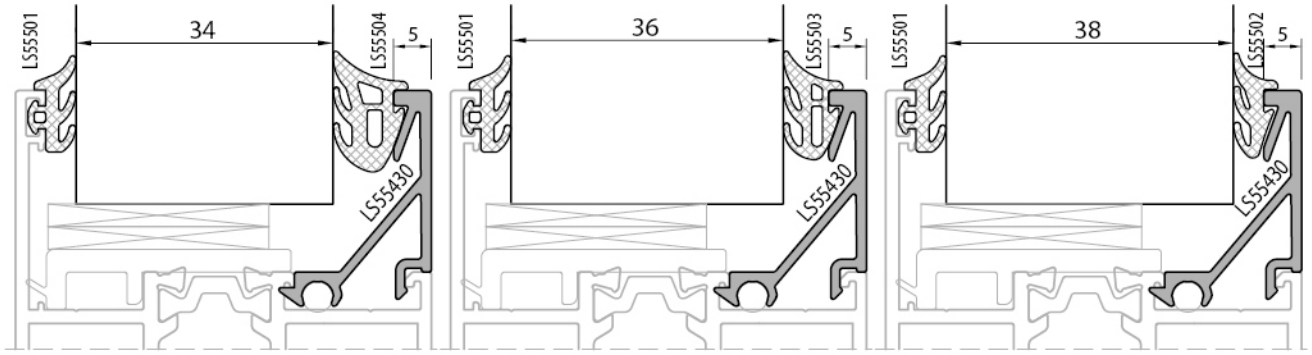

Profil değerleri teoriktir. Ağırlık olarak teslimde yapılan tartım geçerlidir. Profil imalatları TS EN 12020-02 ve TS EN 755-9 tolaransı, Moment değerleri EN 14024'e göre hesaplanmıştır.
Profile values are theoretical pre-shipment weight will be valid. The tolerances of Profile manufacturing are calculated according to EN 12020-2 and TS EN 755-9; moment values are calculated according to EN 14024.

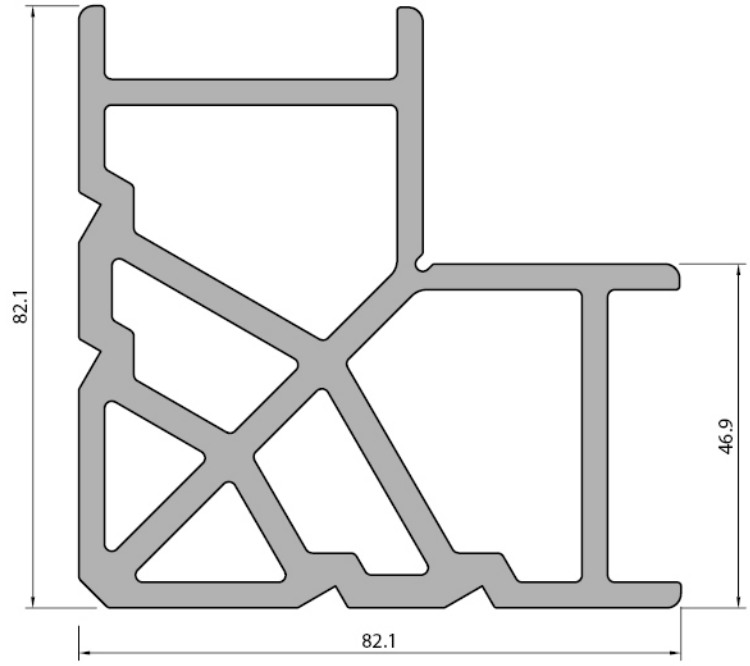

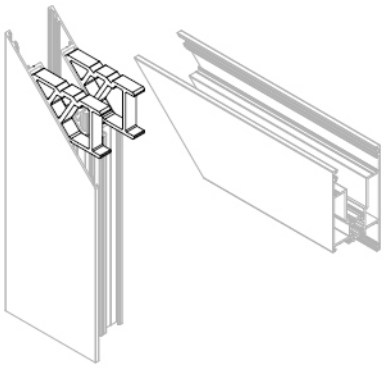

Kanat Köşe Takoz Profili *Sash corner cleat profile*
LS55440
Weight : 4,879 kg/m
LS55440-12 mm

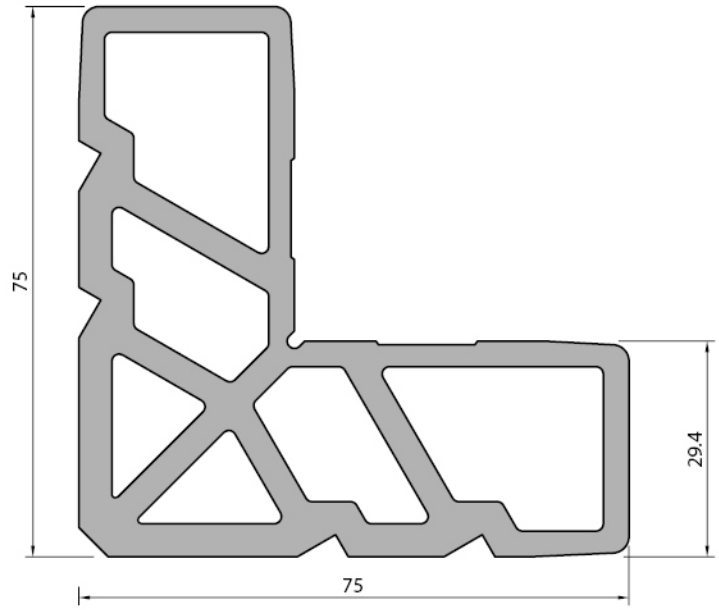

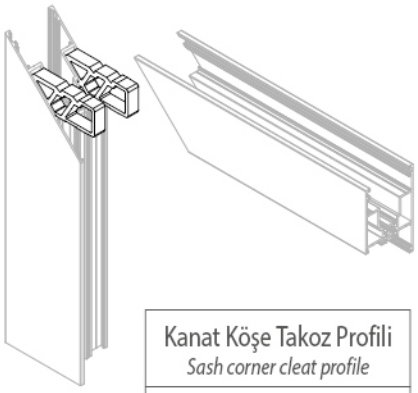

Kanat Köşe Takoz Profili *Sash corner cleat profile*
LS55441
Weight : 4,280 kg/m
LS55441-12 mm

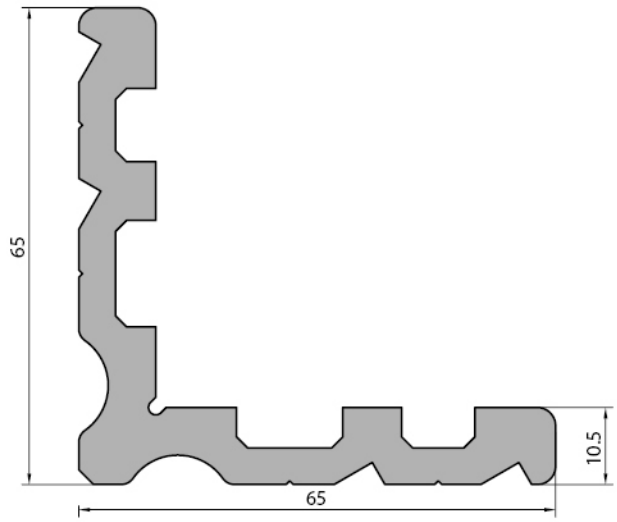

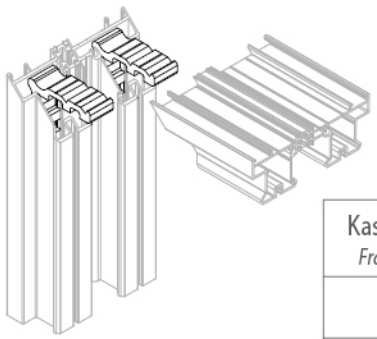

Kasa Köşe Takoz Profili *Frame corner cleat profile*
LS55442
Weight : 2,345 kg/m
LS55442-1 24 mm

Profil değerleri teoriktir. Ağırlık olarak teslimde yapılan tartım geçerlidir. Profil imalatları TS EN 12020-02 ve TS EN 755-9 tolaransı, Moment değerleri EN 14024'e göre hesaplanmıştır.
Profile values are theoretical pre-shipment weight will be valid. The tolerances of Profile manufacturing are calculated according to EN 12020-2 and TS EN 755-9; moment values are calculated according to EN 14024.

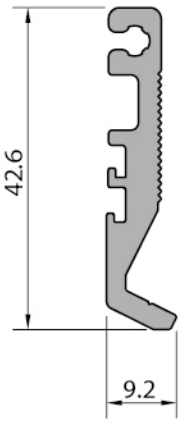

Orta Kayıt Bağlantı *Mullion connection*
LS55443
Weight : 0,517 kg/m
LS55443-1 10.5mm
LS55443-2 12,5mm
LS55443-3 22,5mm
LS55443-4 42.5mm

Orta Kayıt Bağlantı *Mullion connection*
LS55444
Weight : 0,974 kg/m
LS55444-1 10.5mm
LS55444-2 12,5mm
LS55444-3 22,5mm
LS55444-4 42.5mm

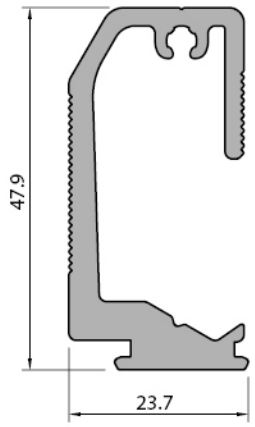

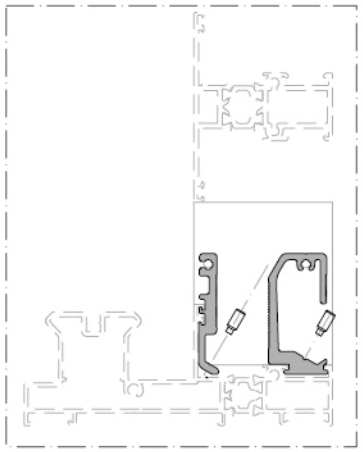

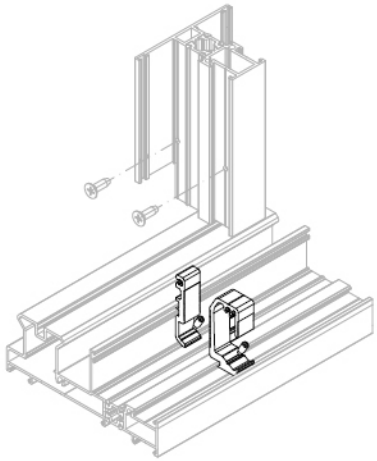

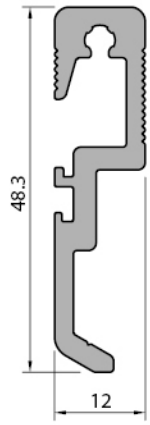

Kanat Köşe Takoz Profili *Sash corner cleat profile*
LS55445
Weight : 0,621 kg/m
LS55445-1 46,9 mm
LS55445-2 29,6 mm

Kanat Köşe Takoz Profili *Sash corner cleat profile*
LS55446
Weight : 0,757 kg/m
LS55446-1 46,9 mm
LS55446-2 29,6 mm

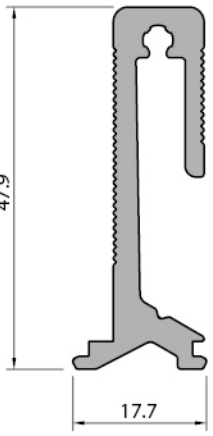

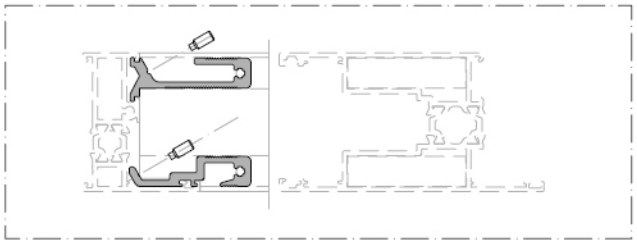

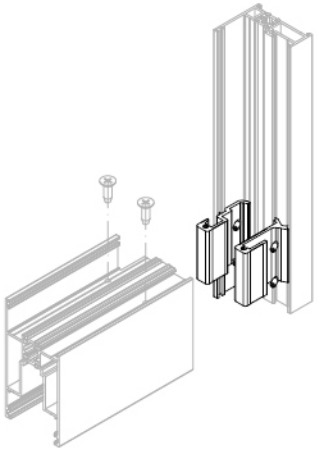

Profil değerleri teoriktir. Ağırlık olarak teslimde yapılan tartım geçerlidir. Profil imalatları TS EN 12020-02 ve TS EN 755-9 tolaransı, Moment değerleri EN 14024'e göre hesaplanmıştır.
Profile values are theoretical pre-shipment weight will be valid. The tolerances of Profile manufacturing are calculated according to EN 12020-2 and TS EN 755-9; moment values are calculated according to EN 14024.

Kod *Code*	Şekil *Drawing*	Tanım *Description*	Teorik Ağırlık *Theoretical Weight gr / m*	Paket Ağırlığı *Package Weight Kg / Package*	Paket Metrajı *In one Package Metre / Package*	Kullanım Yeri *Application*
LS55501	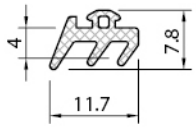	epdm cam dış fitil *glazing gasket outside*	55 gr/m	12 kg	220 m	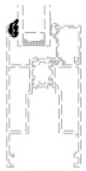
LS55502	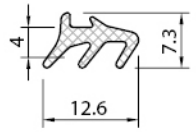	epdm cam iç fitil *glazing gasket inside*	52 gr/m	12 kg	230 m	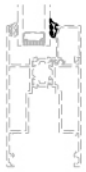
LS55503	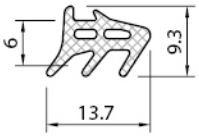	epdm cam iç fitil *glazing gasket inside*	80 gr/m	12 kg	150 m	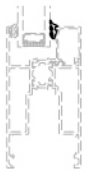
LS55504	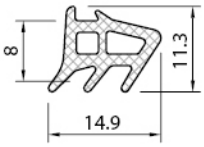	epdm cam iç fitil *glazing gasket inside*	92 gr/m	12 kg	130 m	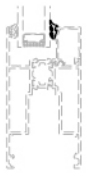
LS55505	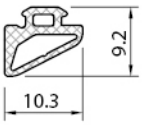	epdm fitil *epdm gasket*	55 gr/m	12 kg	220 m	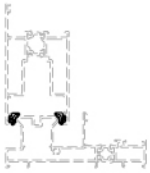
LS55506	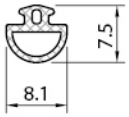	epdm fitil *epdm gasket*	32 gr/m	12 kg	370 m	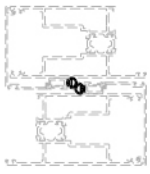
LS55507	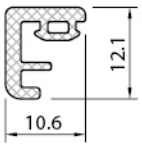	epdm fitil *epdm gasket*	92 gr/m	12 kg	130 m	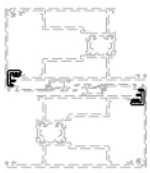

Profil değerleri teoriktir. Ağırlık olarak teslimde yapılan tartım geçerlidir. Profil imalatları TS EN 12020-02 ve TS EN 755-9 tolaransı, Moment değerleri EN 14024'e göre hesaplanmıştır.
Profile values are theoretical pre-shipment weight will be valid. The tolerances of Profile manufacturing are calculated according to EN 12020-2 and TS EN 755-9; moment values are calculated according to EN 14024.

Kod *Code*	Şekil *Drawing*	Tanım *Description*	Teorik Ağırlık *Theoretical Weight gr / m*	Paket Ağırlığı *Package Weight Kg / Package*	Paket Metrajı *In one Package Metre / Package*	Kullanım Yeri *Application*
LS55508	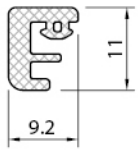	epdm fitil *epdm gasket*	83 gr/m	12 kg	145 m	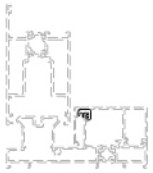
LS55509	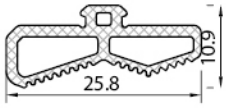	epdm fitil *epdm gasket*	120 gr/m	12 kg	100 m	
LS55510	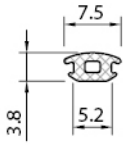	epdm fitil *epdm gasket*	27 gr/m	12 kg	440 m	
LS55511	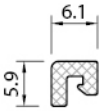	epdm fitil *epdm gasket*	33 gr/m	12 kg	360 m	
LS55512	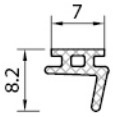	epdm fitil *epdm gasket*	34 gr/m	12 kg	315 m	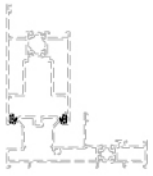
LS55520	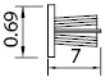	perdeli fırça fitil *webbed brush gasket*	-	-	450 m/pk	
LS55521	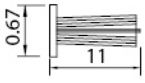	perdeli fırça fitil *webbed brush gasket*	-	-	250 m/pk	

Profil değerleri teoriktir. Ağırlık olarak teslimde yapılan tartım geçerlidir. Profil imalatları TS EN 12020-02 ve TS EN 755-9 tolaransı, Moment değerleri EN 14024'e göre hesaplanmıştır.
Profile values are theoretical pre-shipment weight will be valid. The tolerances of Profile manufacturing are calculated according to EN 12020-2 and TS EN 755-9; moment values are calculated according to EN 14024.

Kod *Code*	Şekil *Drawing*	Tanım *Description*	Paket Metrajı *In one Package* *Metre / Package*	Kullanım Yeri *Application*
LS55601	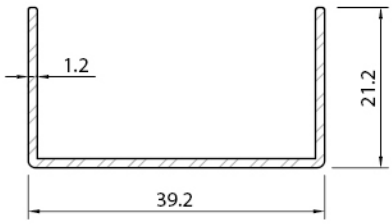	kanal pvc profili *channel pvc profile*	6,0 m 20 pcs/pk	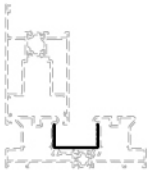
LS55602	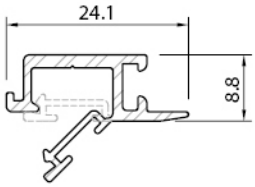	kenet pvc profil (eloksal profil için) *clamp pvc profile* *(for anodized profile)*	3,0 m 20 pcs/pk	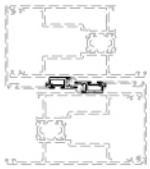
LS55602-1	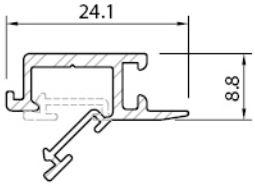	kenet pvc profil (boyalı profil için) *clamp pvc profile* *(for painted profile)*	3,0 m 20 pcs/pk	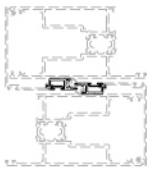
LS55621	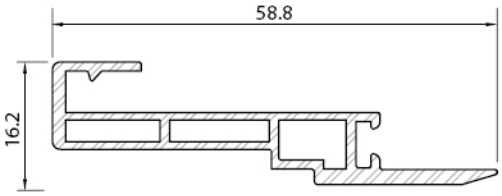	kenet pvc profil *clamp pvc profile*	3,0 m 20 pcs/pk	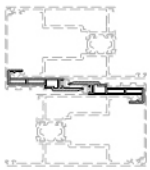
LS55603	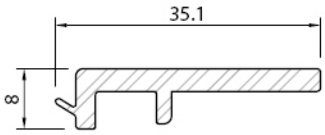	pvc cam destek takoz *pvc glazing support cleat*	3,0 m 20 pcs/pk	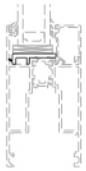
LS55604	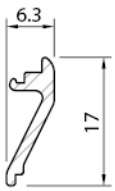	kanat klavuz pvc profil *sash guide pvc profile*	3,0 m 20 pcs/pk	

Profil değerleri teoriktir. Ağırlık olarak teslimde yapılan tartım geçerlidir. Profil imalatları TS EN 12020-02 ve TS EN 755-9 tolaransı, Moment değerleri EN 14024'e göre hesaplanmıştır.
Profile values are theoretical pre-shipment weight will be valid. The tolerances of Profile manufacturing are calculated according to EN 12020-2 and TS EN 755-9; moment values are calculated according to EN 14024.

Kod *Code*	Şekil *Drawing*	Tanım *Description*	Paket Metrajı *In one Package Metre / Package*	Kullanım Yeri *Application*
LS55605	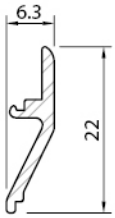	kanat klavuz pvc profil *sash guide pvc profile*	3,0 m 20 pcs/pk	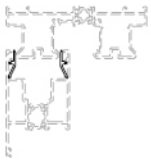
LS55606	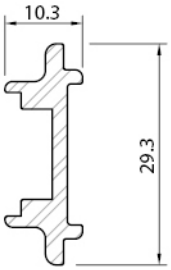	ispanyolet pvc yuva profili *espagnolette pvc slot profile*	3,0 m 20 pcs/pk	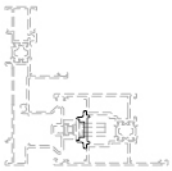
LS55610		kenet kapak *clamp cover*	100 pcs/pk	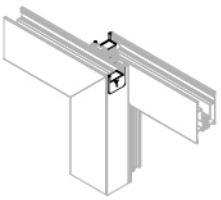
LS55611	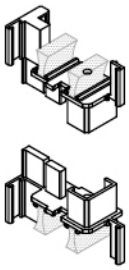	çift kanat birleşim adaptörü *double sash connecting adapter*	20 pcs/pk	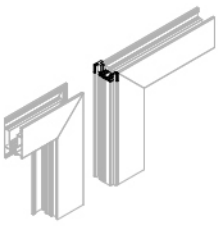
LS55612	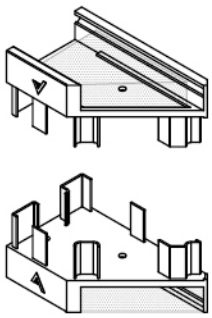	kanat dik birleşim adaptörü *sash vertical connecting adapter*	20 pcs/pk	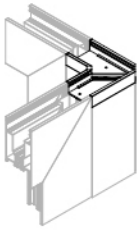

Profil değerleri teoriktir. Ağırlık olarak teslimde yapılan tartım geçerlidir. Profil imalatları TS EN 12020-02 ve TS EN 755-9 tolaransı, Moment değerleri EN 14024'e göre hesaplanmıştır.
Profile values are theoretical pre-shipment weight will be valid. The tolerances of Profile manufacturing are calculated according to EN 12020-2 and TS EN 755-9; moment values are calculated according to EN 14024.

Kod *Code*	Şekil *Drawing*	Tanım *Description*	Paket Metrajı *In one Package Metre / Package*	Kullanım Yeri *Application*
LS55613	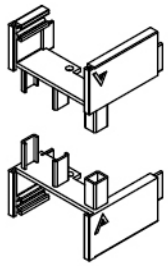	ince kanat dik birleşim adaptörü *thin sash vertical connecting adapter*	20 pcs/pk	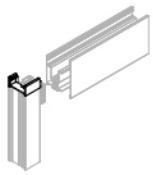
LS55614		su tahliye kapağı *water drainage cover*	200 pcs/pk	
LS55615		kasa köşe bağlantı *frame corner conneciton*	150 pcs/pk	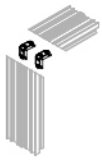
LS55616	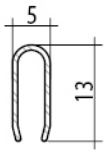	paslanmaz çelik ray profili *stainless steel rail profile*	6,5 m 10 pcs/pk	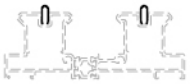
LS55617	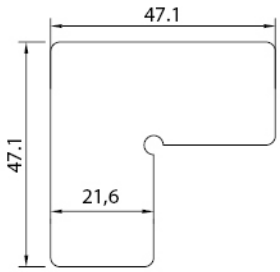	köşe onbaşı *corner cleat*	200 pcs/pk	
LS55618	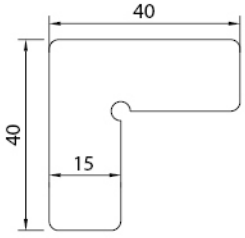	köşe onbaşı *corner cleat*	200 pcs/pk	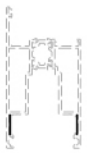

Profil değerleri teoriktir. Ağırlık olarak teslimde yapılan tartım geçerlidir. Profil imalatları TS EN 12020-02 ve TS EN 755-9 tolaransı, Moment değerleri EN 14024'e göre hesaplanmıştır.
Profile values are theoretical pre-shipment weight will be valid. The tolerances of Profile manufacturing are calculated according to EN 12020-2 and TS EN 755-9; moment values are calculated according to EN 14024.

Kod *Code*	Şekil *Drawing*	Tanım *Description*	Paket Metrajı *In one Package Metre / Package*	Kullanım Yeri *Application*
LS55619	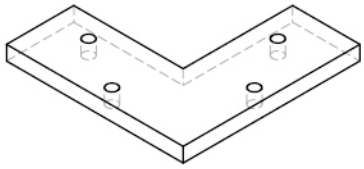	kasa profili 90° birleşim *frame profile 90° join*	12 pcs/pk	
LS55620	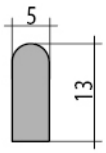	alüminyum ray profili *aluminium rail profile*	6,0 m 1 kg	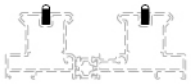
S32+701	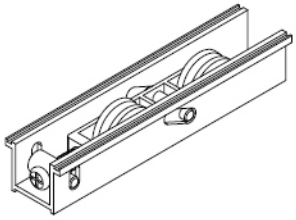	klasik sürme rulman *classical sliding roller*	50 pcs/pk	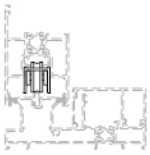
LS55710	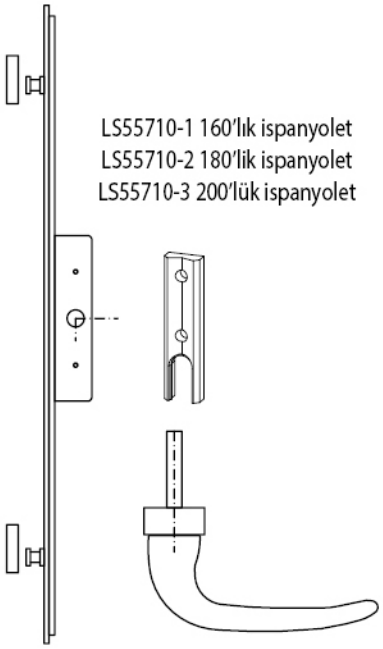	klasik sürme ispanyolet tij kilit takımı *classical sliding lock set*	1 set / pk	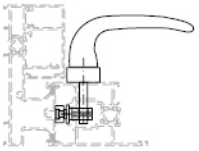

Profil değerleri teoriktir. Ağırlık olarak teslimde yapılan tartım geçerlidir. Profil imalatları TS EN 12020-02 ve TS EN 755-9 tolaransı, Moment değerleri EN 14024'e göre hesaplanmıştır.
Profile values are theoretical pre-shipment weight will be valid. The tolerances of Profile manufacturing are calculated according to EN 12020-2 and TS EN 755-9; moment values are calculated according to EN 14024.

Kod *Code*	Şekil *Drawing*	Tanım *Description*	Paket Metrajı *In one Package Metre / Package*	Kullanım Yeri *Application*
LS55801	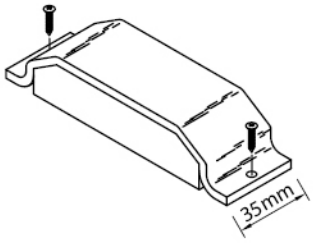	kanal üst izolasyon *channel upper insulation*	100 pcs/pk	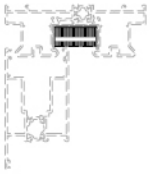
LS55802	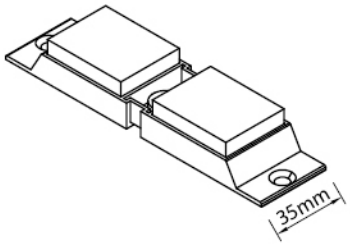	kanal alt izolasyon *channel bottom insulation*	100 pcs/pk	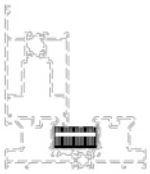
LS55803	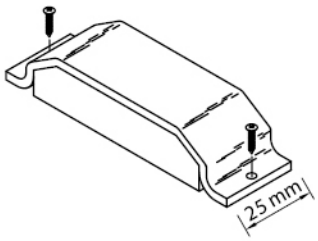	kanal üst izolasyon *channel upper insulation*	100 pcs/pk	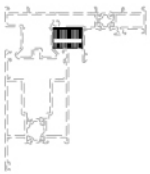
LS55804	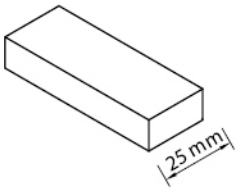	kanal alt izolasyon *channel bottom insulation*	100 pcs/pk	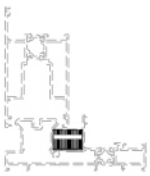

Profil değerleri teoriktir. Ağırlık olarak teslimde yapılan tartım geçerlidir. Profil imalatları TS EN 12020-02 ve TS EN 755-9 tolaransı, Moment değerleri EN 14024'e göre hesaplanmıştır.
Profile values are theoretical pre-shipment weight will be valid. The tolerances of Profile manufacturing are calculated according to EN 12020-2 and TS EN 755-9; moment values are calculated according to EN 14024.

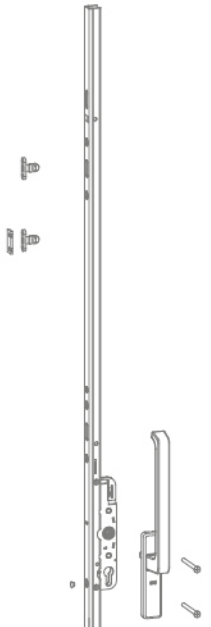

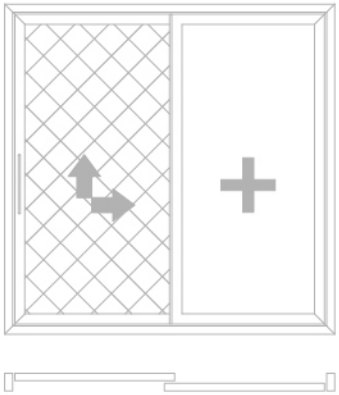

Kaldır-Sür mekanizması (max. 150kg)
Lift & Sliding mechanism (max. 150kg)

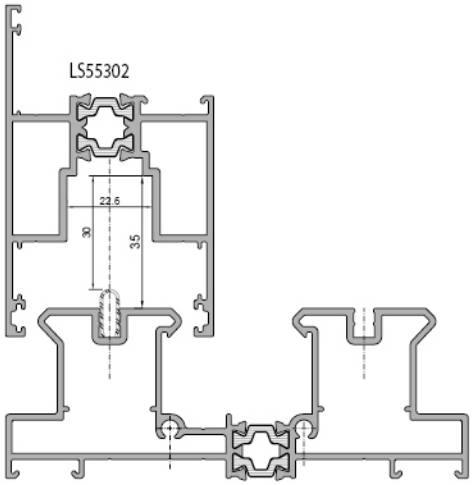

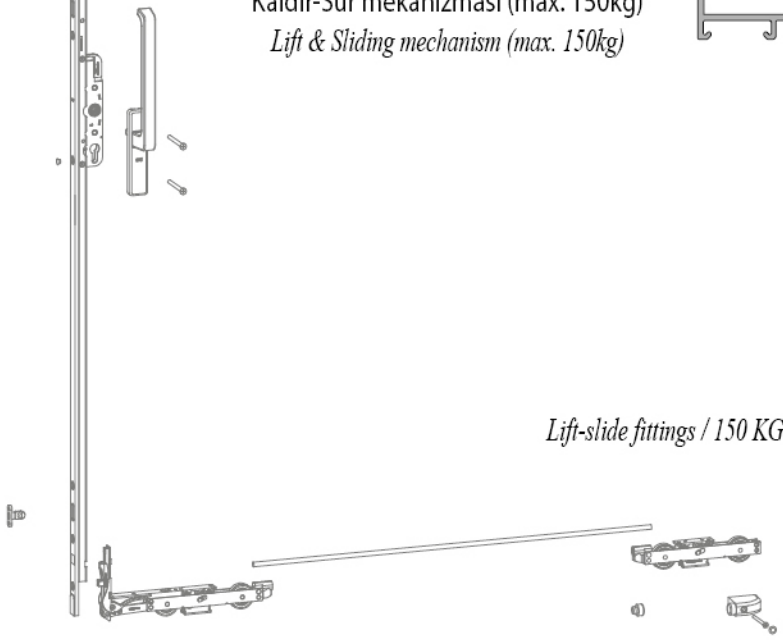

Lift-slide fittings / 150 KG

LS55701

LS55701-1
LS55701-2
LS55701-3
LS55701-4
LS55701-5
LS55701-6

		kanat genişligi w:		
		720-1450	1451-1950	1951-2200
yükseklik h:	1800-2300 A	1	2	3
	1800-2300 C	4	5	6

⚠ renk ayrıca bildirilmelidir
color should also be reported

⚠ açılım tipleri dışında ve max. agırlıkları aşan sürmeler icin tarafımızdan bilgi alınmalıdır

specific insights and knowledge should be taken by us to take in excess of the maximum weight

A



C

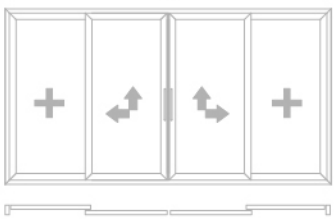

Profil değerleri teoriktir. Ağırlık olarak teslimde yapılan tartım geçerlidir. Profil imalatları TS EN 12020-02 ve TS EN 755-9 tolaransı, Moment değerleri EN 14024'e göre hesaplanmıştır.
Profile values are theoretical pre-shipment weight will be valid. The tolerances of Profile manufacturing are calculated according to EN 12020-2 and TS EN 755-9; moment values are calculated according to EN 14024.

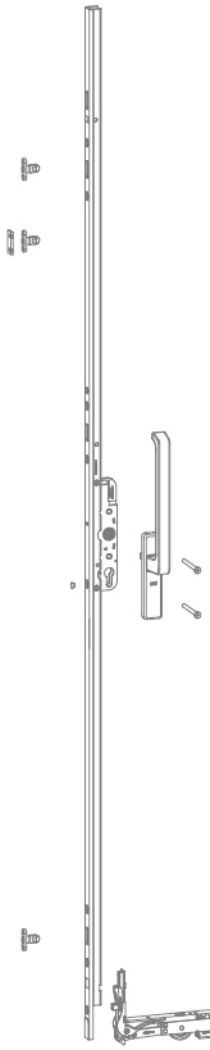

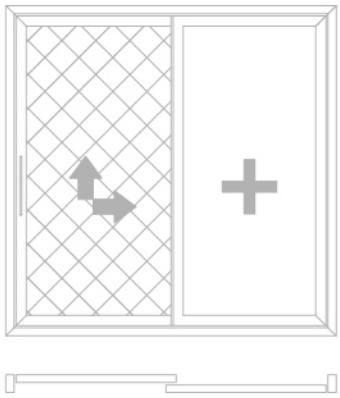

Kaldır-Sür mekanizması (max. 300kg)
Lift & Sliding mechanism (max. 300kg)

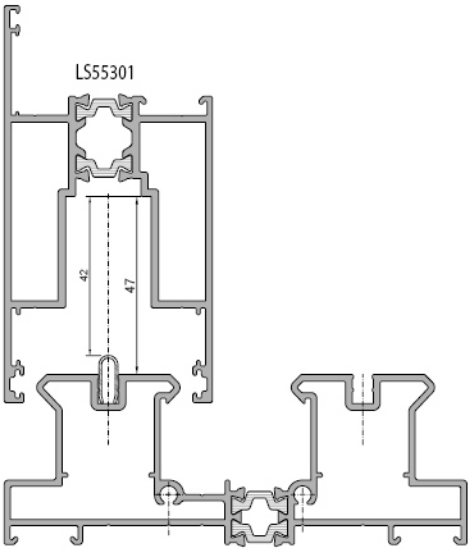

LS55702

Lift-slide fittings / 300 KG

LS55702-1	LS55702-9
LS55702-2	LS55702-10
LS55702-3	LS55702-11
LS55702-4	LS55702-12
LS55702-5	LS55702-13
LS55702-6	LS55702-14
LS55702-7	LS55702-15
LS55702-8	LS55702-16

		kanat genişligi w:			
		720-1450	1451-1950	1951-2200	2201-3300
yükseklik h:	1800-2300 A	1	2	3	4
	2301-2700 A	5	6	7	8
	1800-2300 C	9	10	11	12
	2301-2700 C	13	14	15	16

⚠ renk ayrıca bildirilmelidir
color should also be reported

⚠ açılım tipleri dışında ve max. agırlıkları aşan sürmeler icin tarafımızdan bilgi alınmalıdır

specific insights and knowledge should be taken by us to take in excess of the maximum weight

A

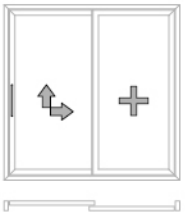

C

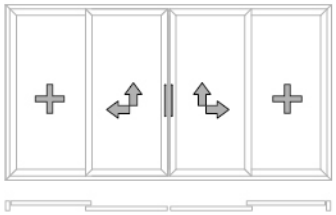

Profil değerleri teoriktir. Ağırlık olarak teslimde yapılan tartım geçerlidir. Profil imalatları TS EN 12020-02 ve TS EN 755-9 tolaransı, Moment değerleri EN 14024'e göre hesaplanmıştır.
Profile values are theoretical pre-shipment weight will be valid. The tolerances of Profile manufacturing are calculated according to EN 12020-2 and TS EN 755-9; moment values are calculated according to EN 14024.

KALDIR-SÜR AÇILIM TİPLERİ *150kg - 300kg*
LIFT-SLIDE OPENING TYPES

1 - RAY-SABİT PROFİL SİSTEMİ
1 - RAIL-FIXED PROFILE SYSTEM

KLASİK SÜRME AÇILIM TİPLERİ *100 kg*
CLASSICAL SLIDING OPENING TYPES

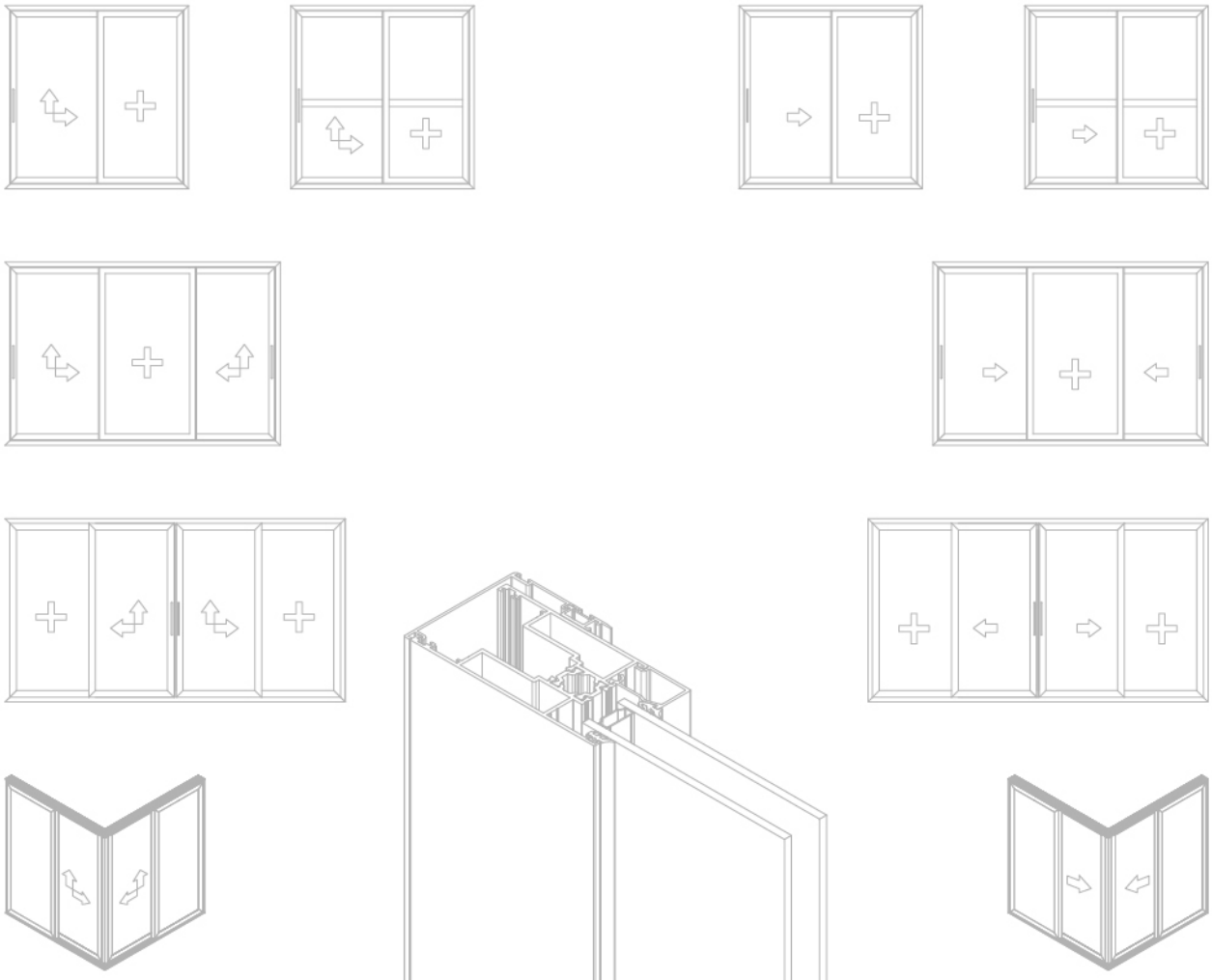

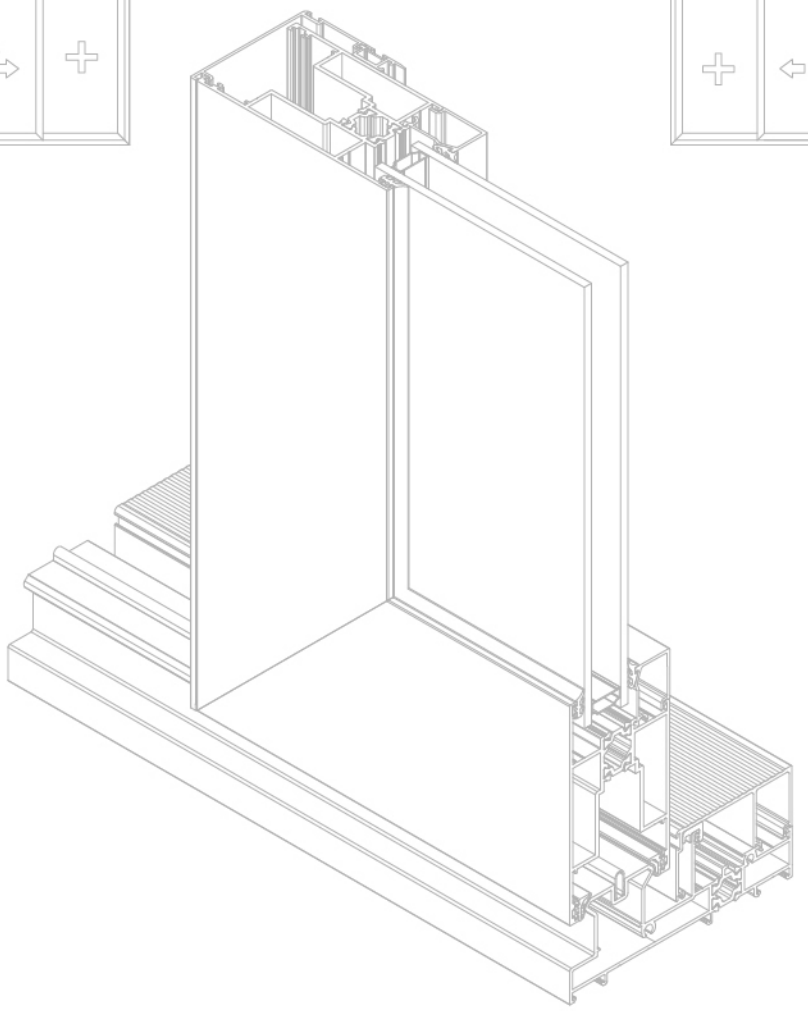

kaldır-sür açılım sistem detayı
lift-slide opening system detail

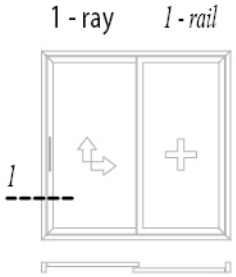

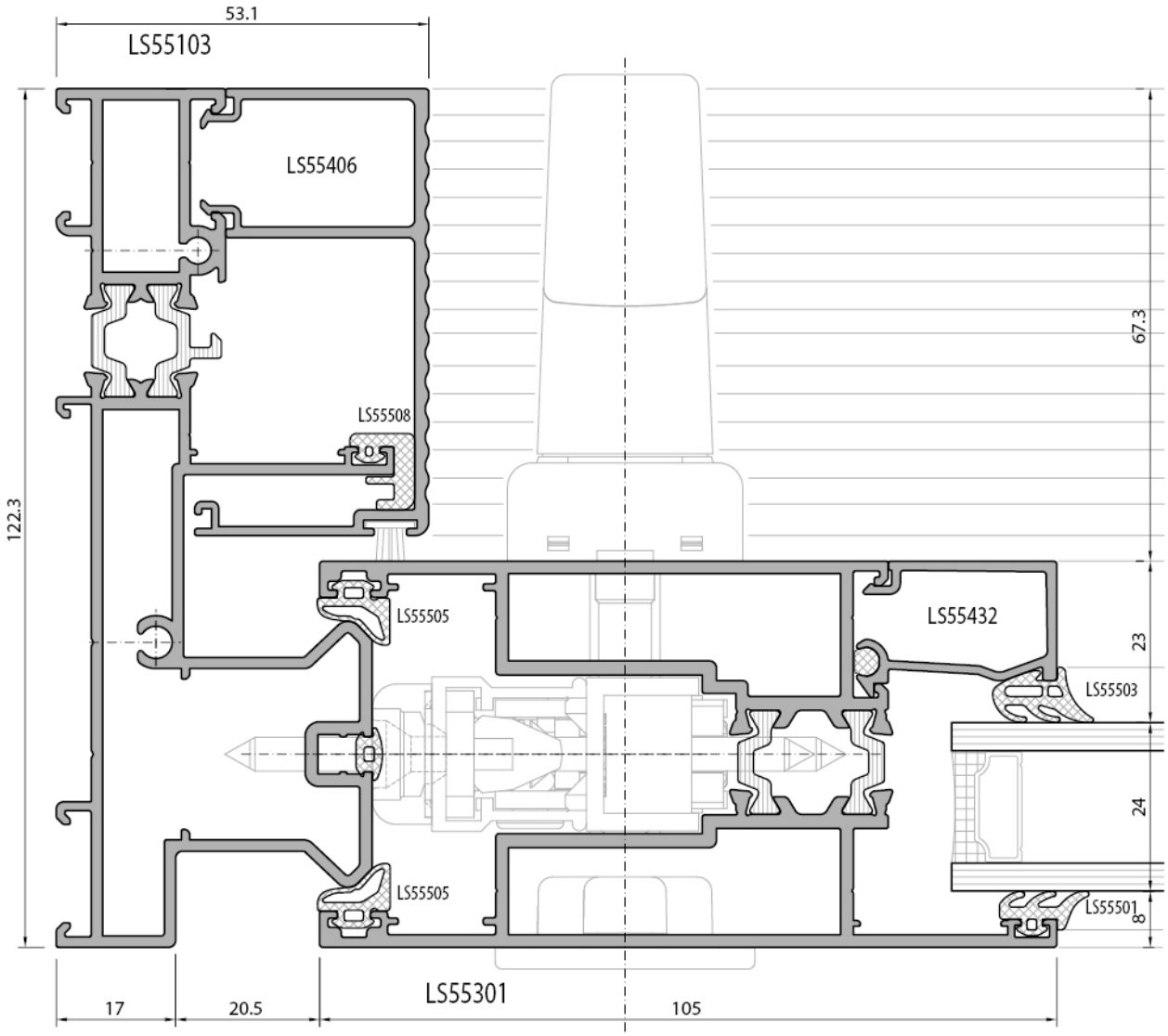

kaldır-sür açılım sistem detayı
lift-slide opening system detail

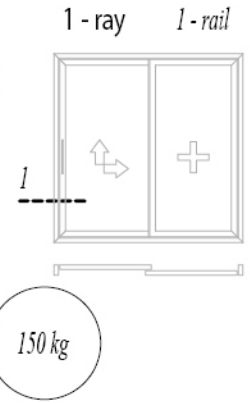

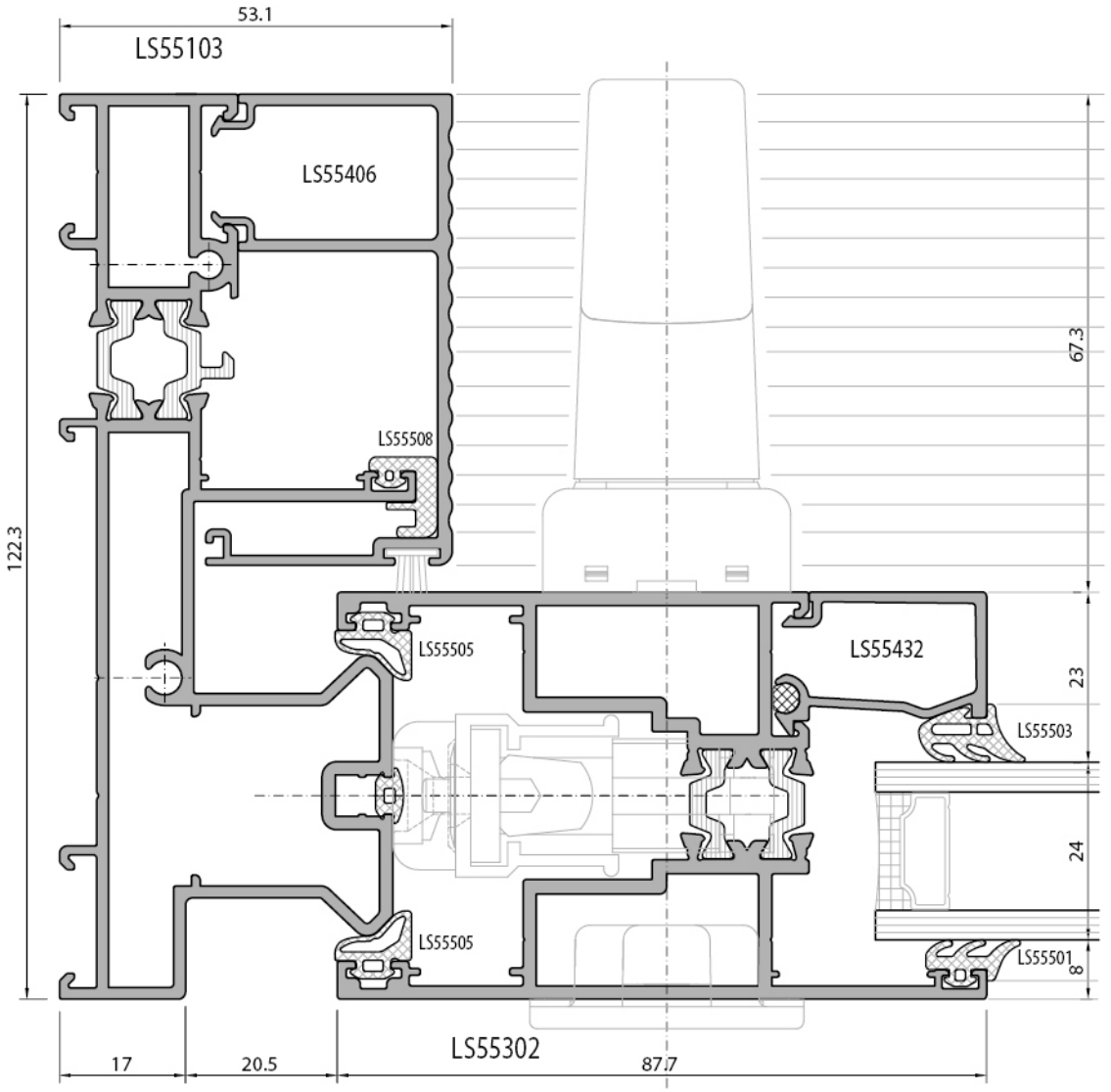

klasik sürme açılım sistem detayı
classical sliding opening system detail

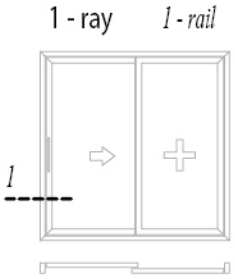

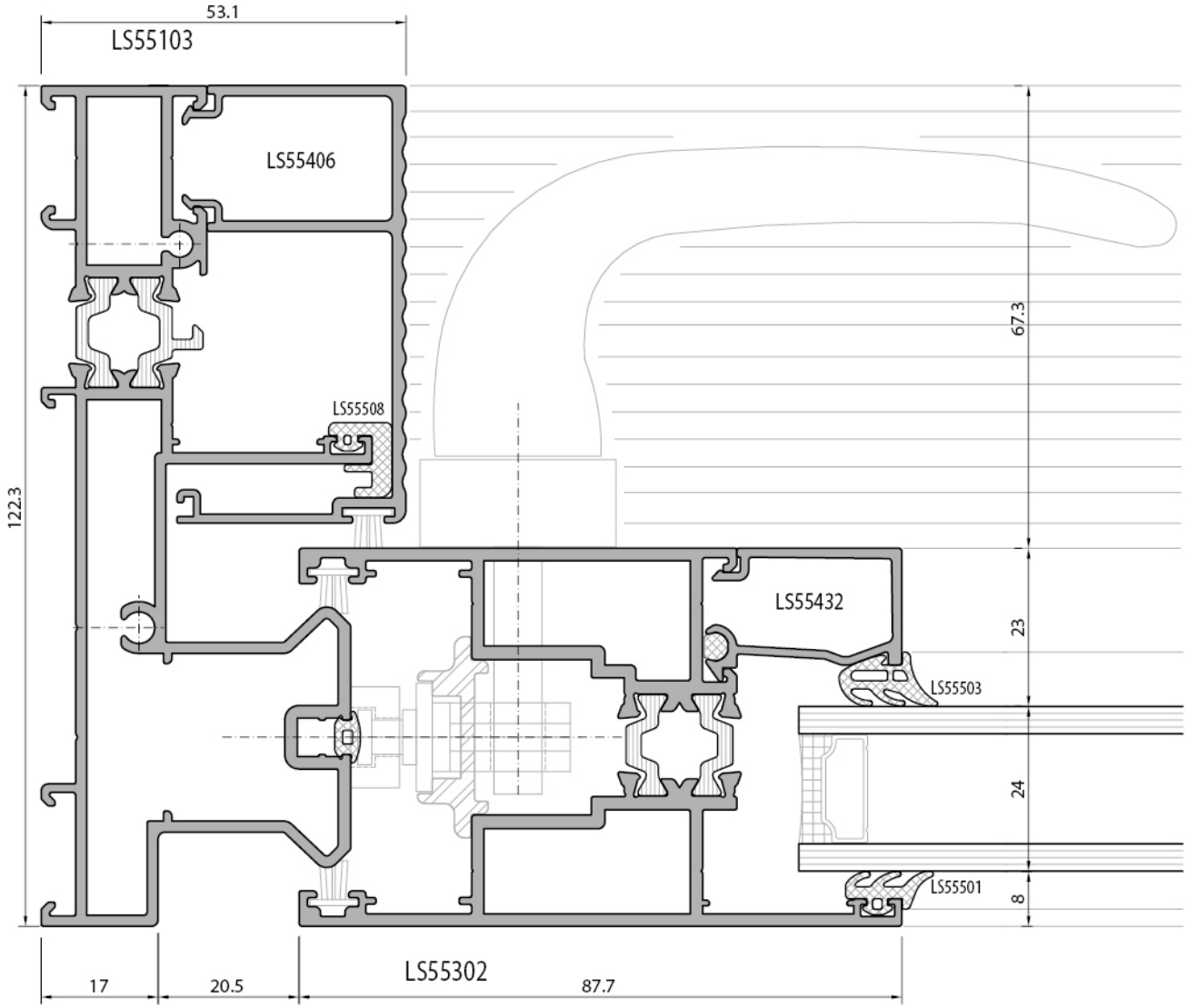

kaldır-sür açılım sistem detayı
lift-slide opening system detail

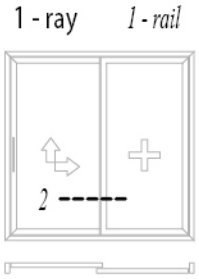

LS55204

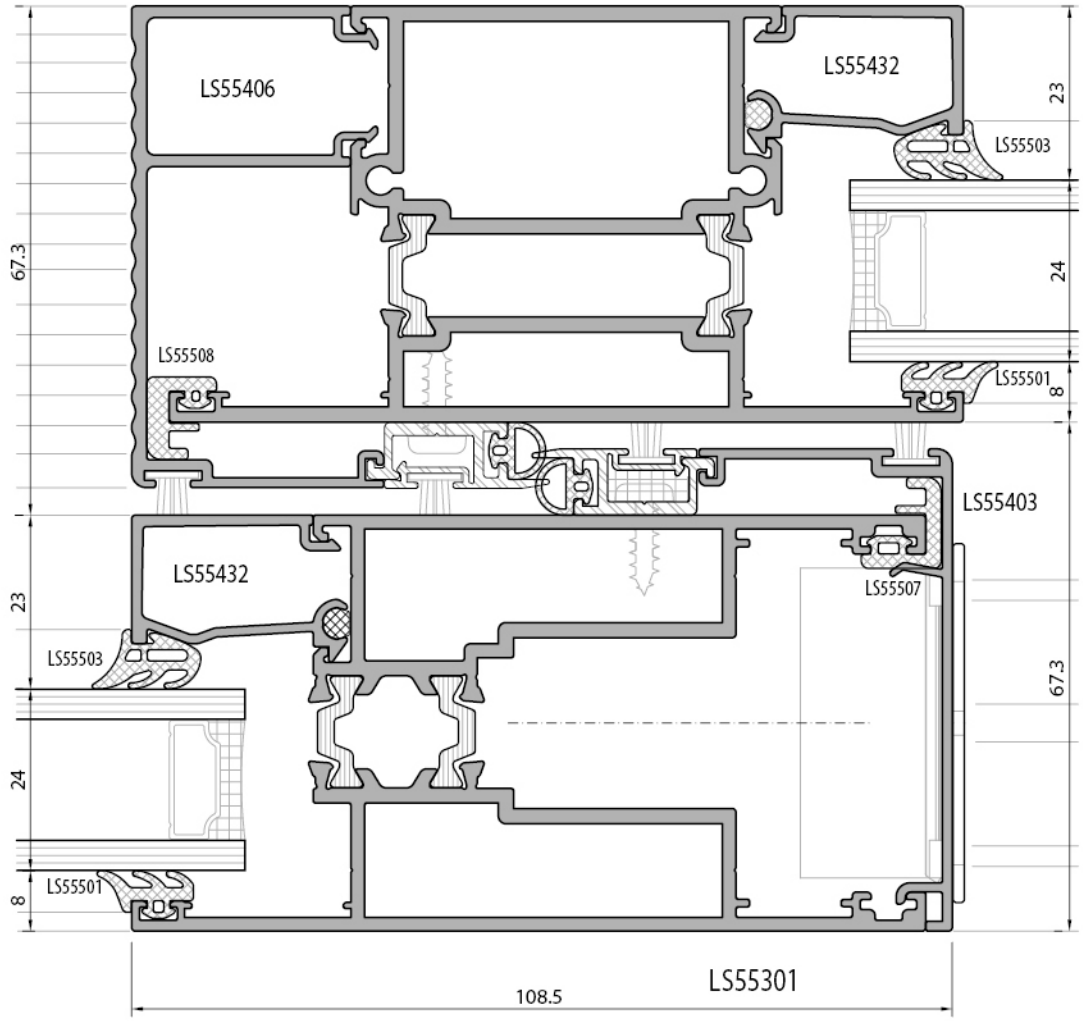

kaldır-sür açılım sistem detayı
lift-slide opening system detail

klasik sürme açılım sistem detayı
classical sliding opening system detail

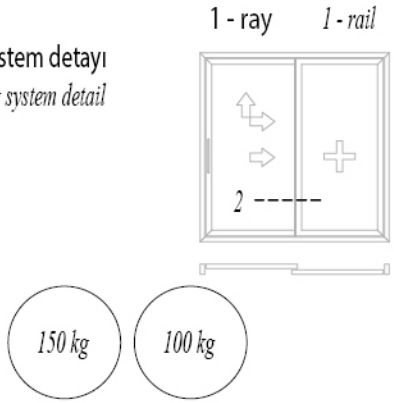

LS55203

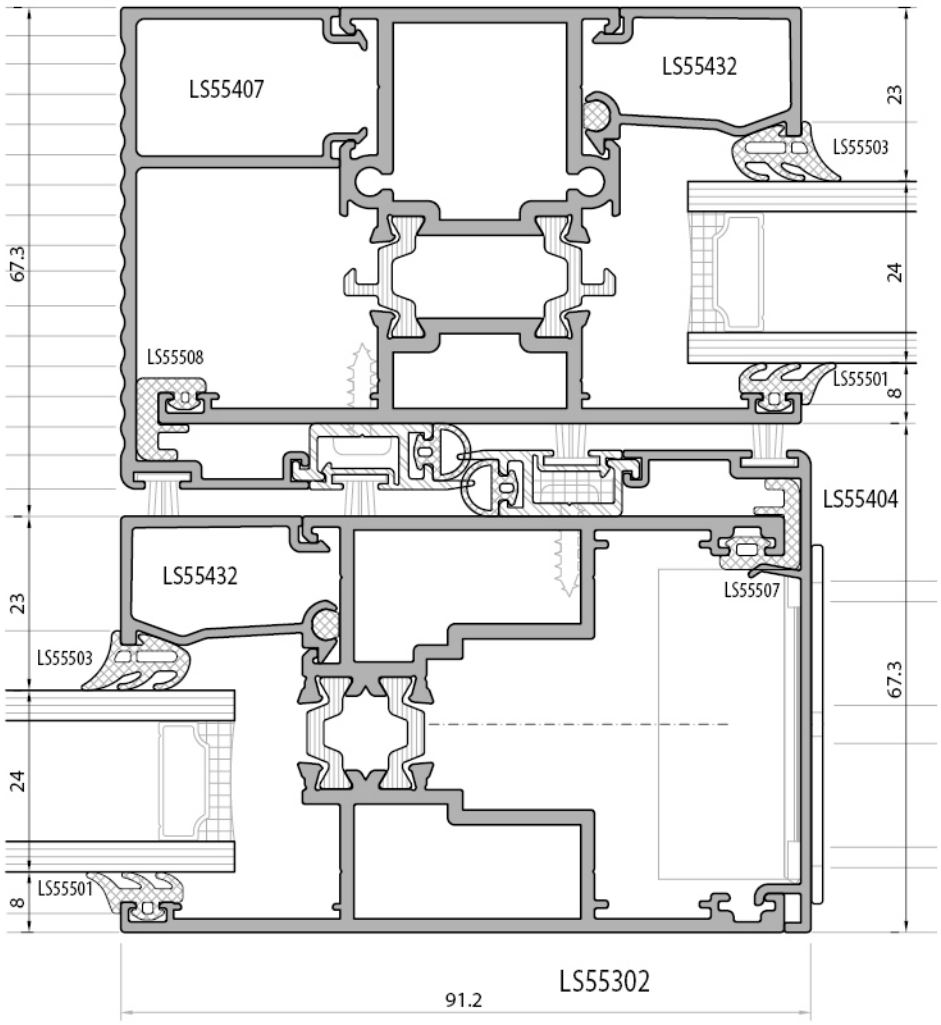

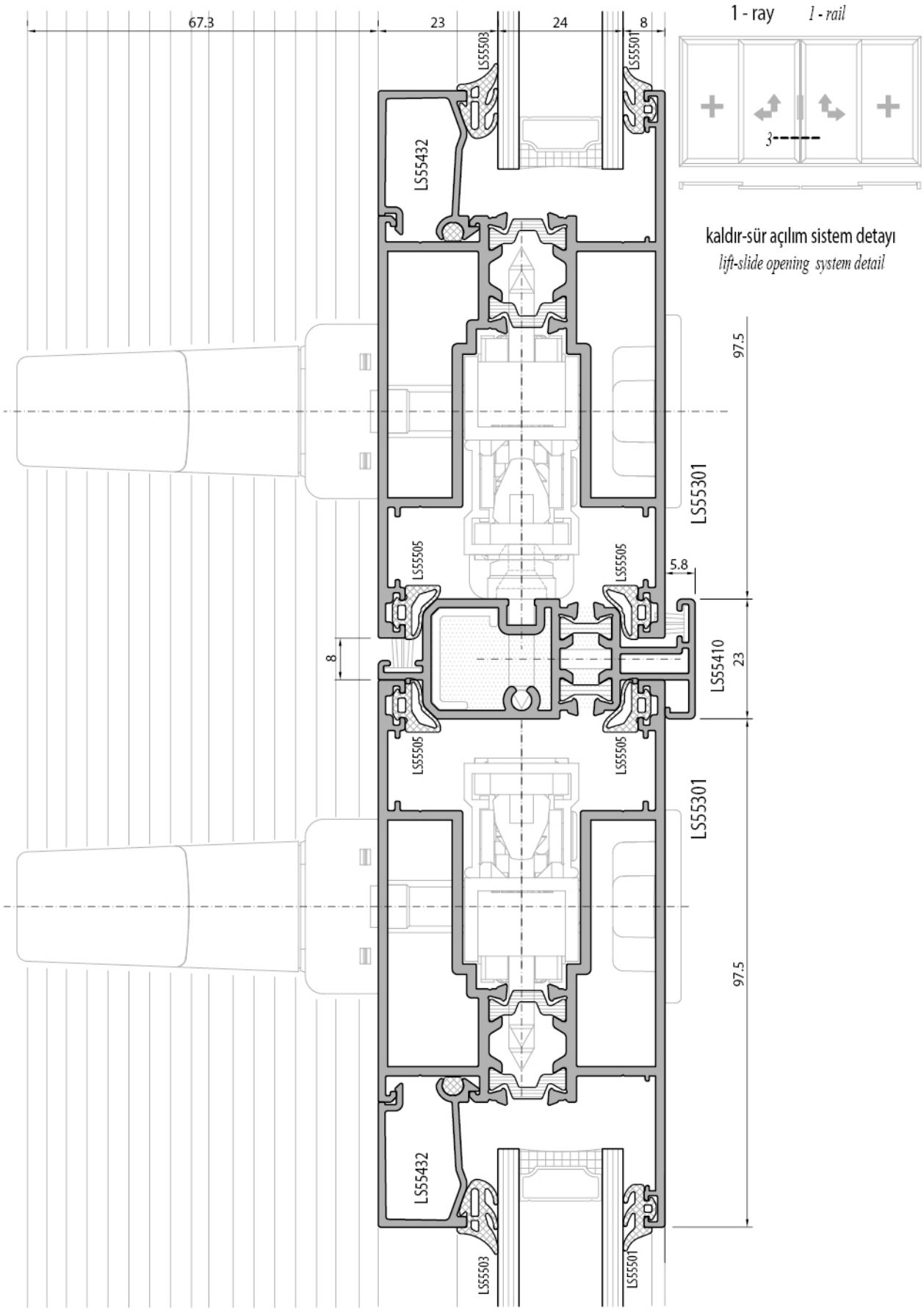

kaldır-sür açılım sistem detayı
lift-slide opening system detail

1 - ray *1 - rail*

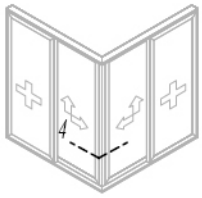

kaldır-sür açılım sistem detayı
lift-slide opening system detail

kaldır-sür açılım sistem detayı
lift-slide opening system detail

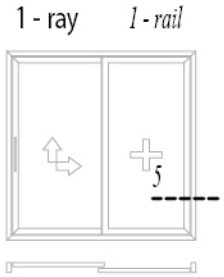

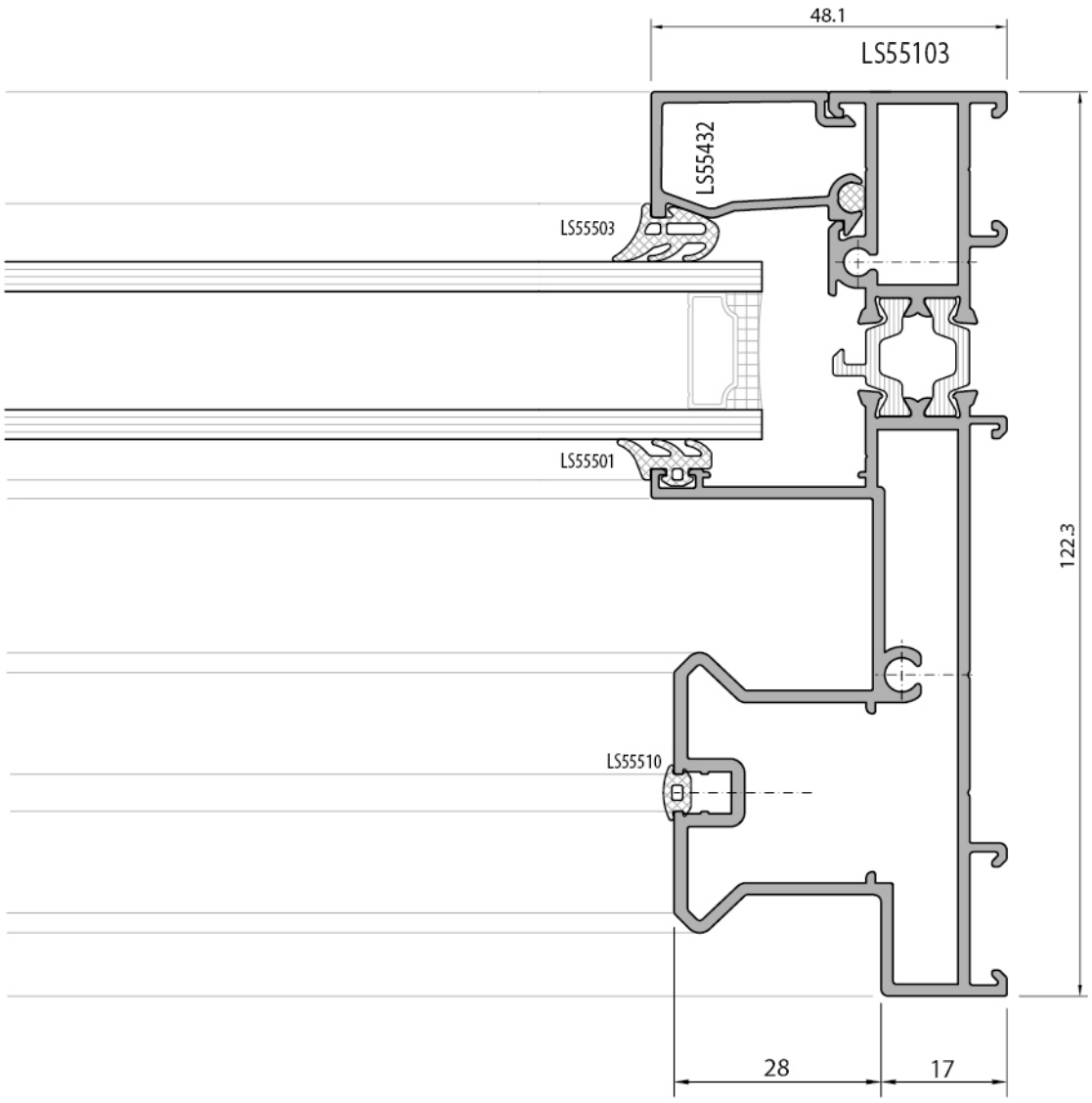

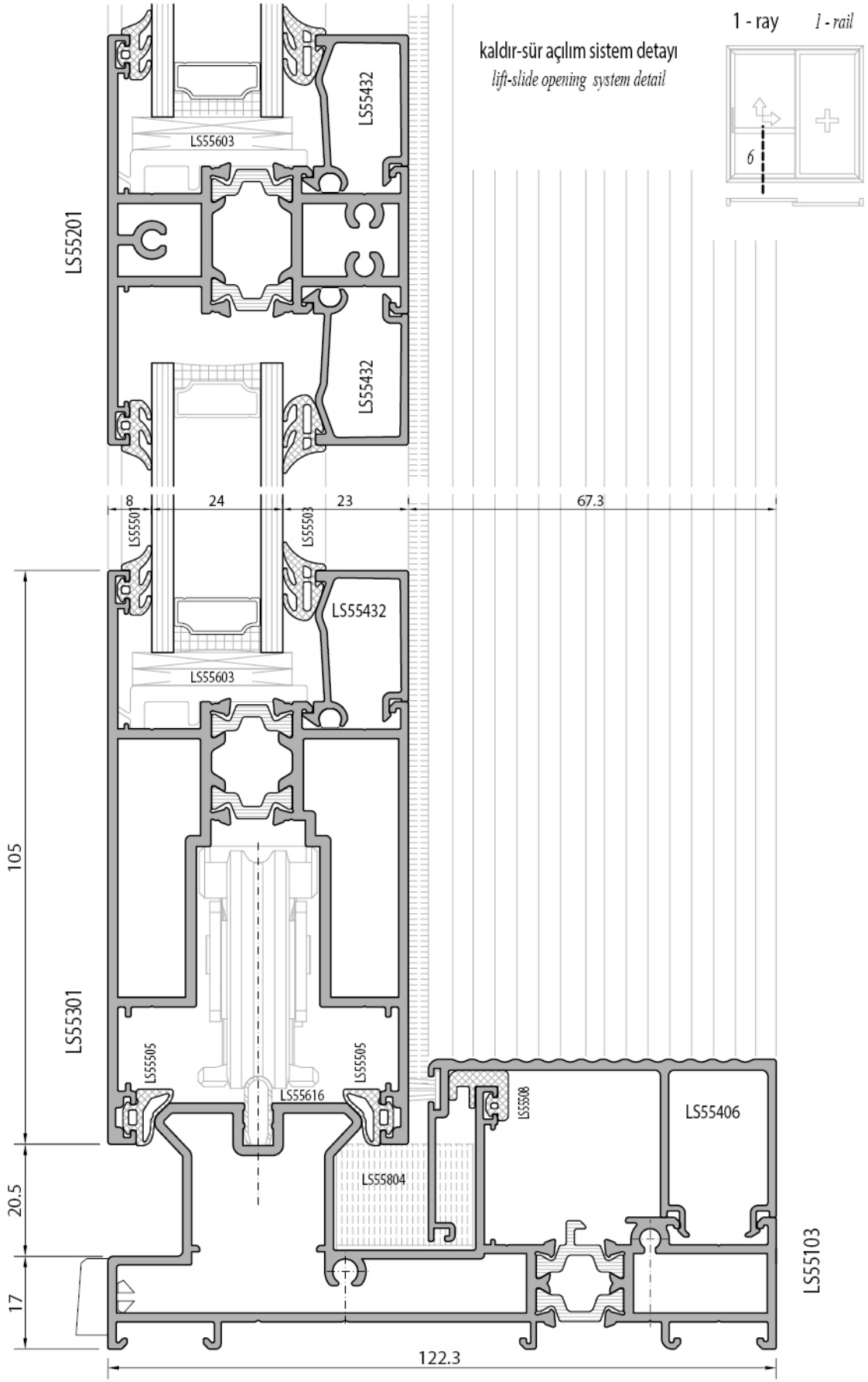
kaldır-sür açılım sistem detayı
lift-slide opening system detail
1 - ray
1 - rail
6
LS55201
LS55432
LS55603
LS55432
8
24
23
67.3
LS55501
LS55503
LS55432
LS55603
105
LS55301
LS55505
LS55505
LS55616
LS55804
LS55508
LS55406
20.5
17
LS55103
122.3

kaldır-sür açılım sistem detayı
lift-slide opening system detail

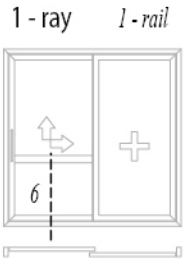

klasik sürme açılım sistem detayı
classical sliding opening system detail

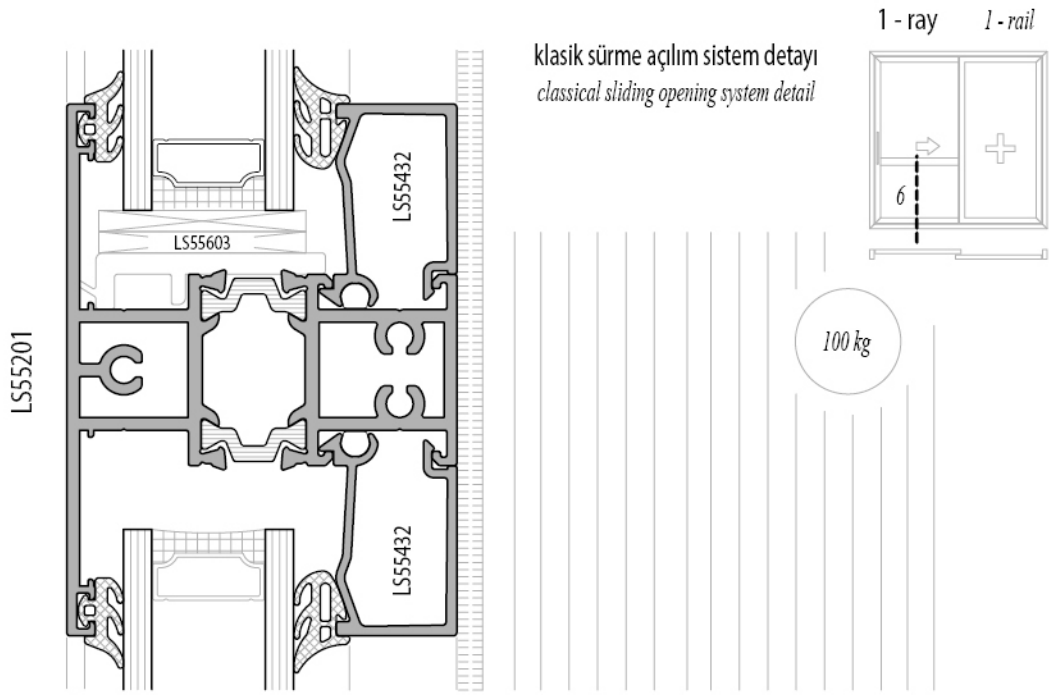

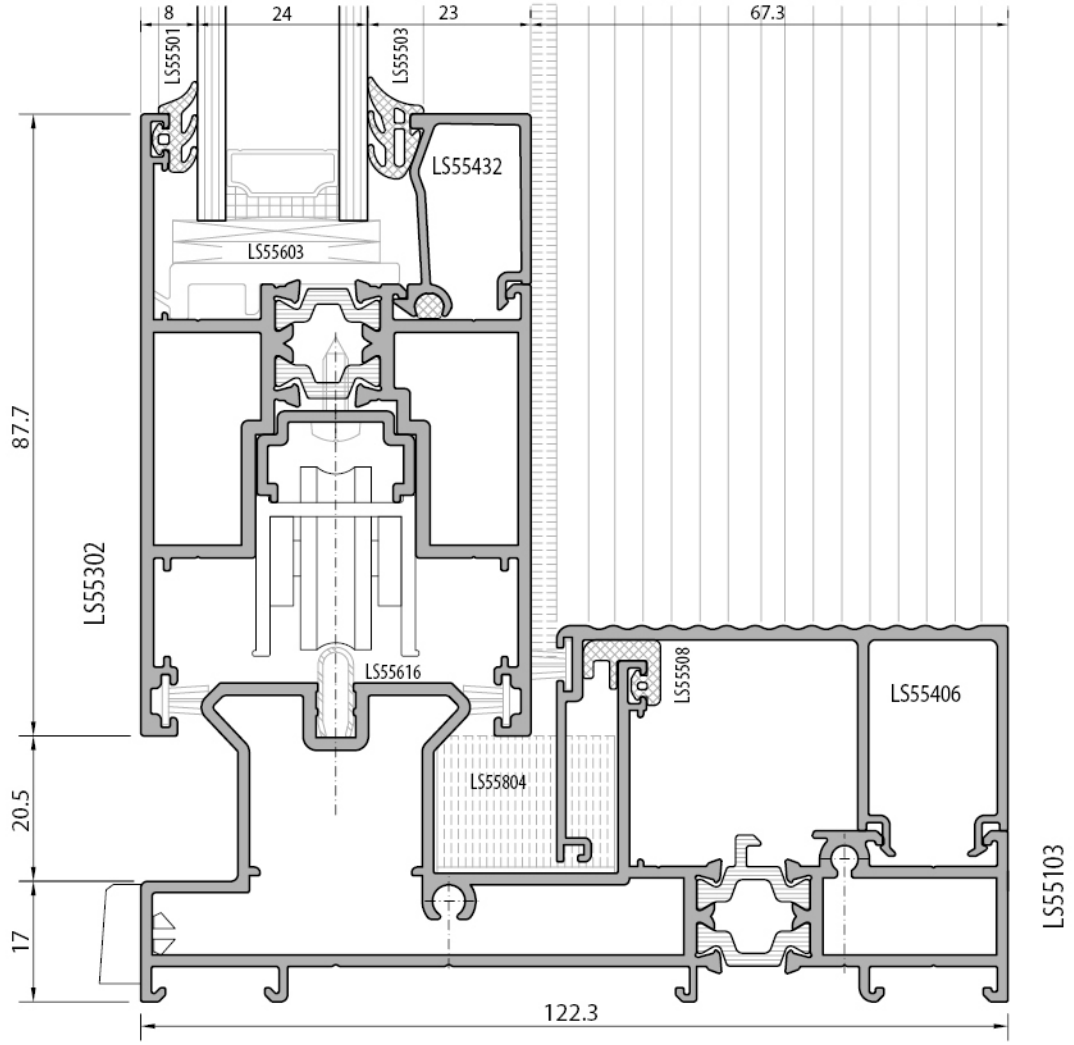

kaldır-sür açılım sistem detayı
lift-slide opening system detail

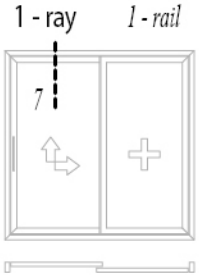

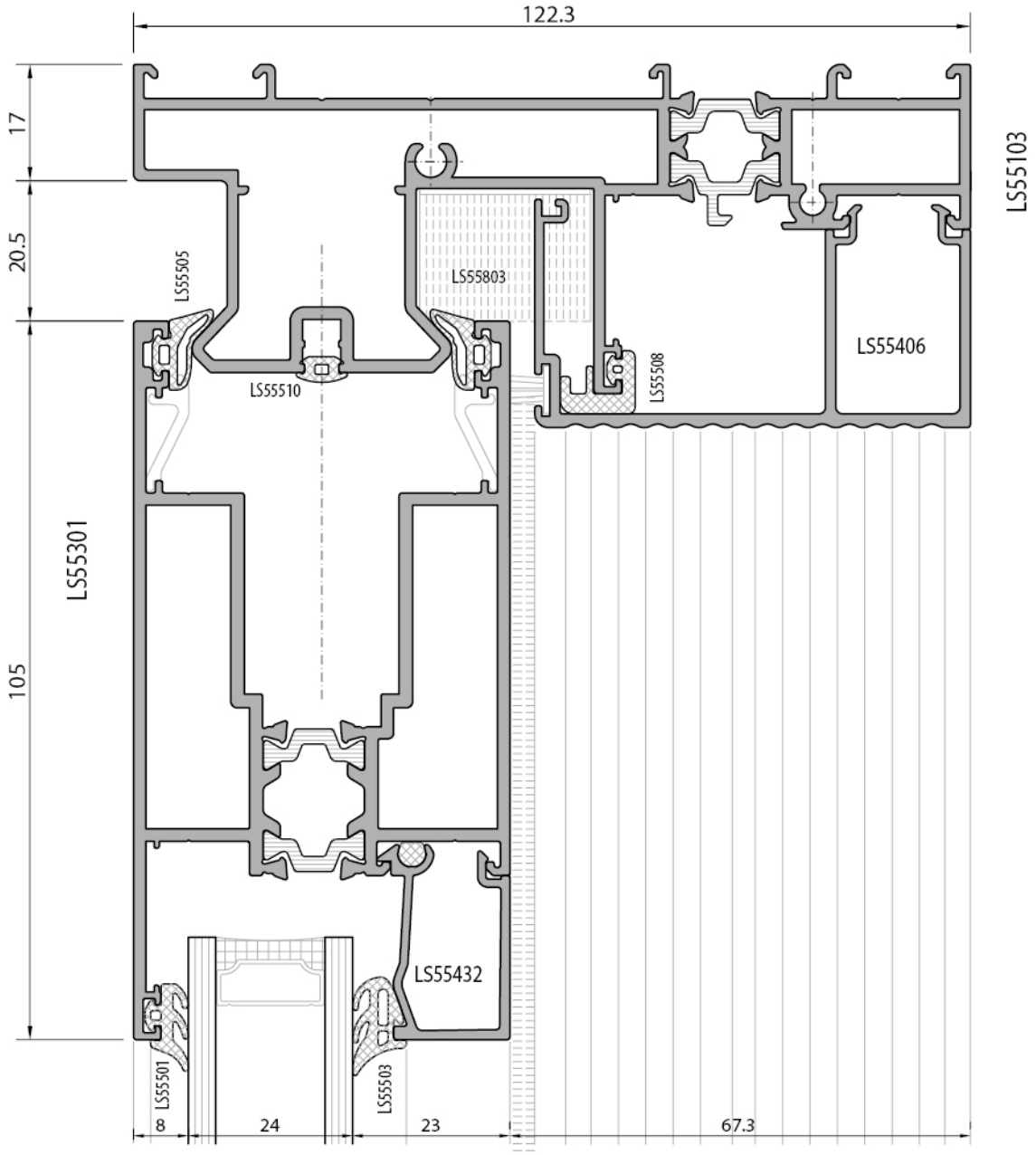

klasik sürme açılım sistem detayı
classical sliding opening system detail

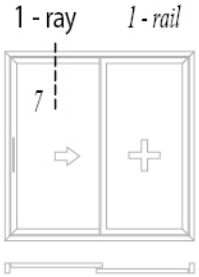

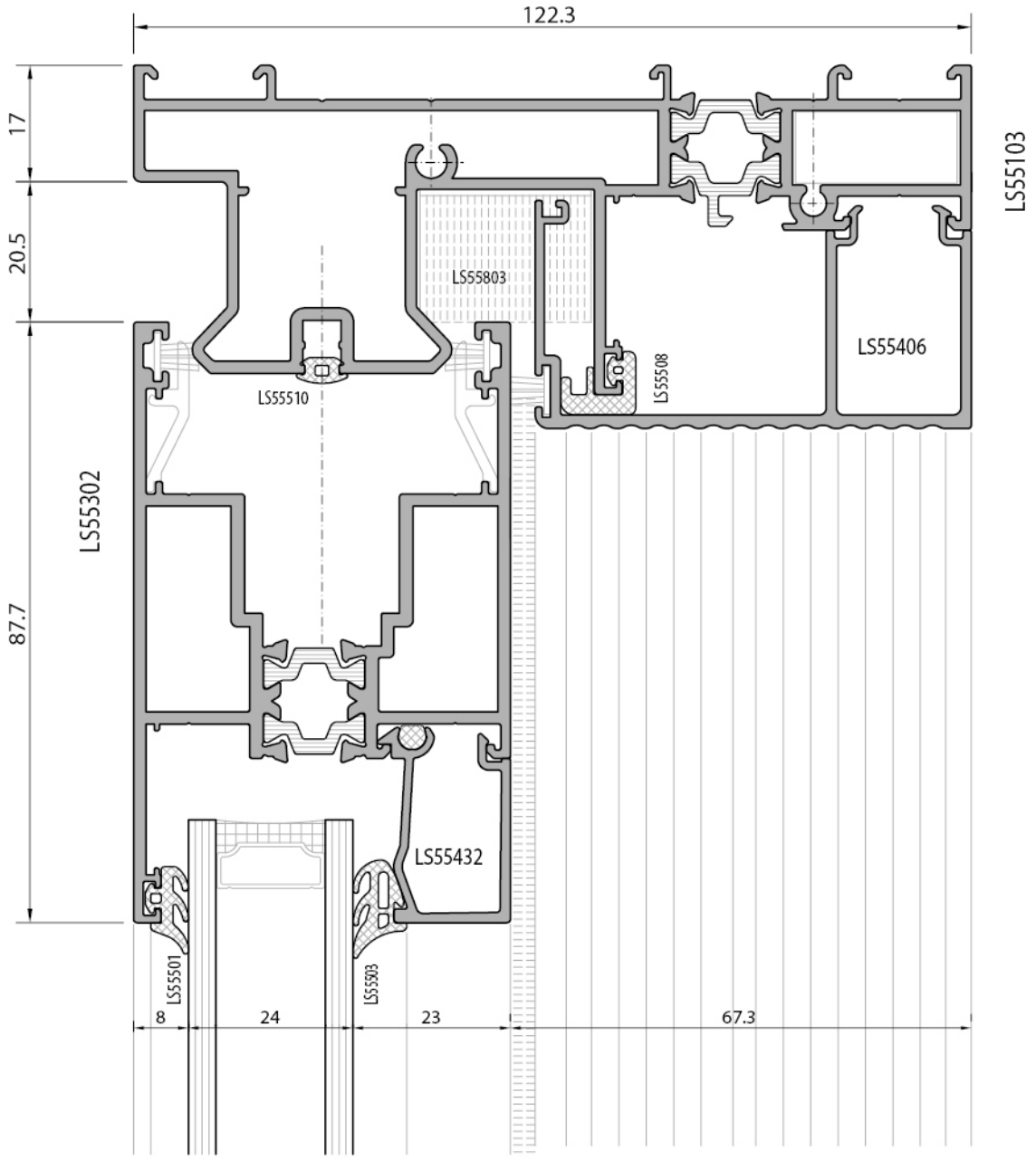

1 - ray *1 - rail*

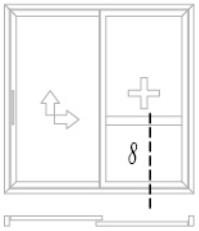

kaldır-sür açılım sistem detayı
lift-slide opening system detail

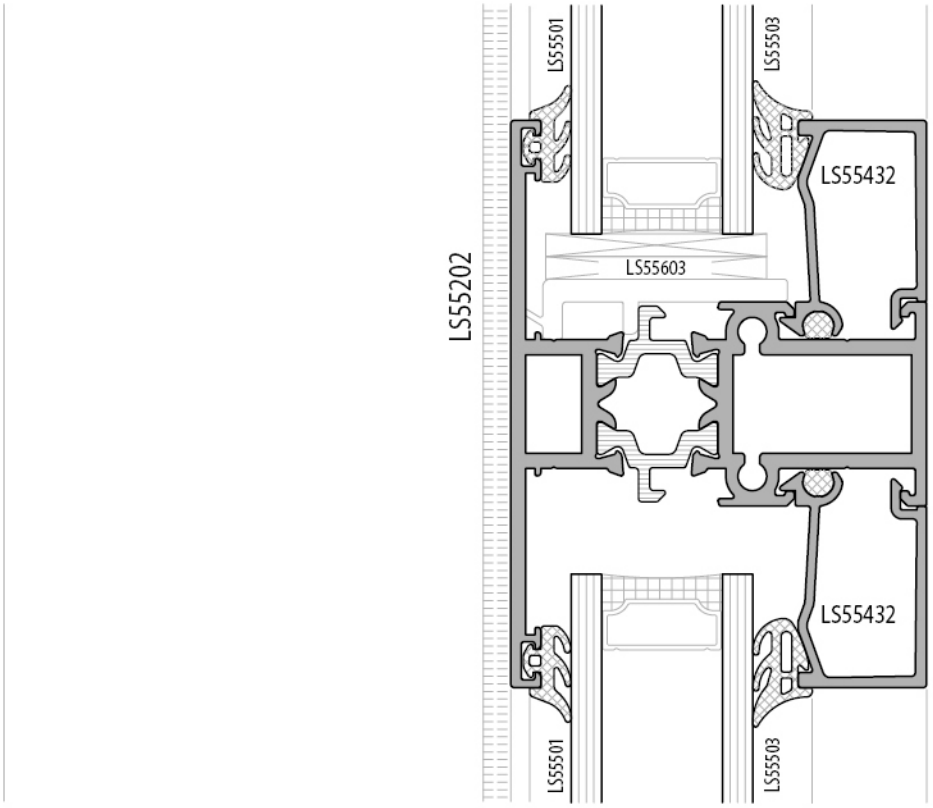

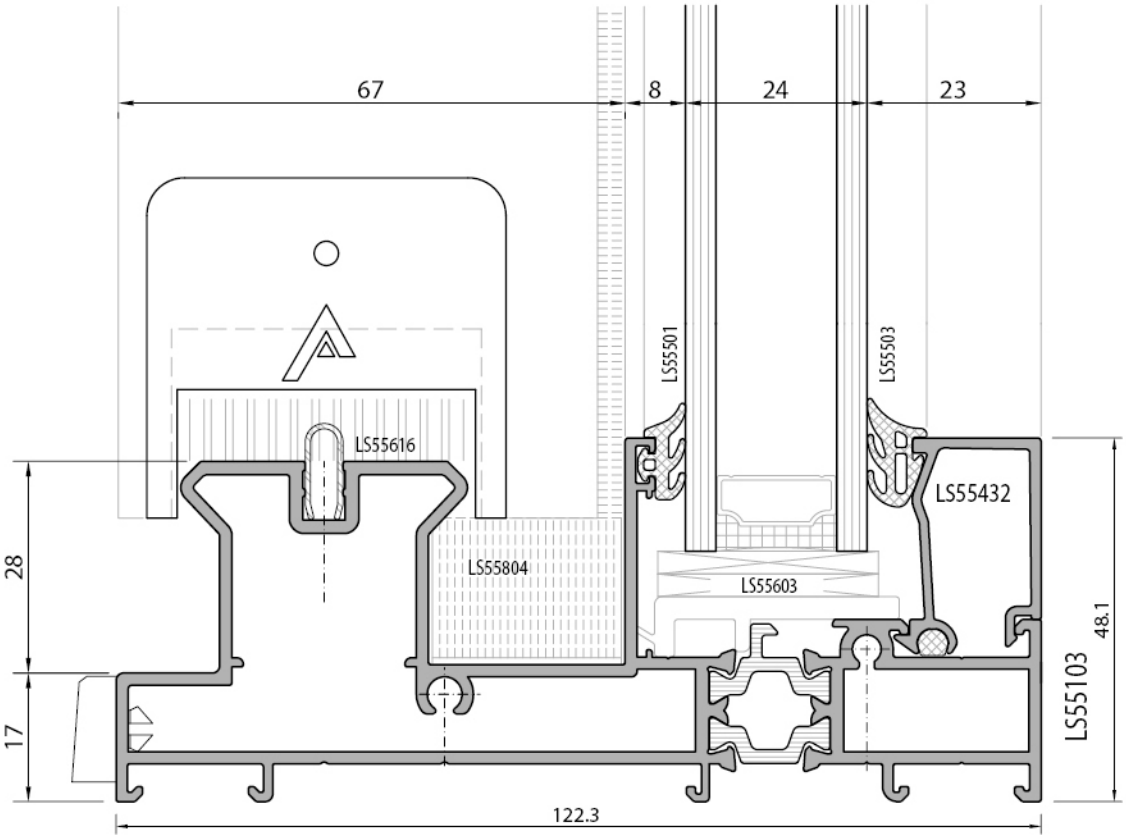

kaldır-sür açılım sistem detayı
lift-slide opening system detail

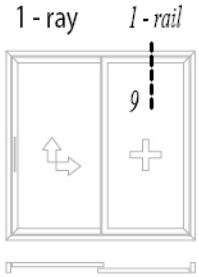

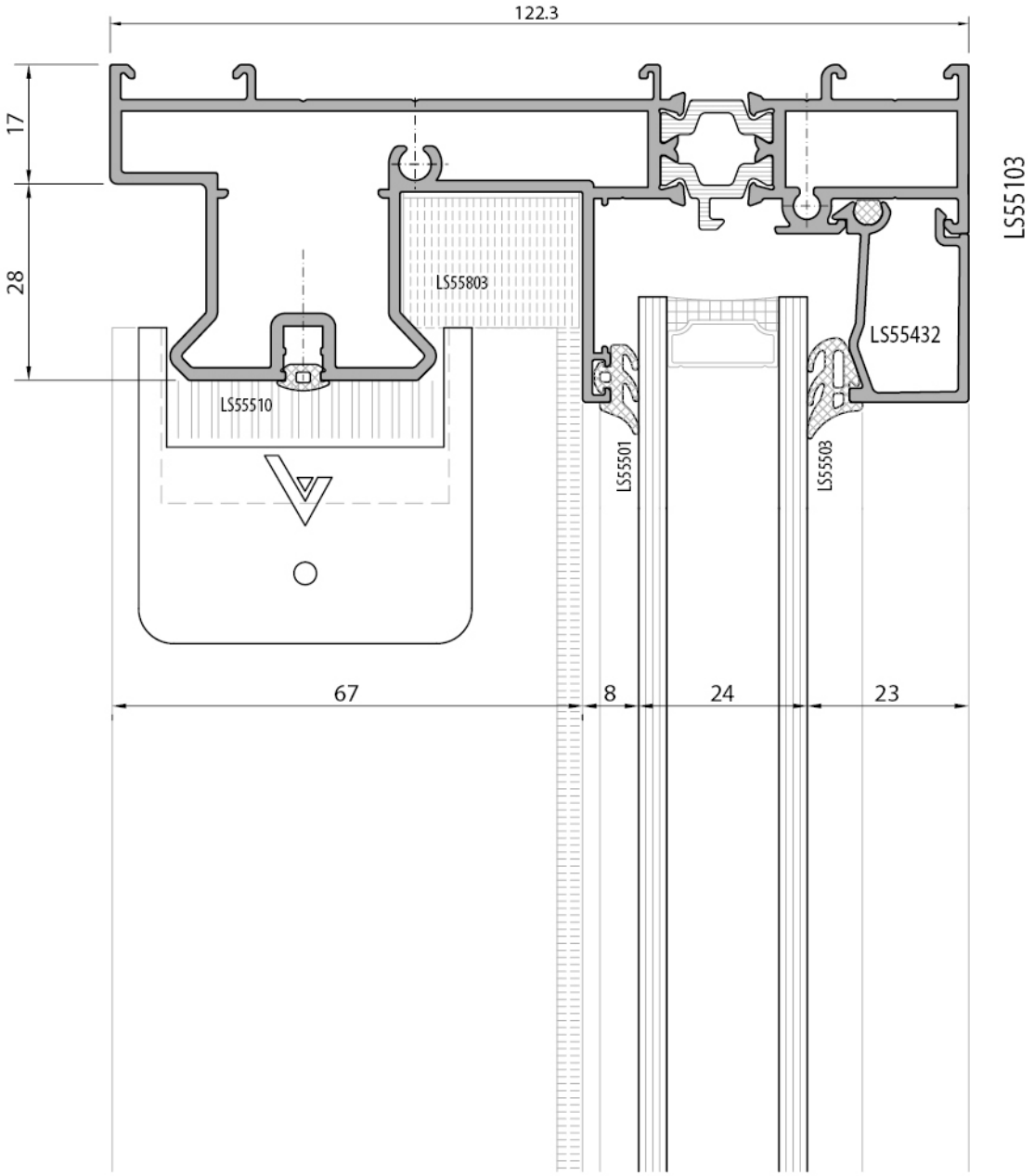

kaldır-sür açılım sistem detayı
lift-slide opening system detail

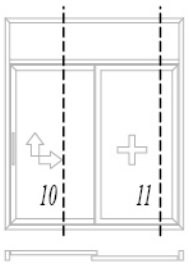

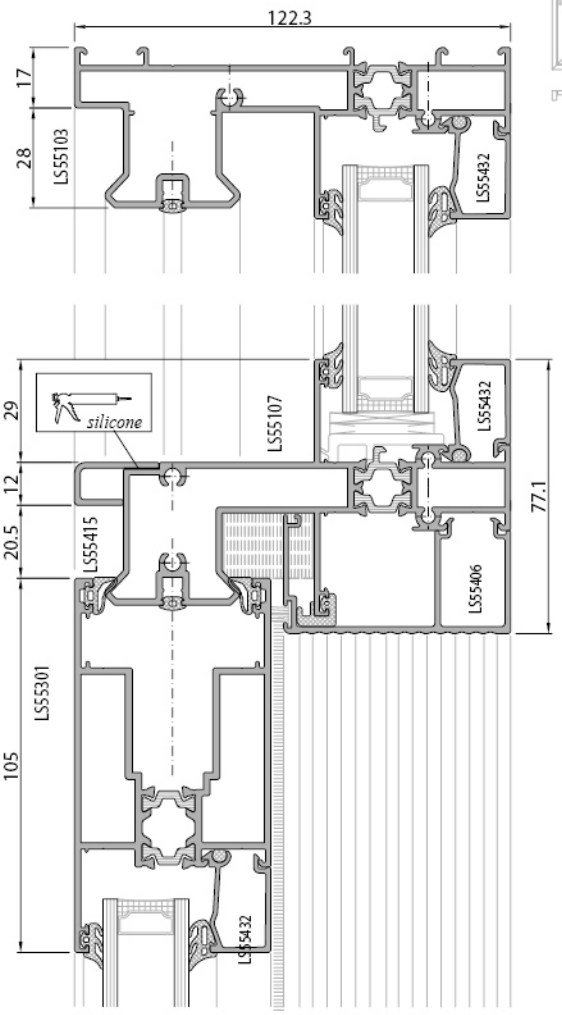

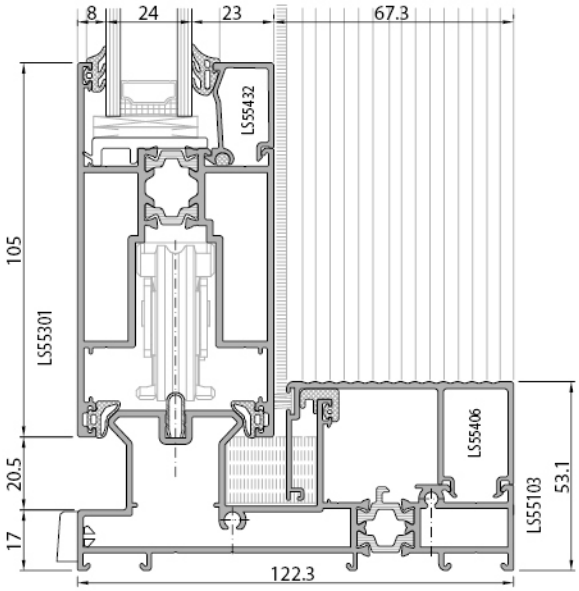

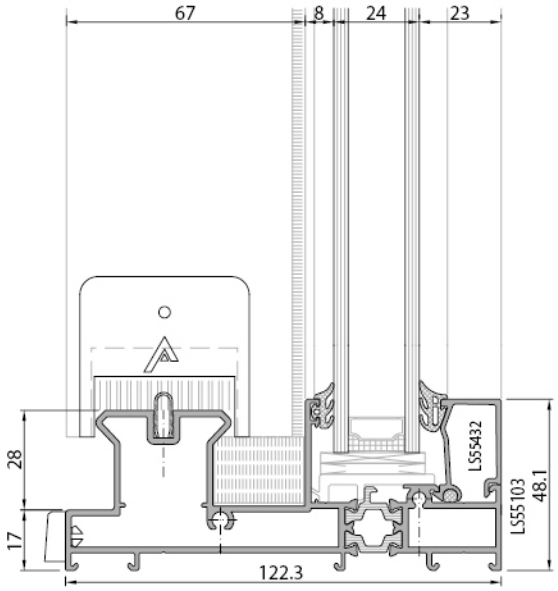

KALDIR-SÜR AÇILIM

Lift-slide fittings / 300 KG

LS55702

LIFT-SLIDE OPENING

1 - ray 1 - rail

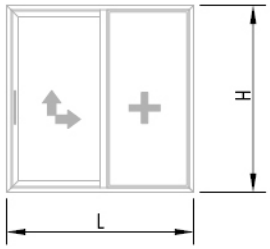

İmalat ve Kesim Planı
Cutting Dimensions

Sürme Eni	*: L*	
Sürme Yüksekliği	*: H*	
KanatEni	*: KL*	*L/2+ 60*
Kanat Yüksekliği	*: KH*	*H - 75*
Kanat Cam Eni	*: KCL*	*L/2 - 120*
Kanat Cam Yük	*: KCH*	*H - 255*
Sabit Cam Eni	*: SCL*	*L/2 - 120*
Sabit Cam Yüksekliği	*: SCH*	*H - 66*
Kanat Çıta Eni	*: K.Cıta L*	*L/2 - 102*
Kanat Çıta Yük.	*: K.Cıta H*	*H - 284*
Sabit Çıta Eni	*: S.Cıta L*	*L/2 - 102*
Sabit Çıta Yük.	*: S.Cıta H*	*H - 96*
Adaptör Çıta Eni	*:*	*L/2 - 3*
Adaptör Çıta H	*:*	*H - 106*
Kenet Profili H	*:*	*H - 75*
Orta Kayıt H	*:*	*H - 48*

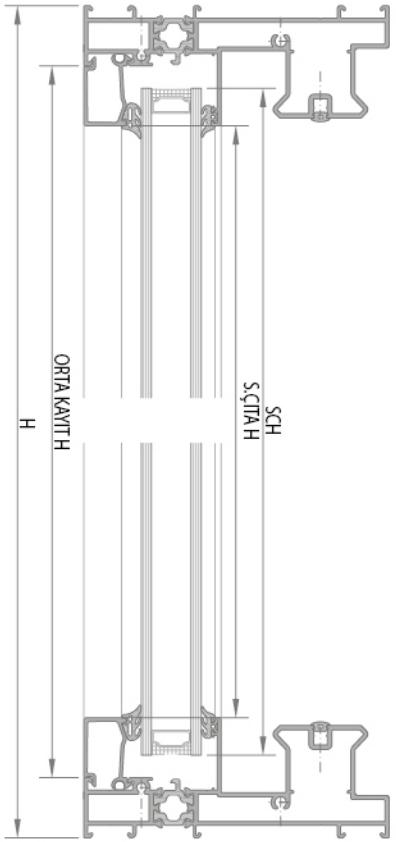

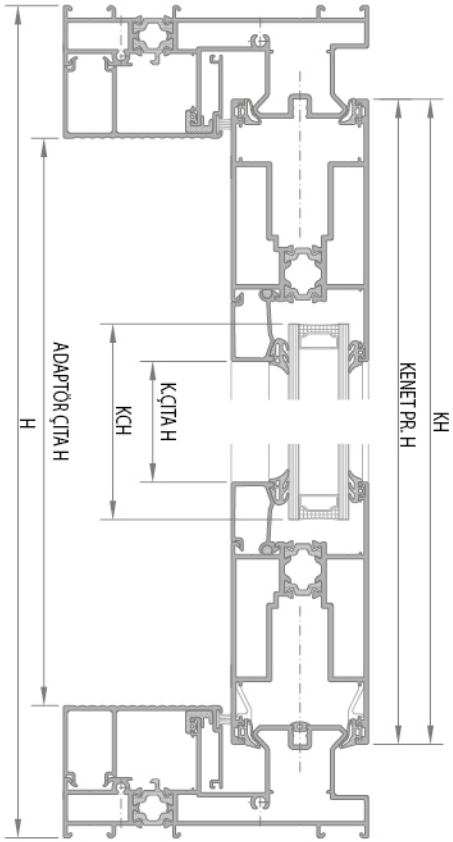

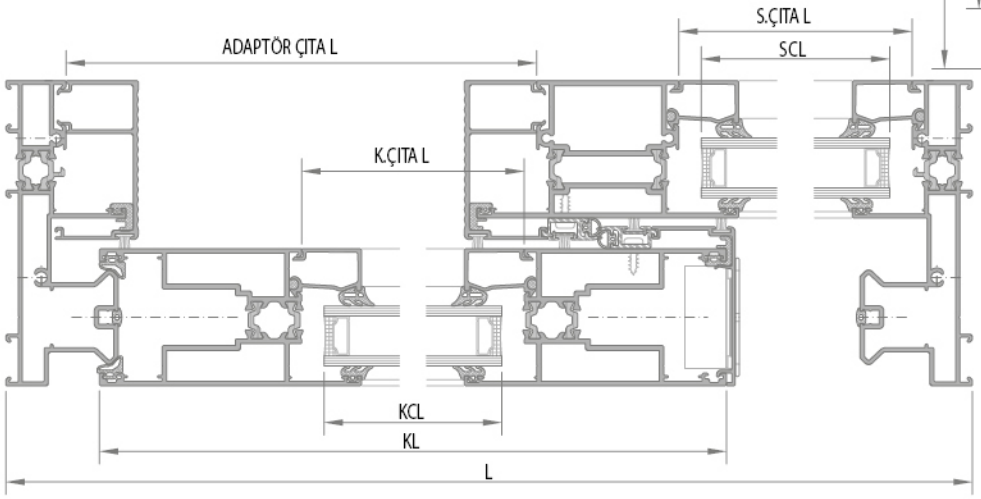

* Hesap yöntemi camların eşit olma esasına göre yapılmıştır.
The calculation method was made on the basis of the equality of the glasses.

* Hesaplama orta kayıt profili LS55204'e göre yapılmıştır.
The calculation was made on the mullion profile LS55204.

KALDIR-SÜR AÇILIM
LIFT-SLIDE OPENING

Lift-slide fittings / 150 KG

LS55701

1 - ray 1 - rail

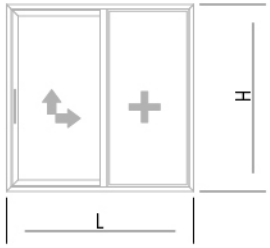

İmalat ve Kesim Planı
Cutting Dimensions

Sürme Eni	*: L*	
sürme Yüksekliği	*: H*	
KanatEni	*: KL*	*L/2+ 44*
Kanat Yüksekliği	*: KH*	*H - 75*
Kanat Cam Eni	*: KCL*	*L/3 - 102*
Kanat Cam Yük	*: KCH*	*H - 220*
Sabit Cam Eni	*: SCL*	*L/2 - 102*
Sabit Cam Yüksekliği	*: SCH*	*H - 66*
Kanat Çıta Eni	*: K.Cıta L*	*L/2 - 84*
Kanat Çıta Yük.	*: K.Cıta H*	*H - 250*
Sabit Çıta Eni	*: S.Cıta L*	*L/2 - 84*
Sabit Çıta Yük.	*: S.Cıta H*	*H - 96*
Adaptör Çıta Eni	*:*	*L/2 - 2*
Adaptör Çıta H	*:*	*H - 106*
Kenet Profili H	*:*	*H - 75*
Orta Kayıt H	*:*	*H - 48*

KLASİK SÜRME AÇILIM
CLASSICAL SLIDING OPENING

100 kg

1 - ray 1 - rail

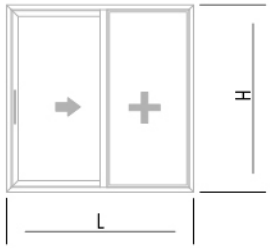

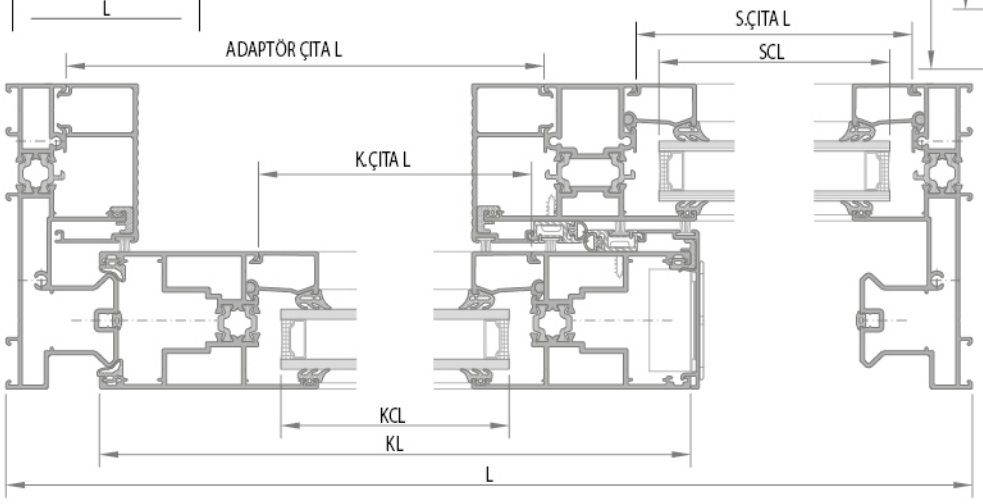

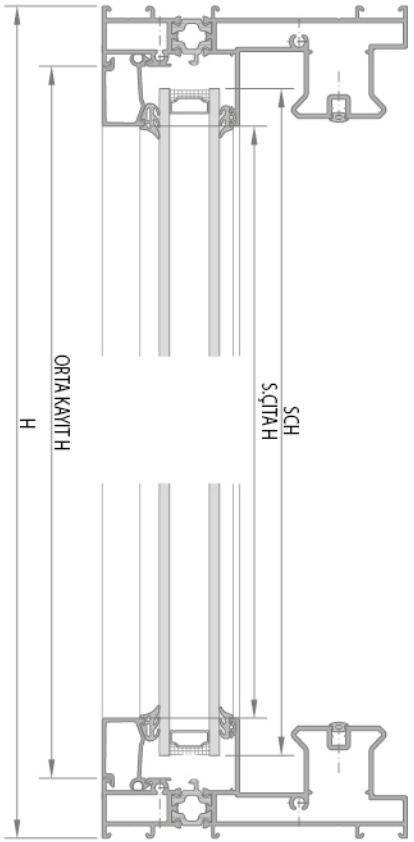

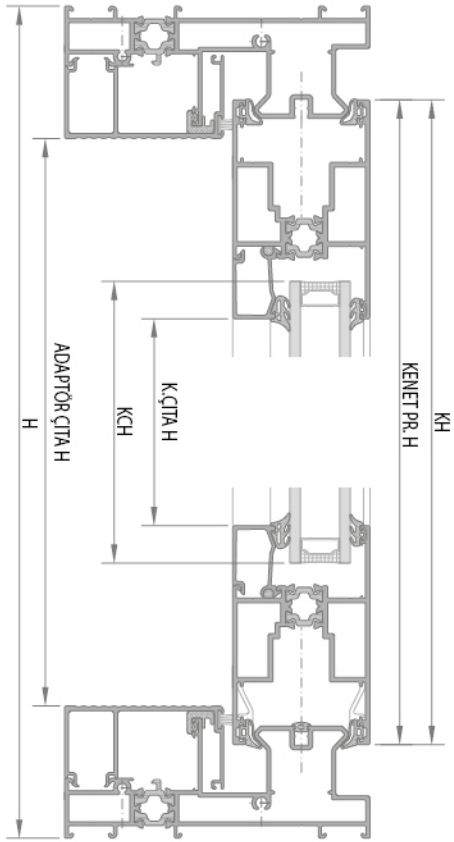

* Hesap yöntemi camların eşit olma esasına göre yapılmıştır.
The calculation method was made on the basis of the equality of the glasses.

* Hesaplama orta kayıt profili LS55204'e göre yapılmıştır.
The calculation was made on the mullion profile LS55204.

KALDIR-SÜR AÇILIM

Lift-slide fittings / 300 KG

LS55702

LIFT-SLIDE OPENING

1 - ray 1 - rail

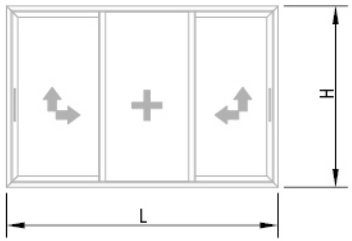

İmalat ve Kesim Planı
Cutting Dimensions

Sürme Eni	*: L*	
sürme Yüksekliği	*: H*	
KanatEni	*: KL*	*L/3+ 42*
Kanat Yüksekliği	*: KH*	*H - 75*
Kanat Cam Eni	*: KCL*	*L/3 - 138*
Kanat Cam Yük	*: KCH*	*H - 255*
Sabit Cam Eni	*: SCL*	*L/3 - 138*
Sabit Cam Yüksekliği	*: SCH*	*H - 66*
Kanat Çıta Eni	*: K.Cıta L*	*L/3 - 138*
Kanat Çıta Yük.	*: K.Cıta H*	*H - 284*
Sabit Çıta Eni	*: S.Cıta L*	*L/3 - 138*
Sabit Çıta Yük.	*: S.Cıta H*	*H - 96*
Adaptör Çıta Eni	*:*	*L/3 - 21*
Adaptör Çıta H	*:*	*H - 106*
Kenet Profili H	*:*	*H - 75*
Orta Kayıt H	*:*	*H - 48*

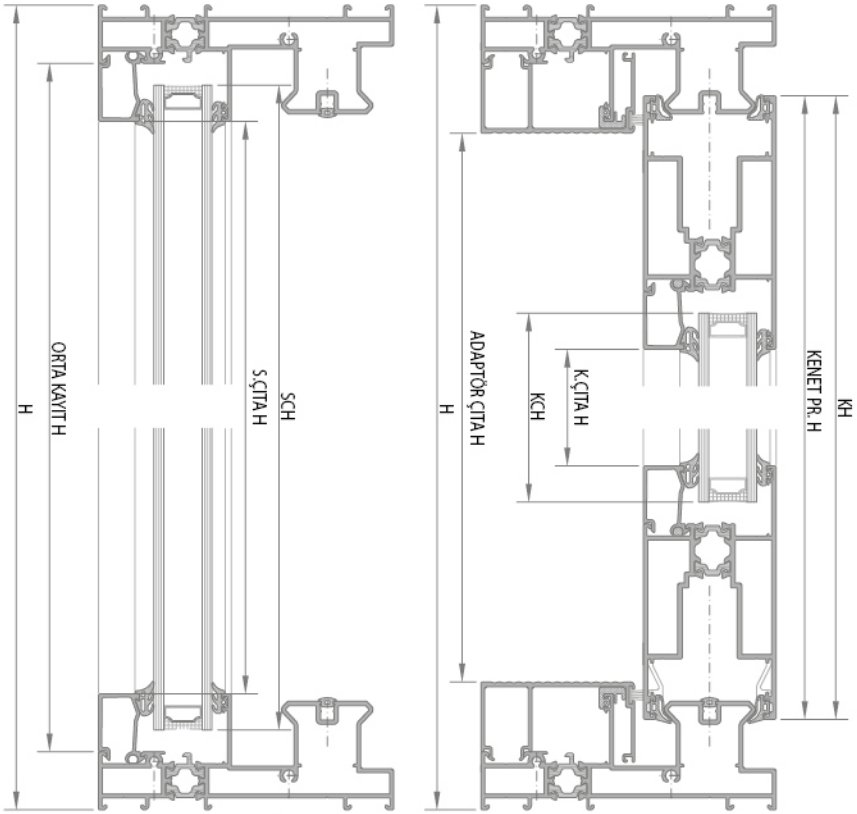

* Hesap yöntemi camların eşit olma esasına göre yapılmıştır.
The calculation method was made on the basis of the equality of the glasses.

* Hesaplama orta kayıt profili LS55204'e göre yapılmıştır.
The calculation was made on the mullion profile LS55204.

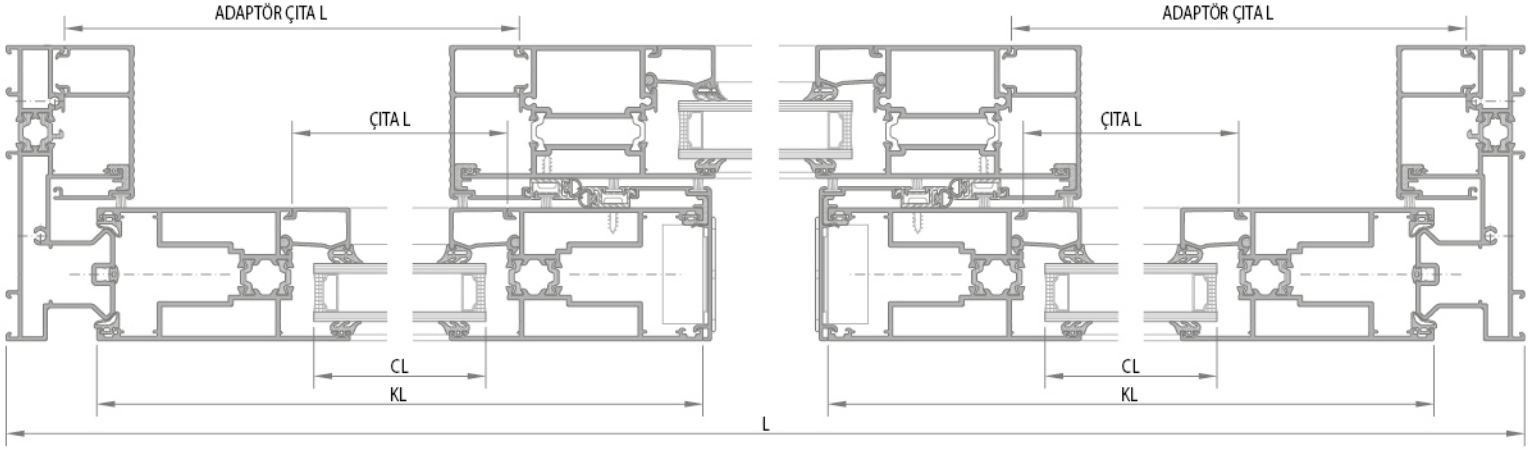

KALDIR-SÜR AÇILIM Lift-slide fittings / 150 KG LS55701

LIFT-SLIDE OPENING

1 - ray 1 - rail

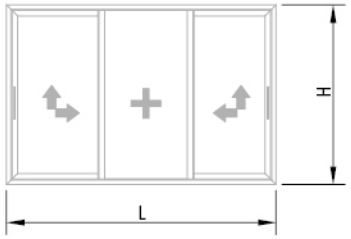

KLASİK SÜRME AÇILIM 100 kg

CLASSICAL SLIDING OPENING

1 - ray 1 - rail

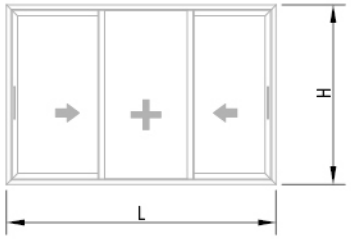

İmalat ve Kesim Planı
Cutting Dimensions

Sürme Eni	*: L*	
sürme Yüksekliği	*: H*	
KanatEni	*: KL*	*L/3+ 32*
Kanat Yüksekliği	*: KH*	*H - 75*
Kanat Cam Eni	*: KCL*	*L/3 - 113*
Kanat Cam Yük	*: KCH*	*H - 220*
Sabit Cam Eni	*: SCL*	*L/3 - 113*
Sabit Cam Yüksekliği	*: SCH*	*H - 66*
Kanat Çıta Eni	*: K.Cıta L*	*L/3 - 95*
Kanat Çıta Yük.	*: K.Cıta H*	*H - 250*
Sabit Çıta Eni	*: S.Cıta L*	*L/3 - 95*
Sabit Çıta Yük.	*: S.Cıta H*	*H - 96*
Adaptör Çıta Eni	*:*	*L/3 - 13*
Adaptör Çıta H	*:*	*H - 106*
Kenet Profili H	*:*	*H - 75*
Orta Kayıt H	*:*	*H - 48*

* Hesap yöntemi camların eşit olma esasına göre yapılmıştır.
The calculation method was made on the basis of the equality of the glasses.

* Hesaplama orta kayıt profili LS55203'e göre yapılmıştır.
The calculation was made on the mullion profile LS55203.

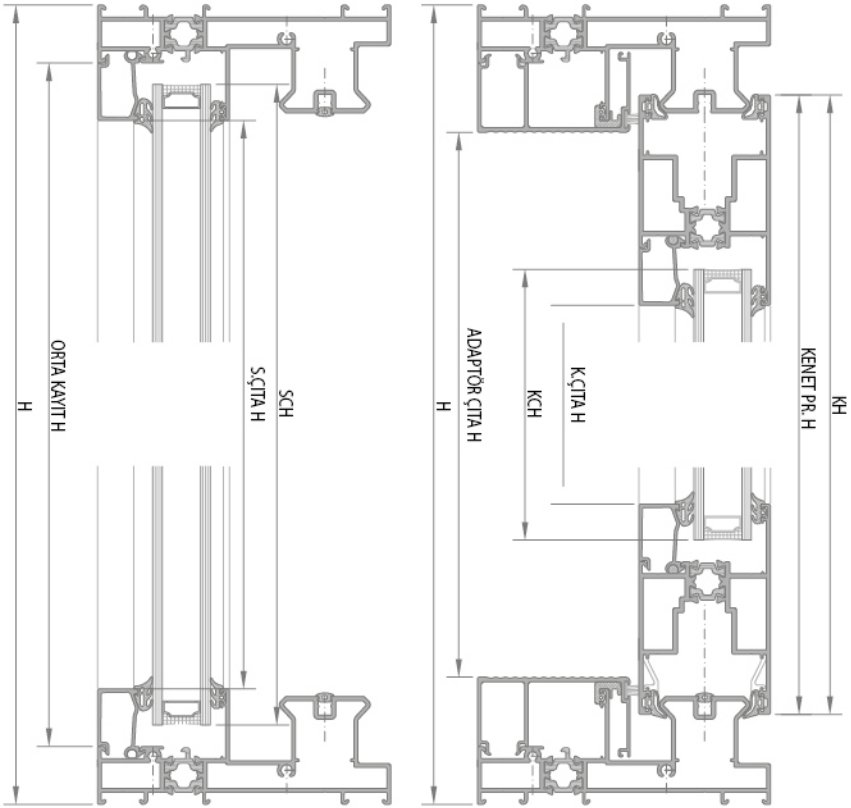

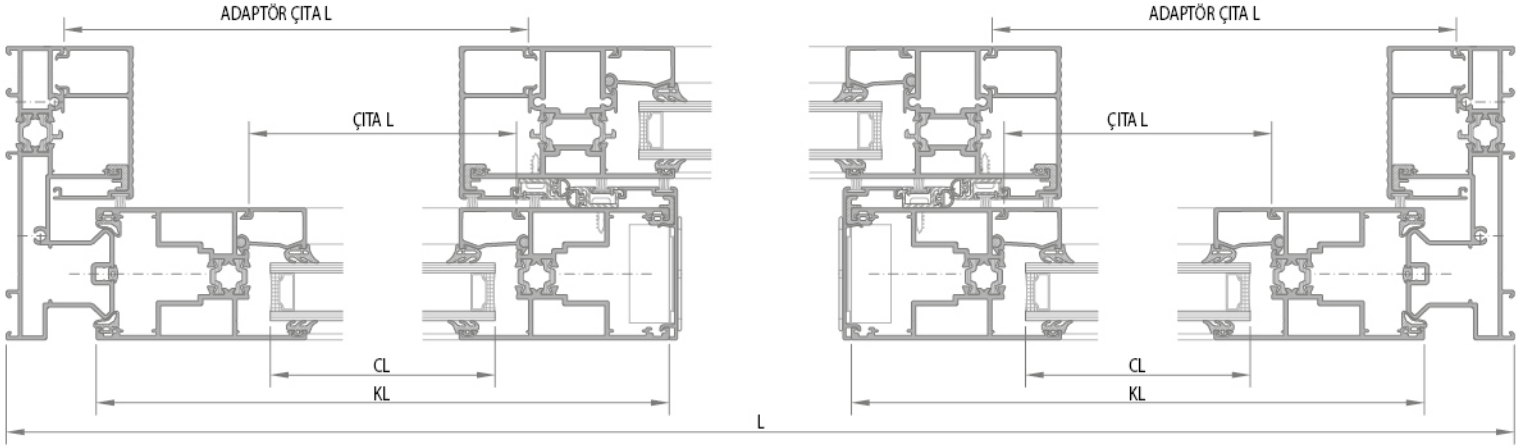

KALDIR-SÜR AÇILIM

LIFT-SLIDE OPENING

Lift-slide fittings / 300 KG

LS55702

1 - ray 1 - rail

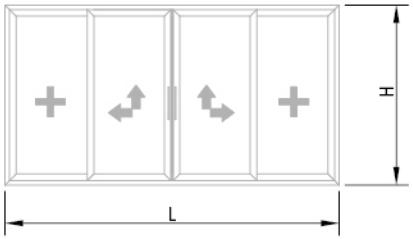

İmalat ve Kesim Planı
Cutting Dimensions

Sürme Eni	*: L*	
sürme Yüksekliği	*: H*	
KanatEni	*: KL*	*L/4+ 77*
Kanat Yüksekliği	*: KH*	*H - 75*
Kanat Cam Eni	*: KCL*	*L/4 - 103*
Kanat Cam Yük	*: KCH*	*H - 255*
Sabit Cam Eni	*: SCL*	*L/4 - 103*
Sabit Cam Yüksekliği	*: SCH*	*H - 66*
Kanat Çıta Eni	*: K.Cıta L*	*L/4 - 85*
Kanat Çıta Yük.	*: K.Cıta H*	*H - 284*
Sabit Çıta Eni	*: S.Cıta L*	*L/4 - 85*
Sabit Çıta Yük.	*: S.Cıta H*	*H - 96*
Adaptör Çıta Eni	*:*	*(2/KL+8) - 152*
Adaptör Çıta H	*:*	*H - 106*
Kenet Profili H	*:*	*H - 75*
Orta Kayıt H	*:*	*H - 48*
Kanat Birl. Adap. H	*:*	*H - 116*

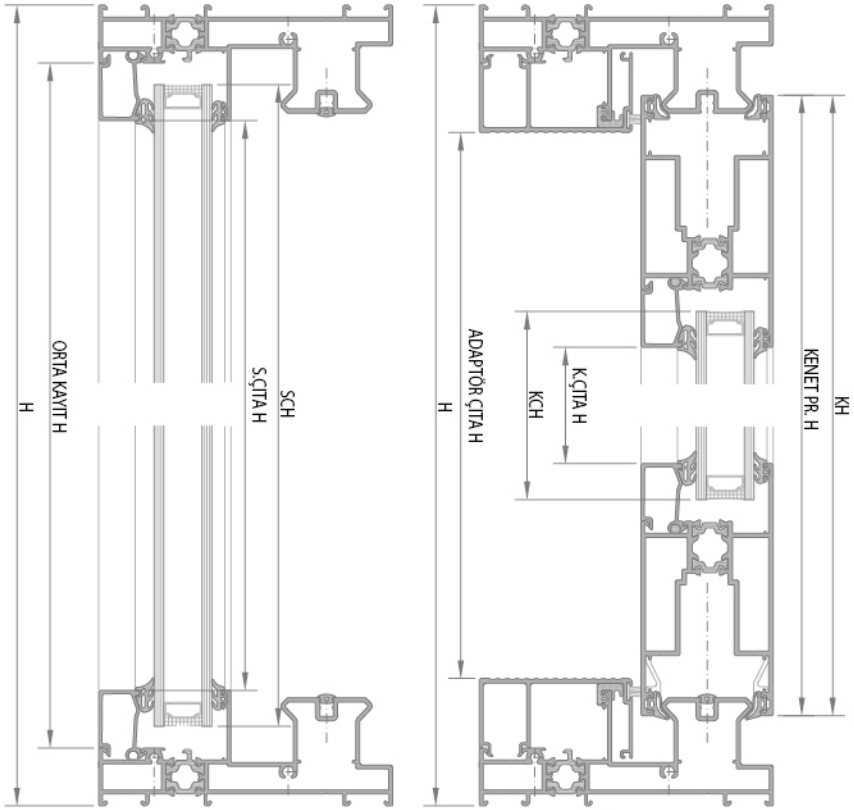

* Hesap yöntemi camların eşit olma esasına göre yapılmıştır.
The calculation method was made on the basis of the equality of the glasses.

* Hesaplama orta kayıt profili LS55203'e göre yapılmıştır.
The calculation was made on the mullion profile LS55203.

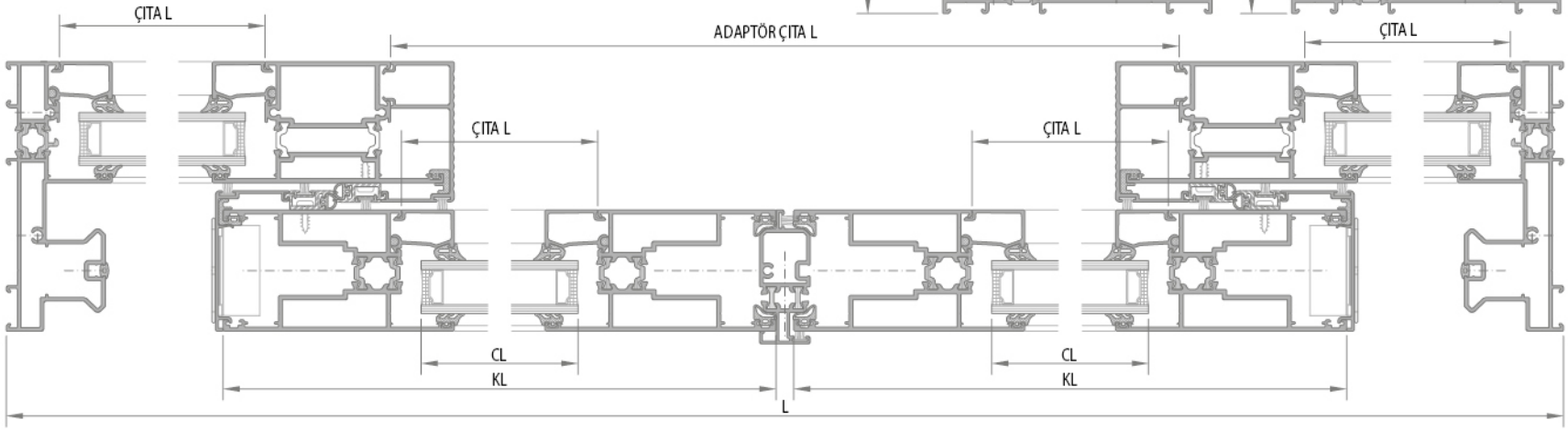

KALDIR-SÜR AÇILIM

Lift-slide fittings / 150 KG

LS55701

LIFT-SLIDE OPENING

1 - ray 1 - rail

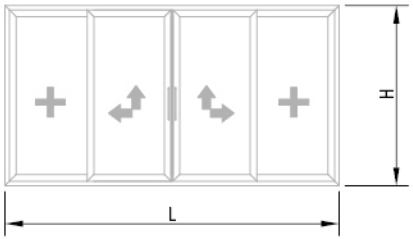

KLASİK SÜRME AÇILIM

100 kg

CLASSICAL SLIDING OPENING

1 - ray 1 - rail

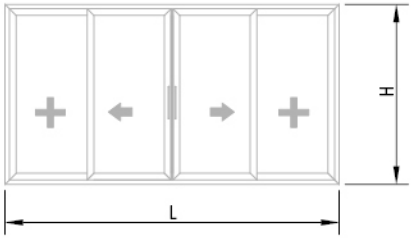

İmalat ve Kesim Planı

Cutting Dimensions

Sürme Eni	*: L*	
sürme Yüksekliği	*: H*	
KanatEni	*: KL*	*L/4+ 60*
Kanat Yüksekliği	*: KH*	*H - 75*
Kanat Cam Eni	*: KCL*	*L/4 - 85*
Kanat Cam Yük	*: KCH*	*H - 220*
Sabit Cam Eni	*: SCL*	*L/4 - 67*
Sabit Cam Yüksekliği	*: SCH*	*H - 66*
Kanat Çıta Eni	*: K.Cıta L*	*L/4 - 67*
Kanat Çıta Yük.	*: K.Cıta H*	*H - 250*
Sabit Çıta Eni	*: S.Cıta L*	*L/4 - 67*
Sabit Çıta Yük.	*: S.Cıta H*	*H - 96*
Adaptör Çıta Eni	*:*	*(2/KL+8) - 117*
Adaptör Çıta H	*:*	*H - 106*
Kenet Profili H	*:*	*H - 75*
Orta Kayıt H	*:*	*H - 48*
Kanat Birl. Adap. H	*:*	*H - 116*

* Hesap yöntemi camların eşit olma esasına göre yapılmıştır.
The calculation method was made on the basis of the equality of the glasses.

* Hesaplama orta kayıt profili LS55203'e göre yapılmıştır.
The calculation was made on the mullion profile LS55203.

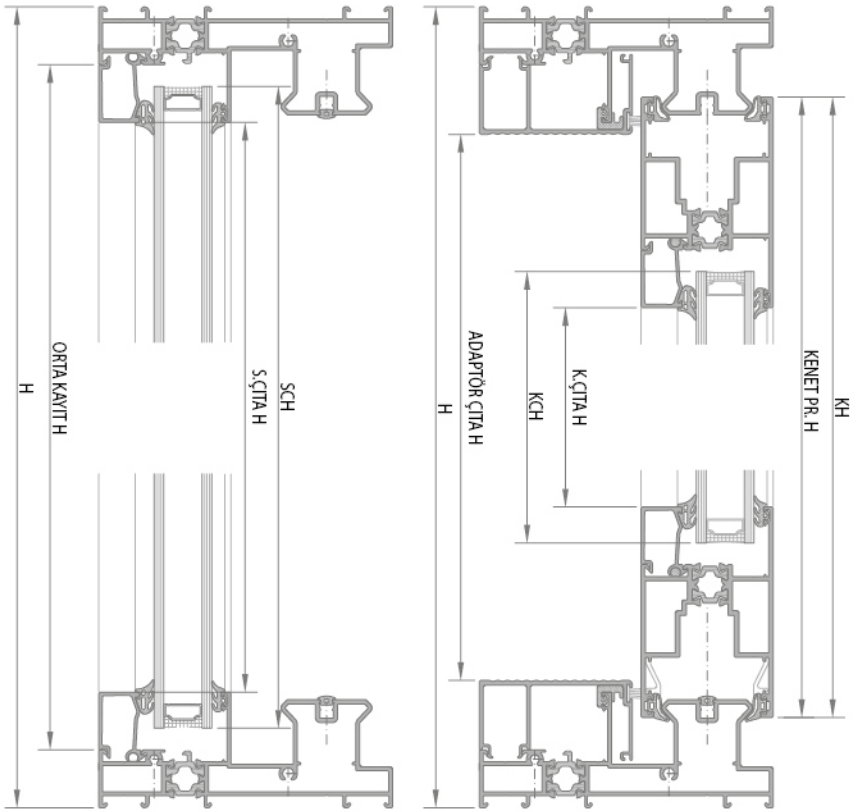

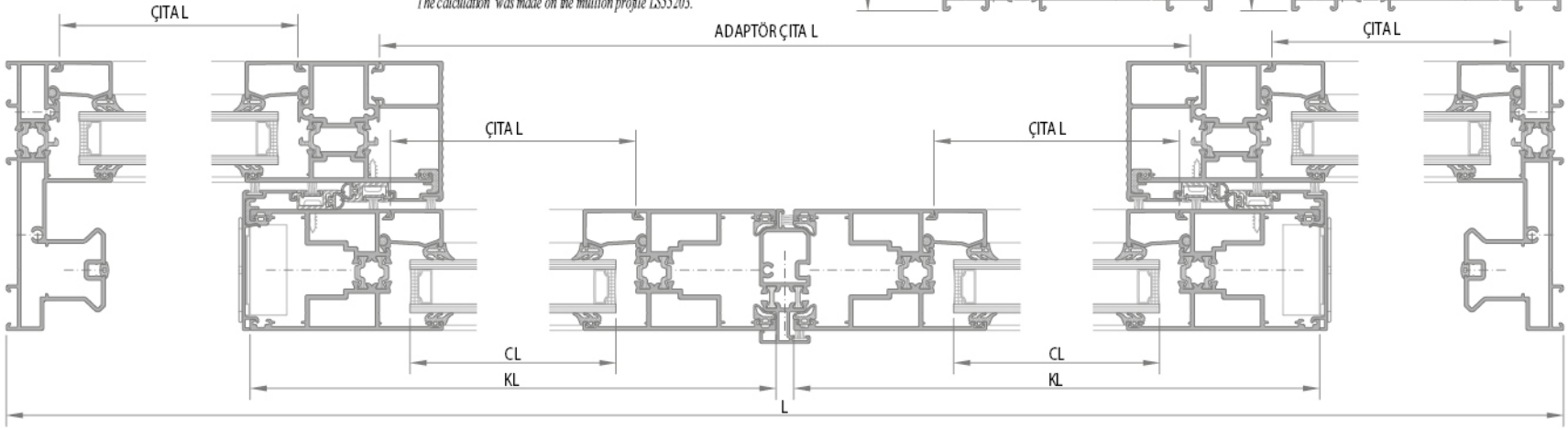

2 - RAY PROFİL SİSTEMİ
2 - RAIL PROFILE SYSTEM

KALDIR-SÜR AÇILIM TİPLERİ
LIFT-SLIDE OPENING TYPES

2 - ray 2 - rail







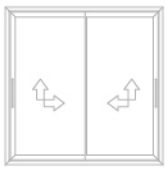

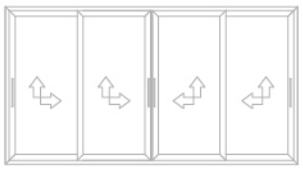

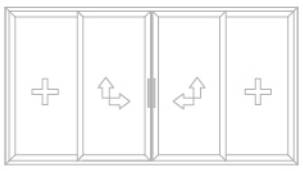



KLASİK SÜRME AÇILIM TİPLERİ
CLASSICAL SLIDING OPENING TYPES

2 - ray 2 - rail





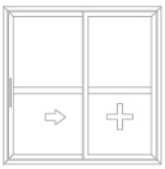



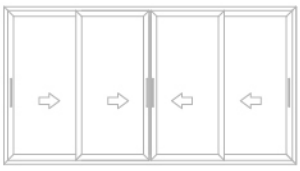

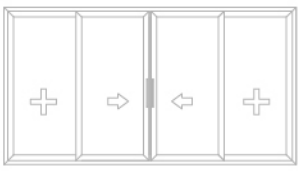

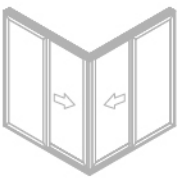

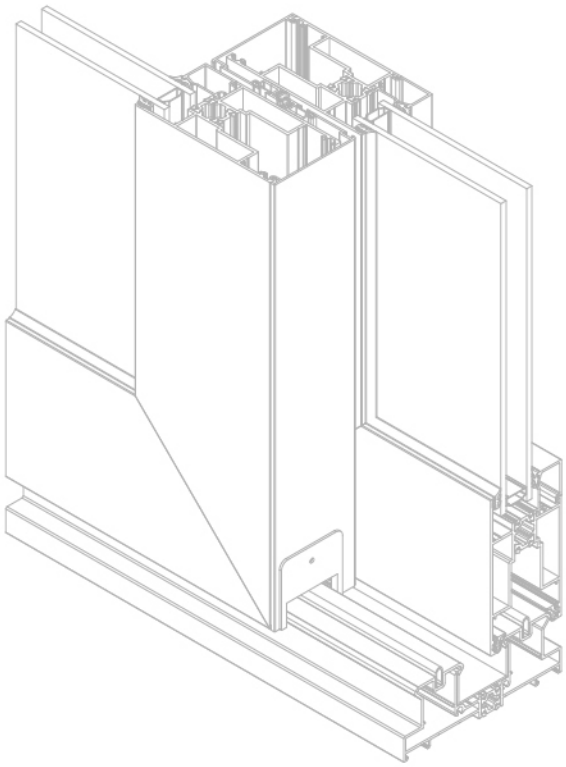

kaldır-sür açılım sistem detayı
lift-slide opening system detail

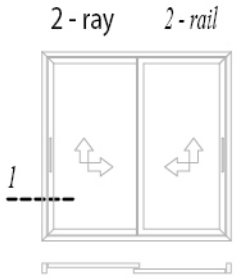

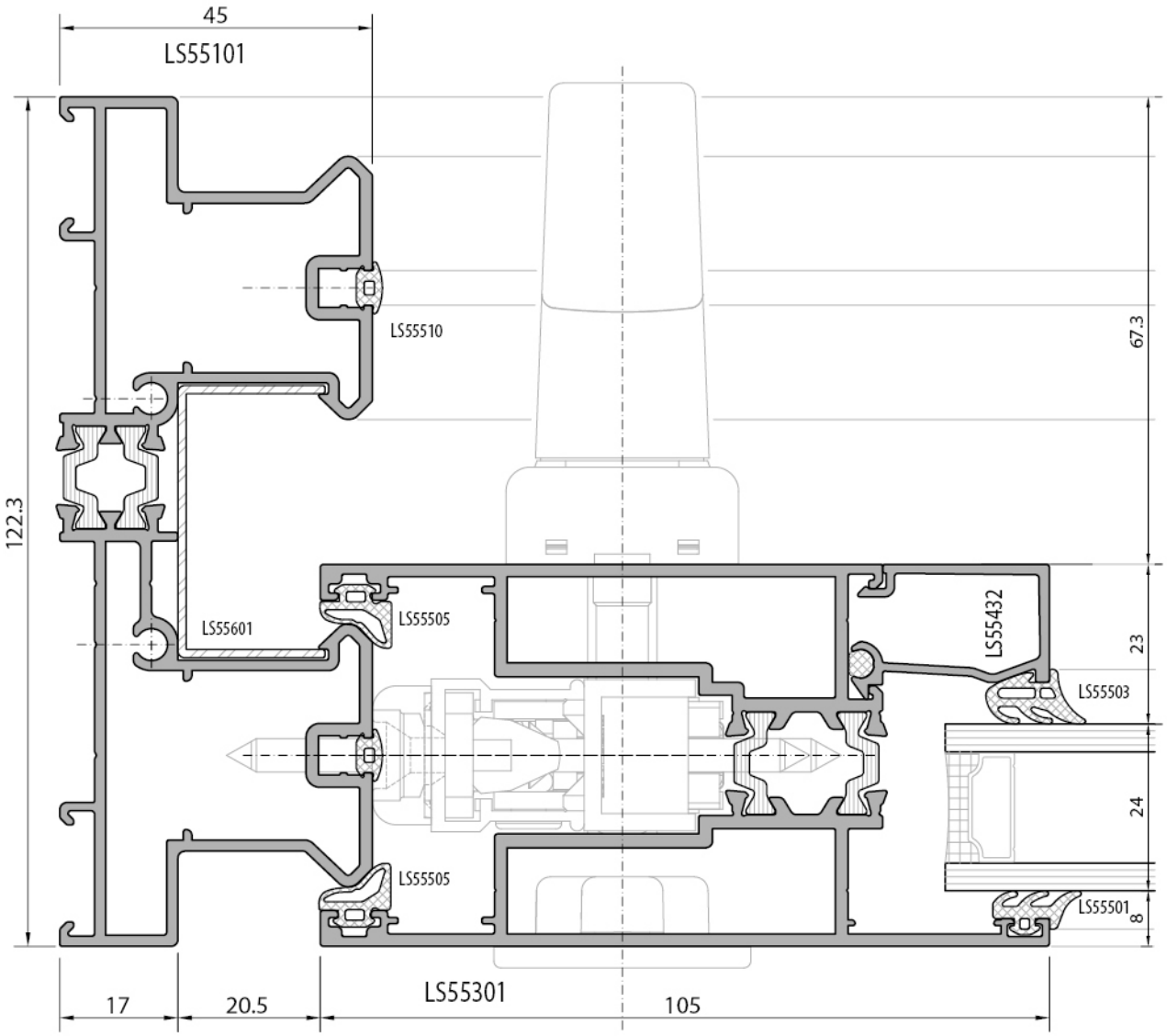

kaldır-sür açılım sistem detayı
lift-slide opening system detail

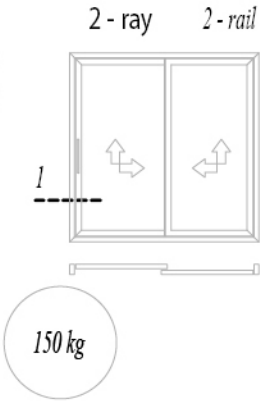

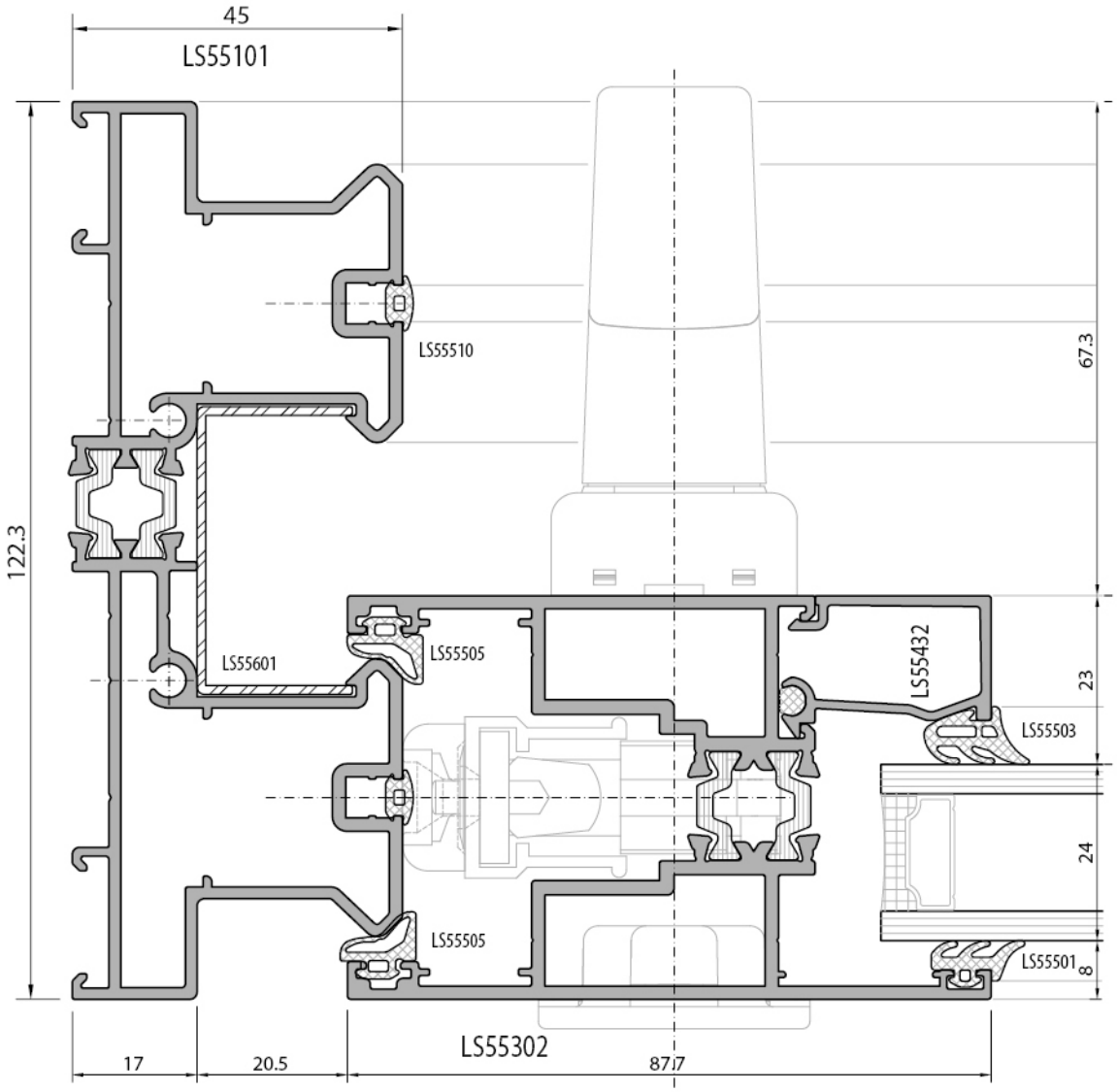

klasik sürme açılım sistem detayı
classical sliding opening system detail

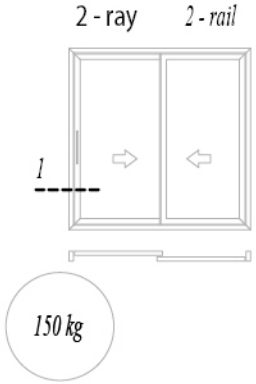

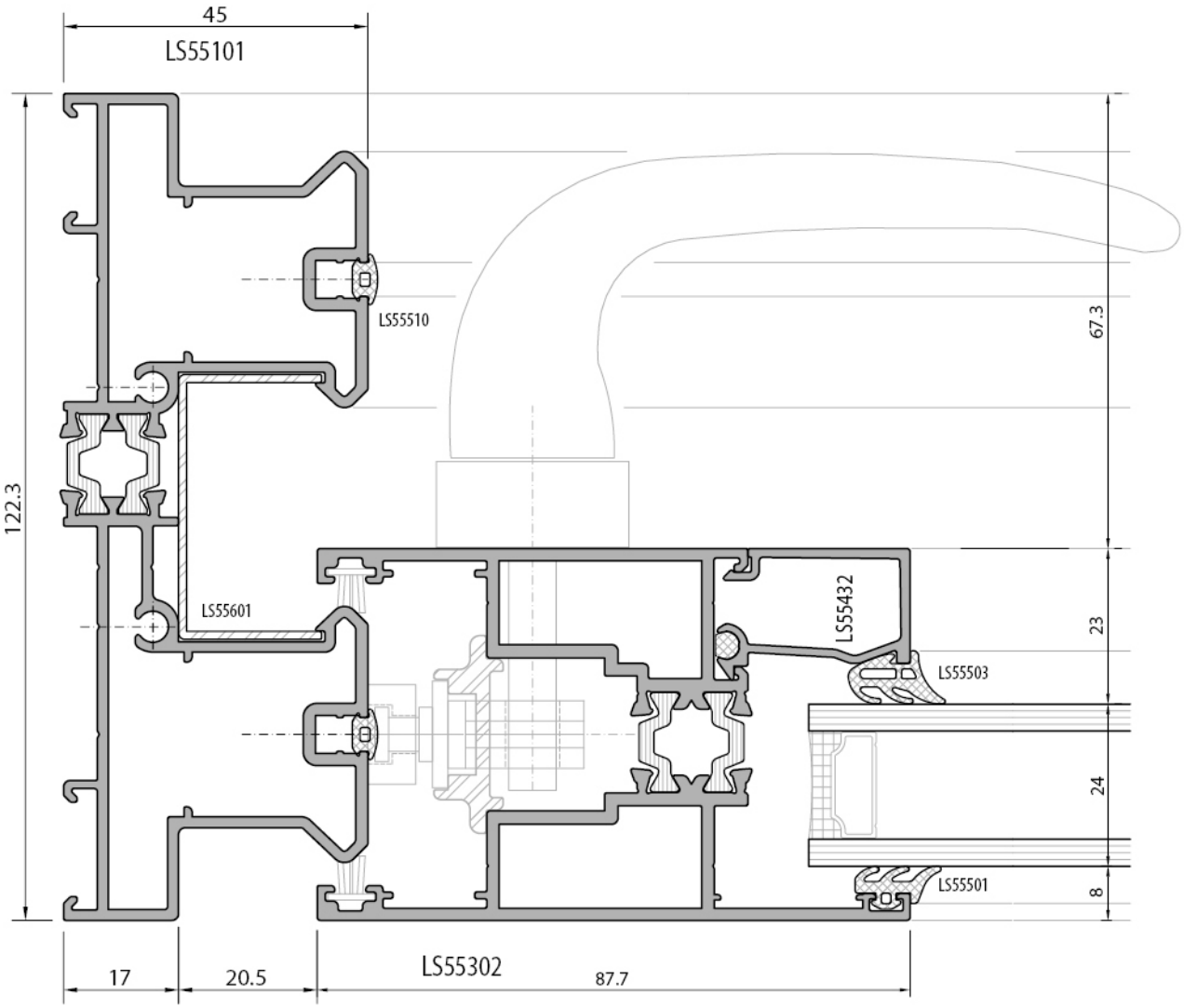

kaldır-sür açılım sistem detayı
lift-slide opening system detail

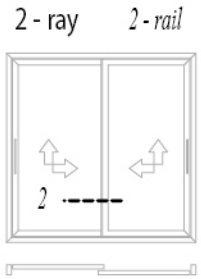

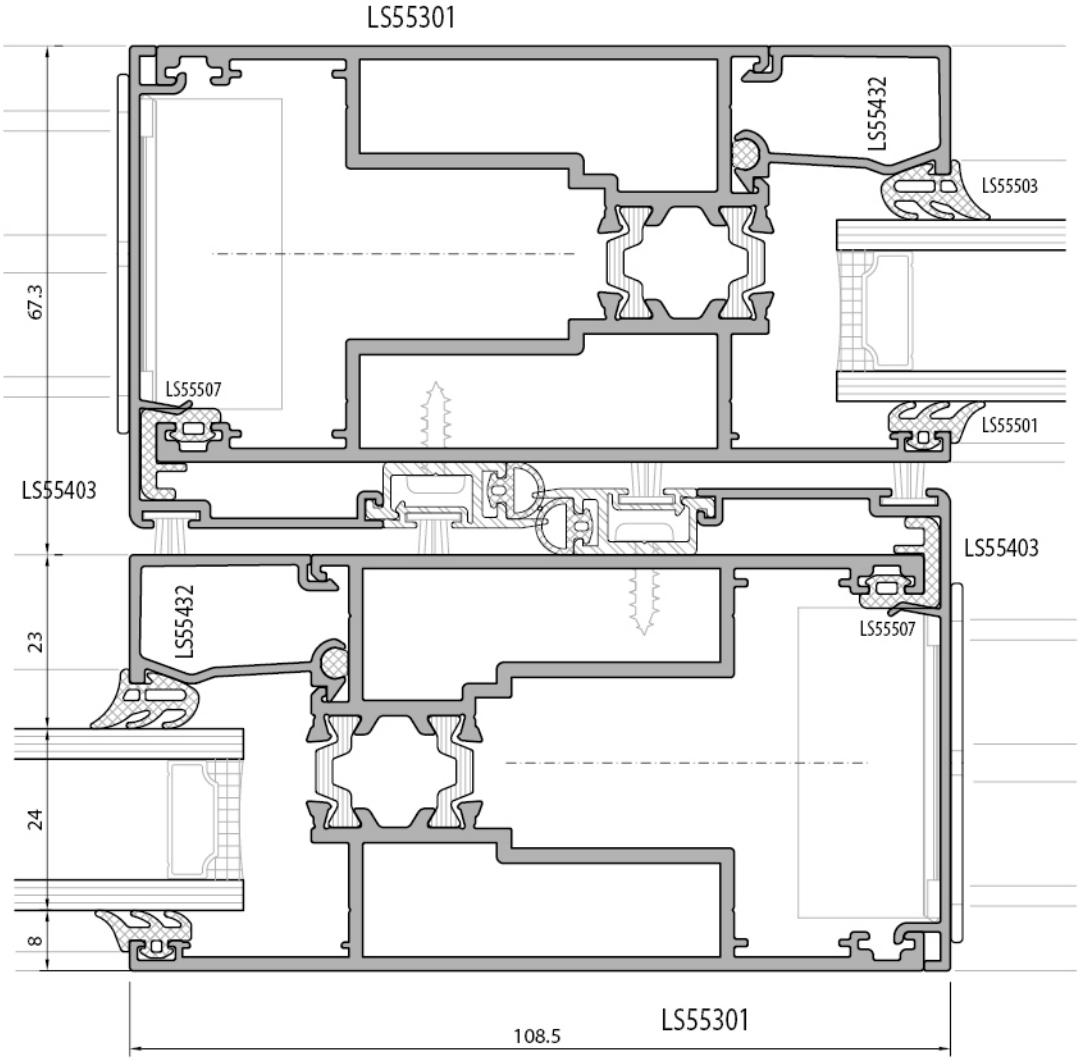

kaldır-sür açılım sistem detayı
lift-slide opening system detail

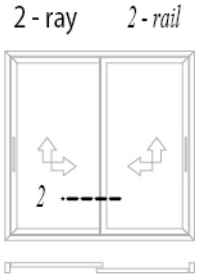

alternatif
alternative

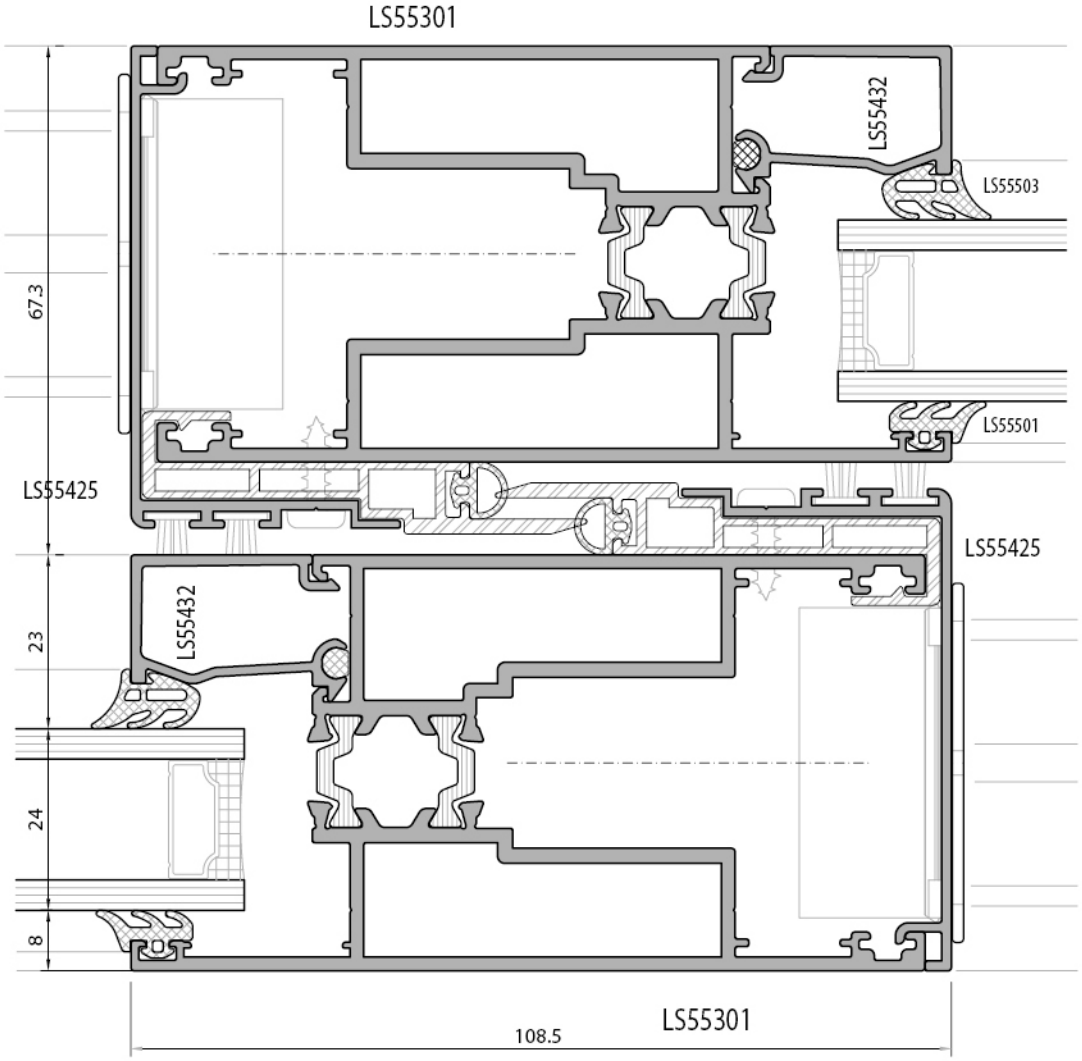

kaldır-sür açılım sistem detayı
lift-slide opening system detail

klasik sürme açılım sistem detayı
classical sliding oepning system detail

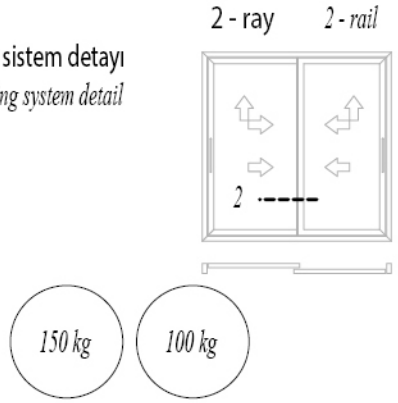

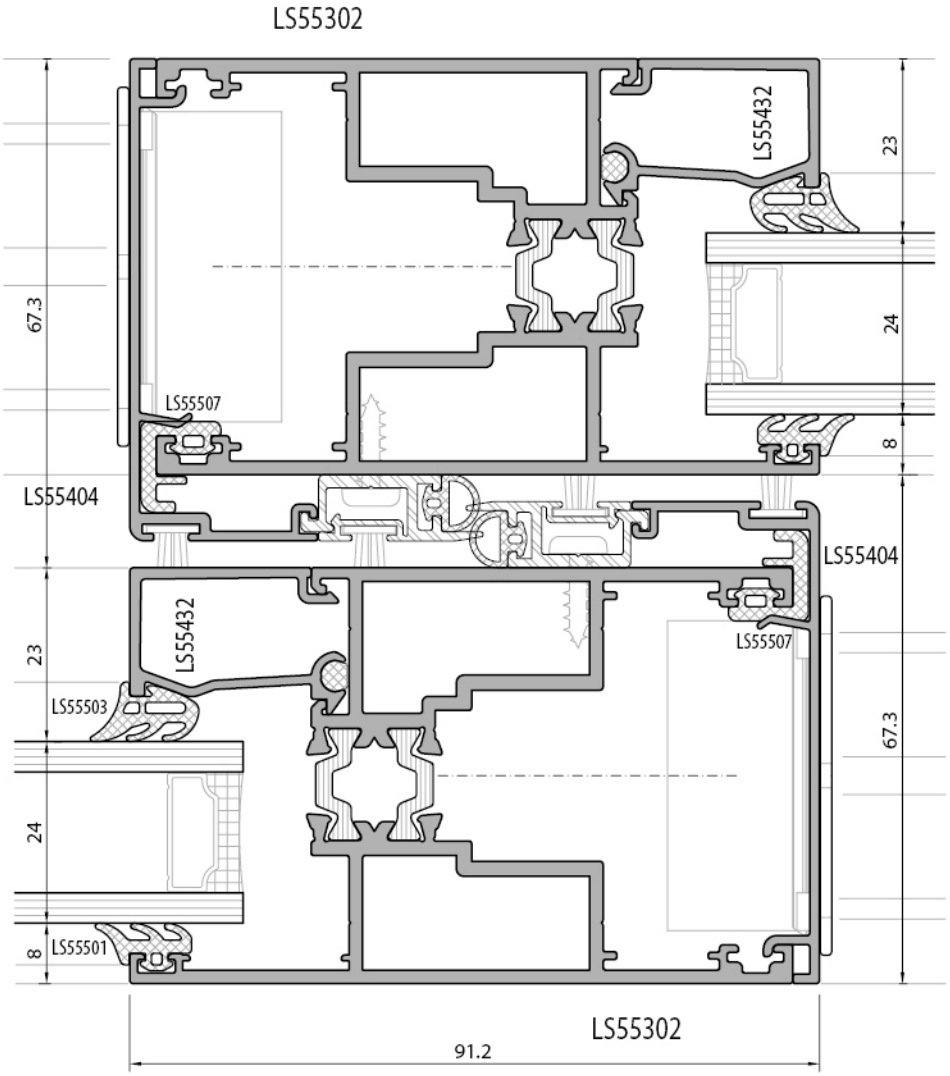

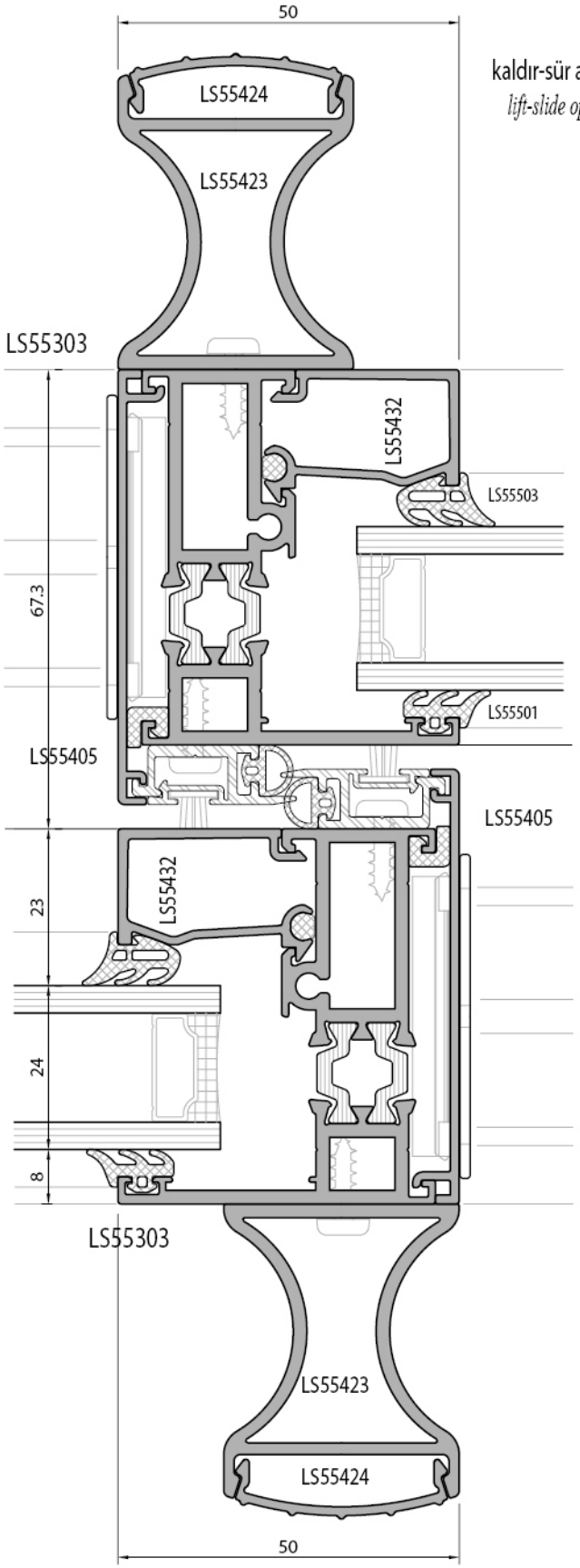

kaldır-sür açılım sistem detayı
lift-slide opening system detail

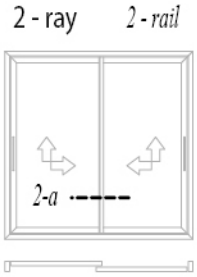

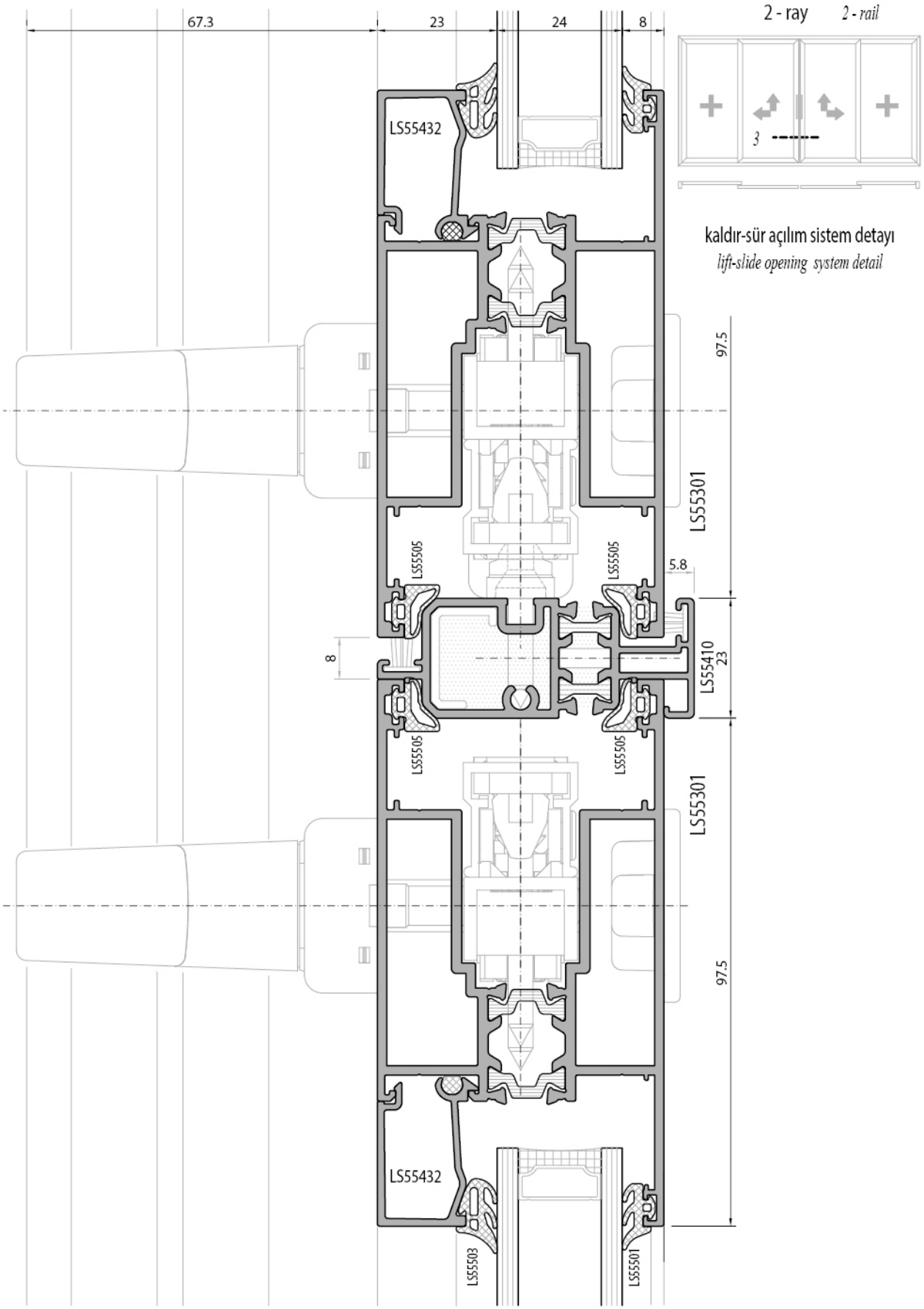

kaldır-sür açılım sistem detayı
lift-slide opening system detail

2 - ray *2 - rail*

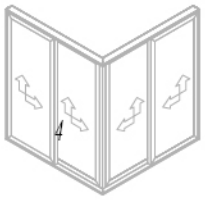

kaldır-sür açılım sistem detayı
lift-slide opening system detail

kaldır-sür açılım sistem detayı
lift-slide opening system detail

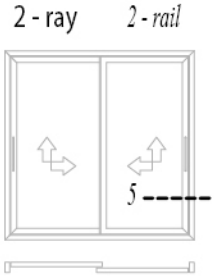

kaldır-sür açılım sistem detayı
lift-slide opening system detail

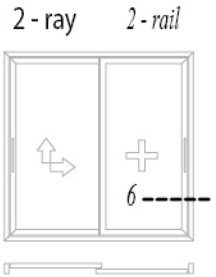

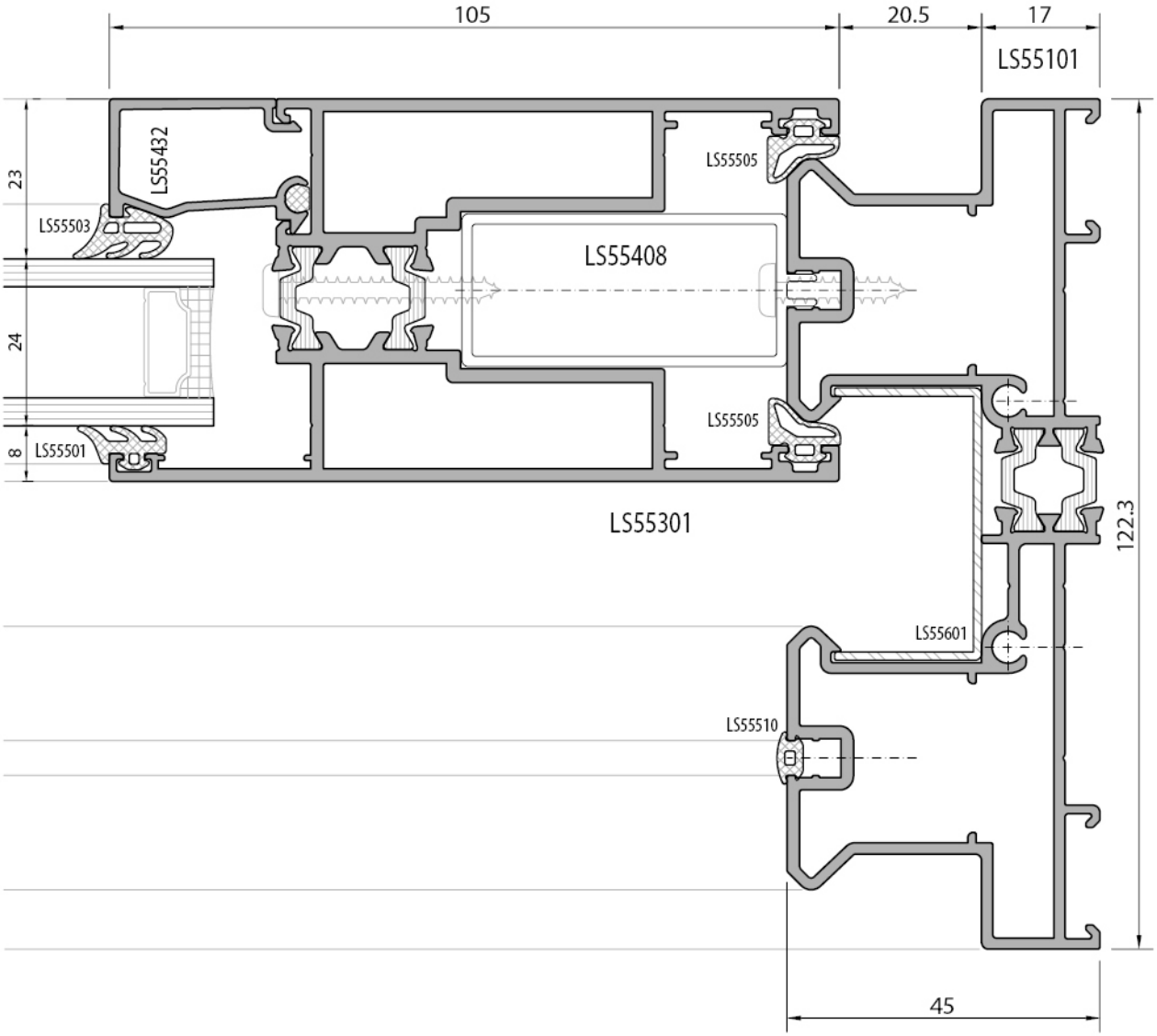

kaldır-sür açılım sistem detayı
lift-slide opening system detail

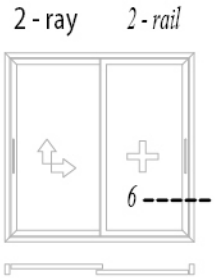



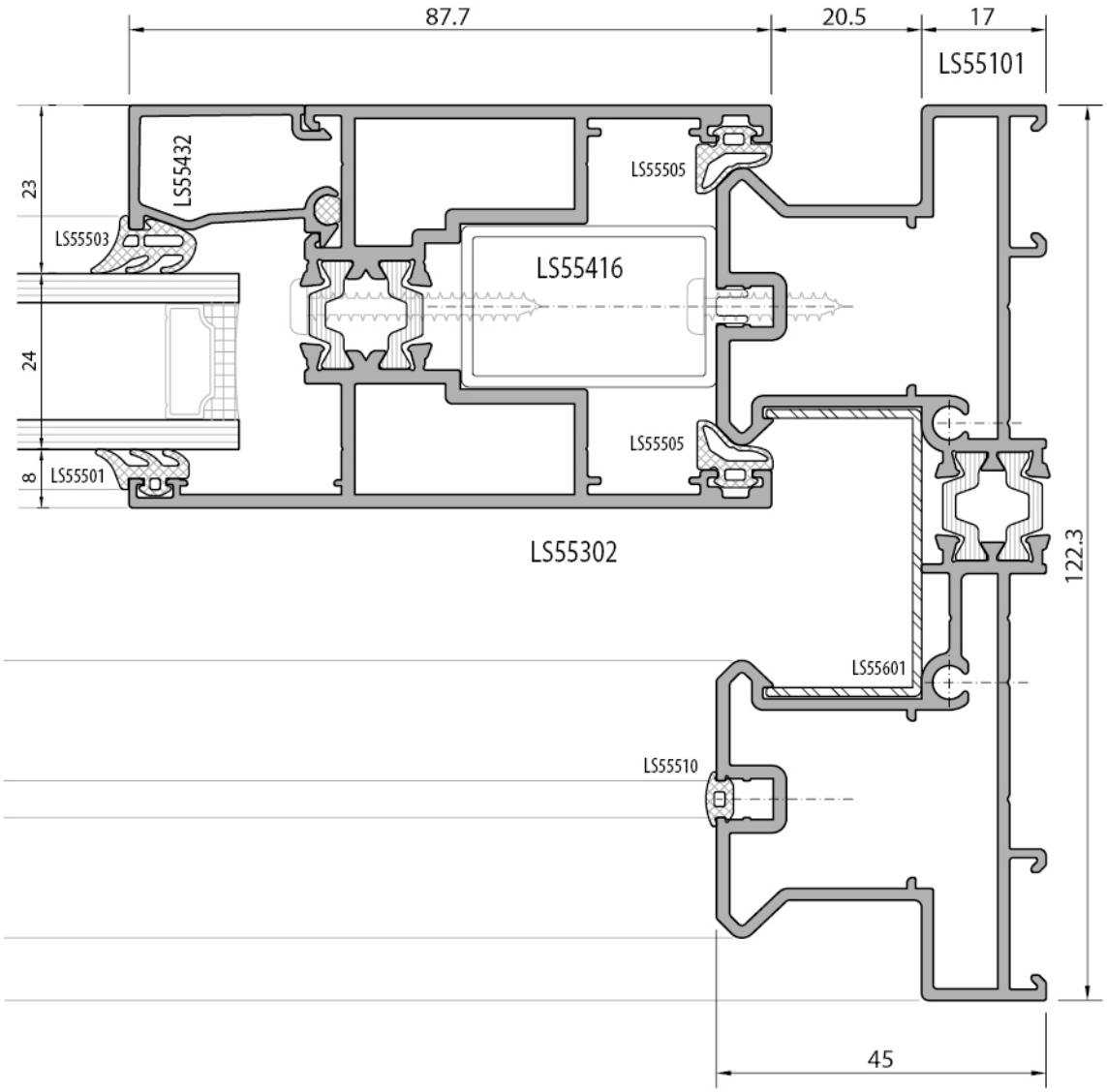

kaldır-sür açılım sistem detayı
lift-slide opening system detail



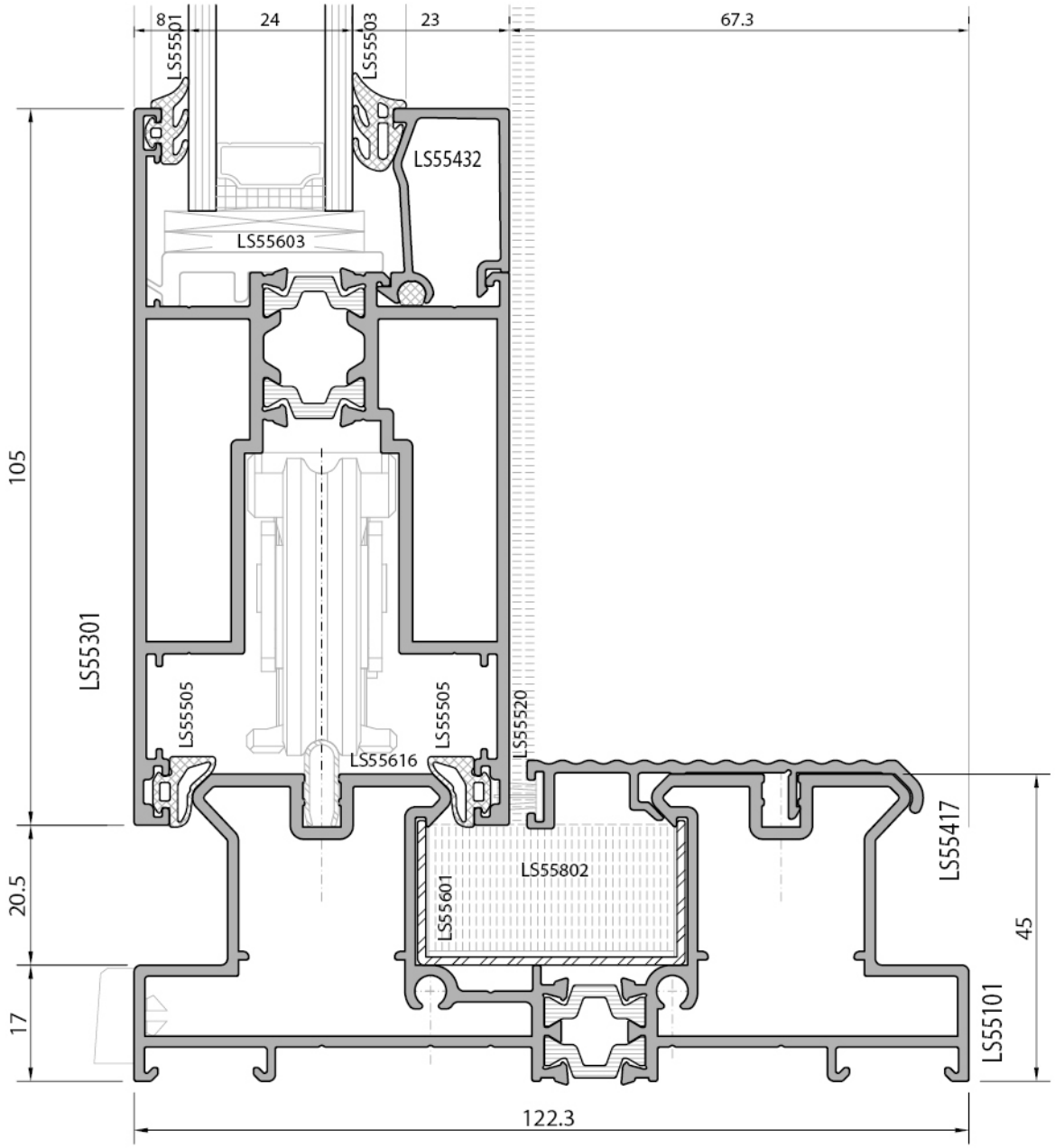

kaldır-sür açılım sistem detayı
lift-slide opening system detail

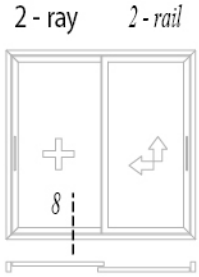

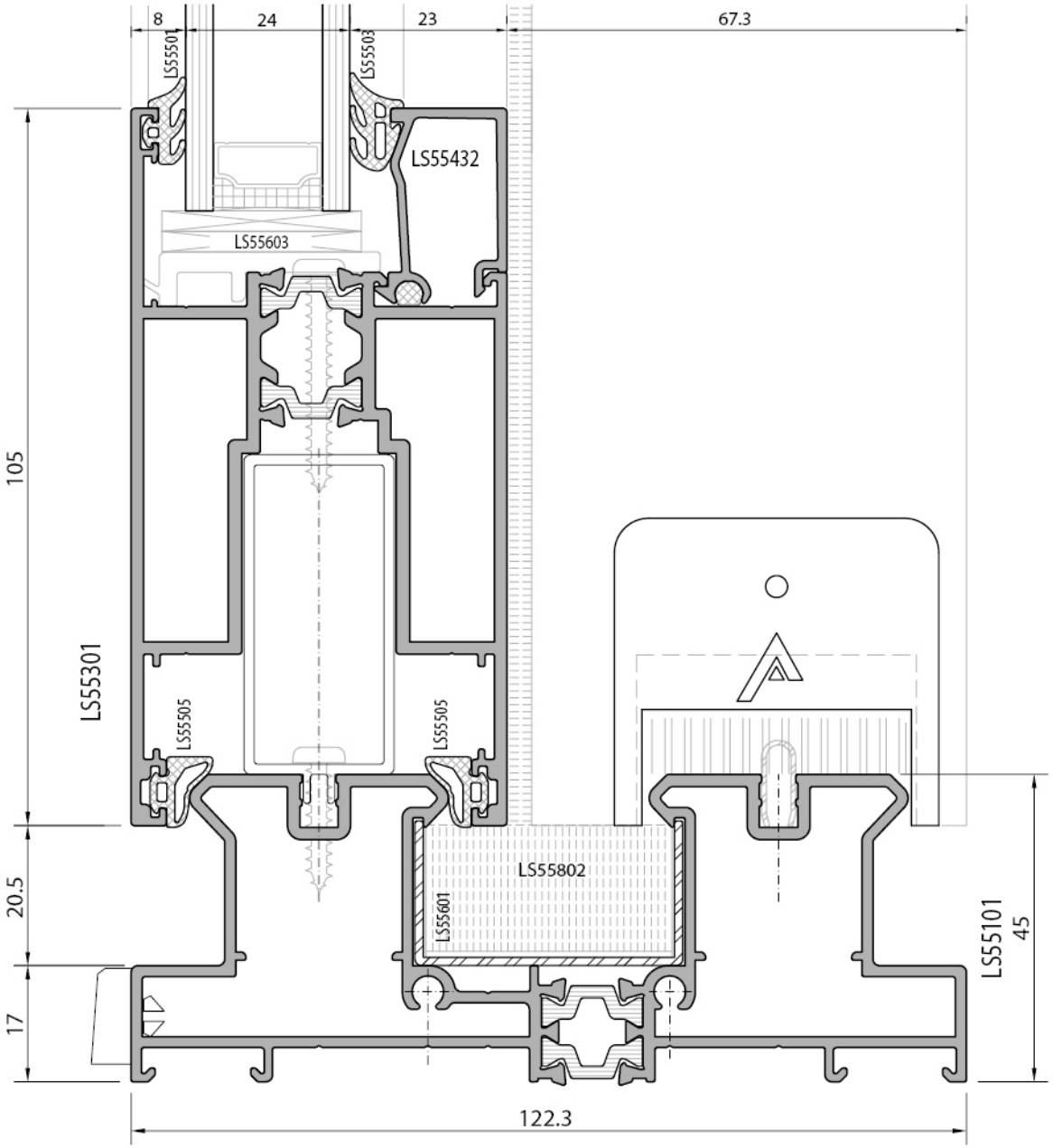

klasik sürme açılım sistem detayı
classical sliding opening system detail

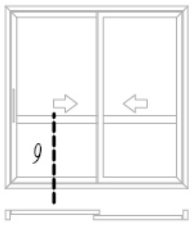

kaldır-sür açılım sistem detayı
lift-slide opening system detail

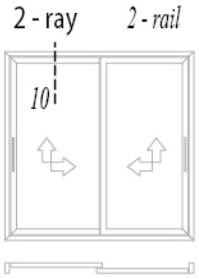

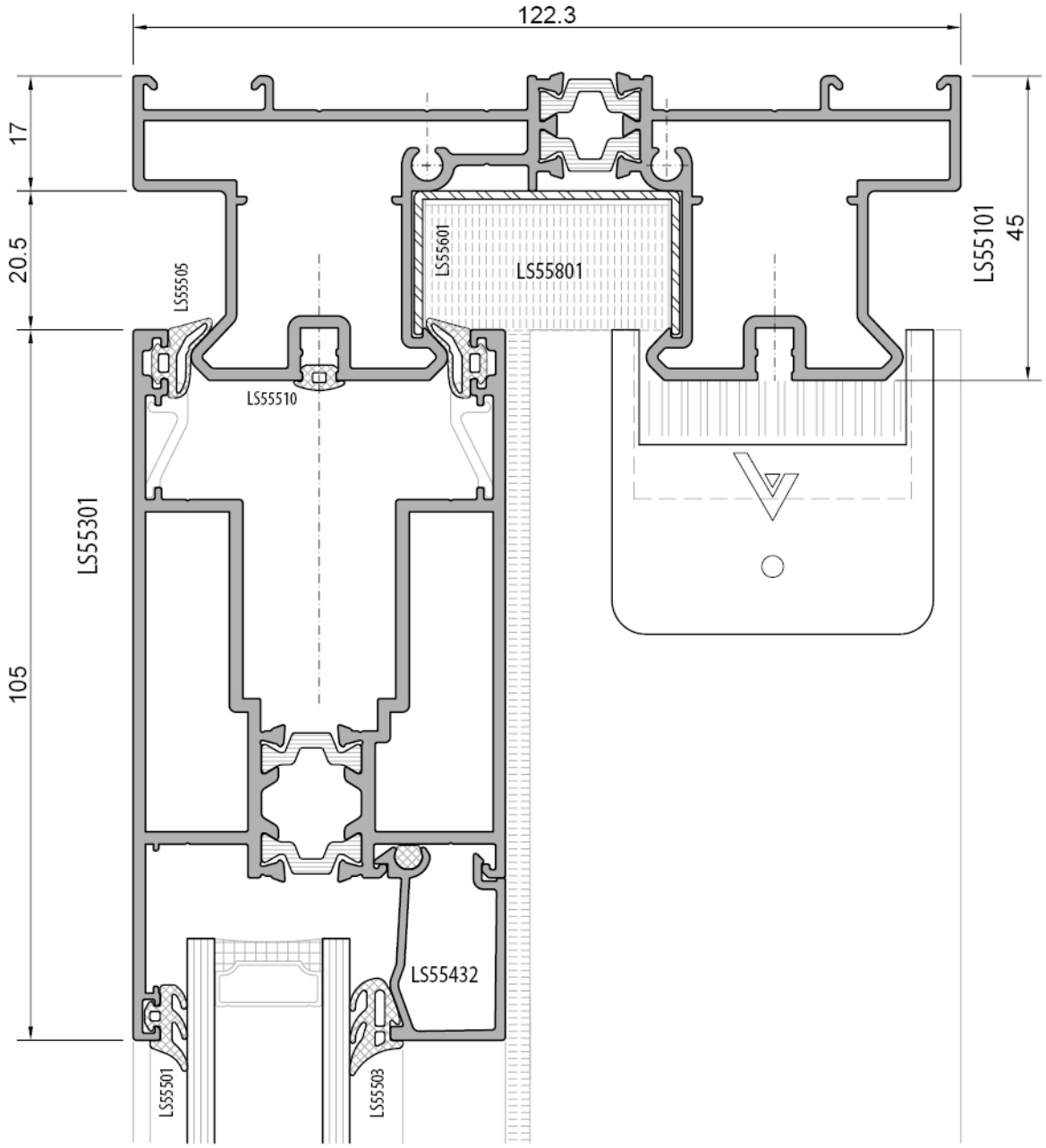

klasik sürme açılım sistem detayı
classical sliding opening system detail

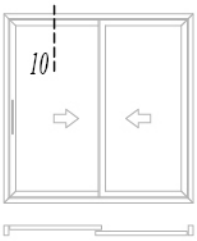

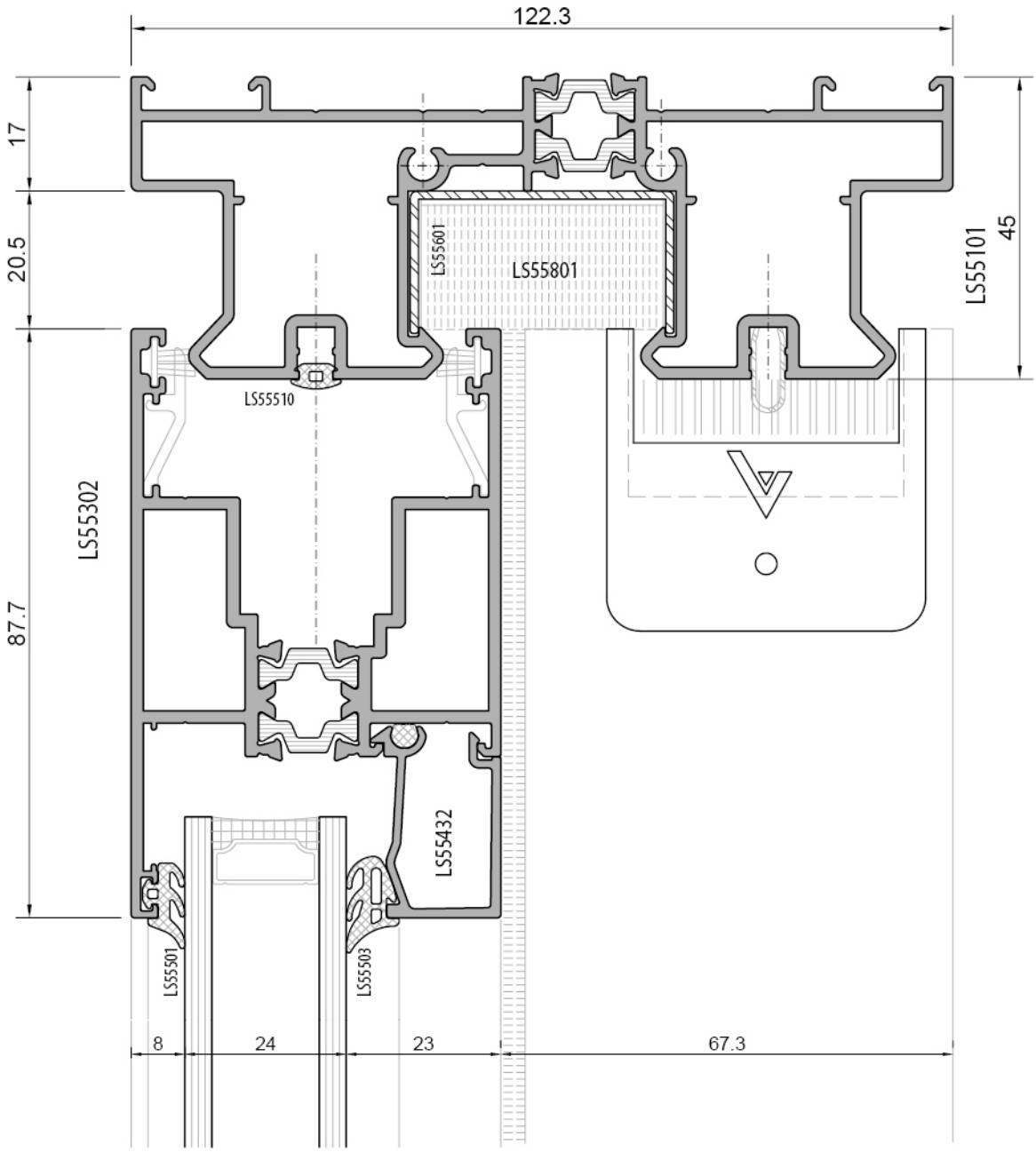

kaldır-sür açılım sistem detayı
lift-slide opening system detail

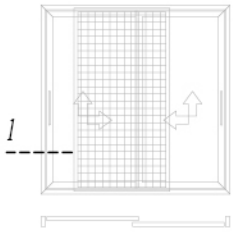

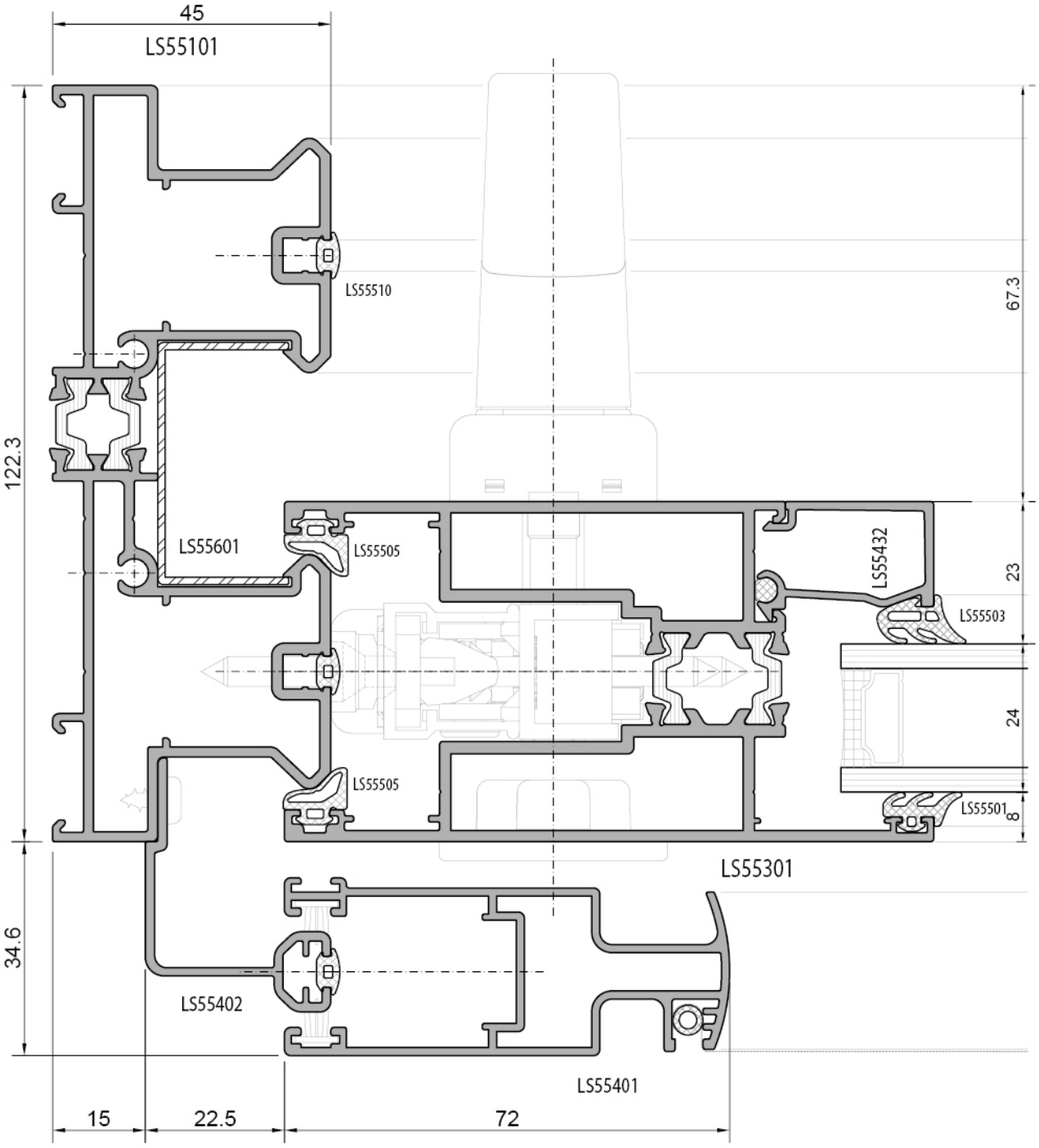

kaldır-sür açılım sistem detayı
lift-slide opening system detail

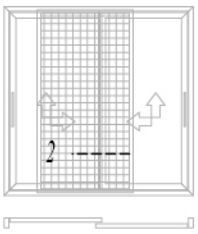

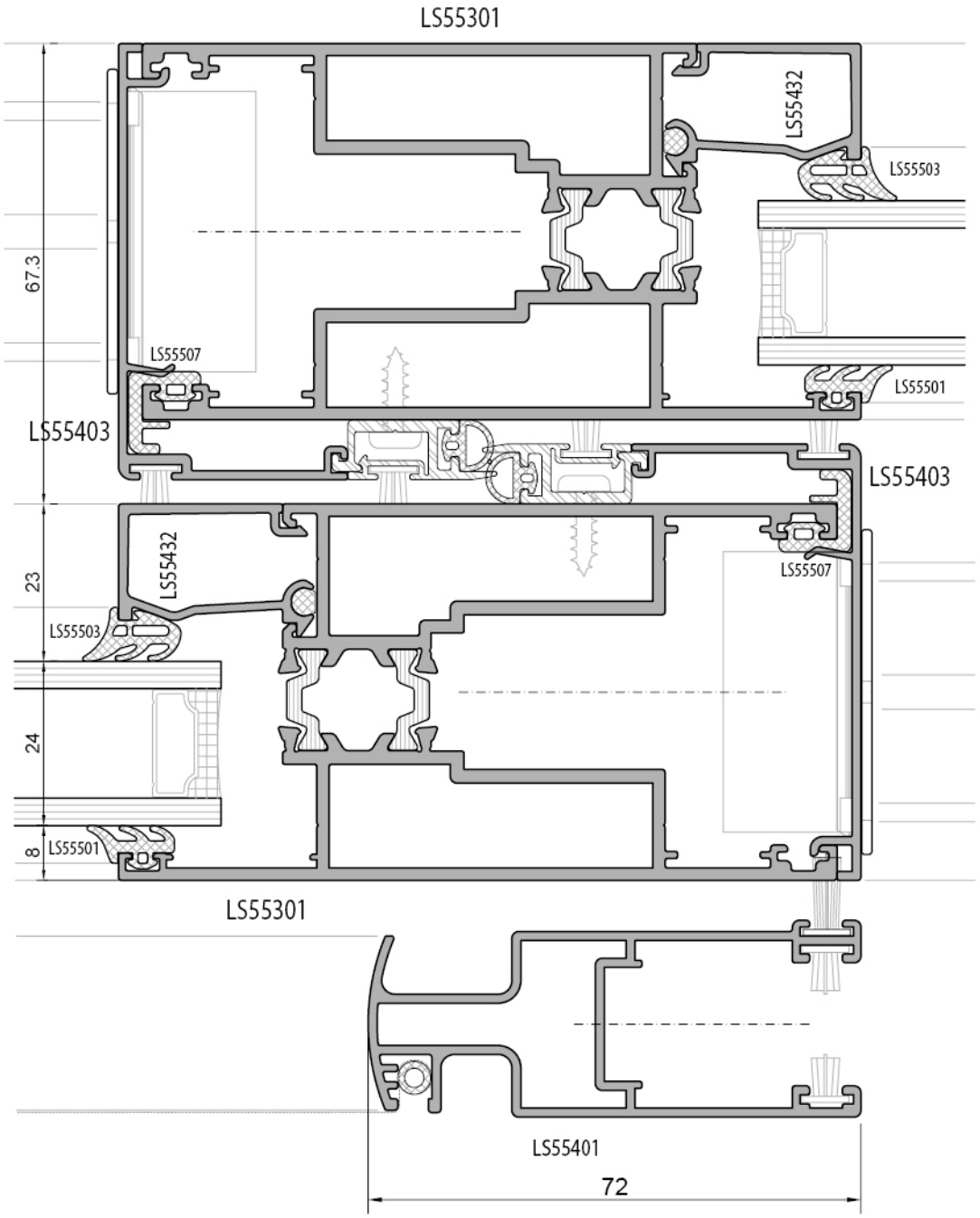

kaldır-sür açılım sistem detayı
lift-slide opening system detail

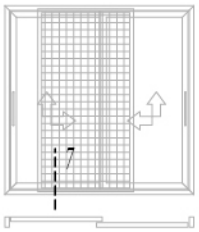

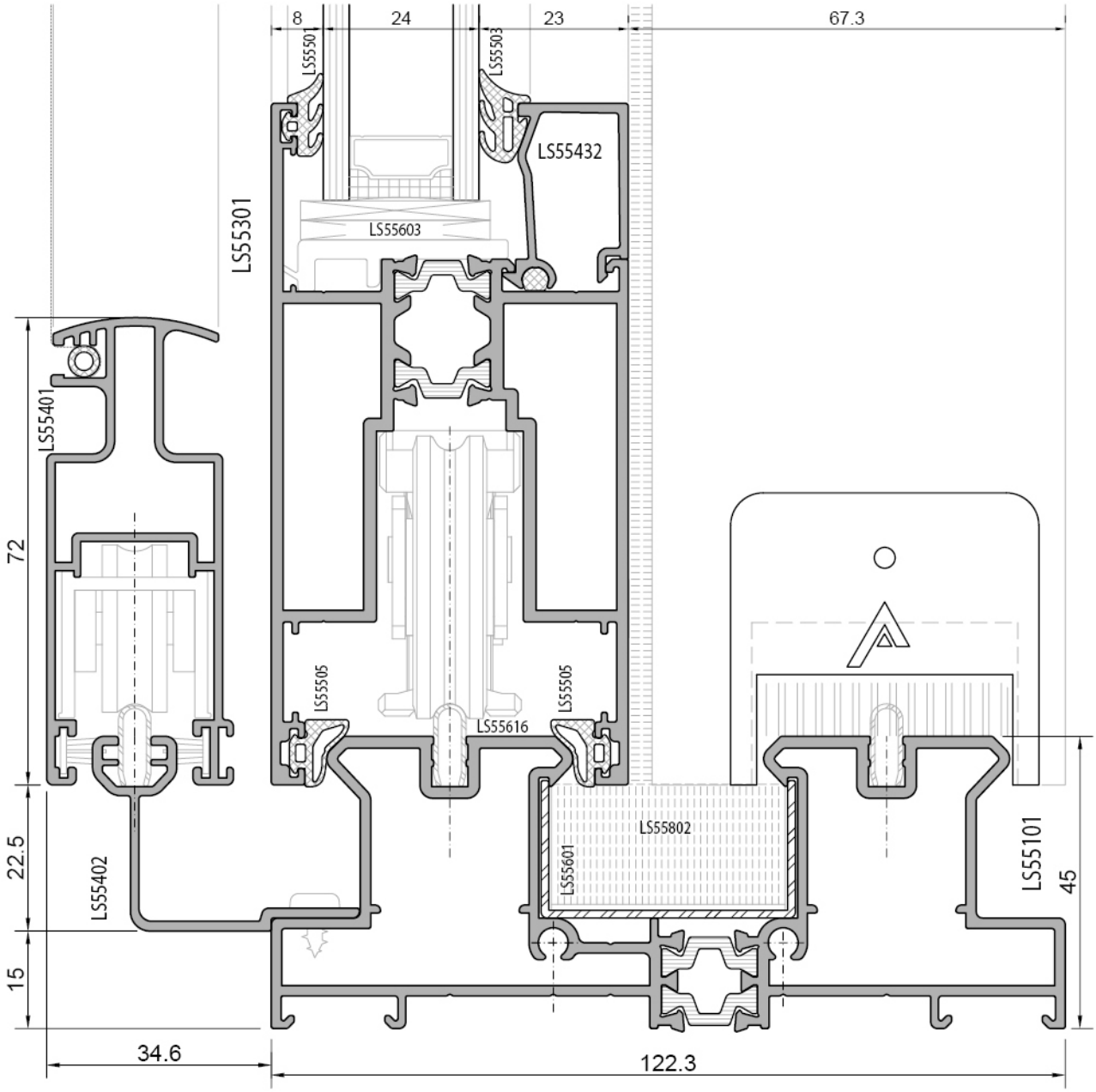

kaldır-sür açılım sistem detayı
lift-slide opening system detail

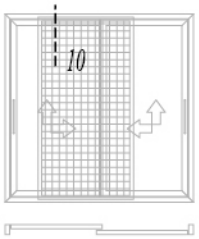

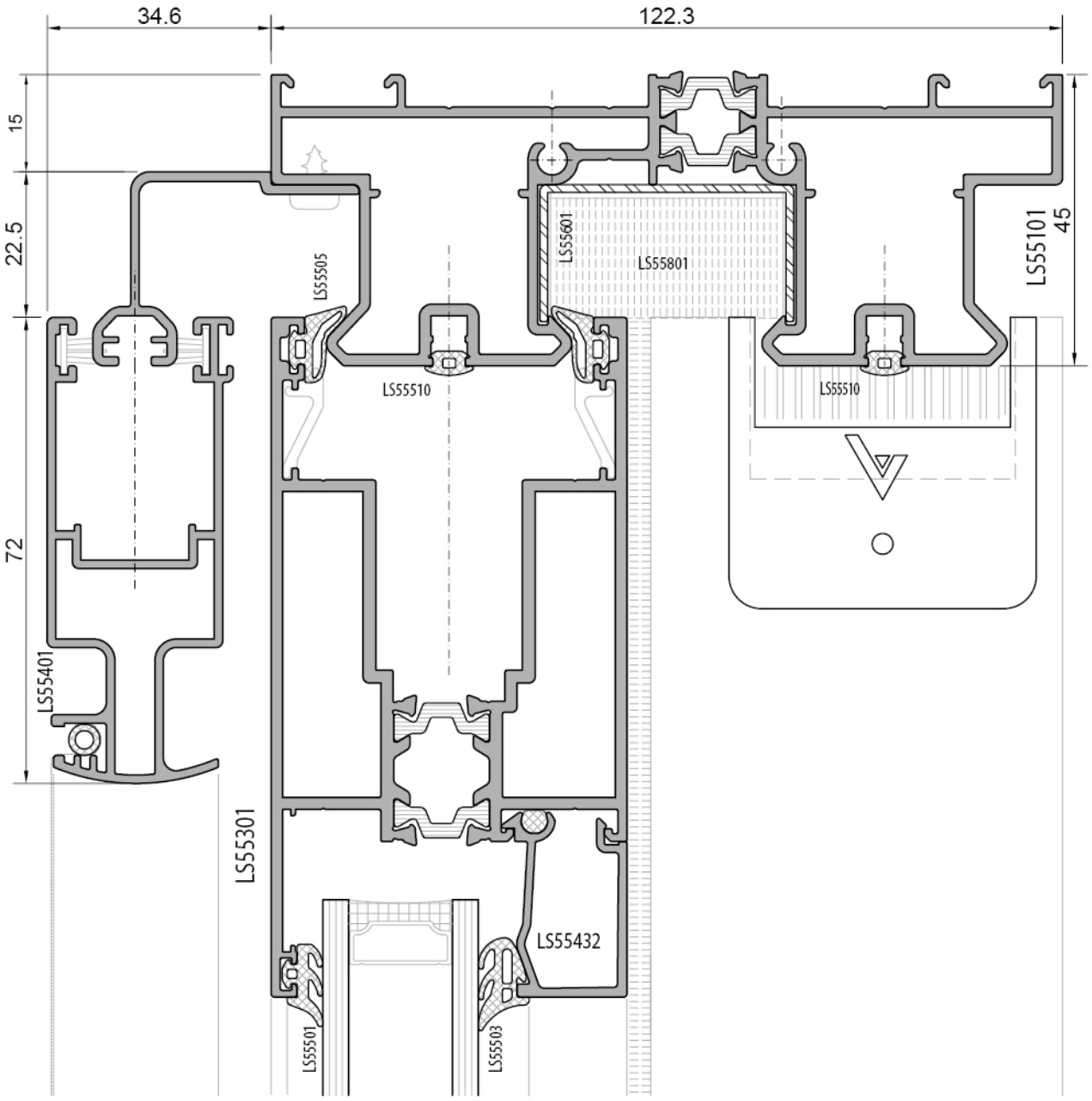

kaldır-sür açılım sistem detayı
lift-slide opening system detail

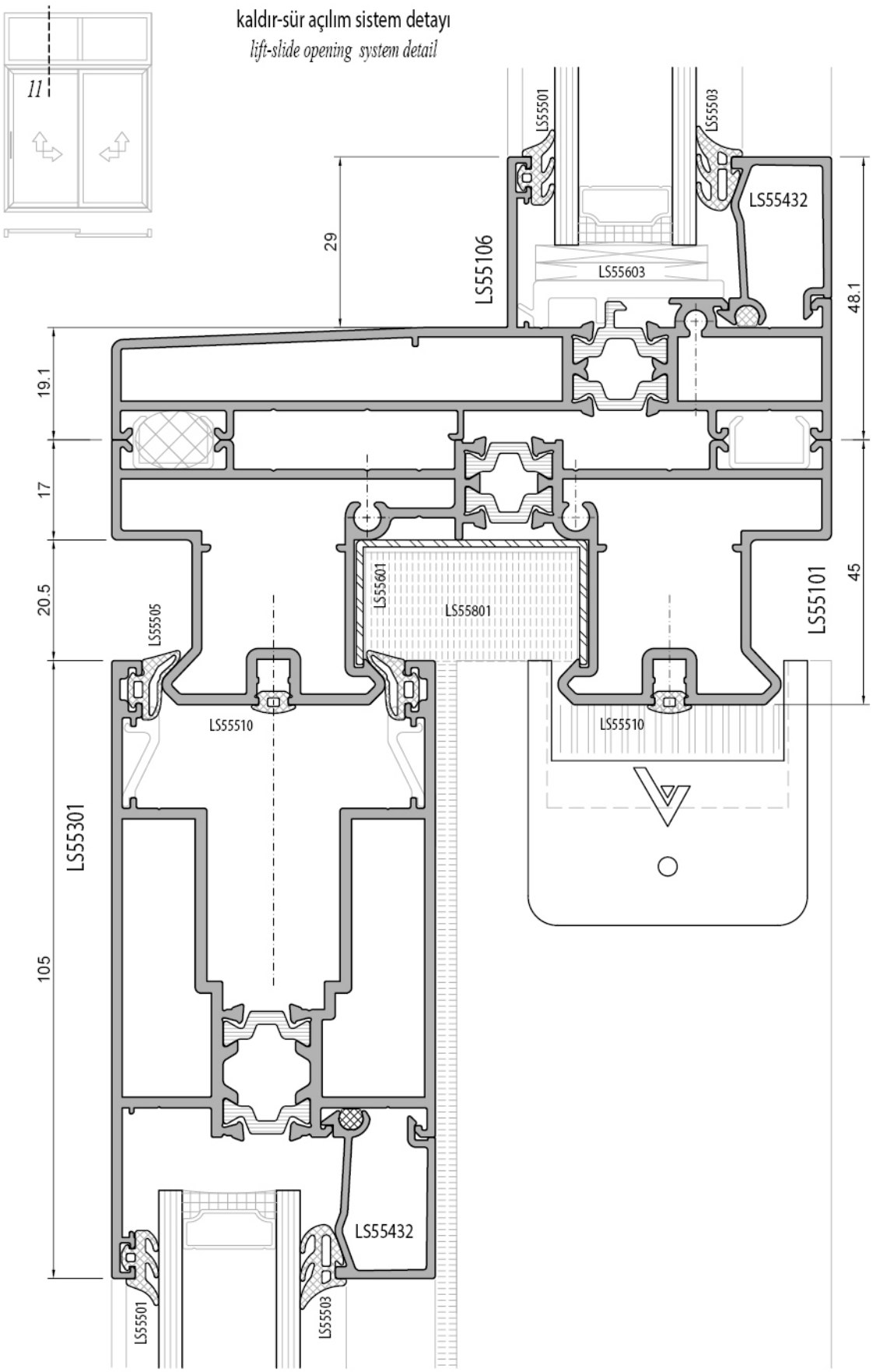

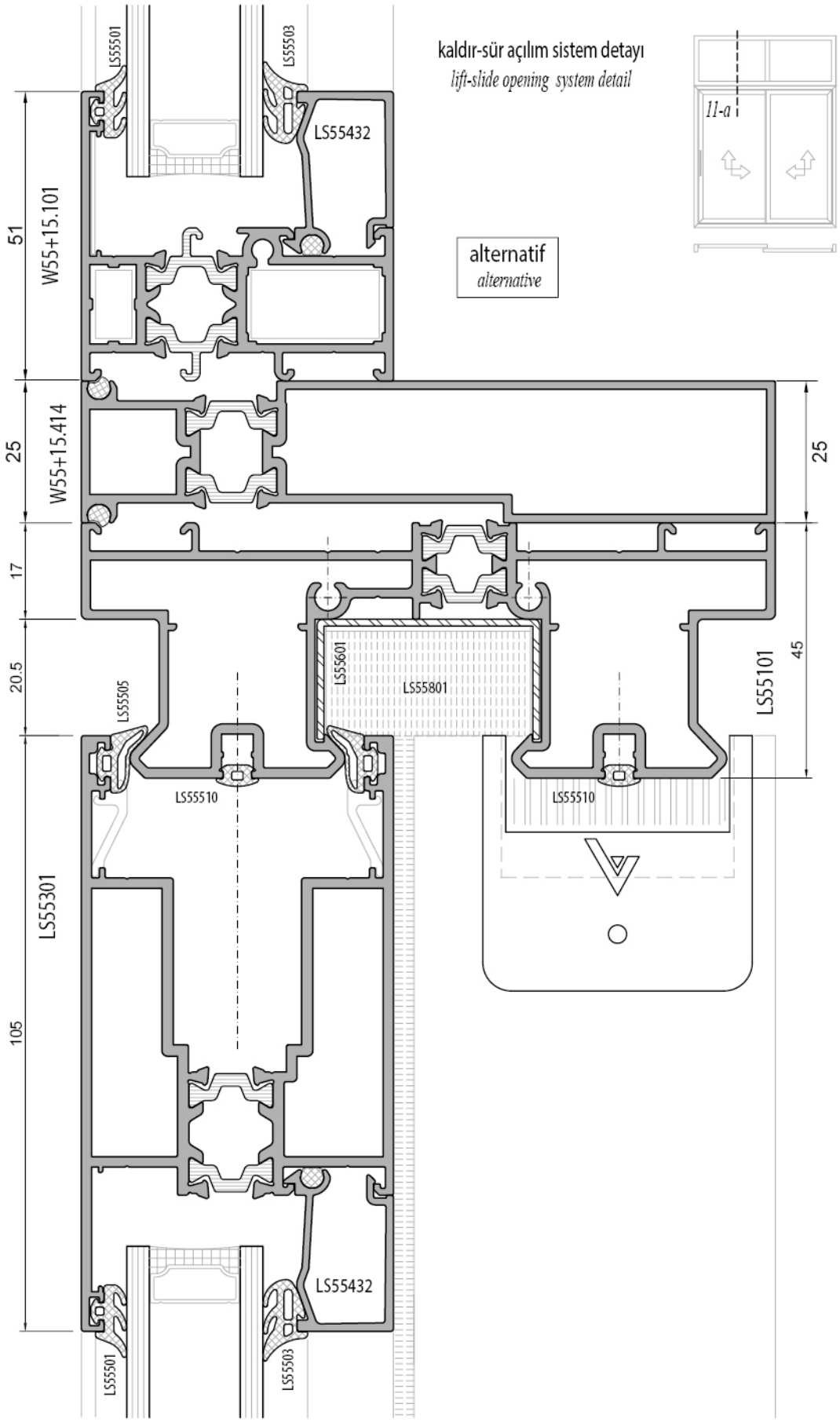
kaldır-sür açılım sistem detayı
lift-slide opening system detail
11-a
alternatif
alternative
LS55501
LS55503
LS55432
51
W55+15.101
25
W55+15.414
17
20.5
LS55301
105
LS55505
LS55601
LS55801
LS55510
LS55510
LS555101
45
25
LS55501
LS55503
LS55432

KALDIR-SÜR AÇILIM
LIFT-SLIDE OPENING

Lift-slide fittings / 300 KG

LS55702

2 - ray 2 - rail

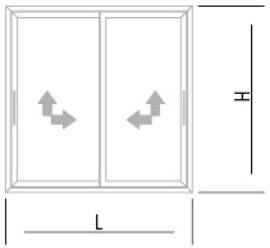

İmalat ve Kesim Planı
Cutting Dimensions

Sürme Eni	*: L*	
sürme Yüksekliği	*: H*	
KanatEni	*: KL*	*L/2+ 13*
Kanat Yüksekliği	*: KH*	*H - 75*
Kanat Cam Eni	*: KCL*	*L/2 - 167*
Kanat Cam Yük	*: KCH*	*H - 255*
Kanat Çıta Eni	*: K.Cıta L*	*L/2-149*
Kanat Çıta Yük.	*: K.Cıta H*	*H-284*
Kenet Profili H	*:*	*H - 75*
Sineklik Ray Profili L	*:*	*L - 30*
Sineklik Ray Profili H	*:*	*H - 30*
Sineklik Kanat Profili L	*:*	*L/2 +13*
Sineklik Kanat Profili H	*:*	*H - 75*

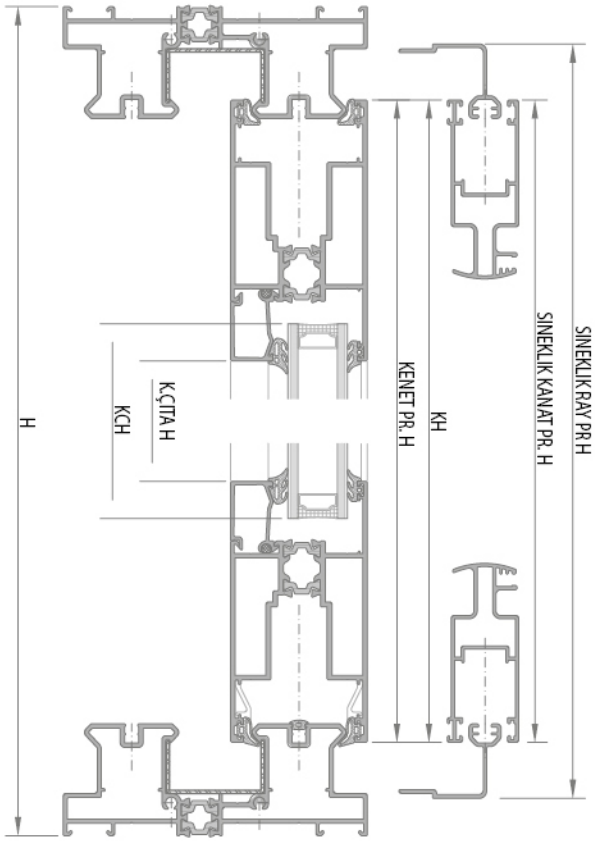

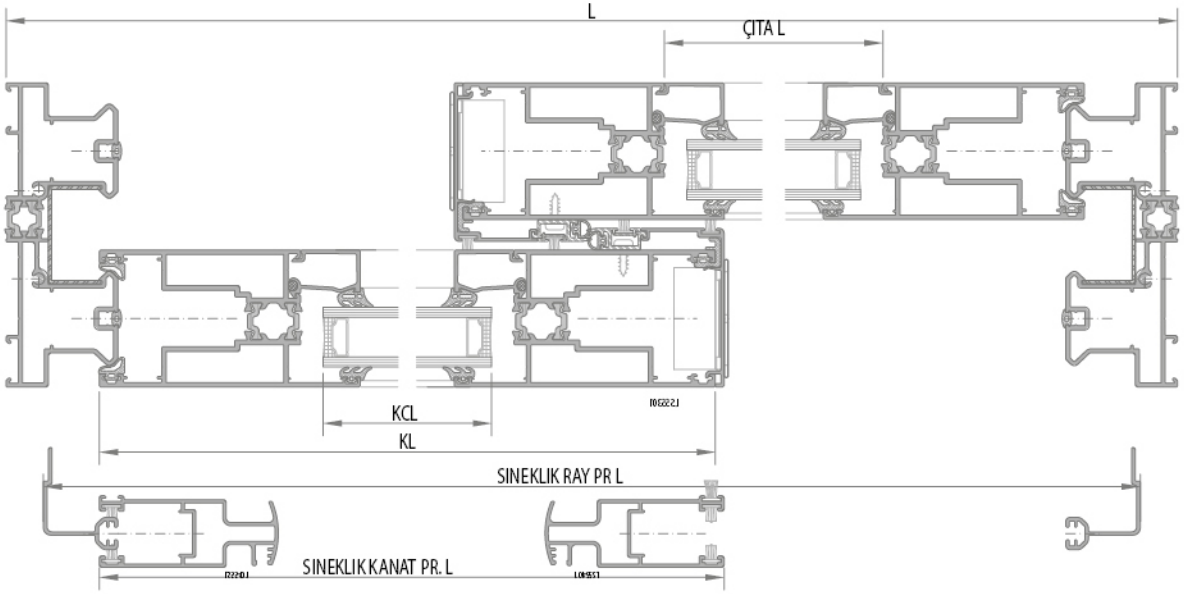

* Hesap yöntemi camların eşit olma esasına göre yapılmıştır.
The calculation method was made on the basis of the equality of the glasses.

KALDIR-SÜR AÇILIM Lift-slide fittings / 150 KG LS55701

LIFT-SLIDE OPENING

2 - ray 2 - rail

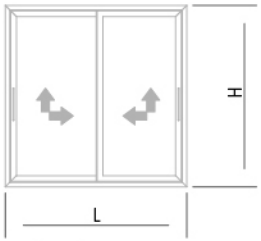

KLASİK SÜRME AÇILIM 100 kg

CLASSICAL SLIDING OPENING

2 - ray 2 - rail

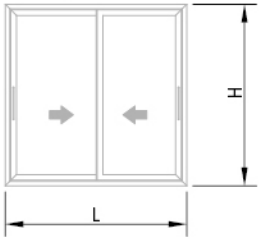

İmalat ve Kesim Planı
Cutting Dimensions

Sürme Eni	*: L*	
sürme Yüksekliği	*: H*	
KanatEni	*: KL*	*L/2+ 4*
Kanat Yüksekliği	*: KH*	*H - 75*
Kanat Cam Eni	*: KCL*	*L/2 - 141*
Kanat Cam Yük	*: KCH*	*H - 220*
Kanat Çıta Eni	*: K.Cıta L*	*L/2-123*
Kanat Çıta Yük.	*: K.Cıta H*	*H-250*
Kenet Profili H	*:*	*H - 75*
Sineklik Ray Profili L	*:*	*L - 30*
Sineklik Ray Profili H	*:*	*H - 30*
Sineklik Kanat Profili L	*:*	*L/2 +4*
Sineklik Kanat Profili H	*:*	*H -75*

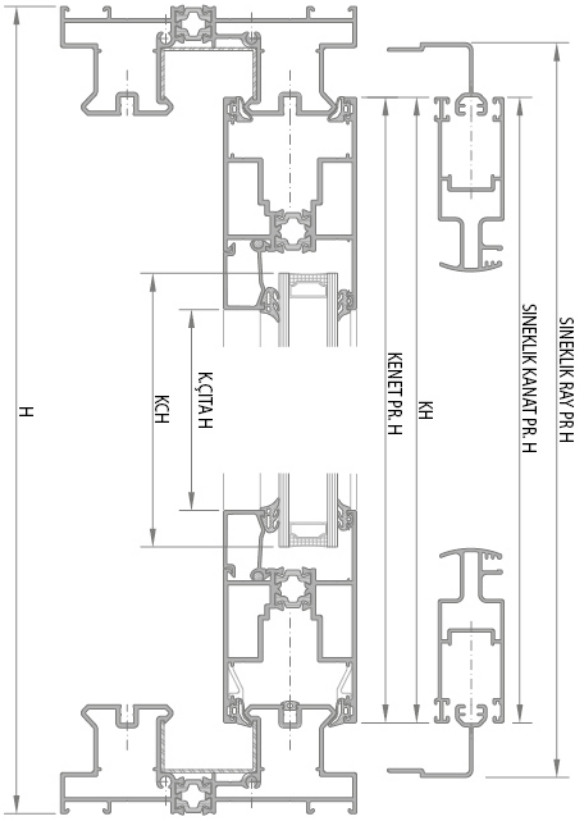

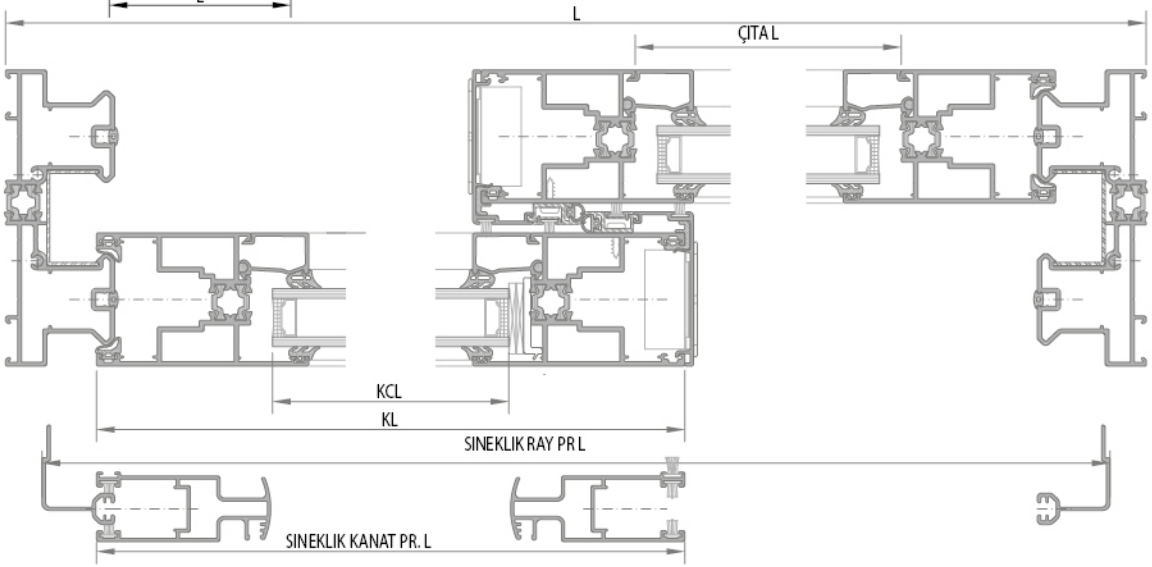

* Hesap yöntemi camların eşit olma esasına göre yapılmıştır.
The calculation method was made on the basis of the equality of the glasses.

KALDIR-SÜR AÇILIM

LIFT-SLIDE OPENING

Lift-slide fittings / 300 KG

LS55702

2 - ray 2 - rail

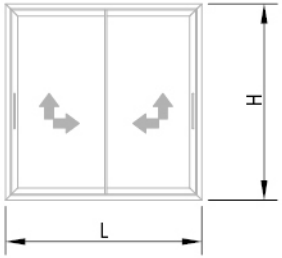

İmalat ve Kesim Planı
Cutting Dimensions

Sürme Eni	*: L*	
sürme Yüksekliği	*: H*	
KanatEni	*: KL*	*L/2 - 39*
Kanat Yüksekliği	*: KH*	*H - 75*
Kanat Cam Eni	*: KCL*	*L/2 - 138*
Kanat Cam Yük	*: KCH*	*H - 255*
Kanat Çıta Eni	*: K.Cıta L*	*L/2-120*
Kanat Çıta Yük.	*: K.Cıta H*	*H-284*
Kenet Profili H	*:*	*H - 75*
İnce Kanat Yüksekliği	*:*	*H - 125*

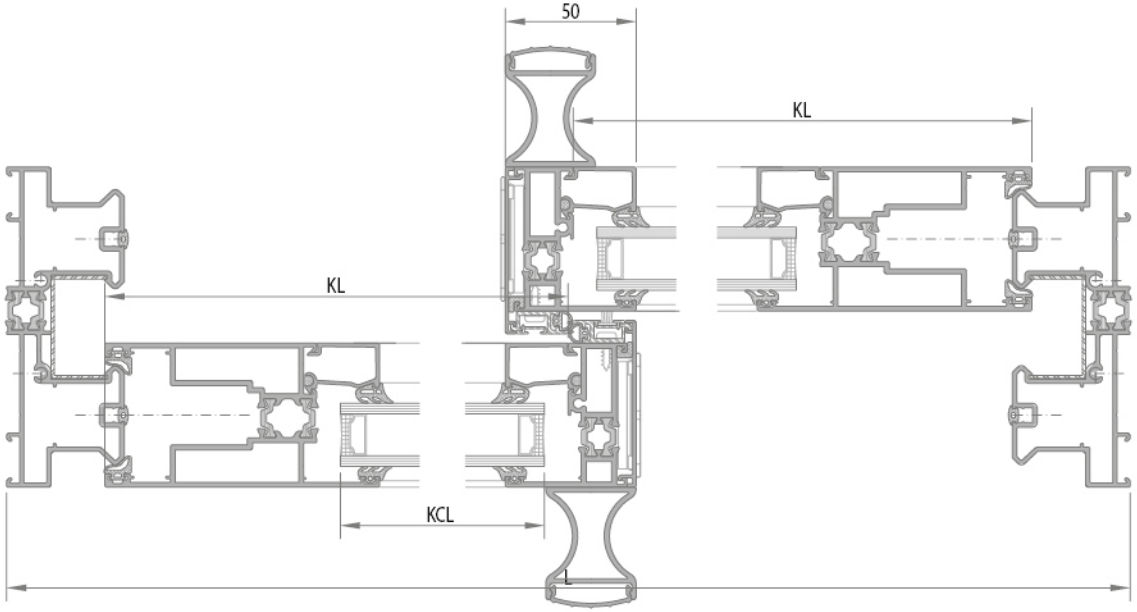

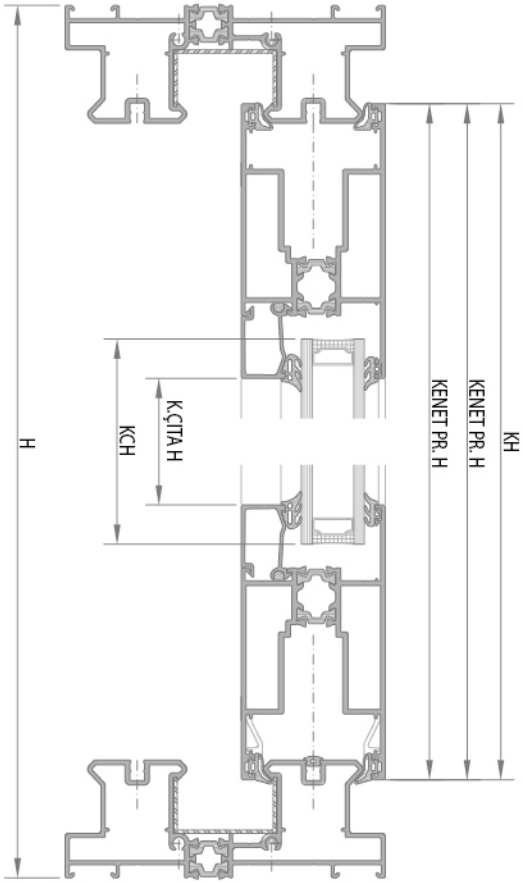

** Hesap yöntemi camların eşit olma esasına göre yapılmıştır.*
The calculation method was made on the basis of the equality of the glasses.

KALDIR-SÜR AÇILIM

Lift-slide fittings / 150 KG

LS55701

LIFT-SLIDE OPENING

2 - ray 2 - rail

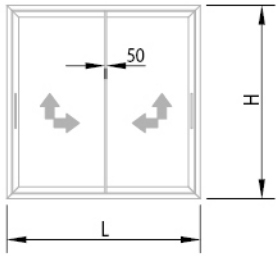

İmalat ve Kesim Planı

Cutting Dimensions

Sürme Eni	*: L*	
sürme Yüksekliği	*: H*	
KanatEni	*: KL*	*L/2+ 39*
Kanat Yüksekliği	*: KH*	*H - 75*
Kanat Cam Eni	*: KCL*	*L/2 - 120*
Kanat Cam Yük	*: KCH*	*H - 220*
Kanat Çıta Eni	*: K.Cıta L*	*L/2-102*
Kanat Çıta Yük.	*: K.Cıta H*	*H-250*
Kenet Profili	*:*	*H - 75*
İnce Kanat Yüksekliği	*:*	*H - 125*

KLASİK SÜRME AÇILIM

100 kg

CLASSICAL SLIDING OPENING

2 - ray 2 - rail

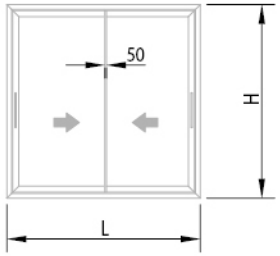

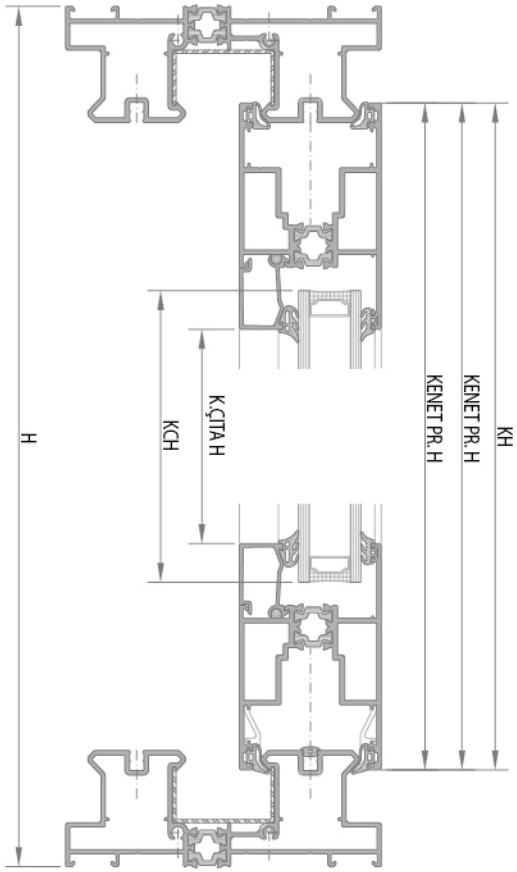

** Hesap yöntemi camların eşit olma esasına göre yapılmıştır.*
The calculation method was made on the basis of the equality of the glasses.

KALDIR-SÜR AÇILIM Lift-slide fittings / 300 KG LS55702

LIFT-SLIDE OPENING

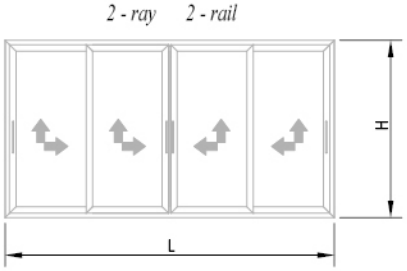

İmalat ve Kesim Planı

Cutting Dimensions

Sürme Eni	*: L*	
sürme Yüksekliği	*: H*	
KanatEni	*: KL*	*L/4+ 30*
Kanat Yüksekliği	*: KH*	*H - 75*
Kanat Cam Eni	*: KCL*	*L/4 - 150*
Kanat Cam Yük	*: KCH*	*H - 254*
Kanat Çıta Eni	*: K.Cıta L*	*L/4-132*
Kanat Çıta Yük.	*: K.Cıta H*	*H-284*
Kenet Profili H	*:*	*H - 75*
Kanat Birl. Adap. H	*:*	*H - 116*

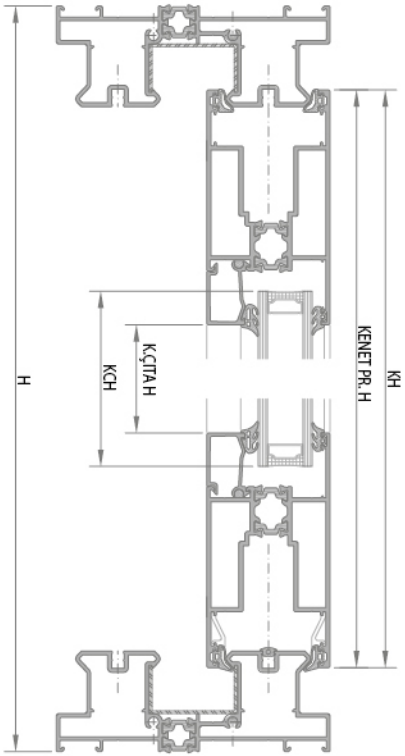

* Hesap yöntemi camların eşit olma esasına göre yapılmıştır.

The calculation method was made on the basis of the equality of the glasses.

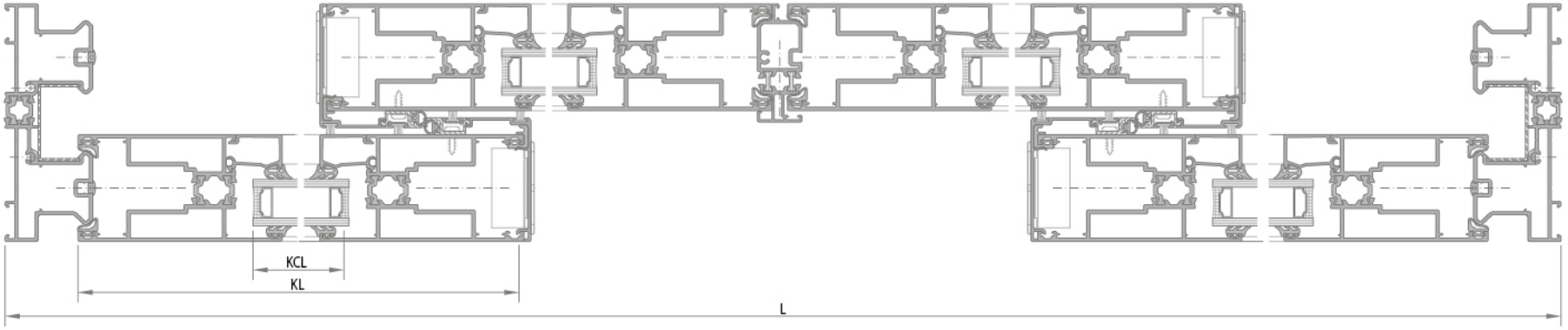

KALDIR-SÜR AÇILIM Lift-slide fittings / 150 KG LS55701

LIFT-SLIDE OPENING

2 - ray 2 - rail

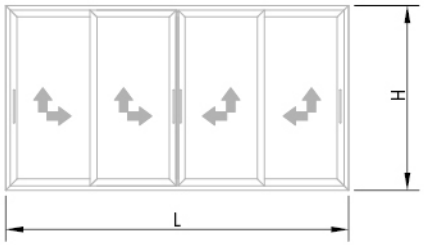

KLASİK SÜRME AÇILIM 100 kg

CLASSICAL SLIDING OPENING

2 - ray 2 - rail

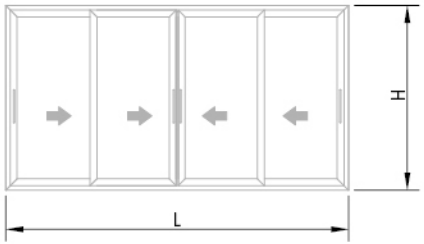

İmalat ve Kesim Planı

Cutting Dimensions

Sürme Eni	*: L*	
sürme Yüksekliği	*: H*	
KanatEni	*: KL*	*L/4+ 21*
Kanat Yüksekliği	*: KH*	*H - 75*
Kanat Cam Eni	*: KCL*	*L/4 - 124*
Kanat Cam Yük	*: KCH*	*H - 220*
Kanat Çıta Eni	*: K.Cıta L*	*L/4-106*
Kanat Çıta Yük.	*: K.Cıta H*	*H-250*
Kenet Profili H	*:*	*H - 75*
Kanat Birl. Adap.	*:*	*H - 116*

* Hesap yöntemi camların eşit olma esasına göre yapılmıştır.

The calculation method was made on the basis of the equality of the glasses.

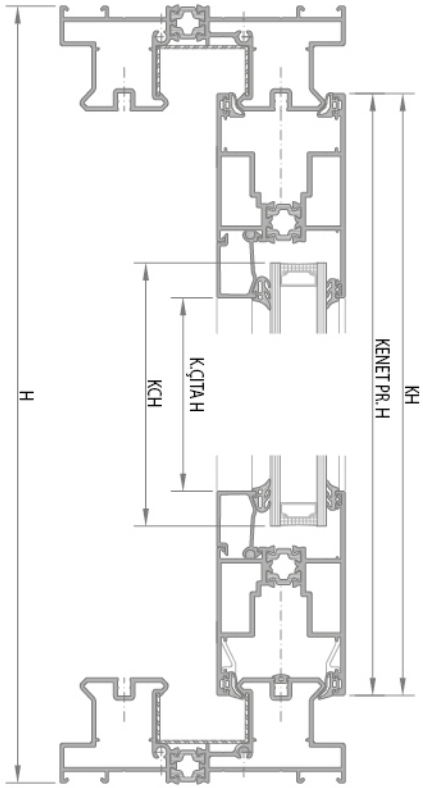

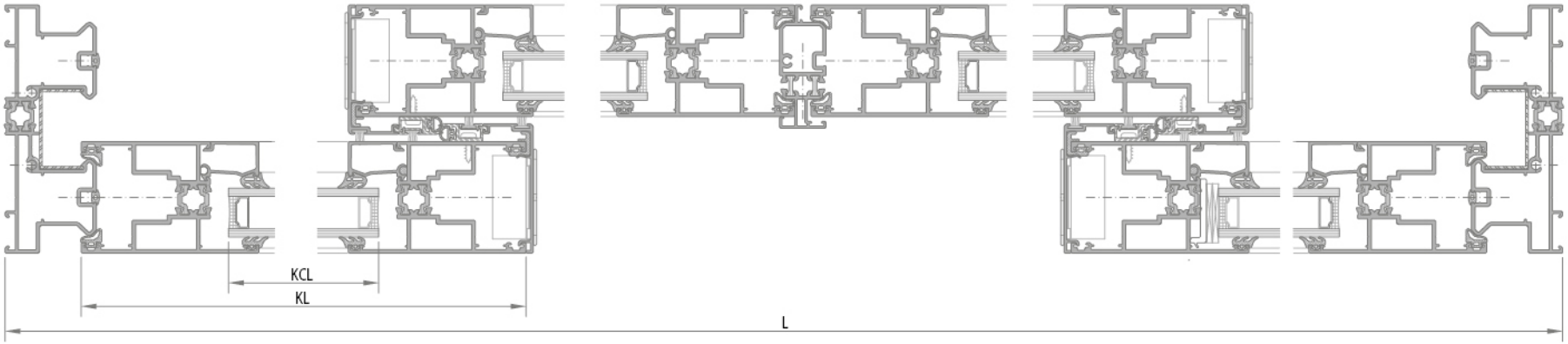

3 - RAY PROFİL SİSTEMİ
3 - RAIL PROFILE SYSTEM

KALDIR-SÜR AÇILIM TİPLERİ
LIFT-SLIDE OPENING TYPES

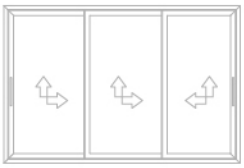
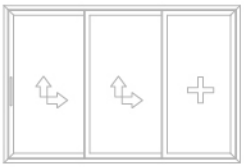
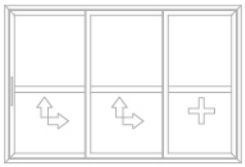

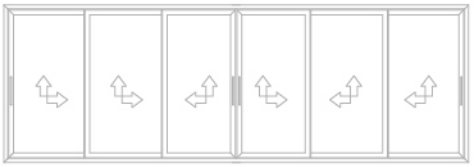
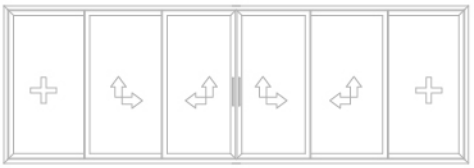
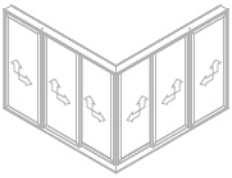

KLASİK SÜRME AÇILIM TİPLERİ
CLASSICAL SLIDING OPENING TYPES

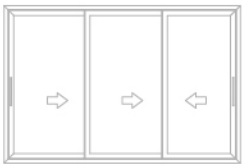
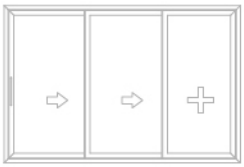


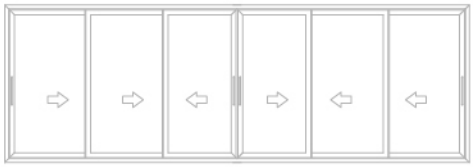
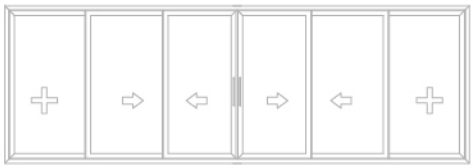
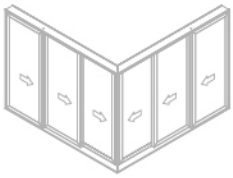

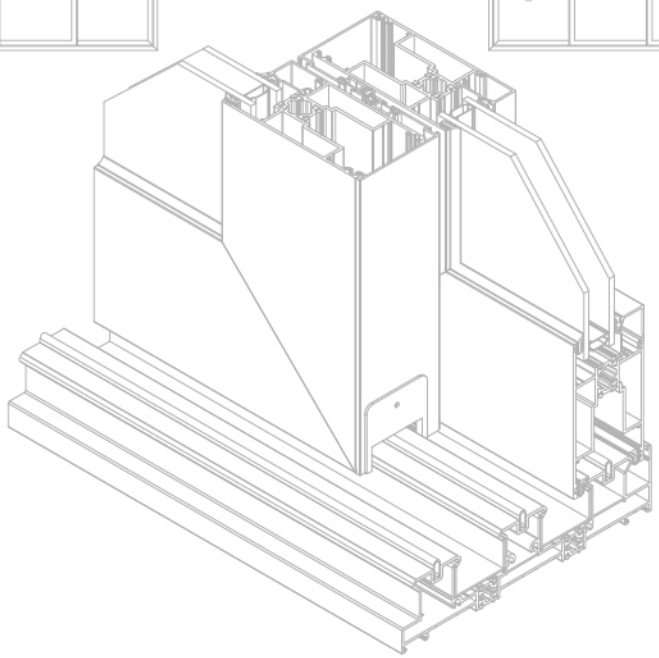

kaldır-sür açılım sistem detayı
lift-slide opening system detail

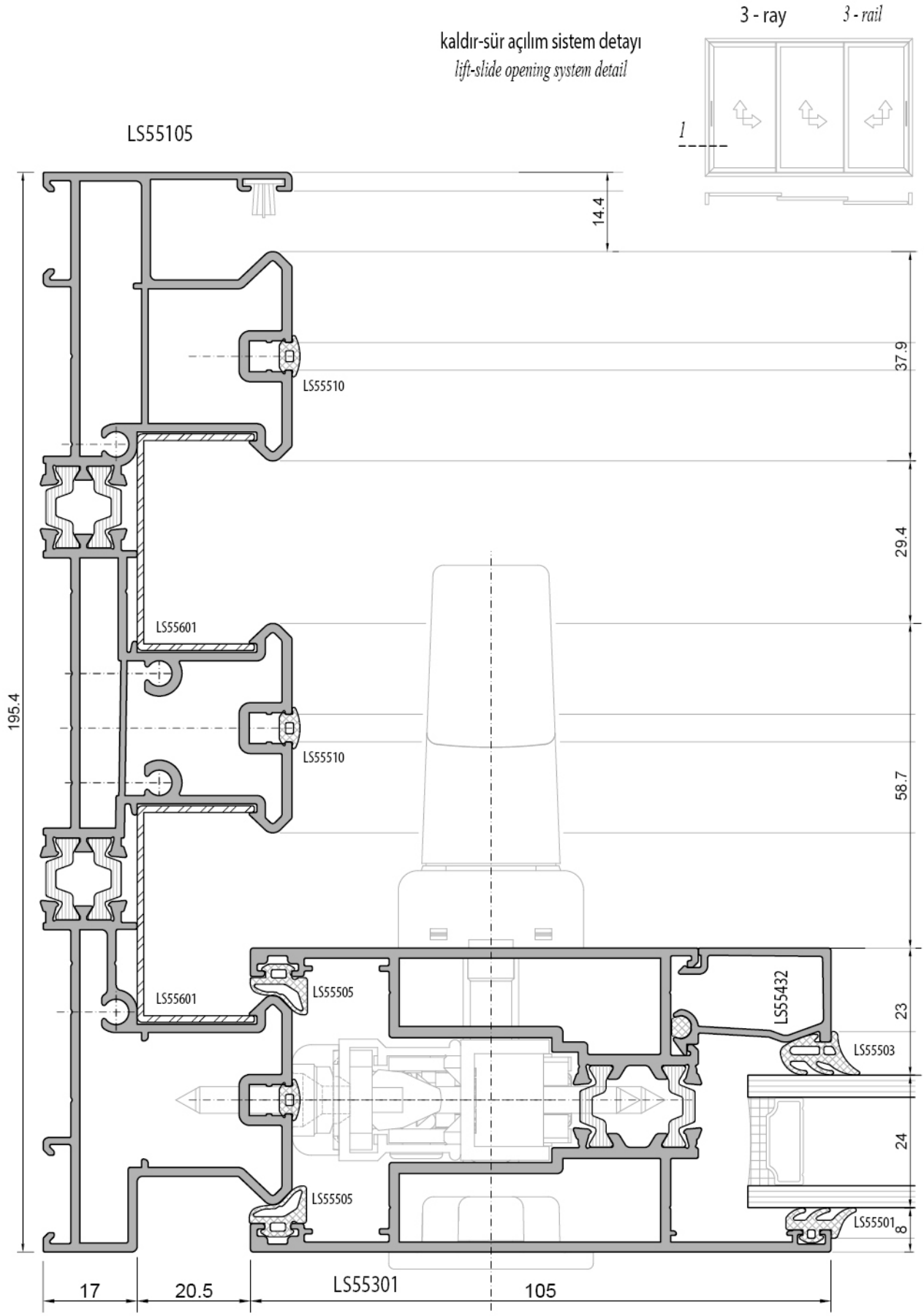

kaldır-sür açılım sistem detayı
lift-slide opening system detail

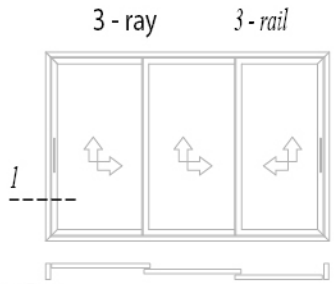

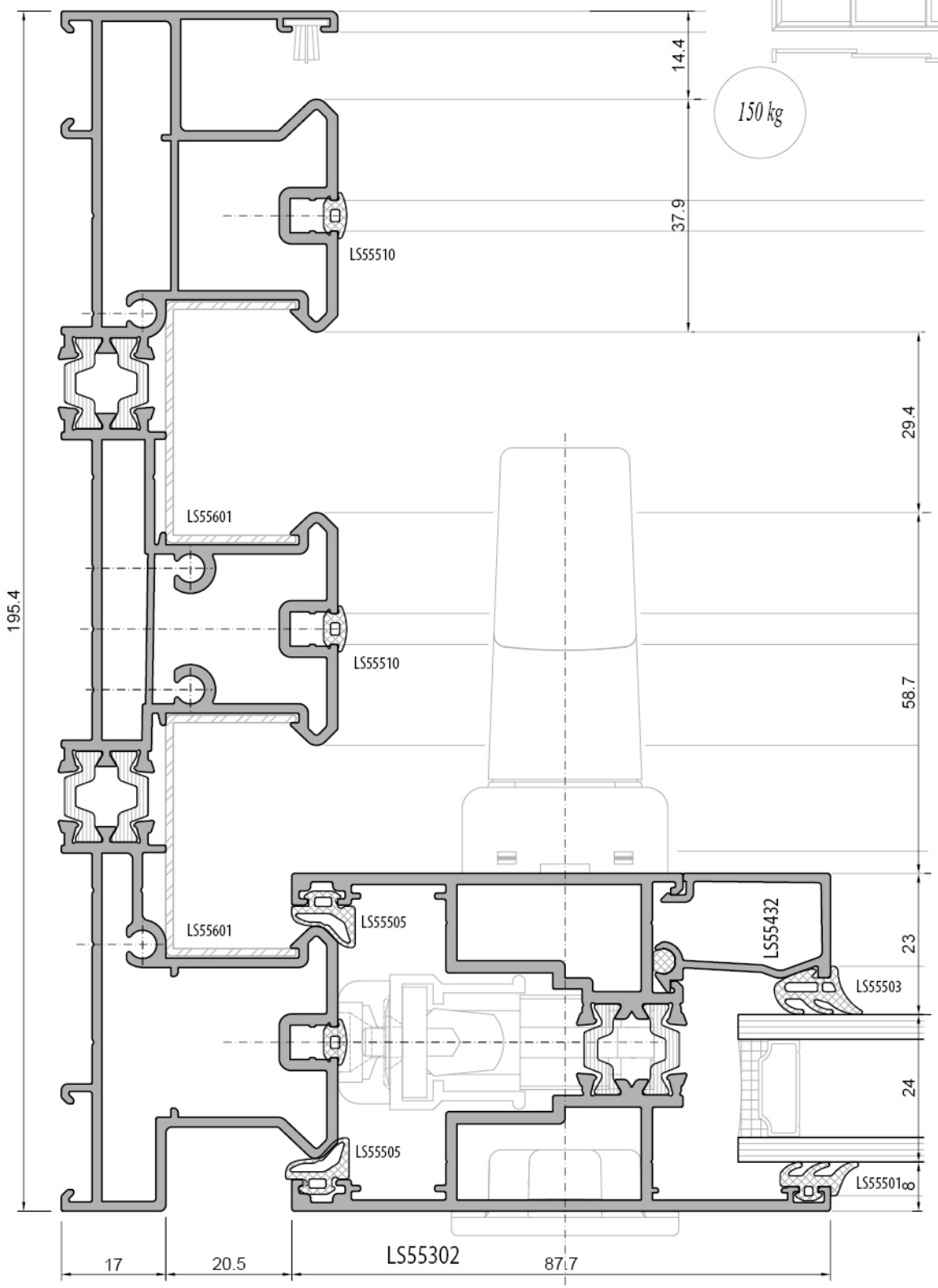

klasik sürme açılım sistem detayı
classical sliding opening system detail

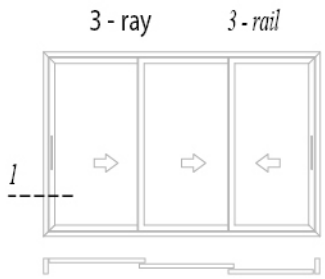

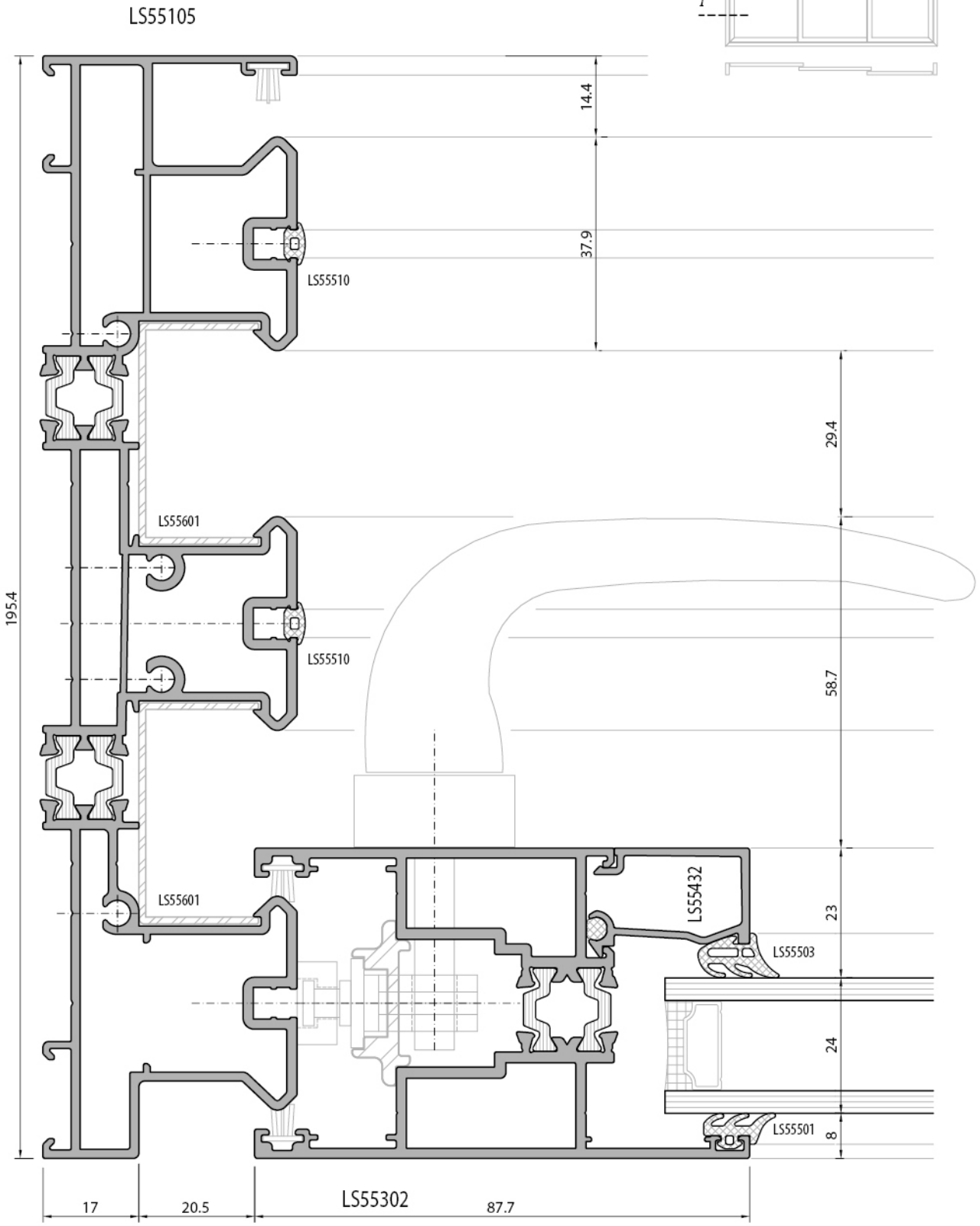

kaldır-sür açılım sistem detayı
lift-slide opening system detail

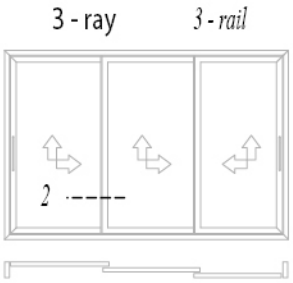

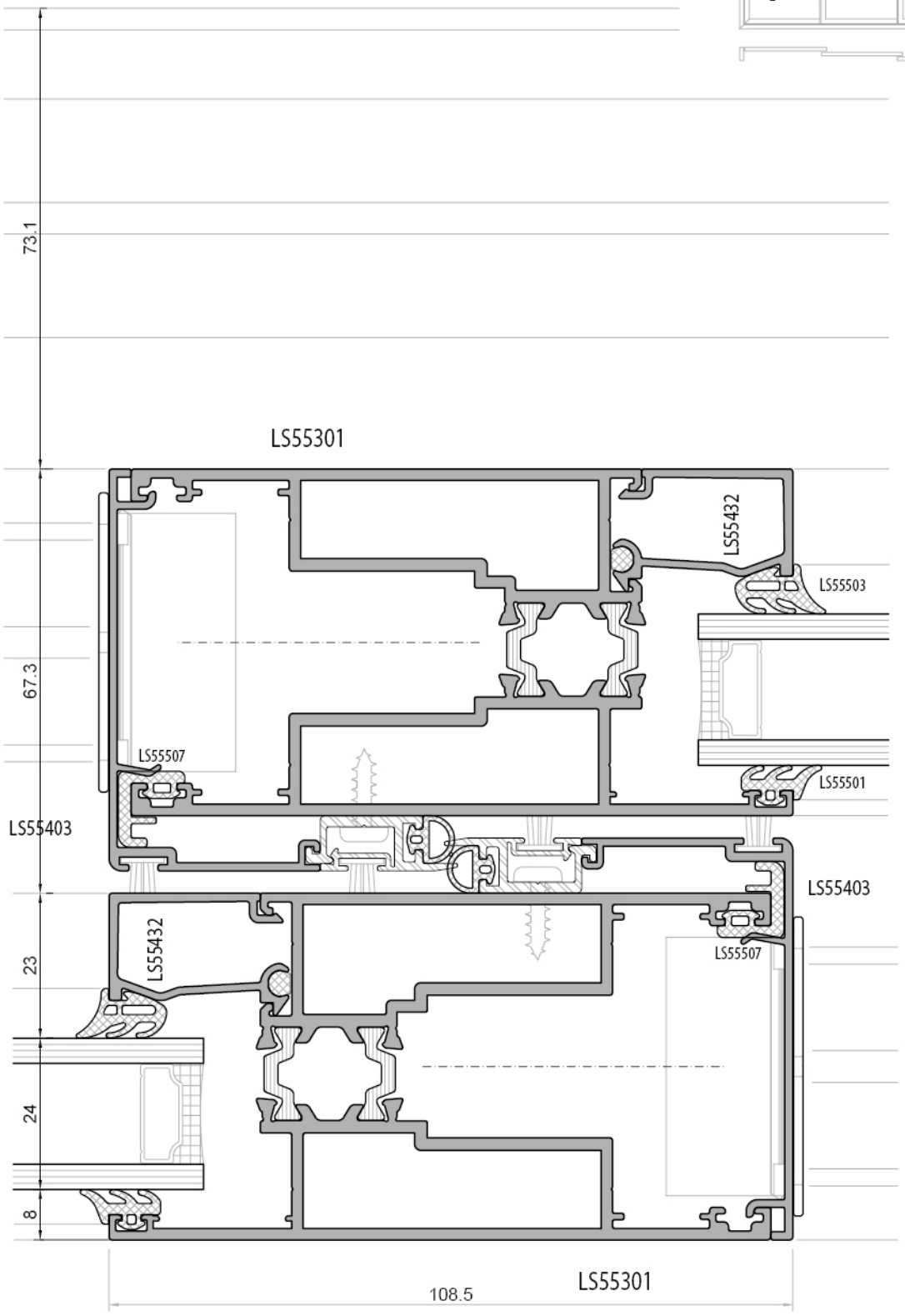

kaldır-sür açılım sistem detayı
lift-slide opening system detail

klasik sürme açılım sistem detayı
classical sliding opening system detail

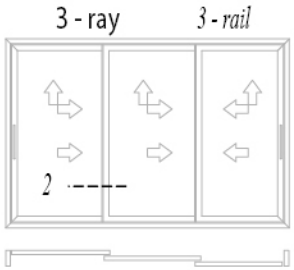

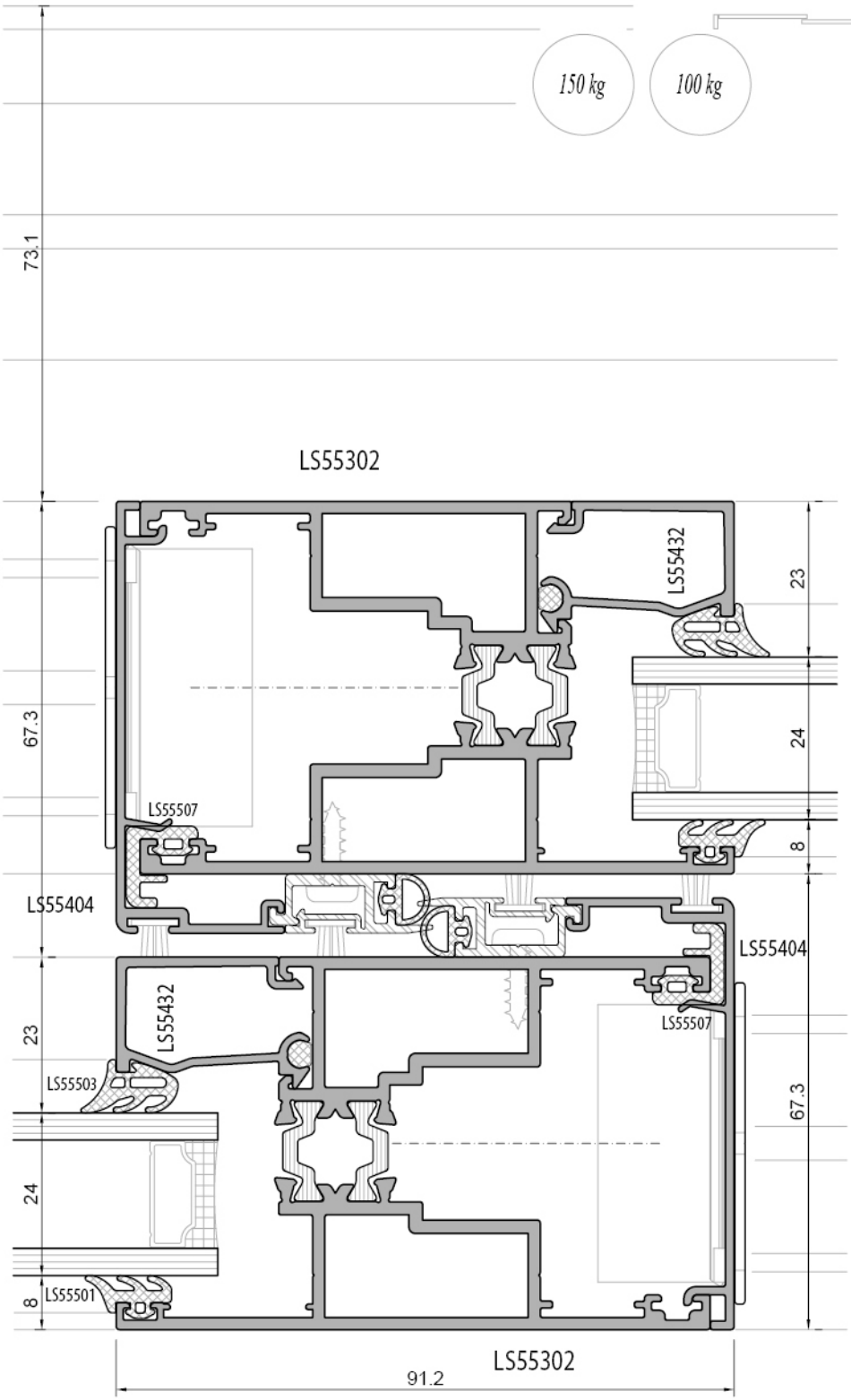

klasik sürme açılım sistem detayı
classical sliding opening system detail

3 - ray *3 - rail*

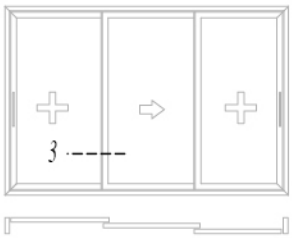

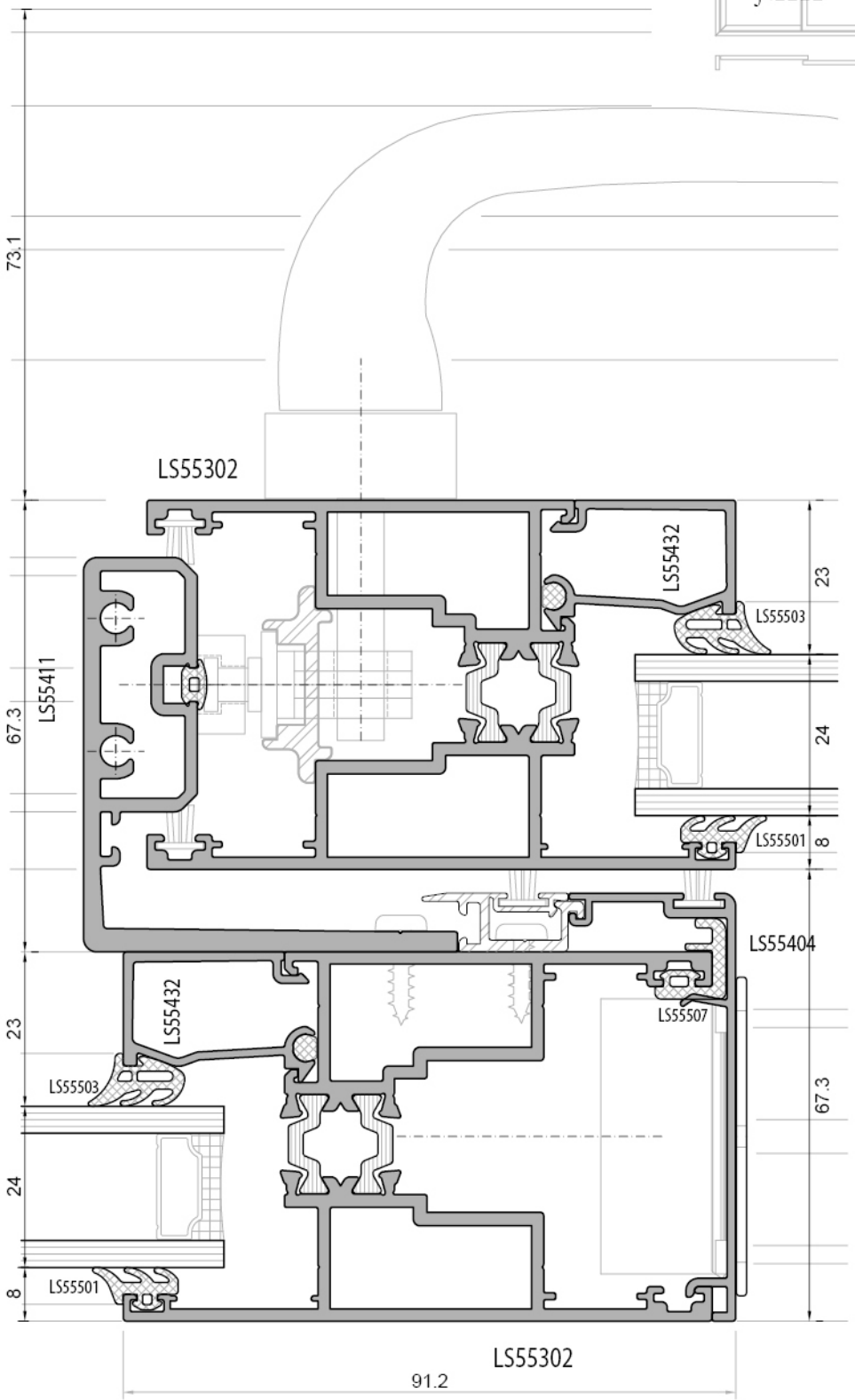

kaldır-sür açılım sistem detayı
lift-slide opening systems detail

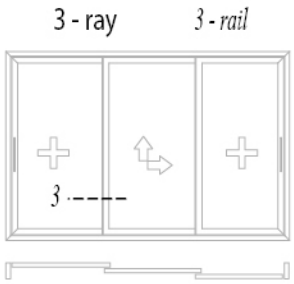

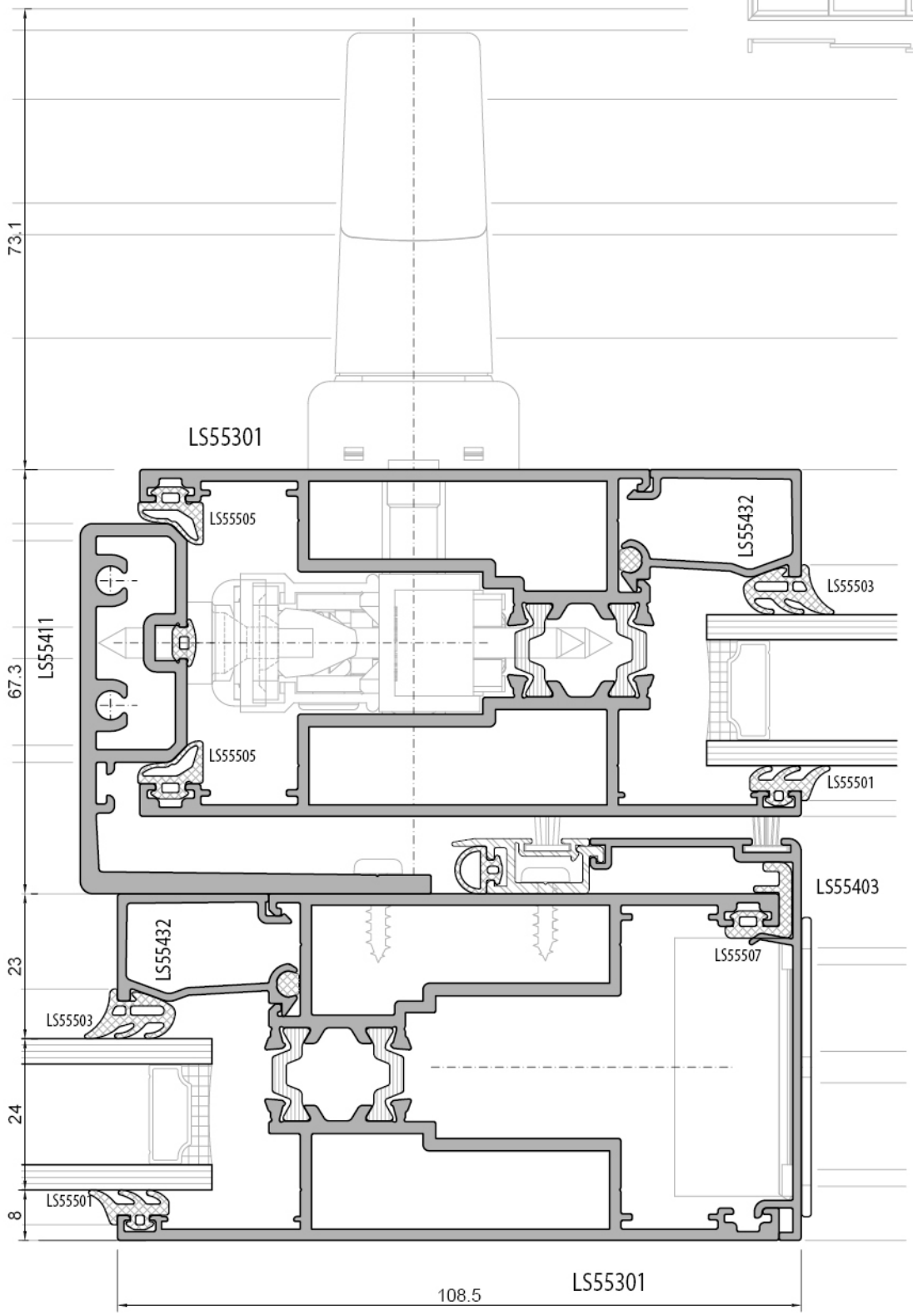

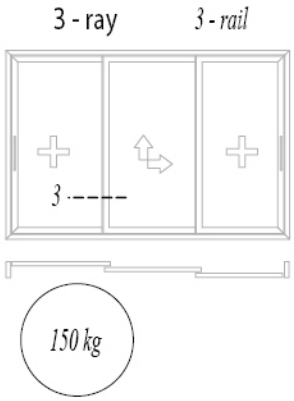

kaldır-sür açılım sistem detayı
lift-slide opening systems detail

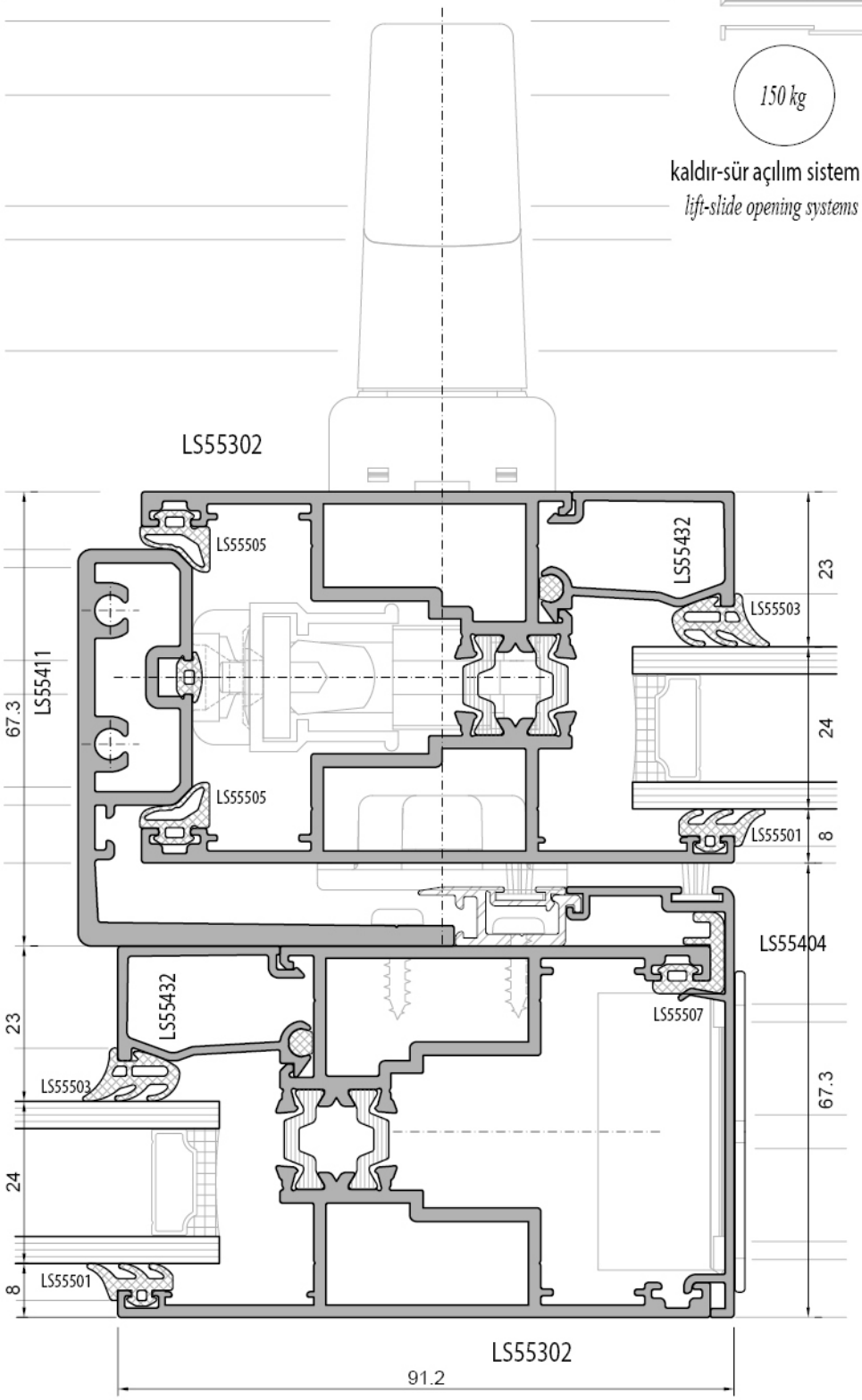

kaldır-sür açılım sistem detayı
lift-slide opening systems detail

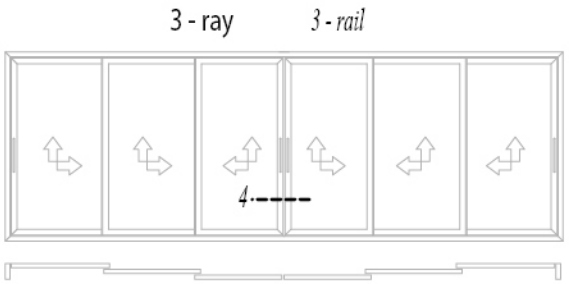

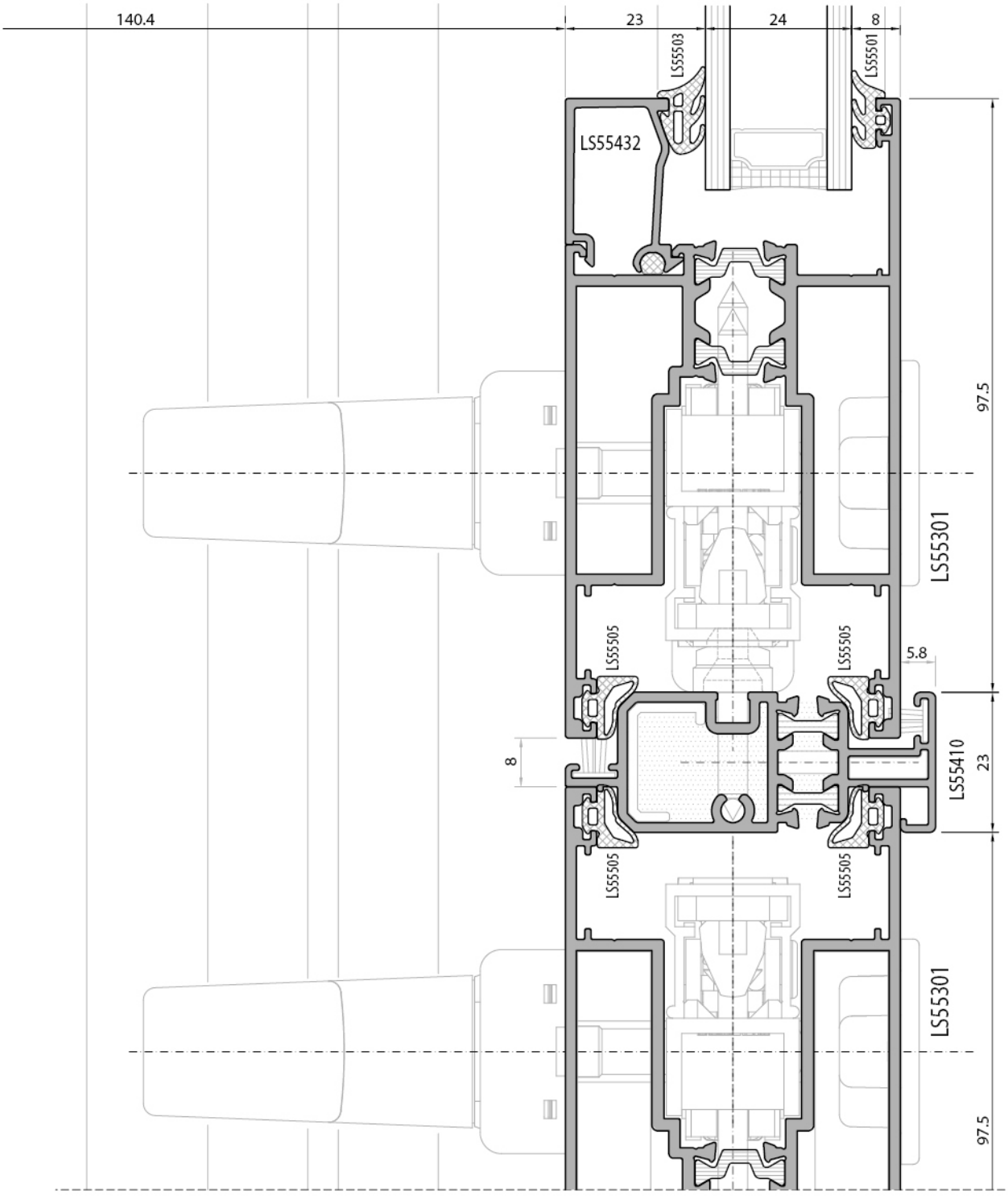

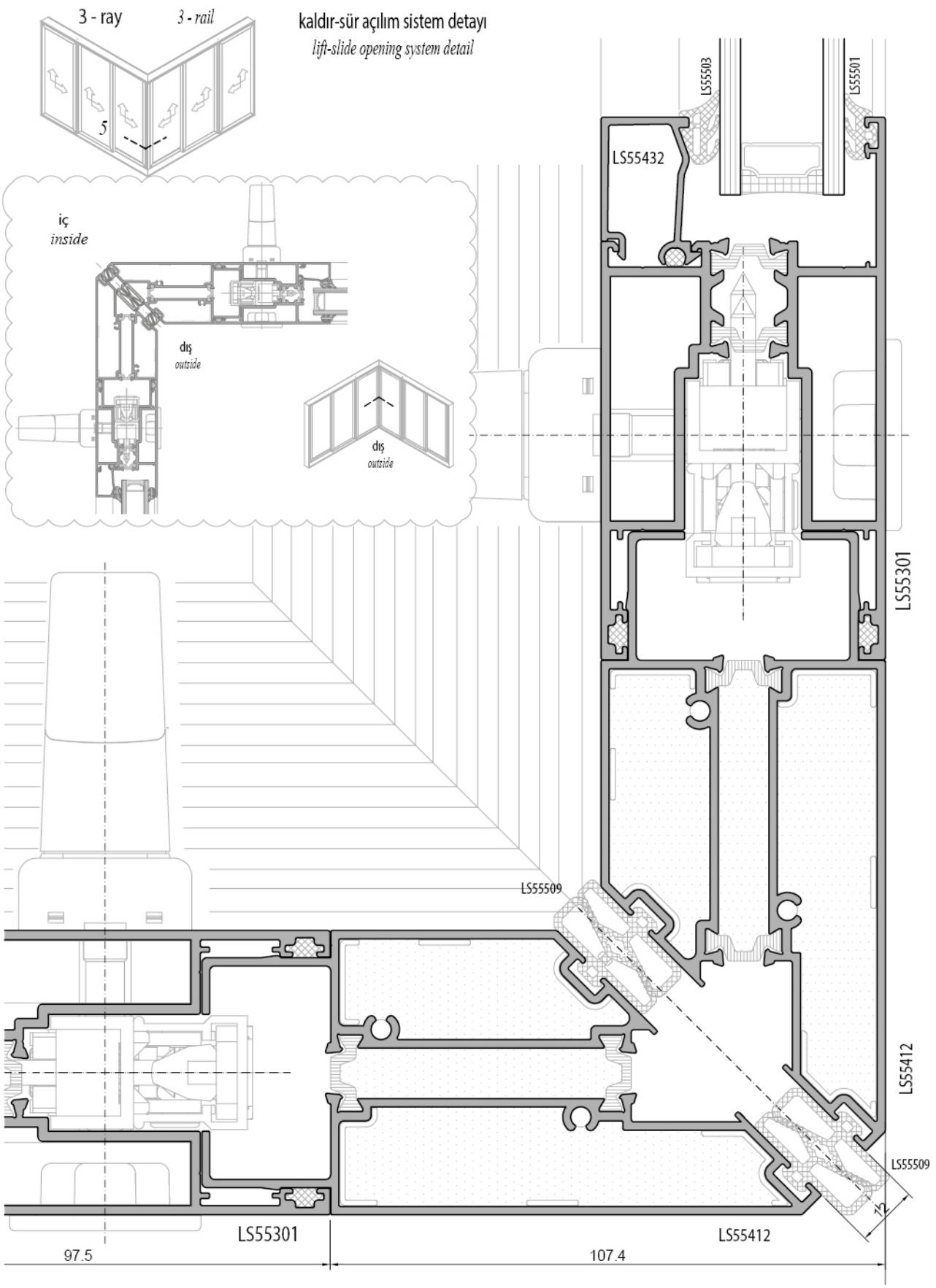
3 - ray
3 - rail
5
kaldır-sür açılım sistem detayı
lift-slide opening system detail
iç
inside
dış
outside
dış
outside
LS55503
LS55501
LS55432
LS55301
LS55509
LS55412
LS55509
LS55301
LS55412
97.5
107.4
13

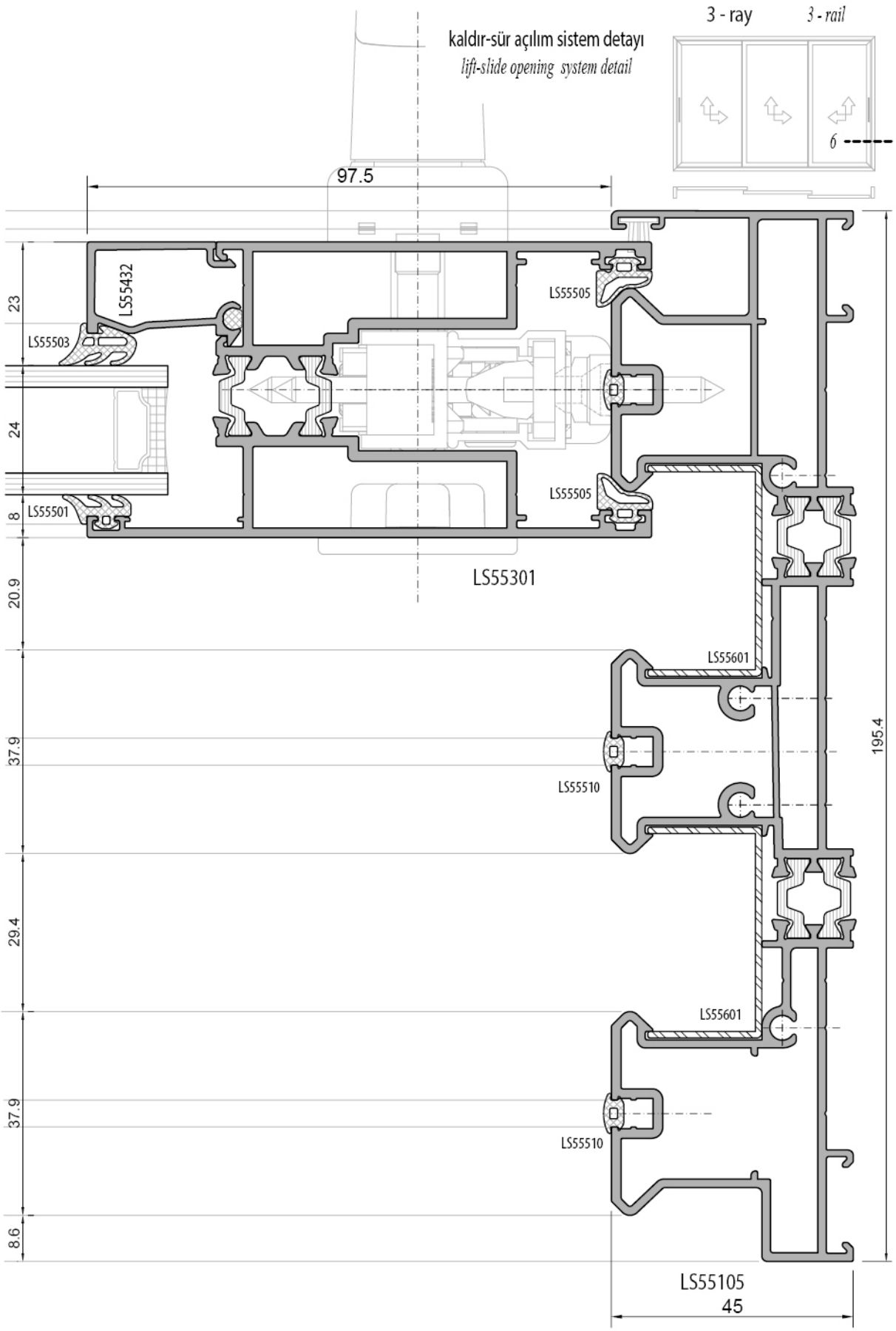
kaldır-sür açılım sistem detayı
lift-slide opening system detail
3 - ray
3 - rail
6
97.5
LS55432
LS55503
LS55505
LS55501
LS55505
LS55301
LS55601
LS55510
LS55601
LS55510
LS55105
45
23
24
8
20.9
37.9
29.4
37.9
8.6
195.4

kaldır-sür açılım sistem detayı
lift-slide opening system detail

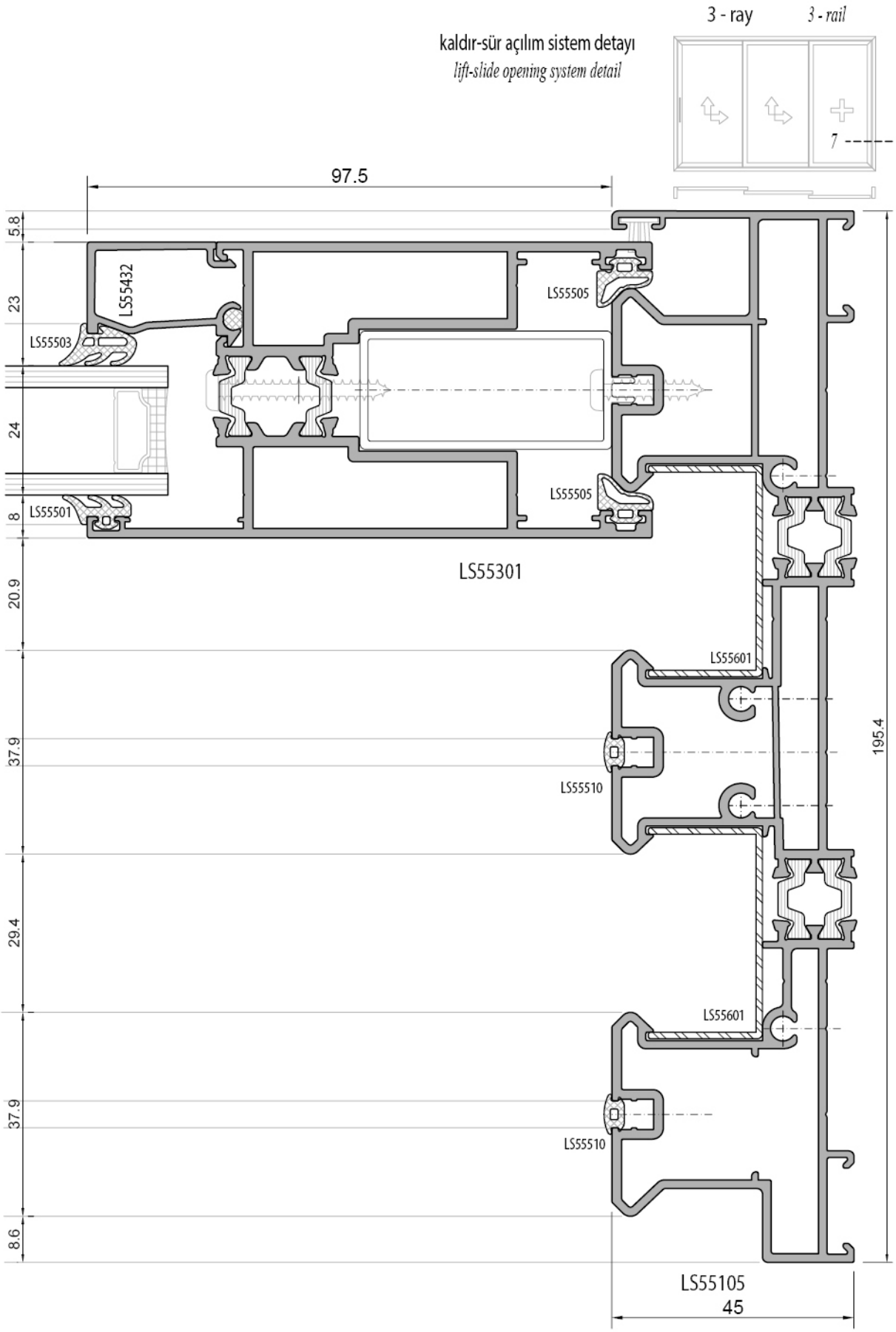

kaldır-sür açılım sistem detayı
lift-slide opening system detail

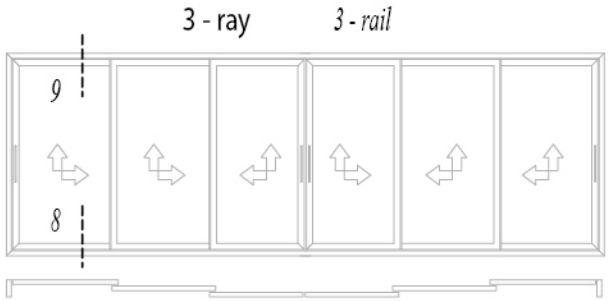

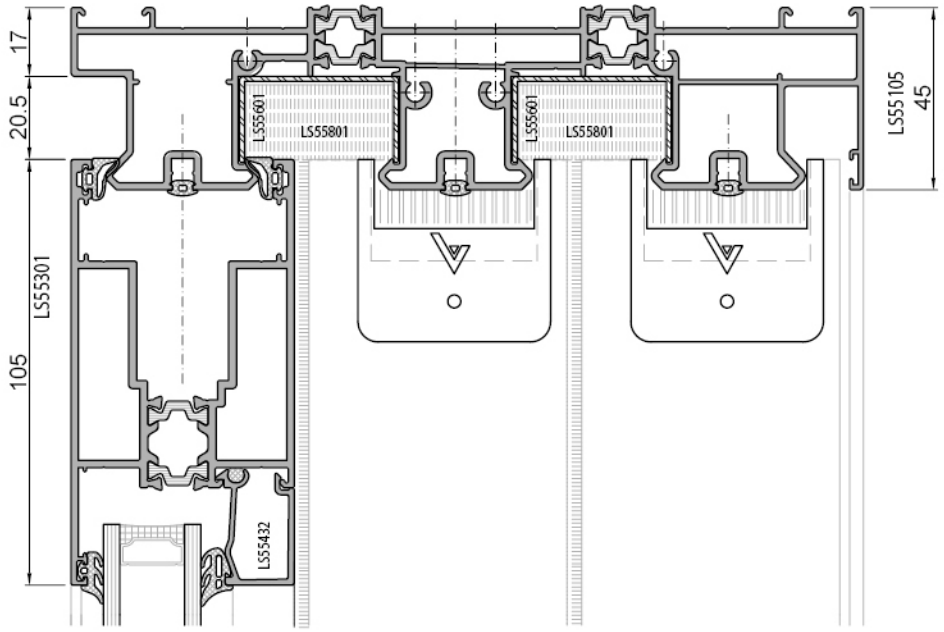

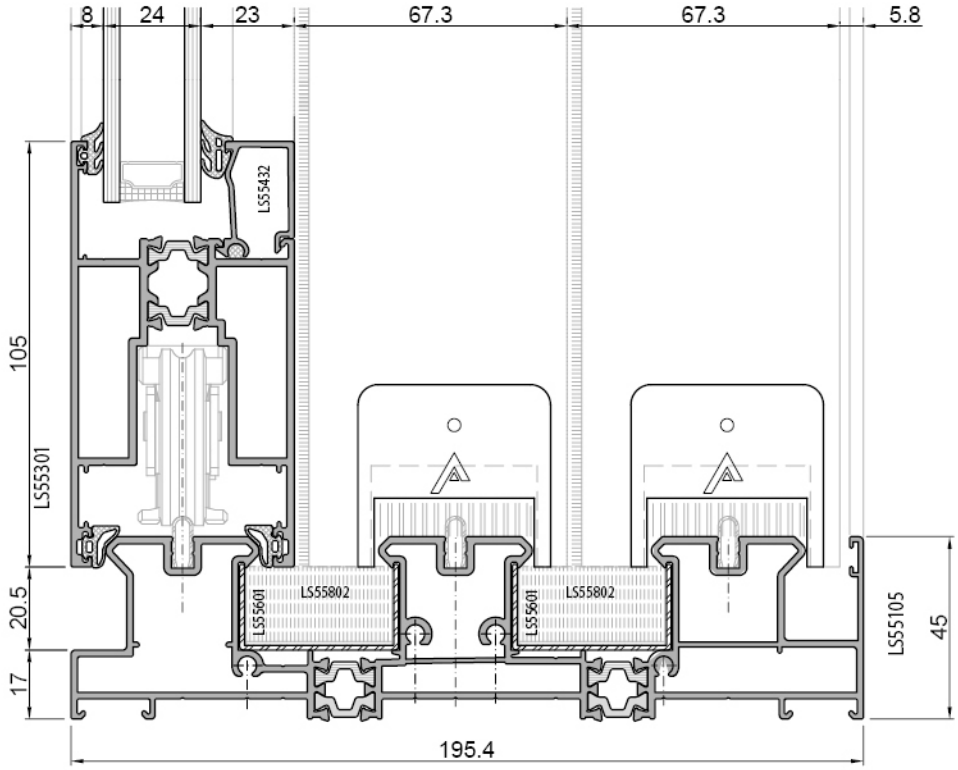

klasik sürme açılım sistem detayı
classical sliding opening system detail

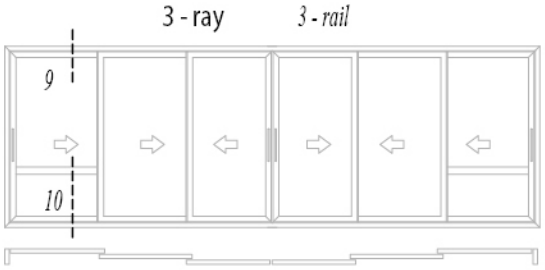

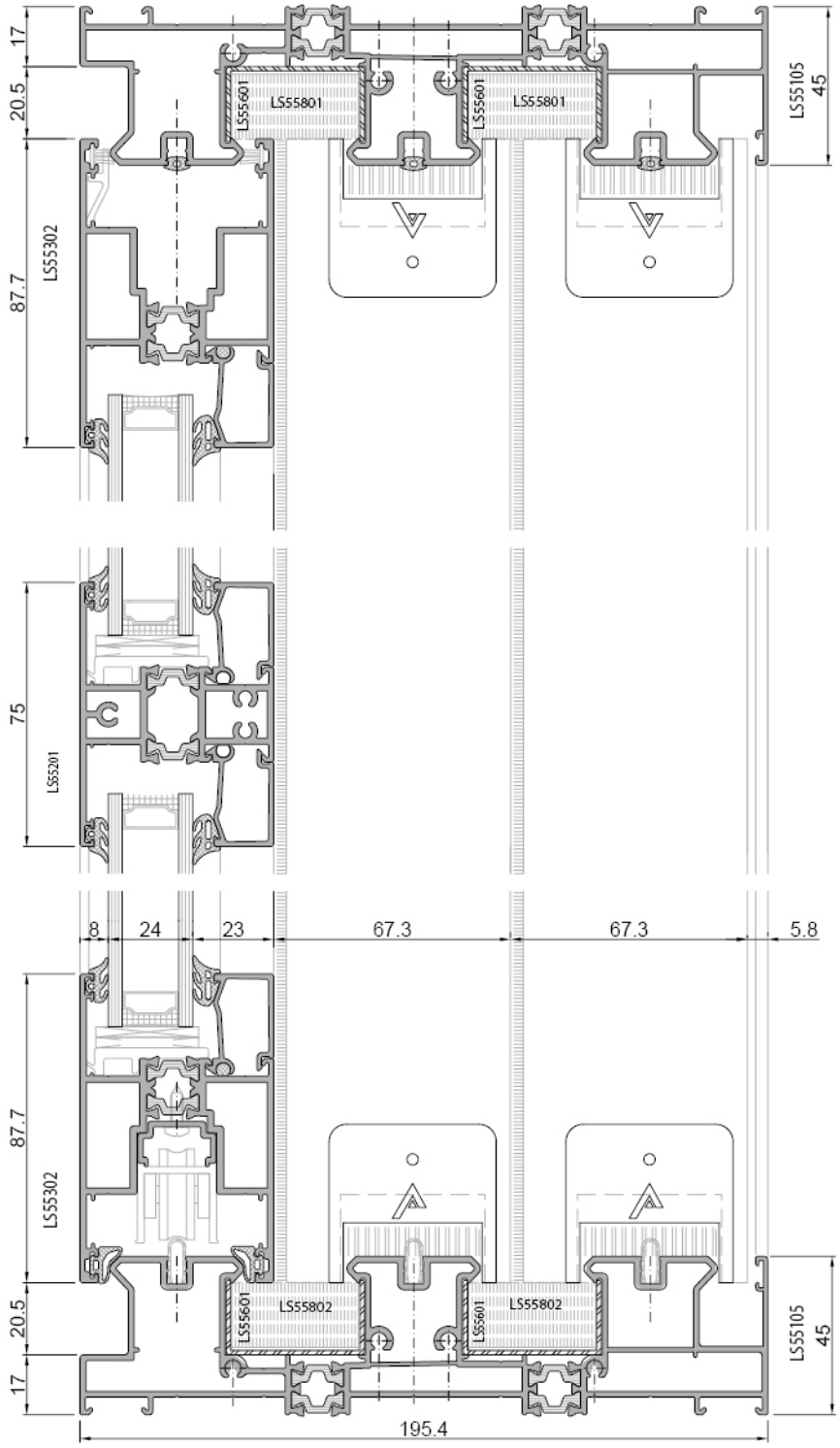

KALDIR-SÜR AÇILIM Lift-slide fittings / 300 KG LS55702

LIFT-SLIDE OPENING

3 - ray 3 - rail

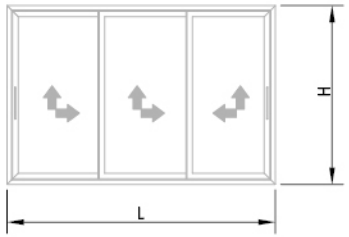

İmalat ve Kesim Planı
Cutting Dimensions

Sürme Eni	*: L*	
sürme Yüksekliği	*: H*	
KanatEni	*: KL*	*L/3 + 43*
Kanat Yüksekliği	*: KH*	*H - 75*
Kanat Cam Eni	*: KCL*	*L/3 - 137*
Kanat Cam Yük	*: KCH*	*H - 255*
Kanat Çıta Eni	*: K.Cıta L*	*L/3-119*
Kanat Çıta Yük.	*: K.Cıta H*	*H-284*
Kenet Profili H	*:*	*H - 75*

* Hesap yöntemi camların eşit olma esasına göre yapılmıştır.
The calculation method was made on the basis of the equality of the glasses.

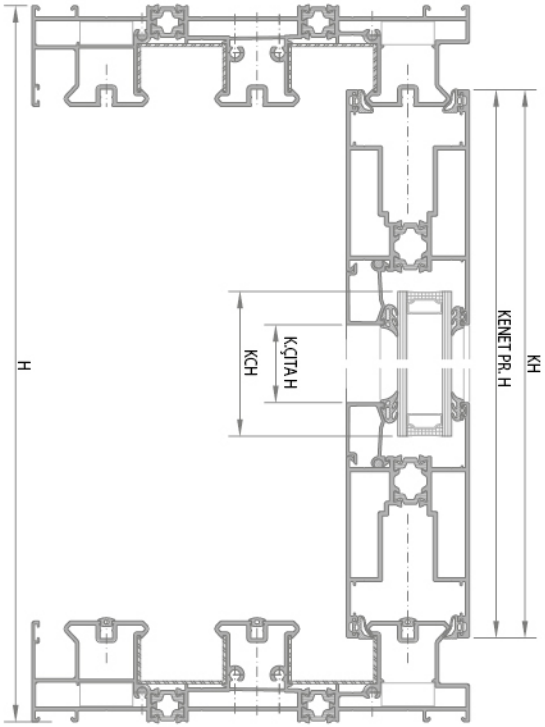

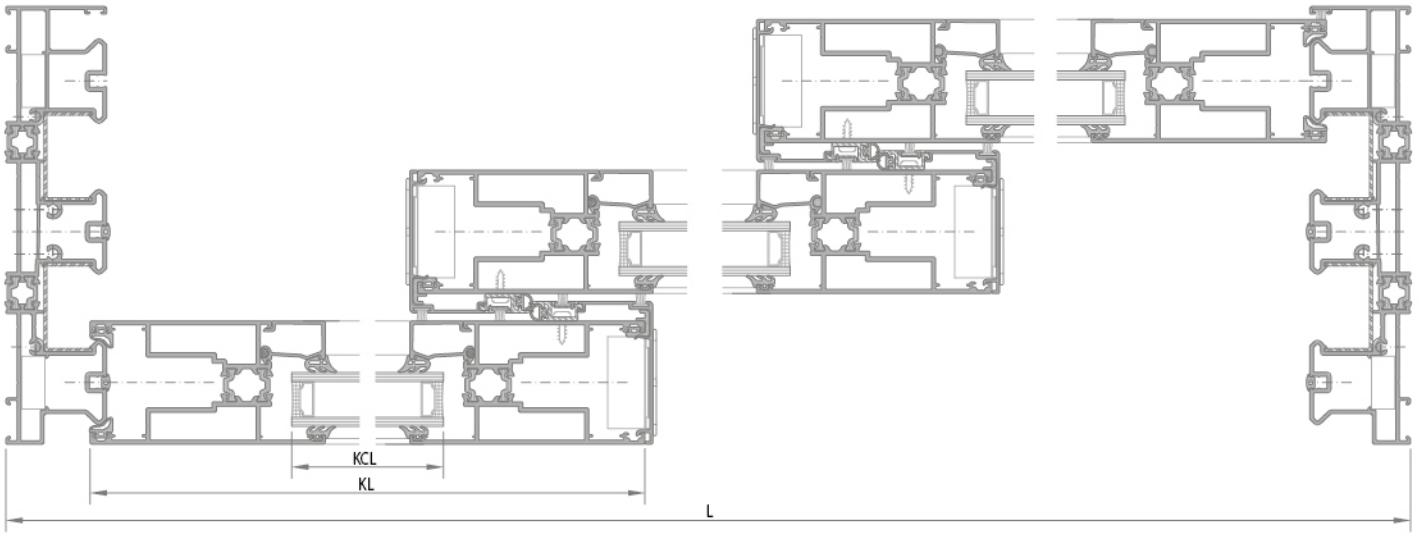

KALDIR-SÜR AÇILIM Lift-slide fittings / 150 KG LS55701

LIFT-SLIDE OPENING

3 - ray 3 - rail

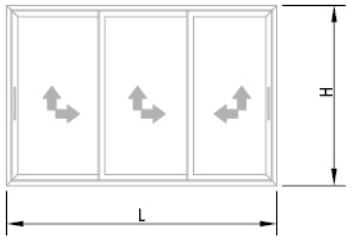

KLASİK SÜRME AÇILIM 100 kg

CLASSICAL SLIDING OPENING

3 - ray 3 - rail

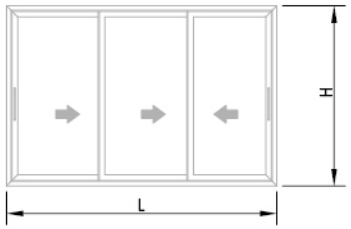

İmalat ve Kesim Planı

Cutting Dimensions

Sürme Eni	*: L*	
sürme Yüksekliği	*: H*	
KanatEni	*: KL*	*L/3 + 31*
Kanat Yüksekliği	*: KH*	*H - 75*
Kanat Cam Eni	*: KCL*	*L/3 - 114*
Kanat Cam Yük	*: KCH*	*H - 220*
Kanat Çıta Eni	*: K.Cıta L*	*L/3-96*
Kanat Çıta Yük.	*: K.Cıta H*	*H-250*
Kenet Profili H	*:*	*H - 75*

* Hesap yöntemi camların eşit olma esasına göre yapılmıştır.

The calculation method was made on the basis of the equality of the glasses.

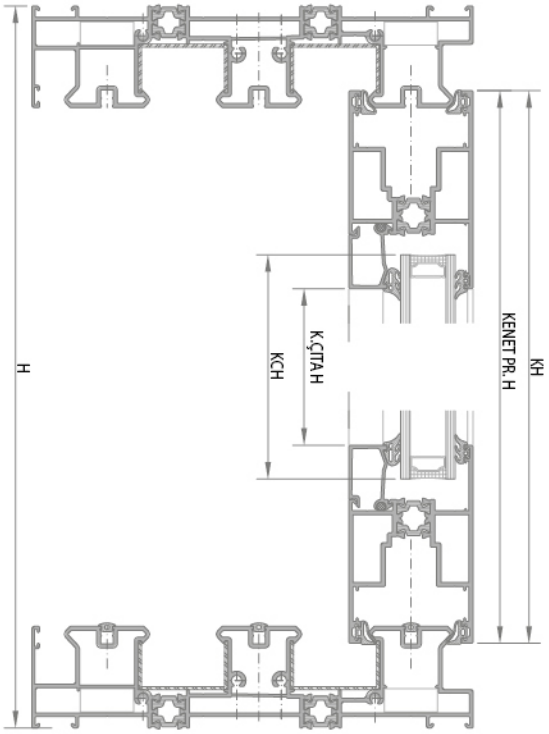



KALDIR-SÜR AÇILIM Lift-slide fittings / 300 KG LS55702

LIFT-SLIDE OPENING

3 - ray 3 - rail

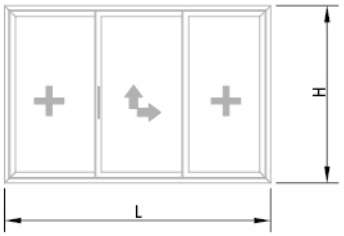

İmalat ve Kesim Planı
Cutting Dimensions

Sürme Eni	*: L*	
sürme Yüksekliği	*: H*	
KanatEni	*: KL*	*L/3 + 43*
Kanat Yüksekliği	*: KH*	*H - 75*
Kanat Cam Eni	*: KCL*	*L/3 - 137*
Kanat Cam Yük	*: KCH*	*H - 255*
Kanat Çıta Eni	*: K.Cıta L*	*L/3-119*
Kanat Çıta Yük.	*: K.Cıta H*	*H-284*
Kenet Profili H	*:*	*H - 75*
Sabit Kanat Kenet Profili H :		*H-75*

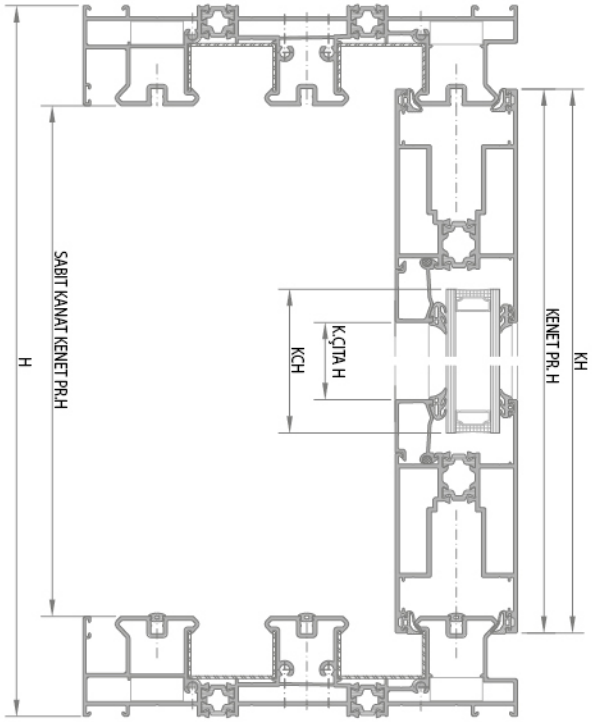

* Hesap yöntemi camların eşit olma esasına göre yapılmıştır.
The calculation method was made on the basis of the equality of the glasses.

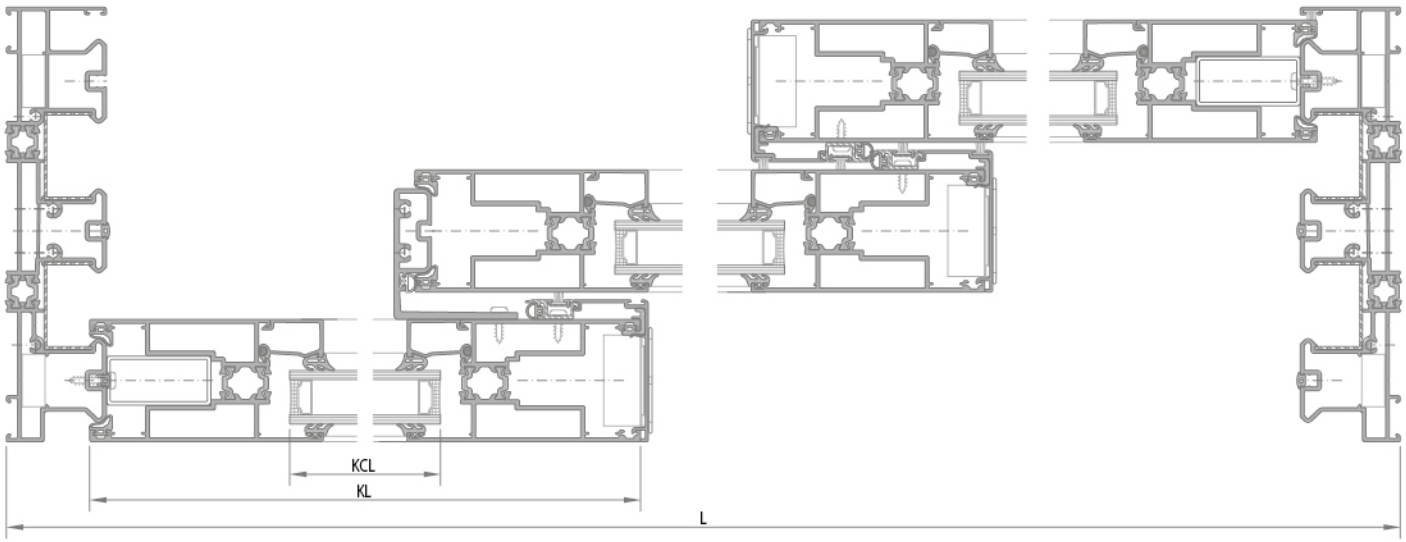

KALDIR-SÜR AÇILIM Lift-slide fittings / 150 KG LS55701

LIFT-SLIDE OPENING

3 - ray 3 - rail

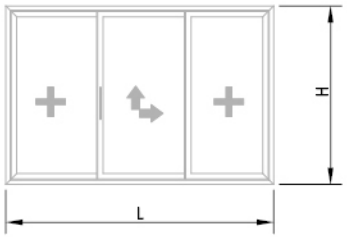

KLASİK SÜRME AÇILIM 100 kg

CLASSICAL SLIDING OPENING

3 - ray 3 - rail

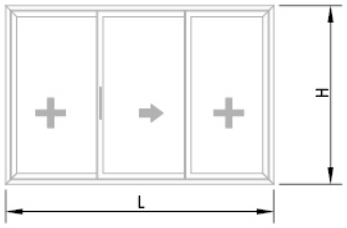

İmalat ve Kesim Planı

Cutting Dimensions

Sürme Eni	*: L*	
sürme Yüksekliği	*: H*	
KanatEni	*: KL*	*L/3 + 31*
Kanat Yüksekliği	*: KH*	*H - 75*
Kanat Cam Eni	*: KCL*	*L/3 - 114*
Kanat Cam Yük	*: KCH*	*H - 220*
Kanat Çıta Eni	*: K.Cıta L*	*L/3-96*
Kanat Çıta Yük.	*: K.Cıta H*	*H-250*
Kenet Profili H	*:*	*H - 75*
Sabit Kanat Kenet Profili H :		*H-75*

* Hesap yöntemi camların eşit olma esasına göre yapılmıştır.

The calculation method was made on the basis of the equality of the glasses.

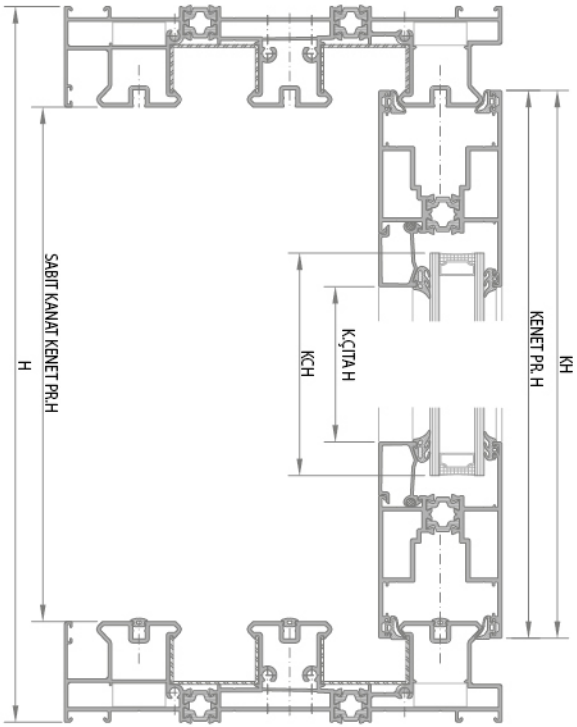

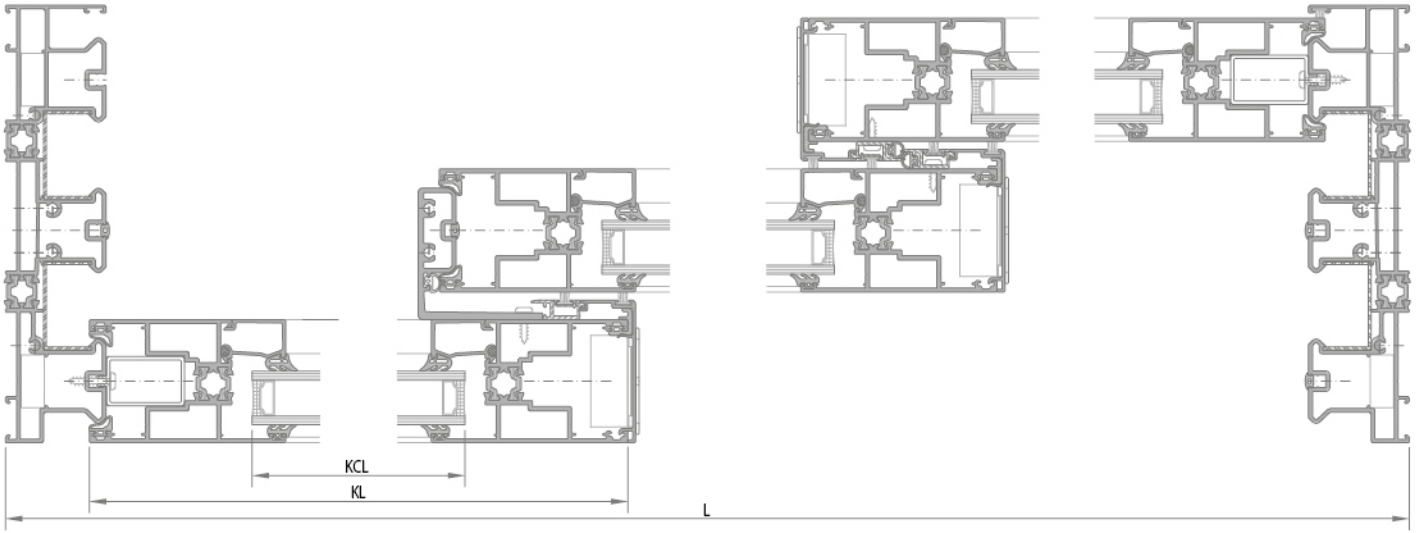

KALDIR-SÜR AÇILIM Lift-slide fittings / 300 KG LS55702

LIFT-SLIDE OPENING

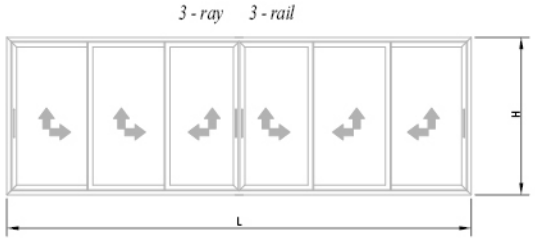

LIFT-SLIDE OPENING

İmalat ve Kesim Planı
Cutting Dimensions

Sürme Eni	*: L*	
Sürme Yüksekliği	*: H*	
KanatEni	*: KL*	*L/6 + 54*
Kanat Yüksekliği	*: KH*	*H - 75*
Kanat Cam Eni	*: KCL*	*L/6 - 126*
Kanat Cam Yük	*: KCH*	*H - 255*
Kanat Çıta Eni	*: K.Cıta L*	*L/6-108*
Kanat Çıta Yük.	*: K.Cıta H*	*H-284*
Kenet Profili H	*:*	*H - 75*
Kanat Birl. Adap. H	*:*	*H-116*

* Hesap yöntemi camların eşit olma esasına göre yapılmıştır.
The calculation method was made on the basis of the equality of the glasses.

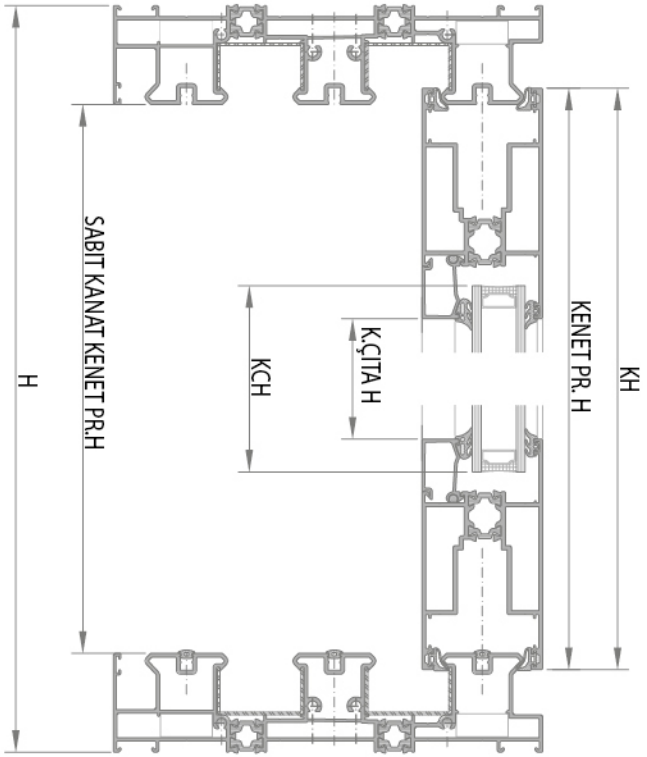

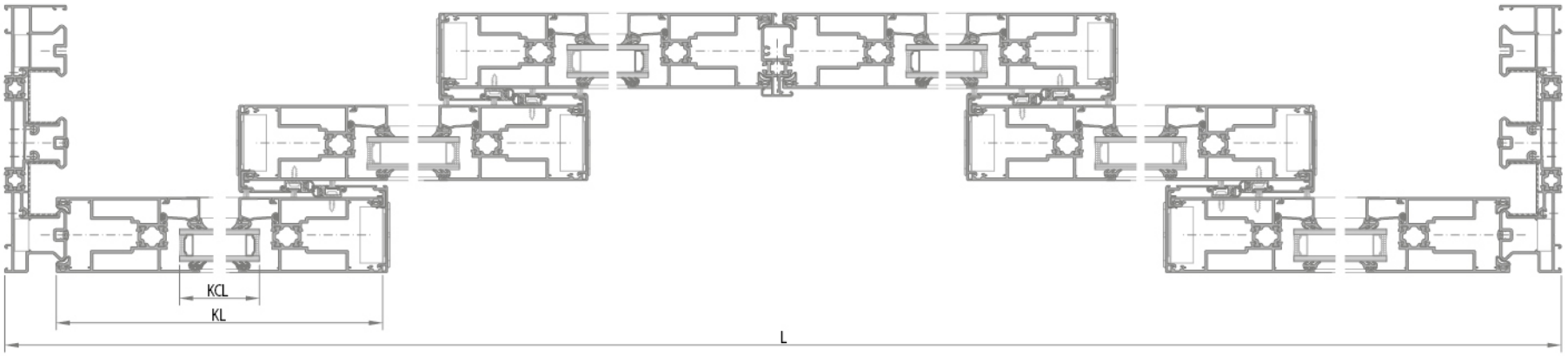

KALDIR-SÜR AÇILIM Lift-slide fittings / 150 KG LS55701

LIFT-SLIDE OPENING

3 - ray 3 - rail

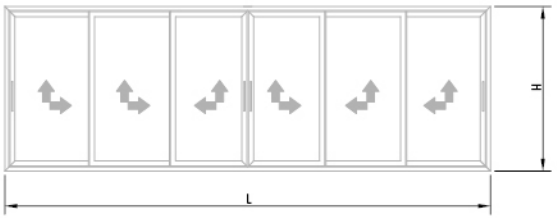

KLASİK SÜRME AÇILIM 100 kg

CLASSICAL SLIDING OPENING

3 - ray 3 - rail

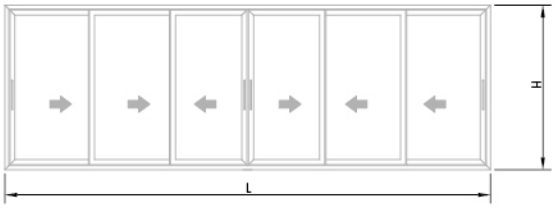

İmalat ve Kesim Planı

Cutting Dimensions

Sürme Eni	*: L*	
sürme Yüksekliği	*: H*	
KanatEni	*: KL*	*L/6 + 42*
Kanat Yüksekliği	*: KH*	*H - 75*
Kanat Cam Eni	*: KCL*	*L/6 - 103*
Kanat Cam Yük	*: KCH*	*H - 220*
Kanat Çıta Eni	*: K.Cıta L*	*L/6-85*
Kanat Çıta Yük.	*: K.Cıta H*	*H-250*
Kenet Profili H	*:*	*H - 75*
Kanat Birl. Adap. H	*:*	*H-116*

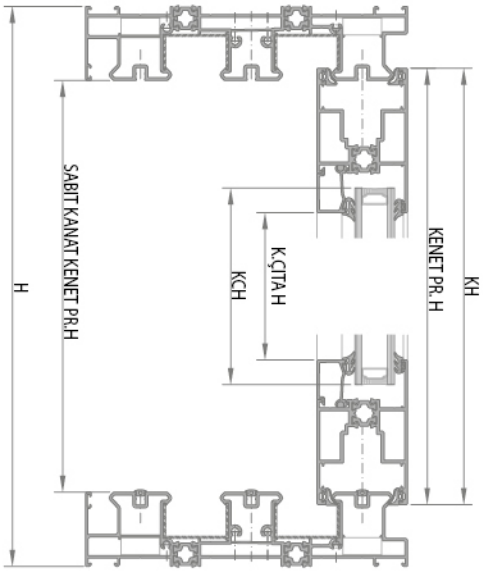

* Hesap yöntemi camların eşit olma esasına göre yapılmıştır.

The calculation method was made on the basis of the equality of the glasses.

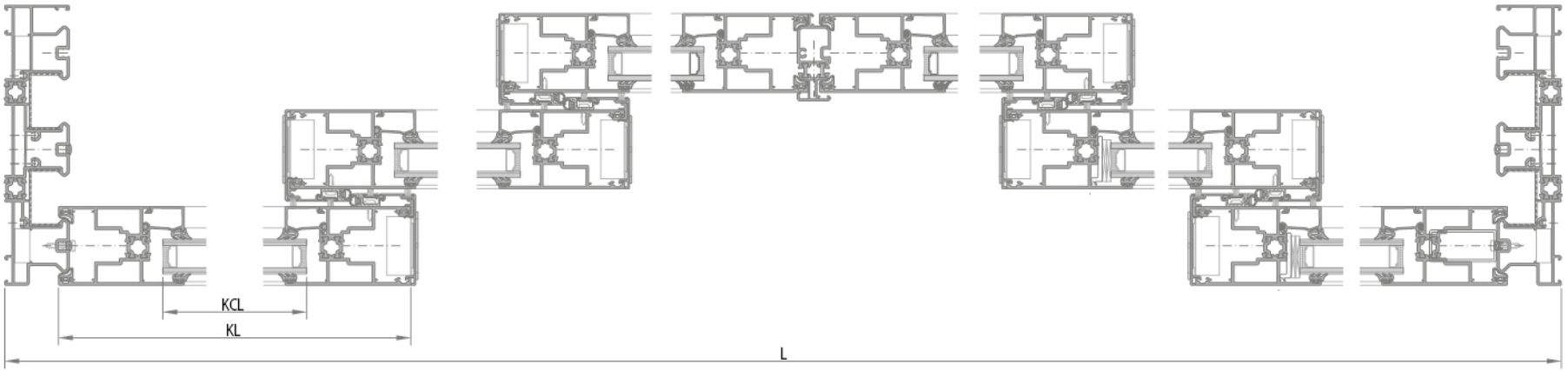

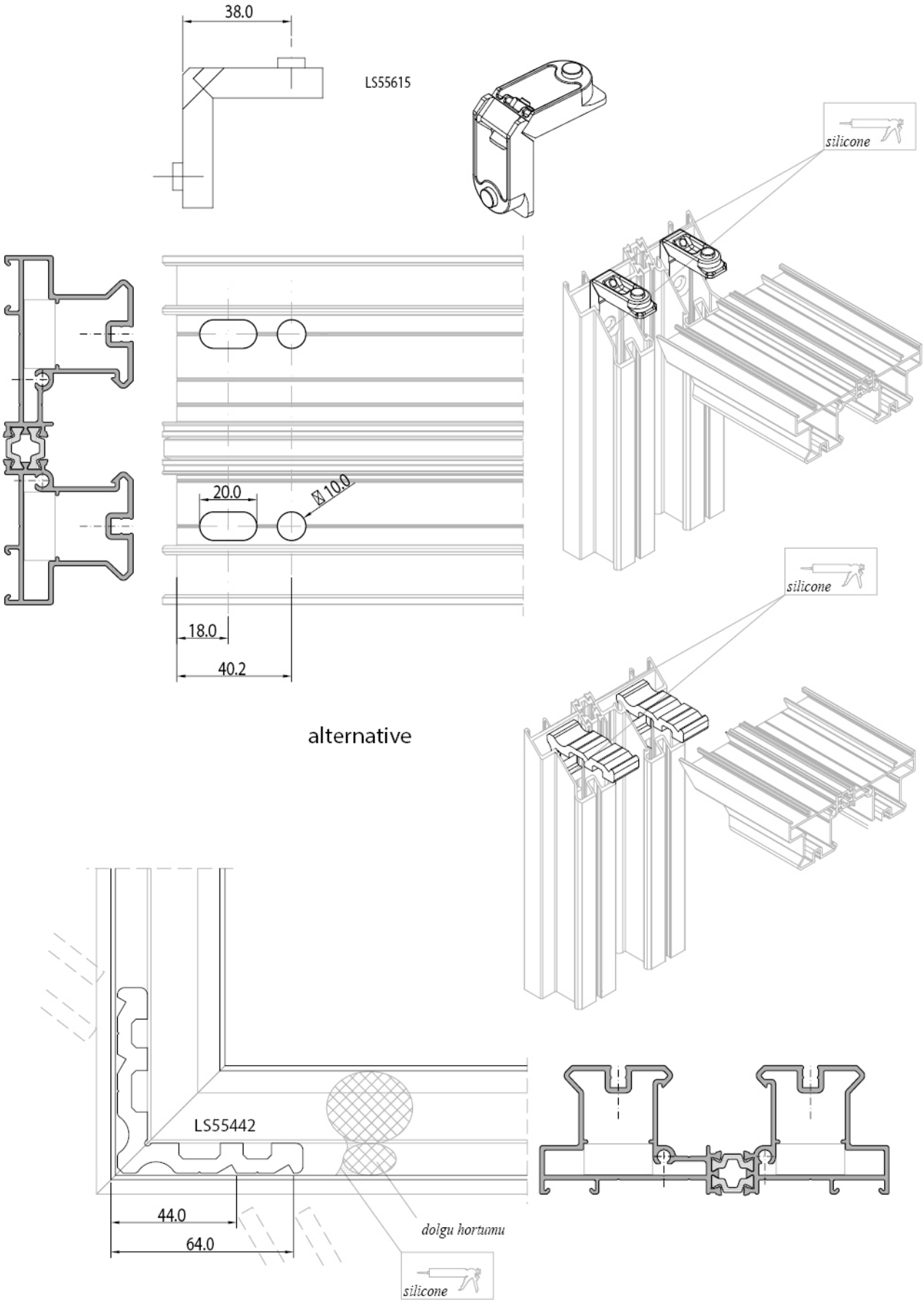
38.0
LS55615
silicone
20.0
Ø 10.0
18.0
40.2
alternative
silicone
LS55442
44.0
64.0
dolgu hortumu
silicone

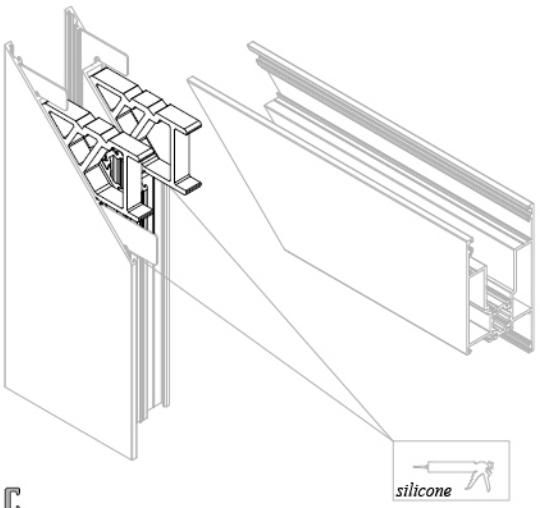
silicone

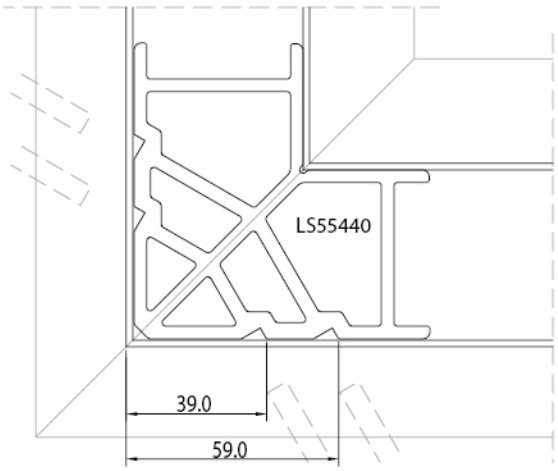
LS55440
39.0
59.0

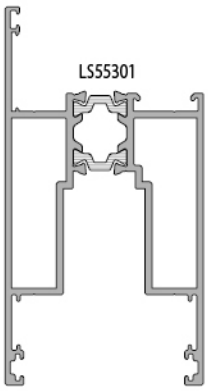
LS55301

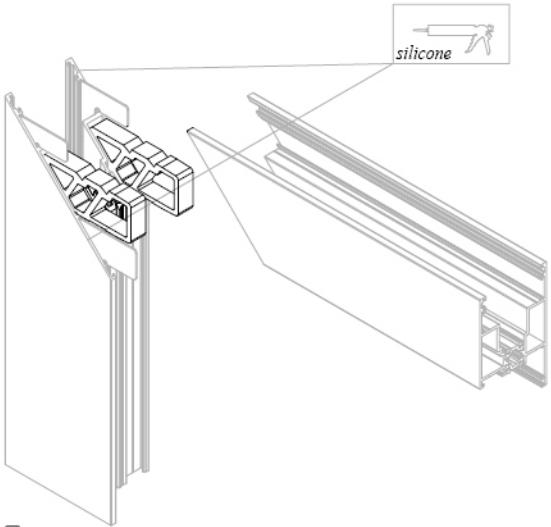
silicone

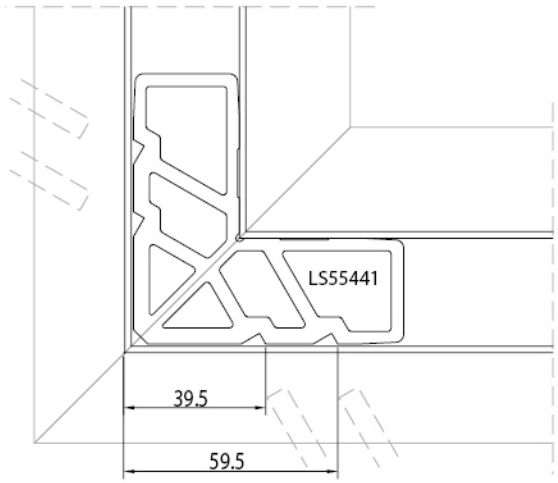
LS55441
39.5
59.5

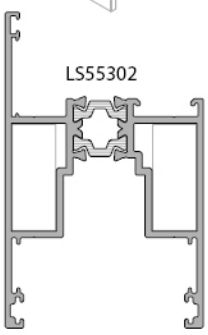
LS55302

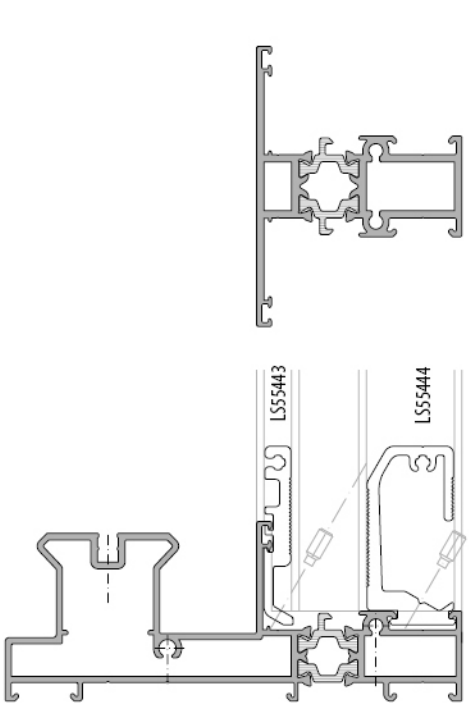
LS55443
LS55444

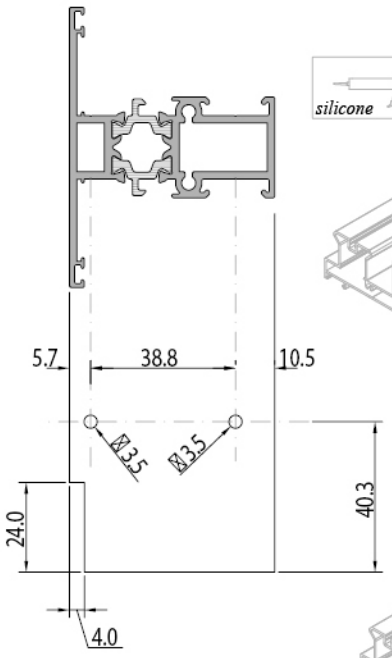
5.7
38.8
10.5
Ø3.5
Ø3.5
24.0
40.3
4.0

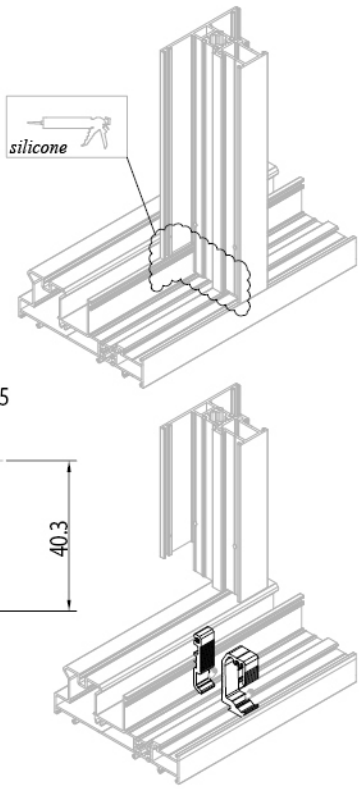
silicone

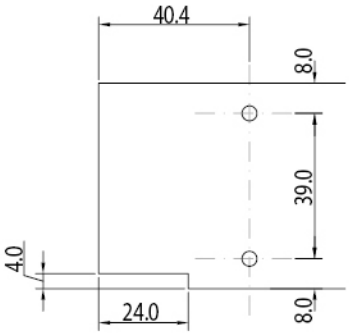
40.4
8.0
39.0
4.0
24.0
8.0

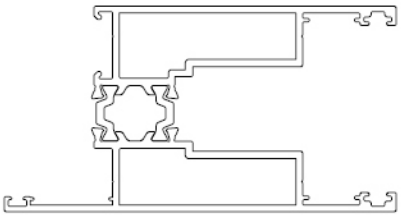

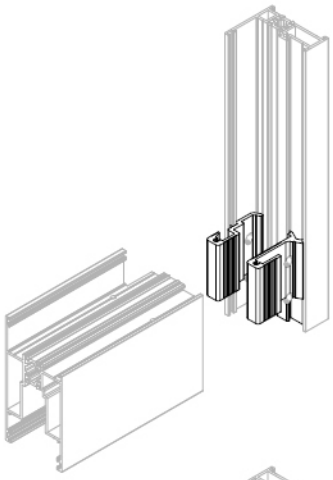

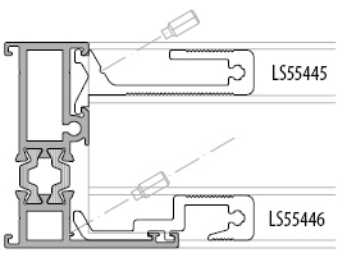
LS55445
LS55446

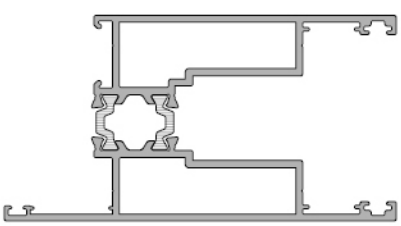

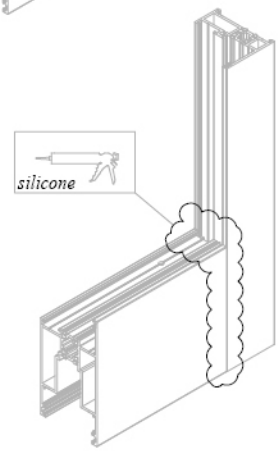
silicone

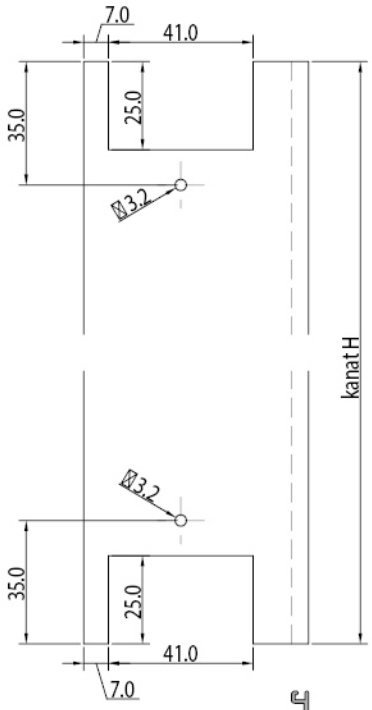
7.0
41.0
35.0
25.0
Ø3.2
kanat H
Ø3.2
35.0
25.0
41.0
7.0

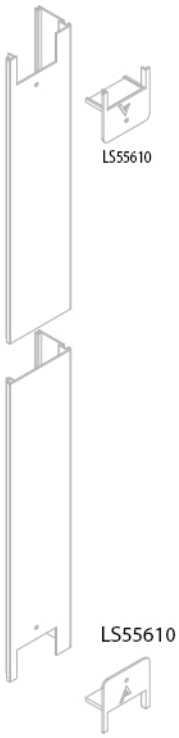
LS55610
LS55610



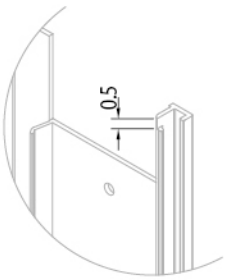
0.5

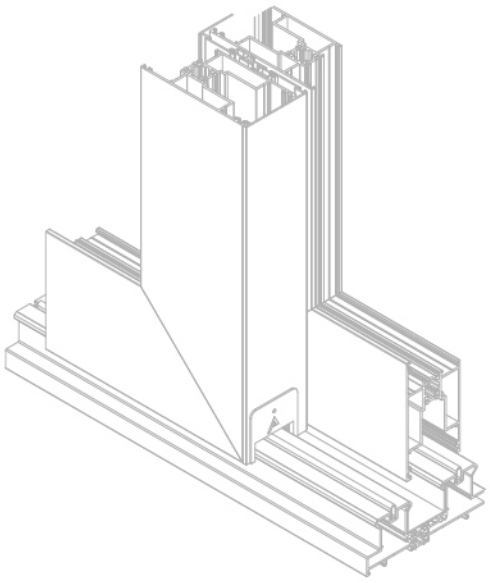

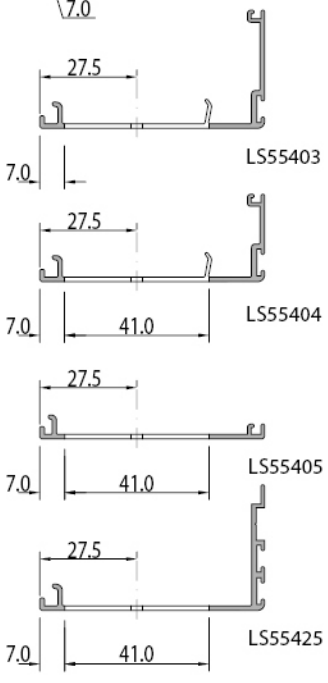
27.5
7.0
LS55403
27.5
7.0
41.0
LS55404
27.5
7.0
41.0
LS55405
27.5
7.0
41.0
LS55425

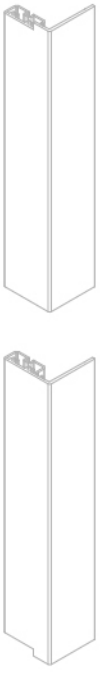

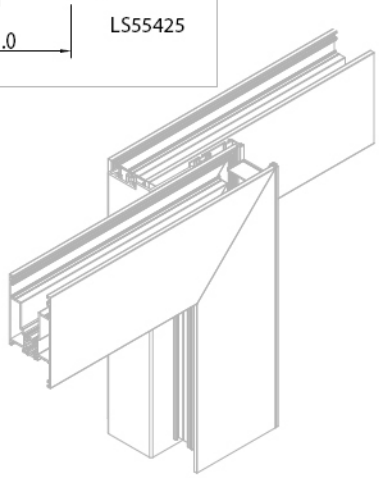

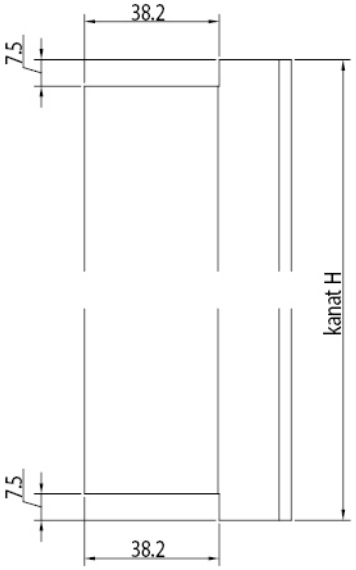
38.2
7.5
kanat H
7.5
38.2

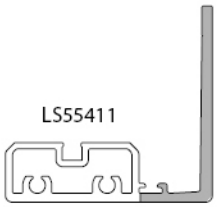
LS55411

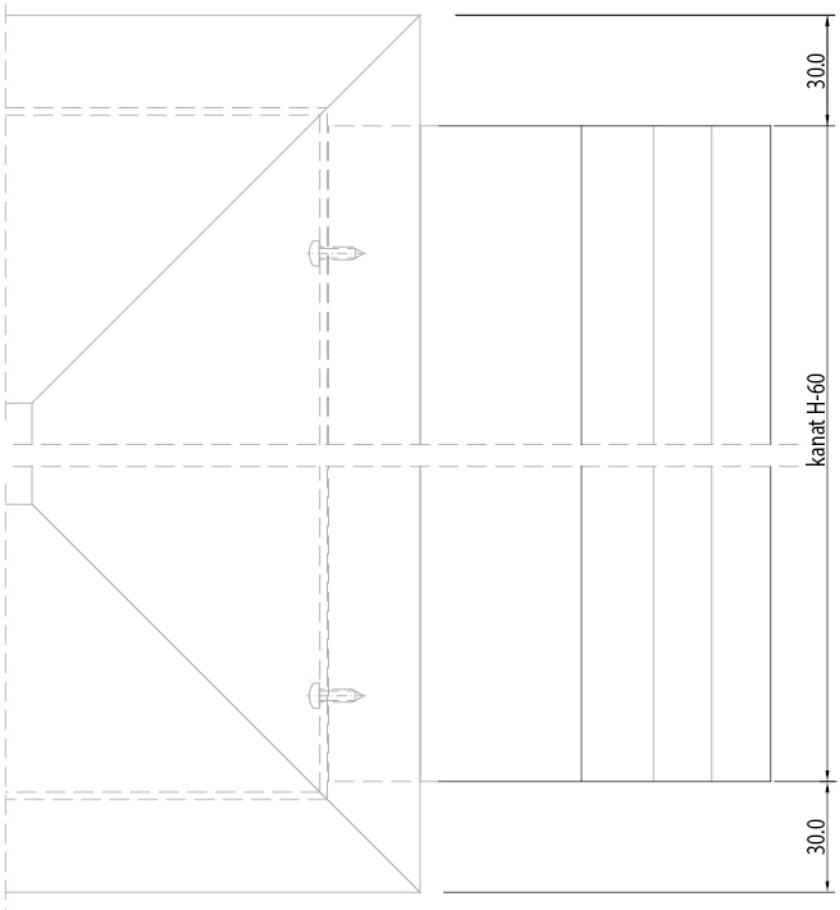

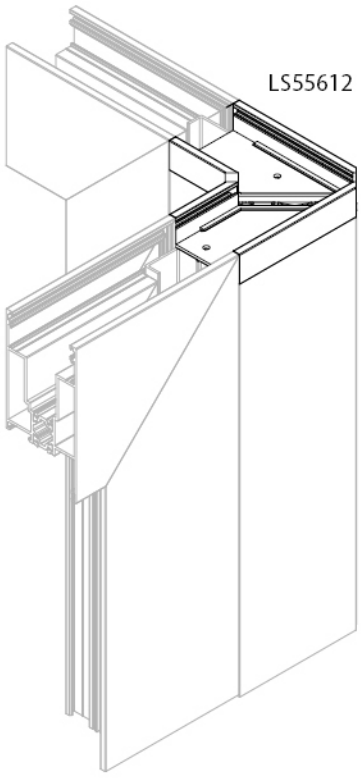

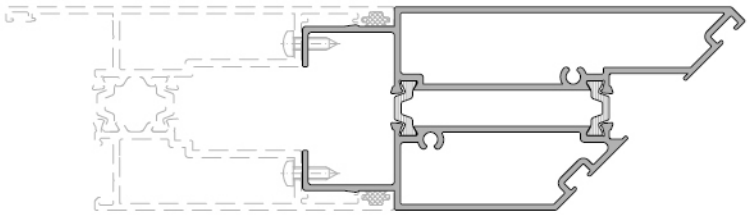
LS55412



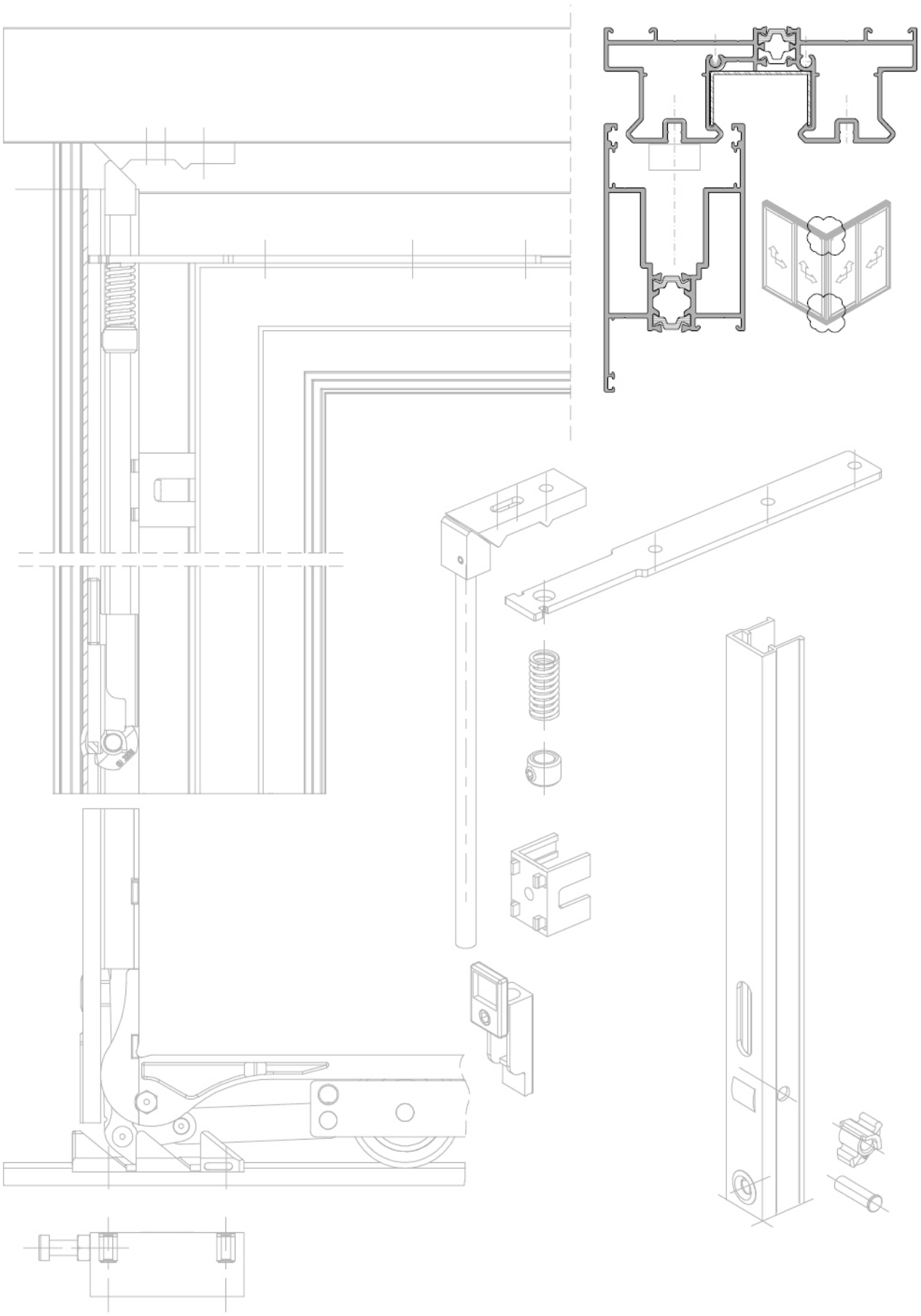

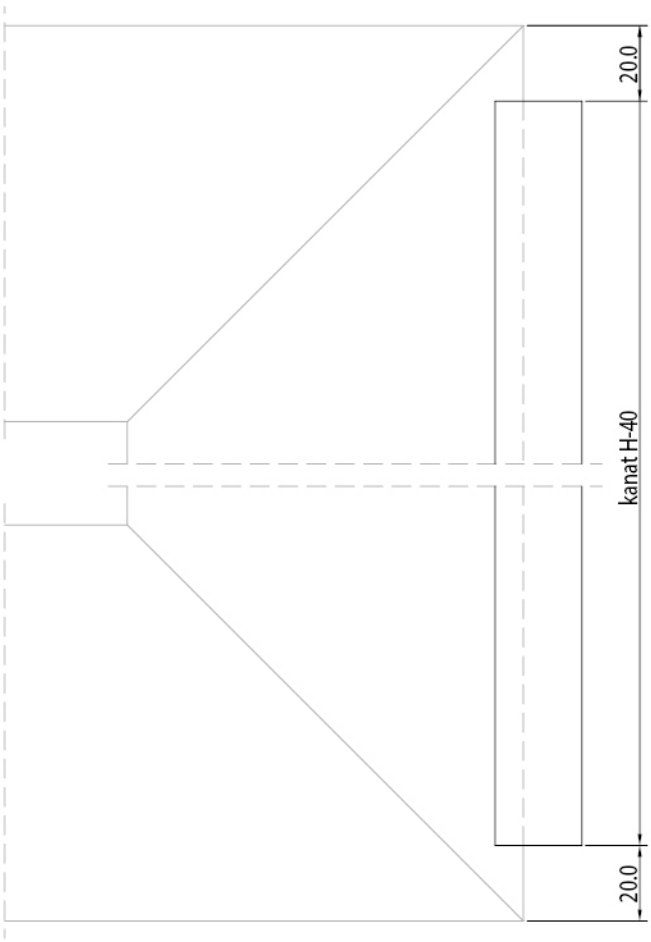
20.0
kanat H-40
20.0

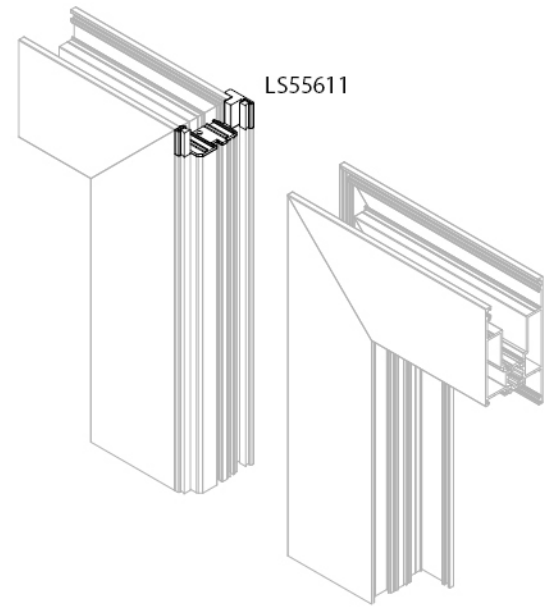
LS55611

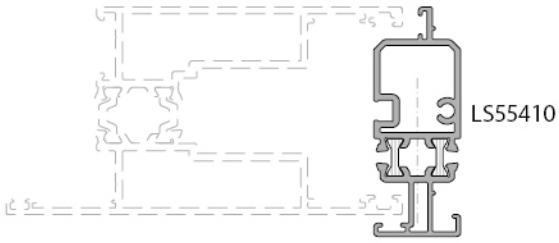
LS55410

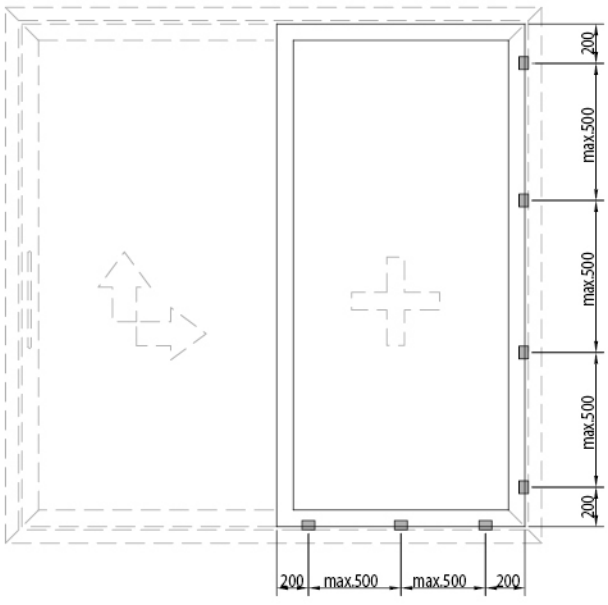
200
max.500
max.500
200
200
max.500
max.500
200

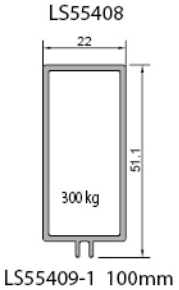
LS55408
22
51.1
300 kg
LS55409-1 100mm

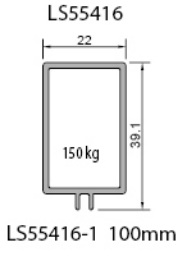
LS55416
22
39.1
150 kg
LS55416-1 100mm

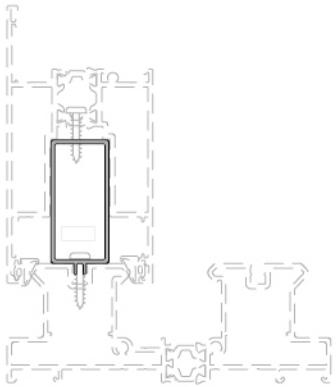

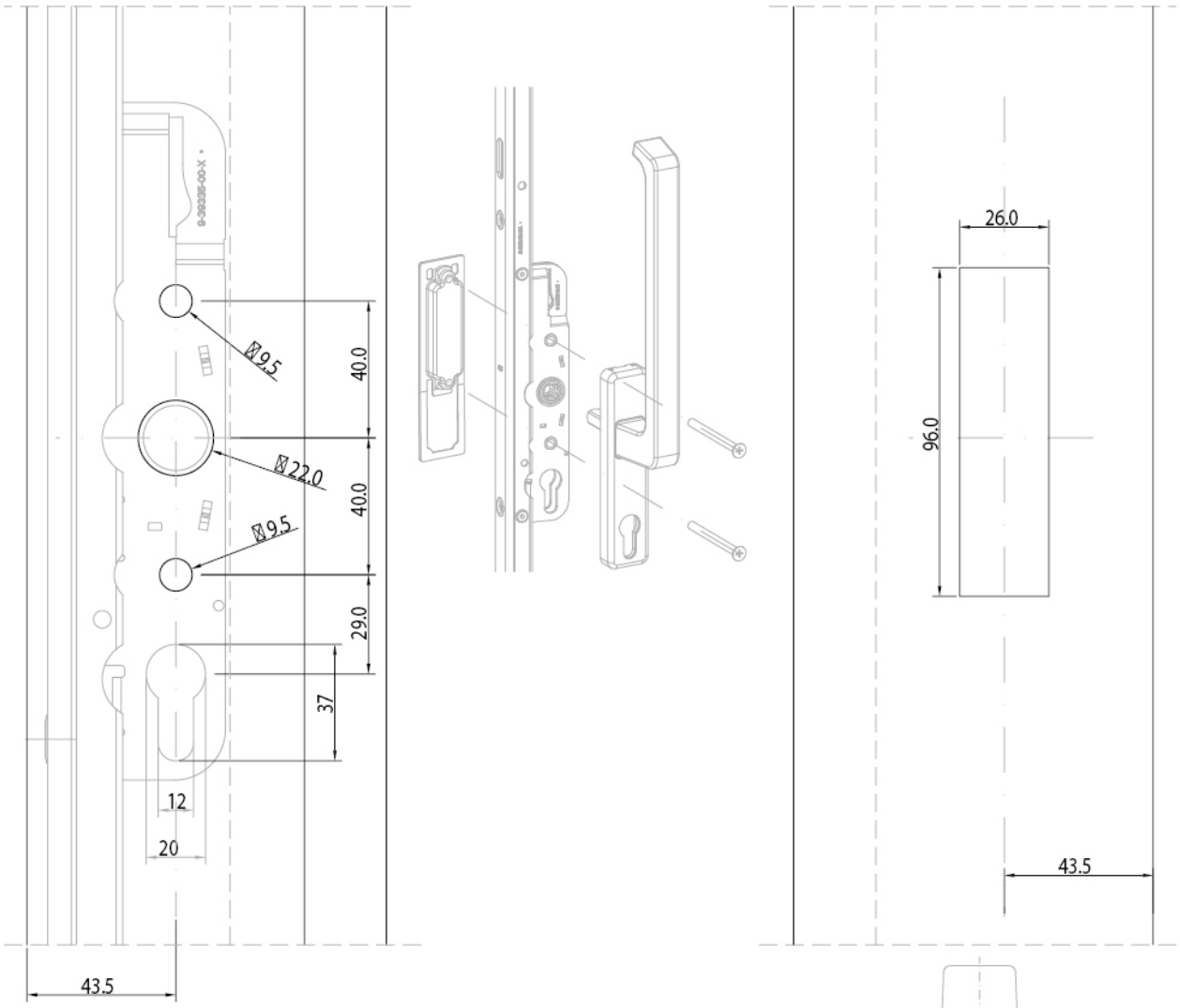
Ø9.5
40.0
Ø22.0
40.0
Ø9.5
29.0
37
12
20
43.5
26.0
96.0
43.5

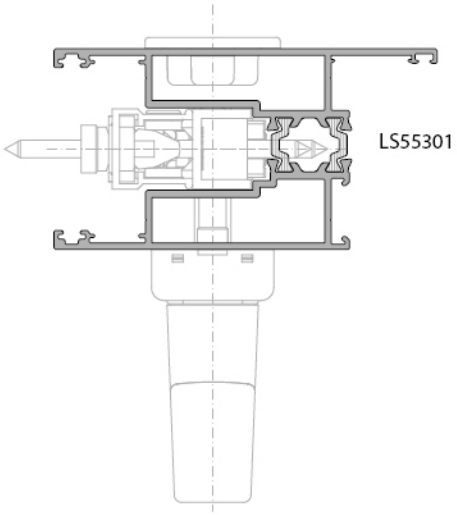
LS55301

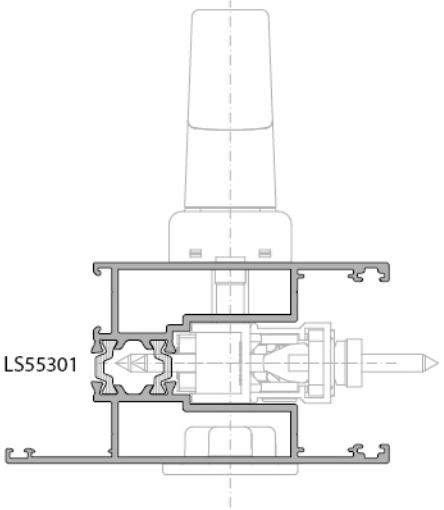
LS55301

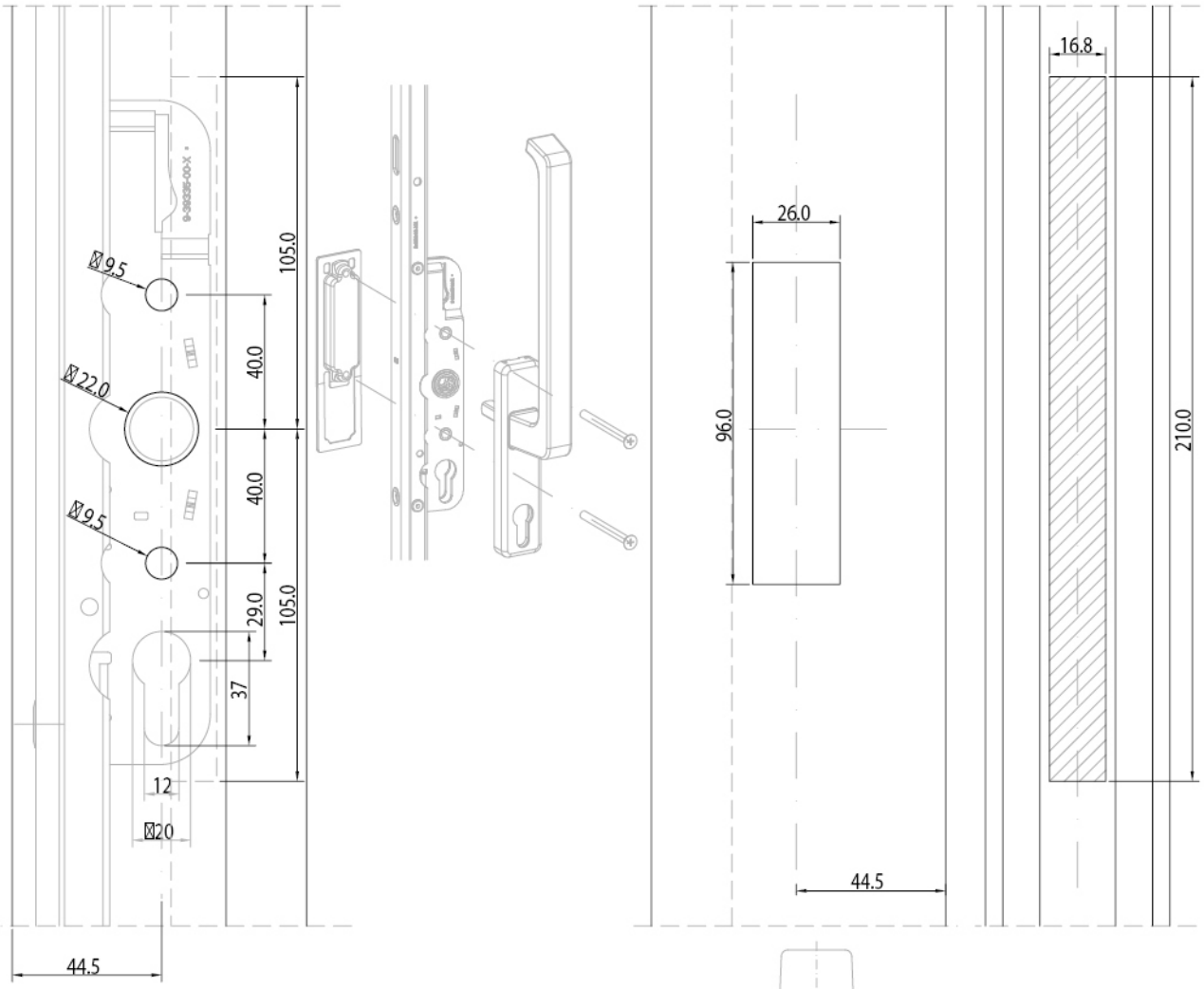
Ø9.5
Ø22.0
Ø9.5
105.0
40.0
40.0
29.0
105.0
37
12
Ø20
44.5
26.0
96.0
44.5
16.8
210.0

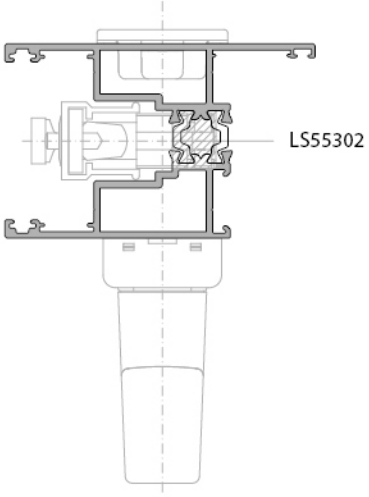
LS55302

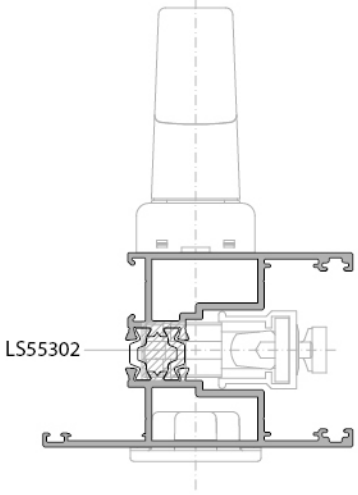
LS55302

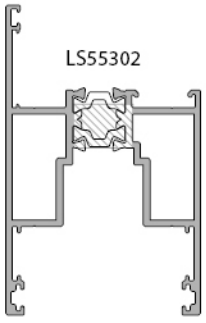
LS55302

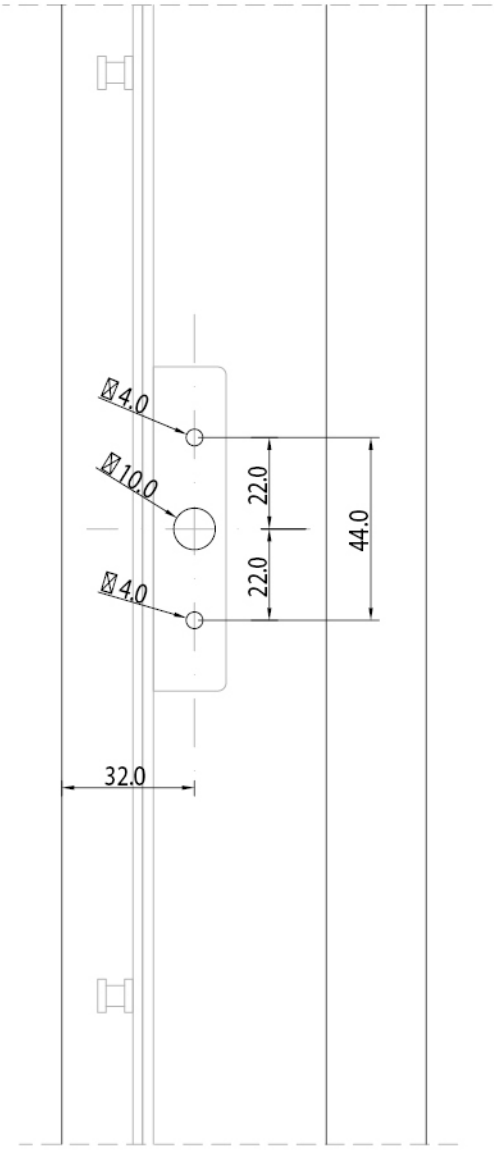
4.0
10.0
4.0
22.0
22.0
44.0
32.0

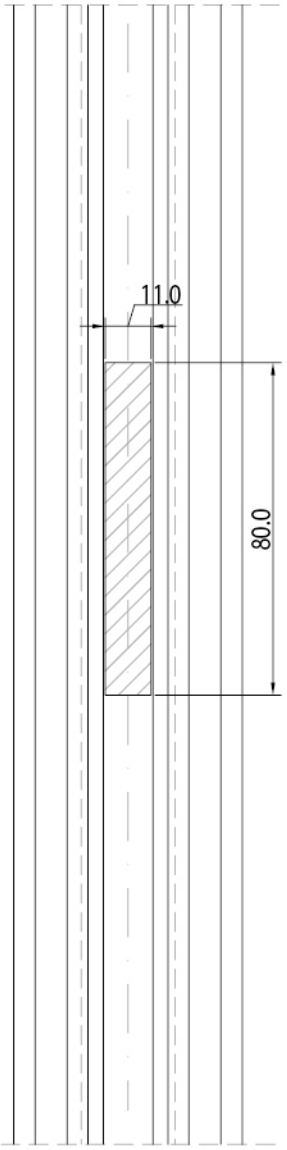
11.0
80.0

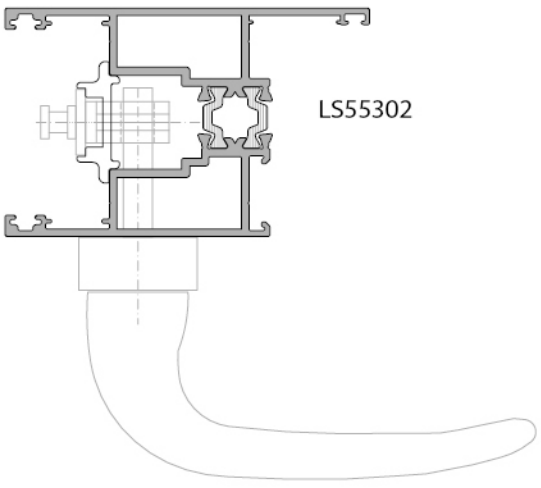
LS55302

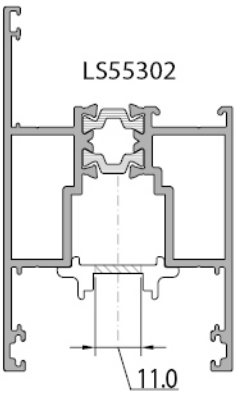
LS55302
11.0

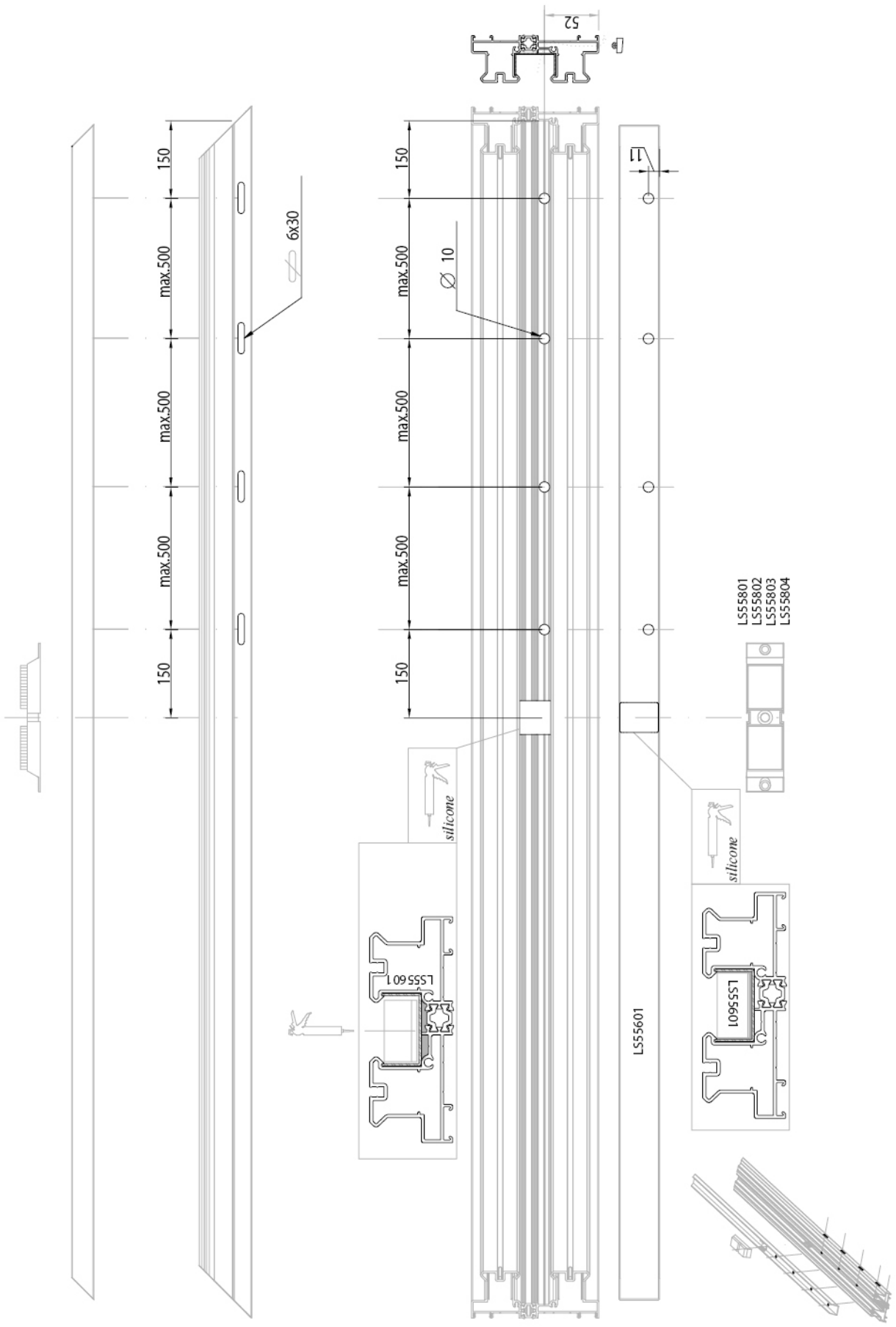
52
150
max.500
max.500
max.500
150
6x30
Ø 10
11
LS55801
LS55802
LS55803
LS55804
silicone
silicone
LS55601
LS55601
LS55601

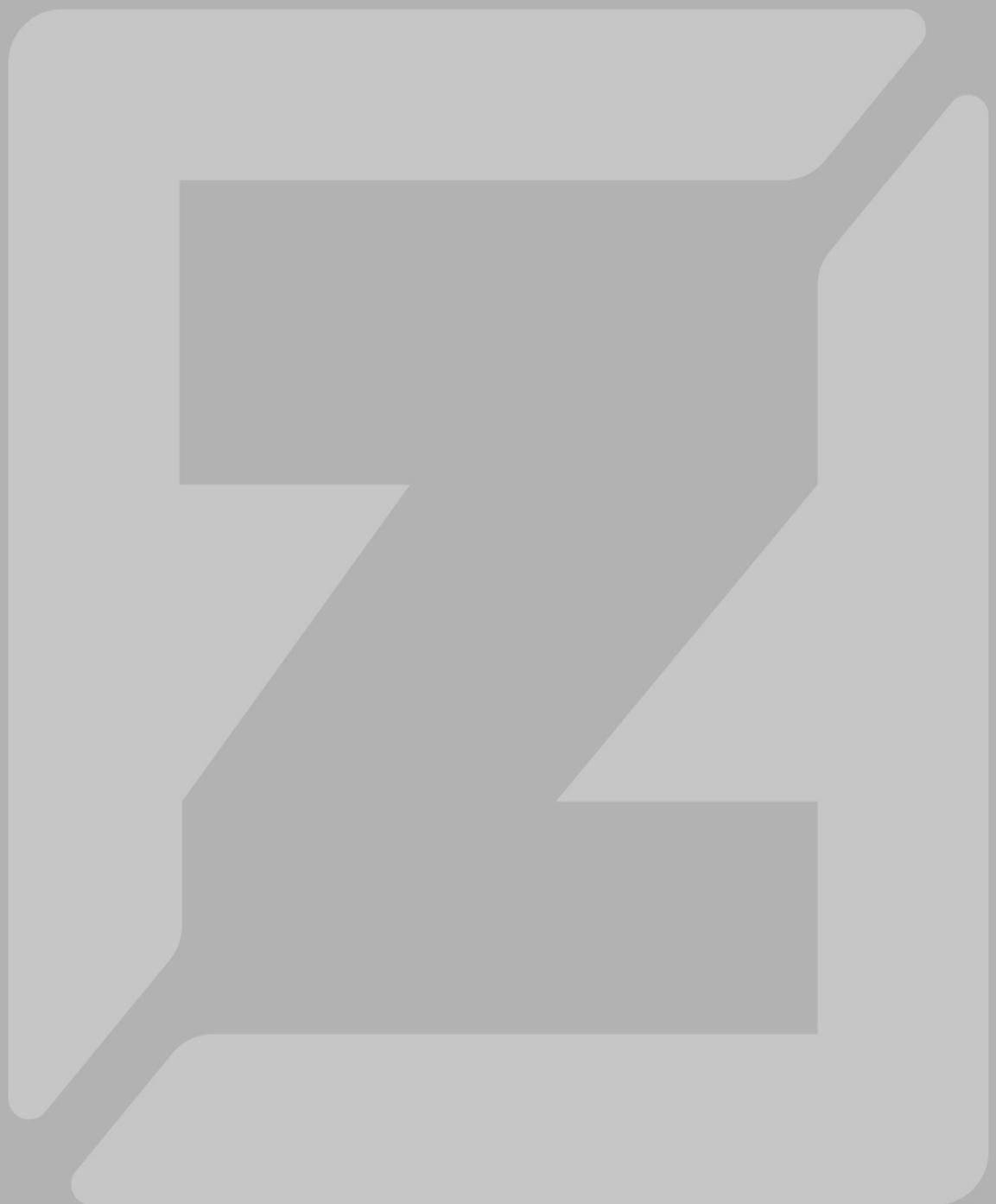

zahit® ALÜMİNYUM

S32+

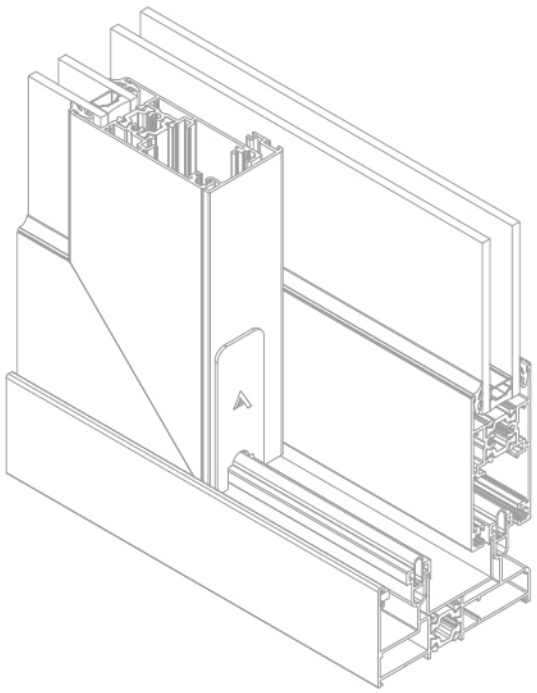

YALITIMLI
KLASİK SÜRME SİSTEM
100 KG SERİ (32)

INSULATED
CLASSICAL SLIDING SYSTEM
100 KG SERIES (32)

S32+

KASA	*FRAME*	100
ORTA KAYIT	*MULLION*	200
KANAT	*SASH*	300
ADAPTÖR, BAGL. PR	*ADAPTER*	400
EPDM GRUP	*EPDM GROUP*	500
PVC GRUP	*PVC GROUP*	600
AÇILIM GRUP	*OPENING GROUP*	700
YALITIM GRUP	*INSULATED GROUP*	800

S32+ 100
SİSTEM GRUP PR NO

PROFİL ET KALINLIĞI	*PROFILE THICKNESS*	1.3-1,4 mm
KASA YÜKSEKLİĞİ	*FRAME HEIGTH*	46 mm
KANAT YÜKSEKLİĞİ	*SASH HEIGTH*	32 mm
ISI BARIYERİ	*THERMAL ISULATION BAR*	16 mm
CAM KALINLIĞI	*GLASS THICKNESS*	4-34 mm

ALAŞIM ÖZELLİKLERİ
ALLOY PROPERTIES

EN AW 6060 (AlMgSi0,5 F22)
EN AW 6063 (AlMg0,7Si F22)

ÜRETİM VE MEKANİK STANDARTLAR
PRODUCTION AND MECANICAL STANDARDS

EN 12020-2 EN 755-9 EN 755-2



Köşe takoz profili
Corner cleat profile



Köşe bağlantı
Corner connection



Köşe onbaşı
Corner cleat



Yatay sayfa
Page horizontal

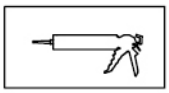

Silikon
Silicone



Dikkat
Attention

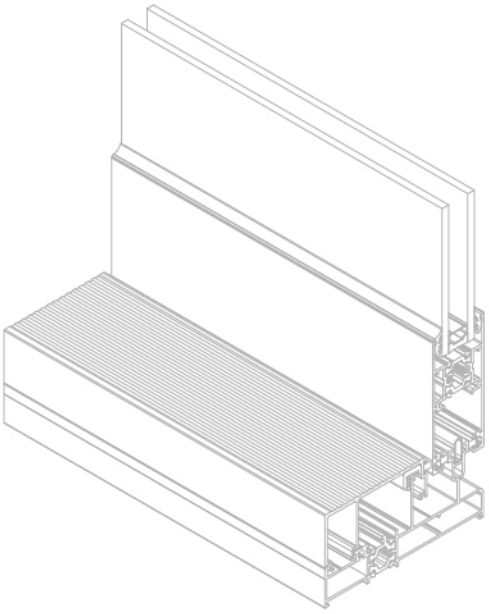

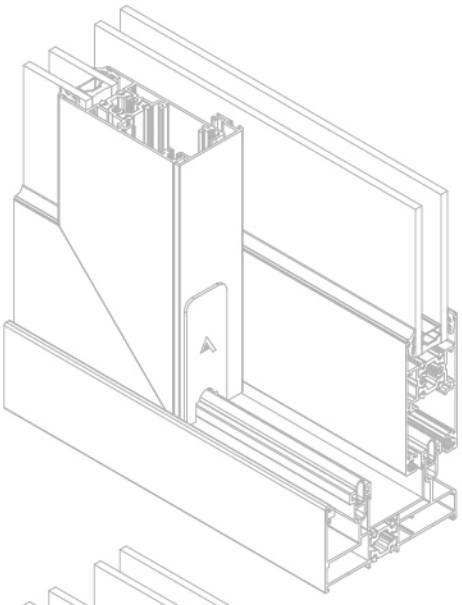

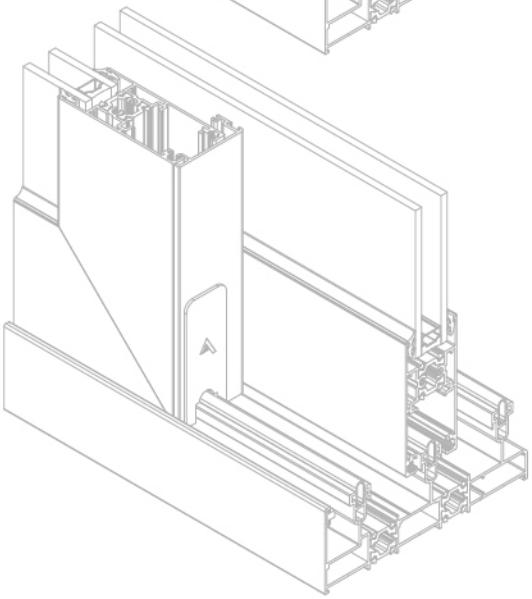

KLASİK SÜRME AÇILIM TİPLERİ CLASSICAL TYPES OF SLIDING OPENING



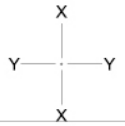

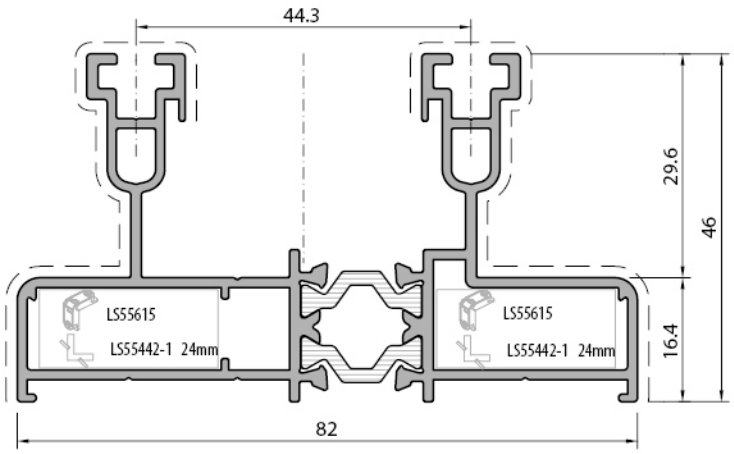

İki Raylı Profil *Two rail profile*		
S32+101		
Weight	: 1,419	kg/m
Ix	: 27,05	cm⁴
Iy	: 9,46	cm⁴
Wx	: 6,47	cm³
Wy	: 3,50	cm³

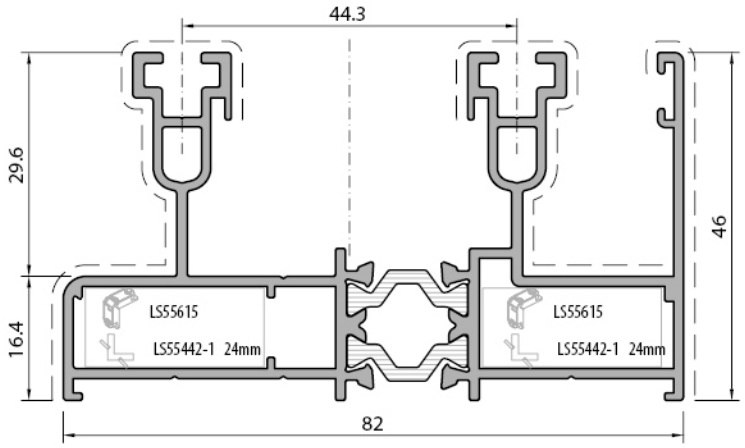

İki Raylı Profil *Two rail profile*		
S32+102		
Weight	: 1,547	kg/m
Ix	: 34,32	cm⁴
Iy	: 10,57	cm⁴
Wx	: 7,85	cm³
Wy	: 4,09	cm³

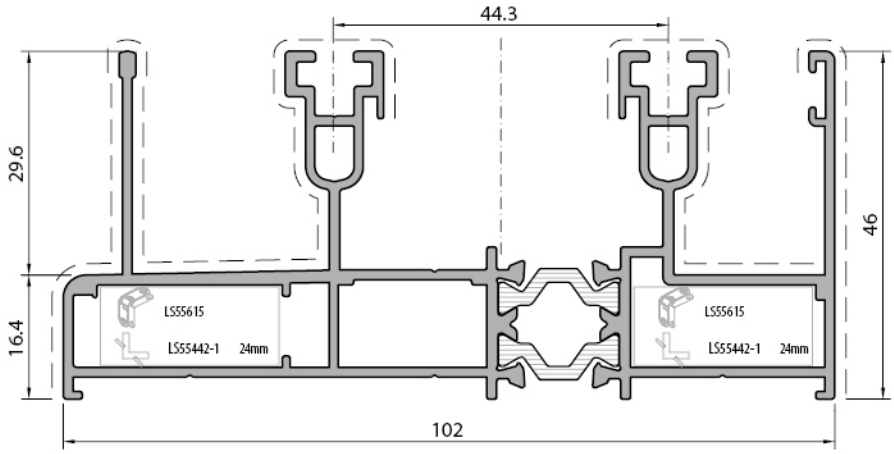

İki Raylı Sineklik Profil *Two rail fly screen profile*		
S32+110		
Weight	: 1,853	kg/m
Ix	: 63,68	cm⁴
Iy	: 12,32	cm⁴
Wx	: 2,43	cm³
Wy	: 0,23	cm³

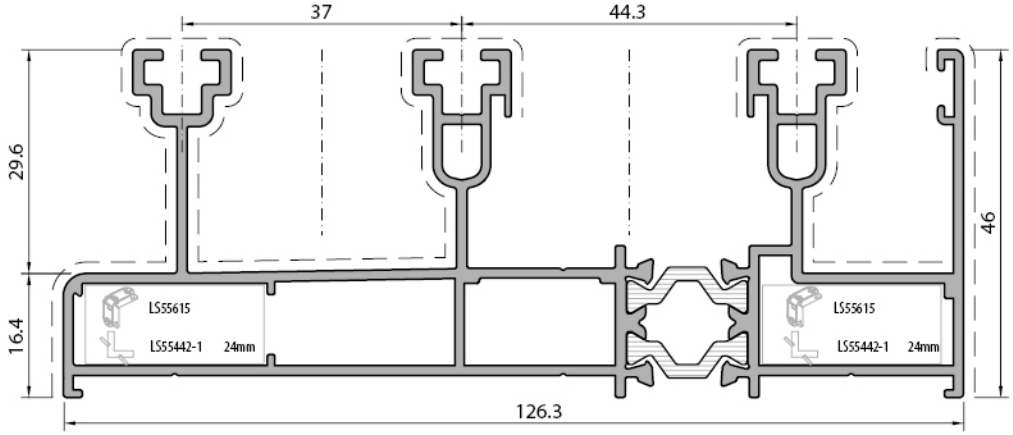

İki Raylı Sineklik Profil *Two rail fly screen profile*		
S32+103		
Weight	: 2,060	kg/m
Ix	: 95,96	cm⁴
Iy	: 14,58	cm⁴
Wx	: 15,04	cm³
Wy	: 05,66	cm³

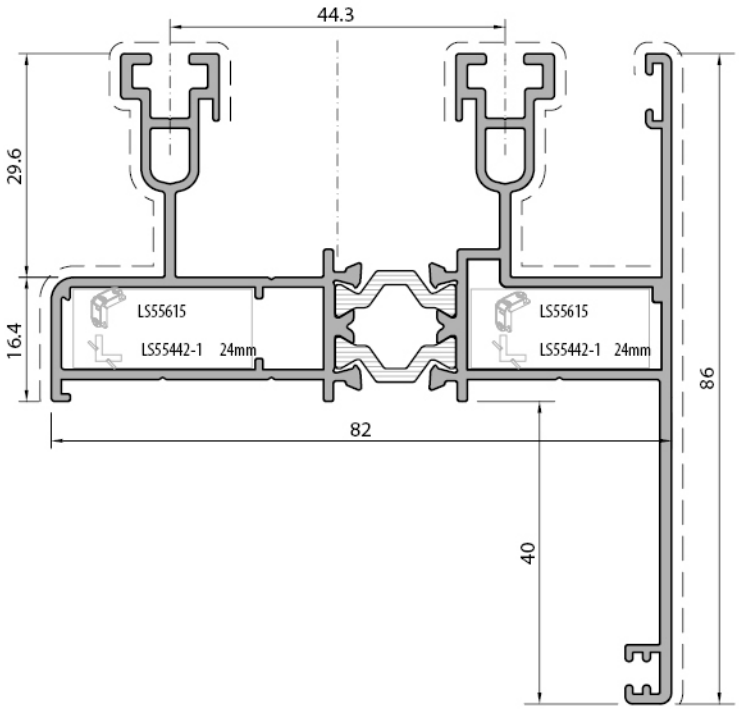

İki Raylı Profil *Two rail profile*		
S32+104		
Weight	: 1,747	kg/m
Ix	: 42,28	cm⁴
Iy	: 20,35	cm⁴
Wx	: 8,74	cm³
Wy	: 6,53	cm³

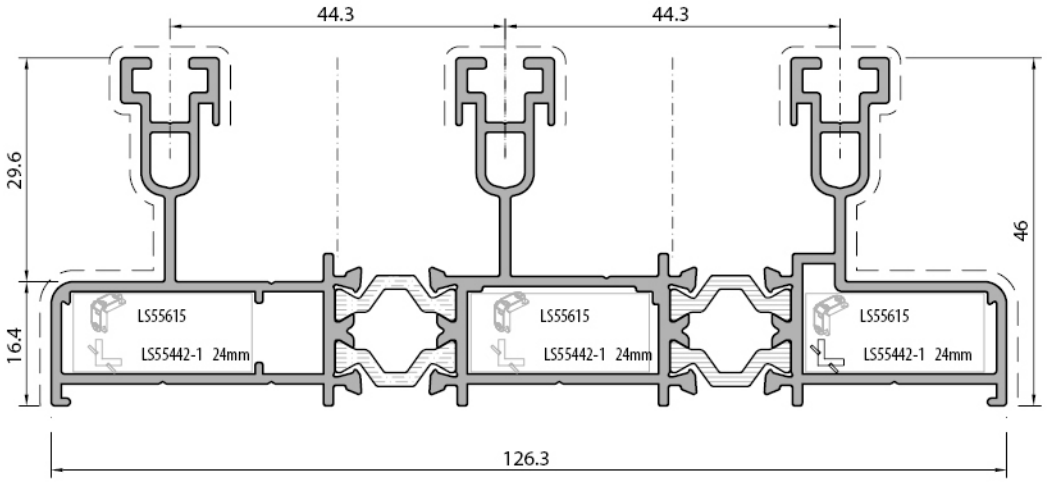

Üç Raylı Profil *Three rail profile*		
S32+105		
Weight	: 2,231	kg/m
Ix	: 100,16	cm⁴
Iy	: 14,39	cm⁴
Wx	: 15,71	cm³
Wy	: 5,32	cm³

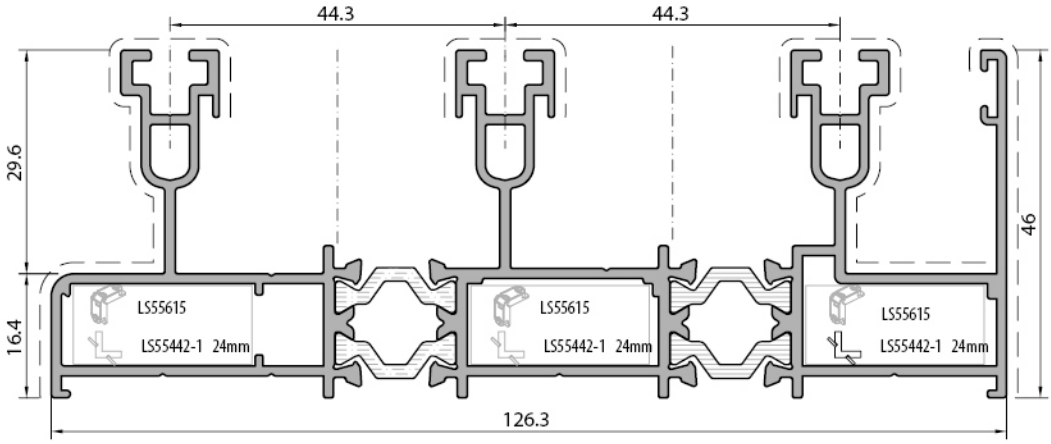

Üç Raylı Profil *Three rail profile*		
S32+106		
Weight	: 2,537	kg/m
Ix	: 117,61	cm⁴
Iy	: 15,51	cm⁴
Wx	: 17,73	cm³
Wy	: 5,90	cm³

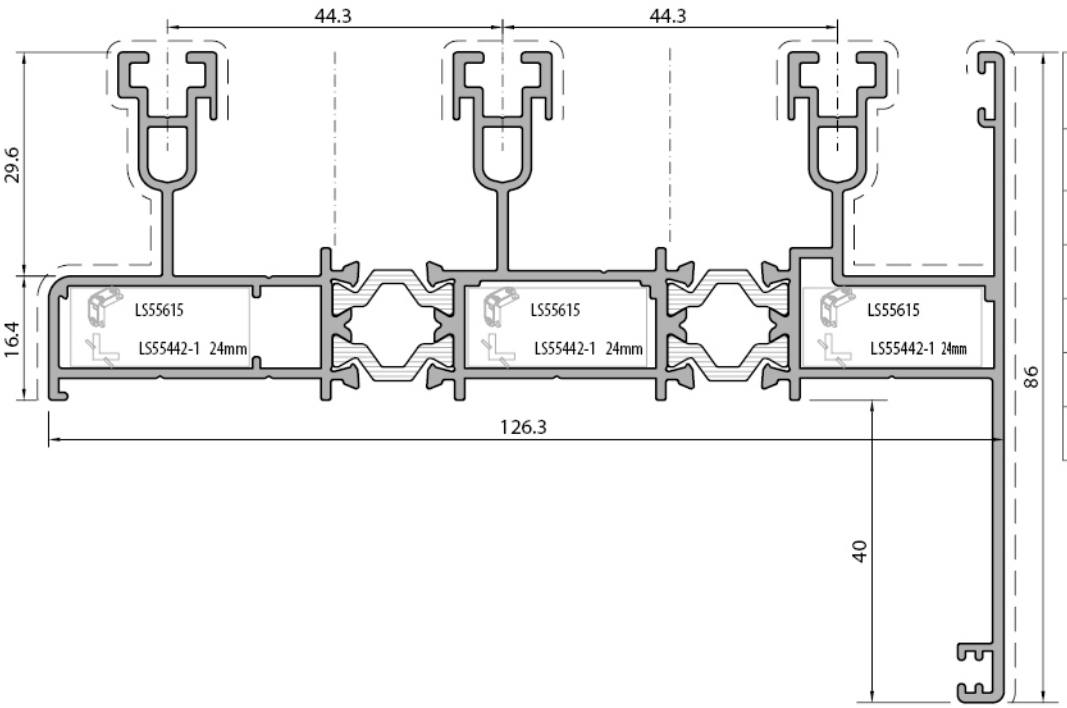

Üç Raylı Profil *Three rail profile*		
S32+107		
Weight	: 2,556	kg/m
Ix	: 142,74	cm⁴
Iy	: 27,12	cm⁴
Wx	: 20,00	cm³
Wy	: 9,05	cm³

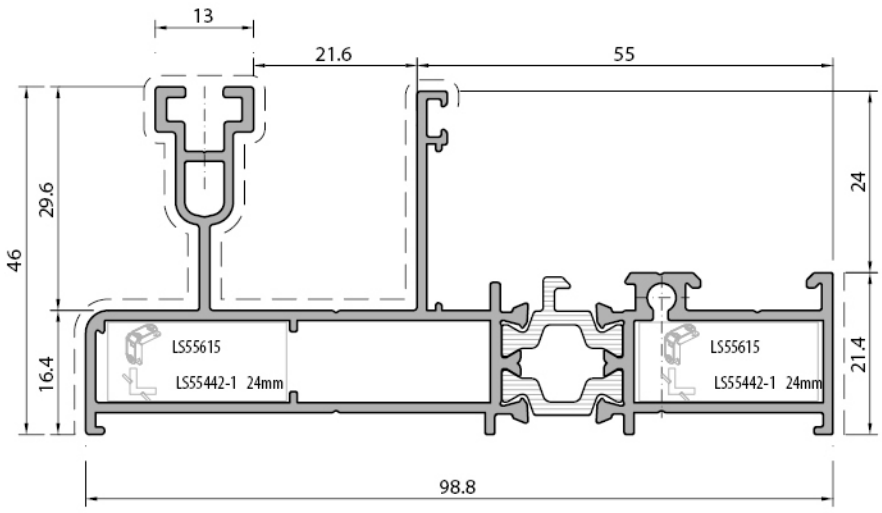

Tek Raylı Profil-Sabit *Mono rail profile-fixed*		
S32+108		
Weight	: 1,504	kg/m
Ix	: 45,17	cm⁴
Iy	: 7,10	cm⁴
Wx	: 8,62	cm³
Wy	: 2,41	cm³

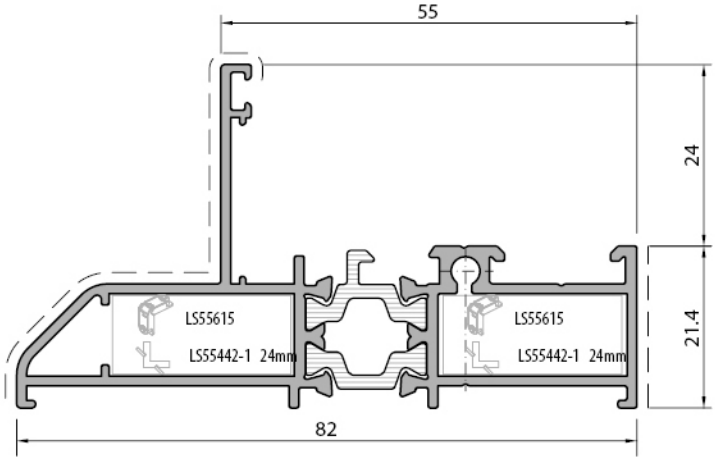

Pencere Geçiş Profili *Window adapter profile*		
S32+109		
Weight	: 1,130	kg/m
Ix	: 21,10	cm⁴
Iy	: 3,61	cm⁴
Wx	: 4,92	cm³
Wy	: 1,11	cm³

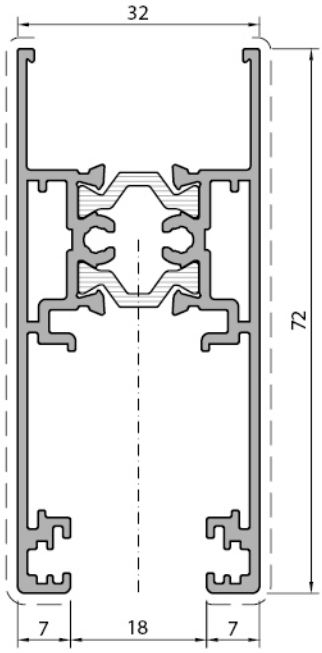

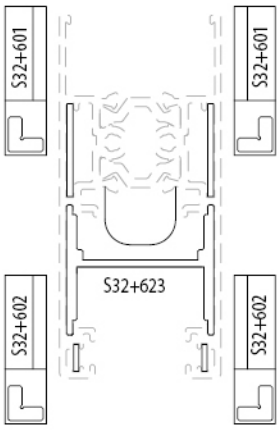

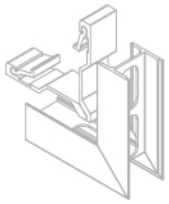

Kanat Profil *Sash profile*		
S32+301		
Weight	: 1,231	kg/m
Ix	: 6,57	cm⁴
Iy	: 15,59	cm⁴
Wx	: 4,10	cm³
Wy	: 4,32	cm³

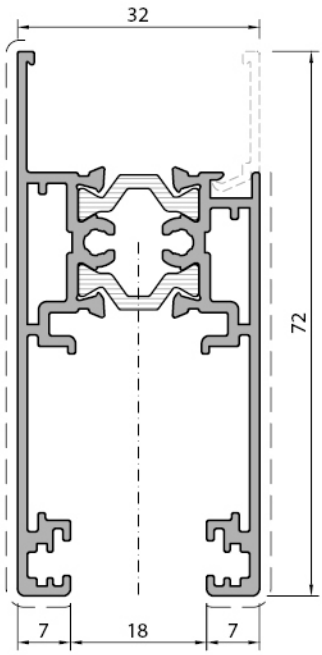

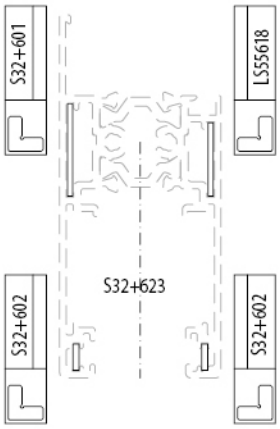

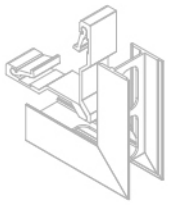

Kanat Profil *Sash profile*		
S32+302		
Weight	: 1,175	kg/m
Ix	: 6,04	cm⁴
Iy	: 5,79	cm⁴
Wx	: 3,59	cm³
Wy	: 1,53	cm³

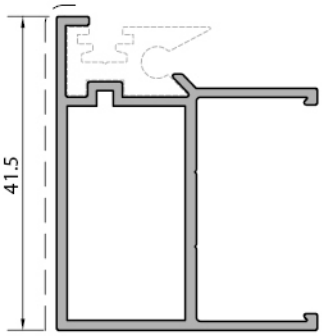

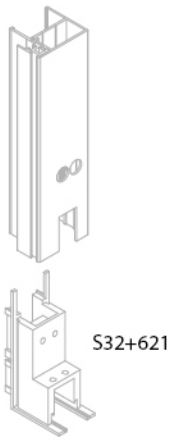

Kanat Profil *Sash profile*		
S32+303		
Weight	: 0,531	kg/m
Ix	: 3,58	cm⁴
Iy	: 1,97	cm⁴
Wx	: 1,53	cm³
Wy	: 0,90	cm³

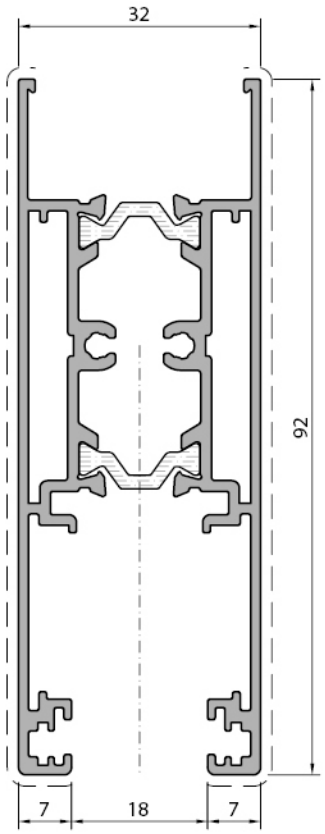

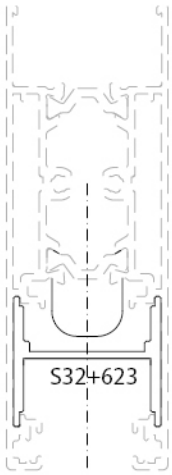

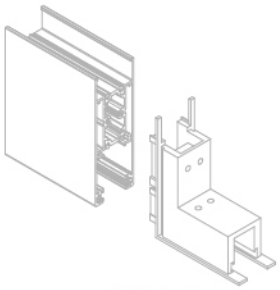

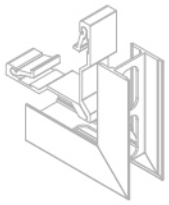

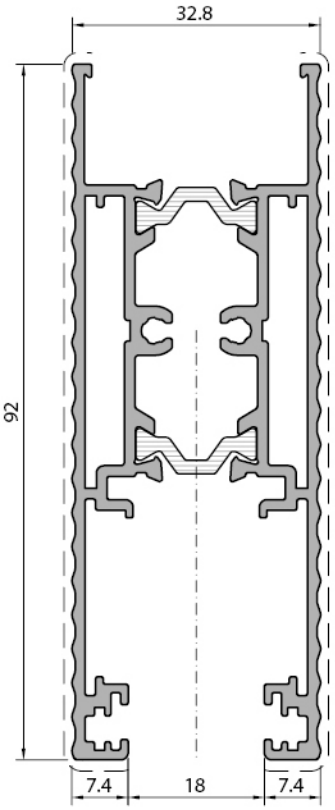

Baza Kanat Profil *Battom sash profile*		
S32+304		
Weight	: 1,586	kg/m
Ix	: 8,35	cm⁴
Iy	: 32,65	cm⁴
Wx	: 5,21	cm³
Wy	: 7,07	cm³

Baza Kanat Profil *Battom sash profile*		
S32+305		
Weight	: 1,671	kg/m
Ix	: 9,16	cm⁴
Iy	: 35,00	cm⁴
Wx	: 5,56	cm³
Wy	: 7,58	cm³

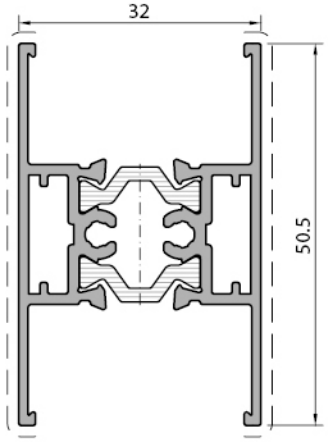

Kanat Orta Kayıt Profili *Sash mullion profile*		
S32+306		
Weight	: 0,881	kg/m
Ix	: 4,24	cm⁴
Iy	: 3,57	cm⁴
Wx	: 2,65	cm³
Wy	: 1,41	cm³

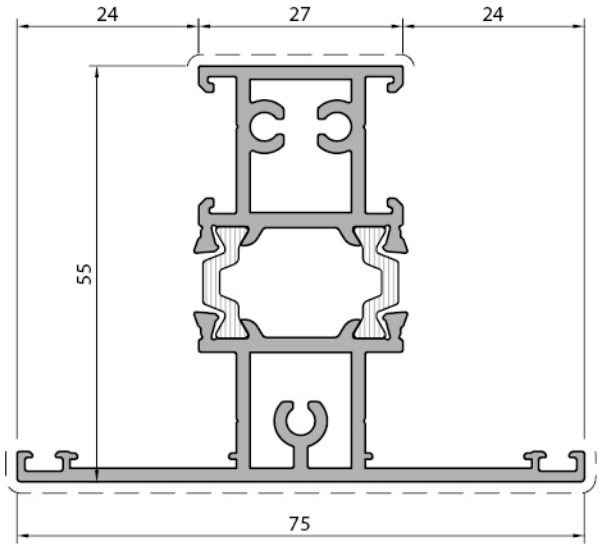

Orta Kayıt Profili *Mullion profile*		
LS55201		
Weight	: 1,541	kg/m
Ix	: 19,72	cm⁴
Iy	: 9,65	cm⁴
Wx	: 6,11	cm³
Wy	: 2,57	cm³

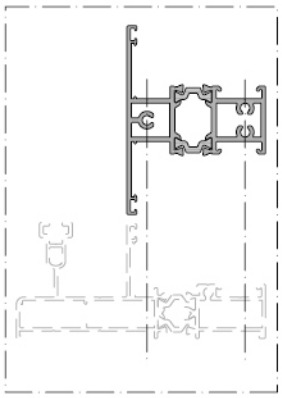

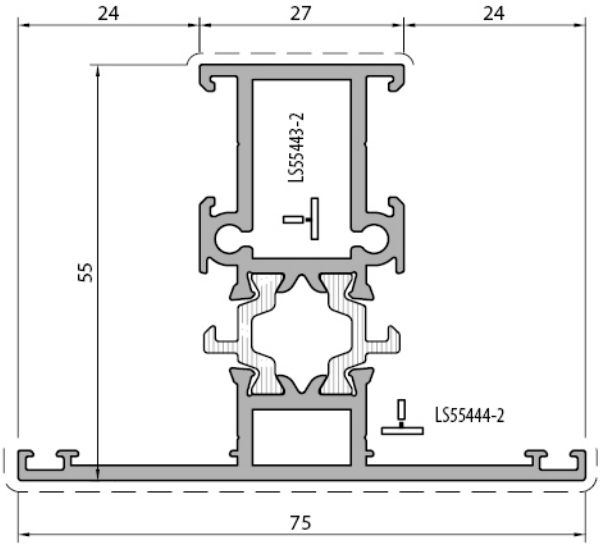

Orta Kayıt Profili *Mullion profile*		
LS55202		
Weight	: 1,341	kg/m
Ix	: 18,52	cm⁴
Iy	: 9,84	cm⁴
Wx	: 5,60	cm³
Wy	: 2,62	cm³

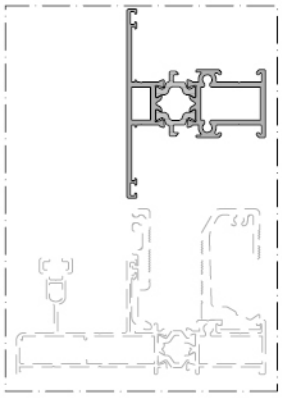

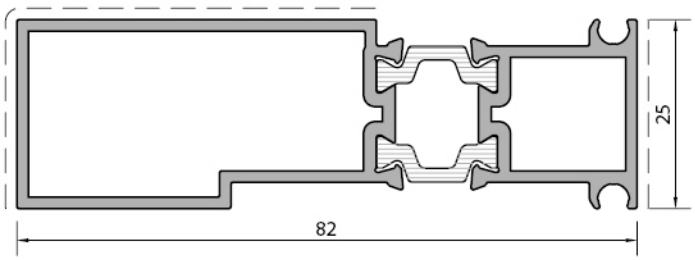

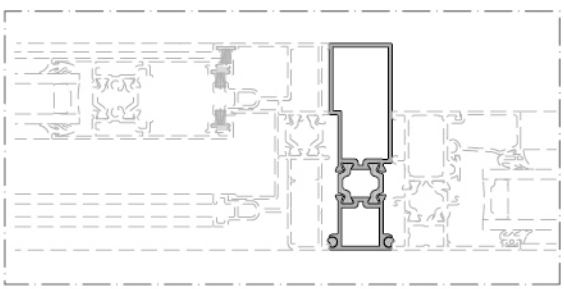

Birleşim Profili *Connection profile*	
W55+.15.413	
Weight : 1,164 kg/m	
Ix : 27,20 cm⁴	Wx : 6,18 cm³
Iy : 2,94 cm⁴	Wy : 2,30 cm³

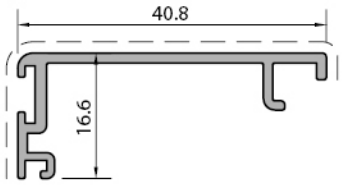

Kenet Profili *Clamp profile*
S32+401
Weight : 0,265 kg/m

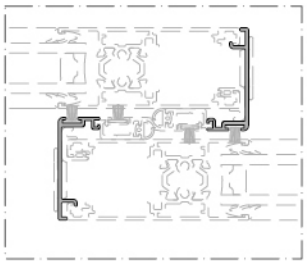

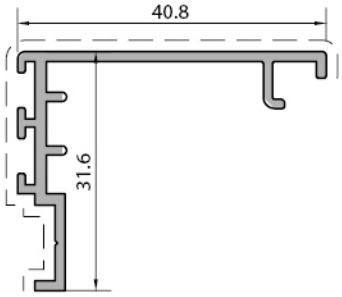

Kenet Profili *Clamp profile*
S32+409
Weight : 0,358 kg/m

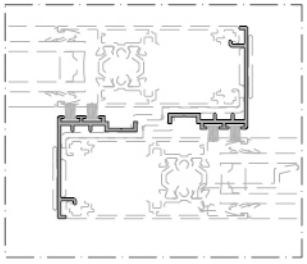

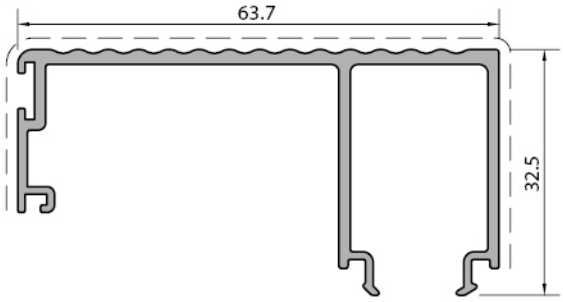

Kenet Profili *Clamp profile*
S32+402
Weight : 0,669 kg/m

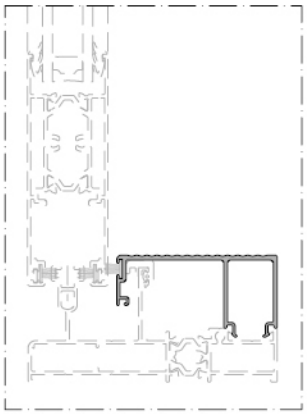

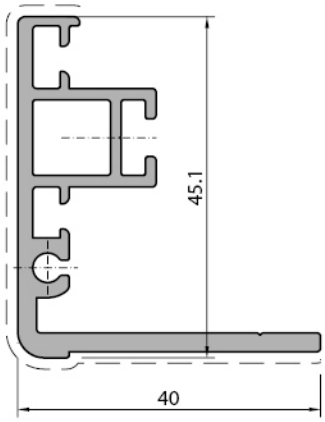

Sabit Kanat Kenet Profili *Fixed sash clamp profile*
S32+403
Weight : 0,805 kg/m

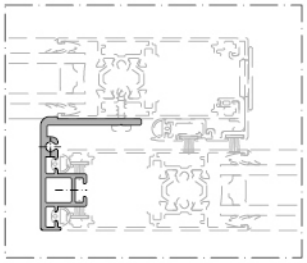

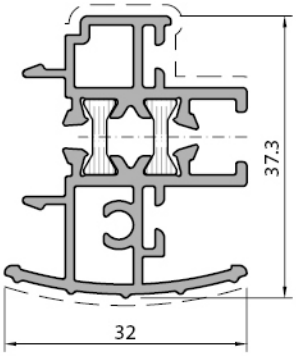

Kanat Adaptörü *Sash adapter profile*
S32+404
Weight : 0,804 kg/m

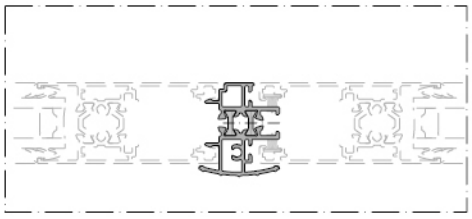

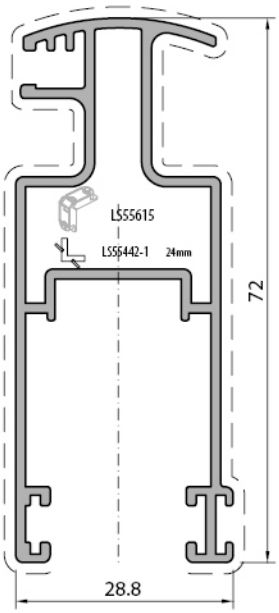

Sineklik Profili *Flyscreen profile*
LS55401
Weight : 0,894 kg/m

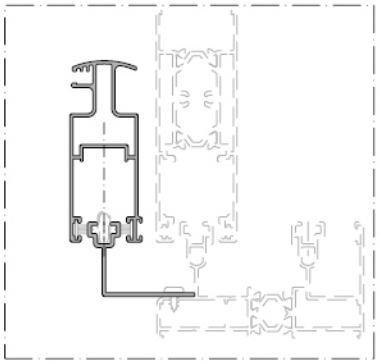

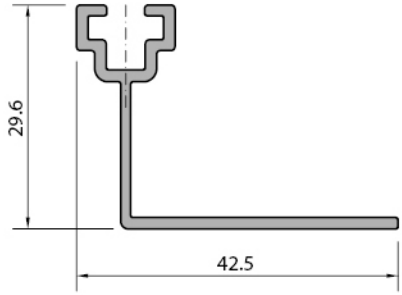

Sineklik Ray Profili *Flyscreen rail profile*
S32+407
Weight : 0,350 kg/m

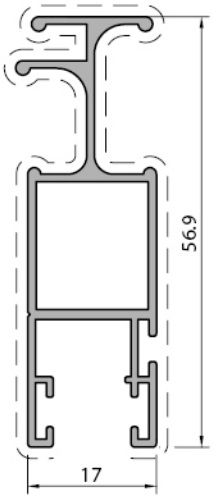

Sineklik Ray Profili *Flyscreen rail profile*
S32+408
Weight : 0,513 kg/m

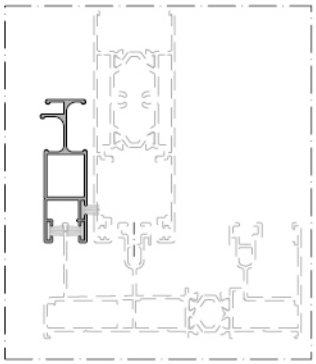

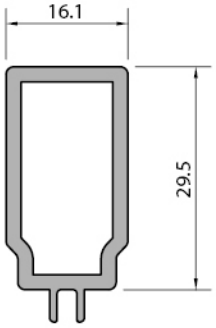

Kanat Sabitleme Profili *Sash fixing profile*
S32+406
Weight : 0,459 kg/m
S32+406-1 100 mm

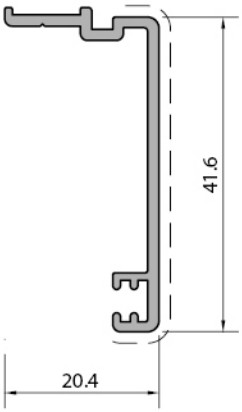

Pervaz Profili *Additional profile*
S32+405
Weight : 0,300 kg/m

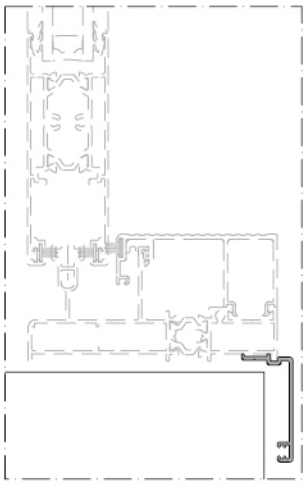

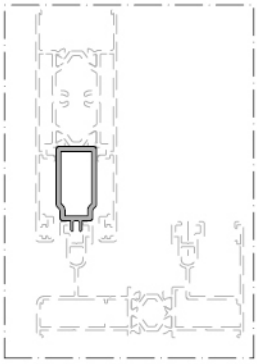

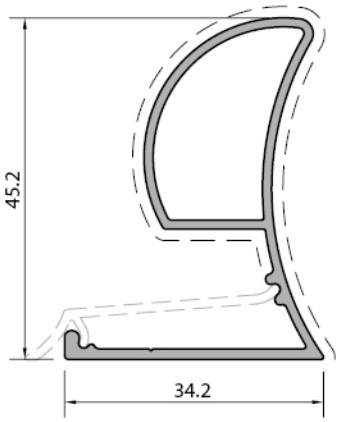

Kanat Takviye Profili *Sash reinforcement profile*		
LS55420		
Weight	: 0,469	kg/m
Ix	: 4,37	cm⁴
Iy	: 1,27	cm⁴
Wx	: 2,32	cm³
Wy	: 0,61	cm³

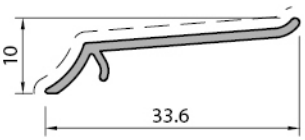

Kapak Profili *Cover profile*		
LS55421		
Weight	: 0,129	kg/m

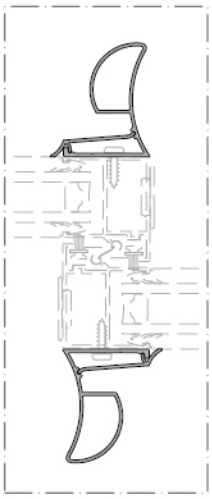

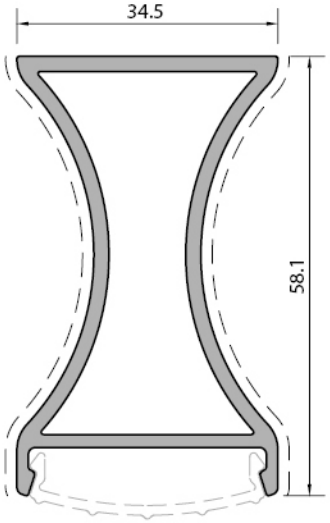

Kanat Takviye Profili *Sash reinforcement profile*		
LS55422		
Weight	: 0,975	kg/m
Ix	: 14,11	cm⁴
Iy	: 3,91	cm⁴
Wx	: 4,22	cm³
Wy	: 2,27	cm³

Kanat Takviye Profili *Sash reinforcement profile*		
LS55423		
Weight	: 0,821	kg/m
Ix	: 6,45	cm⁴
Iy	: 3,39	cm⁴
Wx	: 2,71	cm³
Wy	: 1,20	cm³

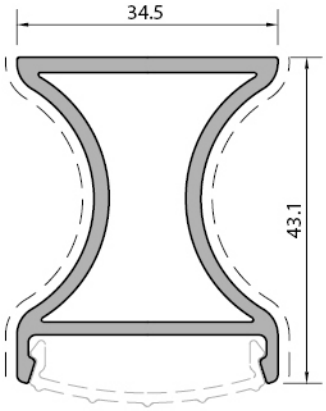

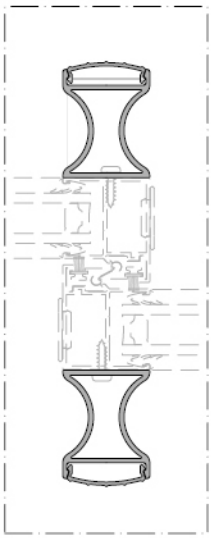

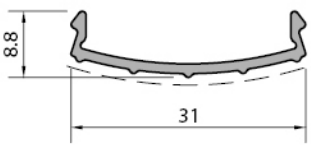

Kapak Profili *Cover profile*		
LS55424		
Weight	: 0,148	kg/m

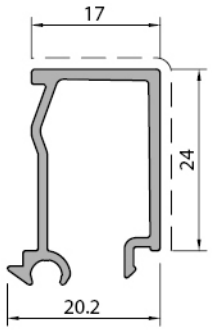

Cam Çıtası Profili *Glazing bead profile*
LS55432
Weight : 0,294 kg/m

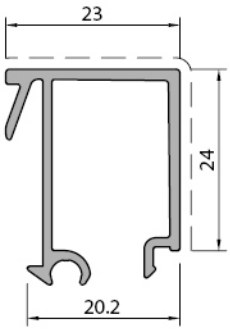

Cam Çıtası Profili *Glazing bead profile*
LS55433
Weight : 0,341 kg/m

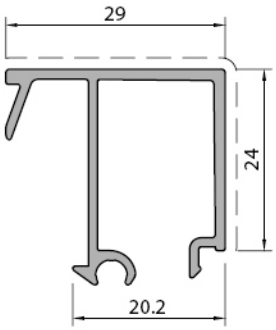

Cam Çıtası Profili *Glazing bead profile*
LS55434
Weight : 0,363 kg/m

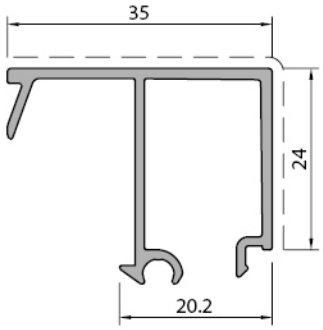

Cam Çıtası Profili *Glazing bead profile*
LS55435
Weight : 0,385 kg/m

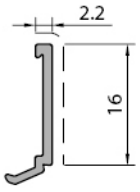

Cam Çıtası Profili *Glazing bead profile*
S32+411
Weight : 0,074 kg/m

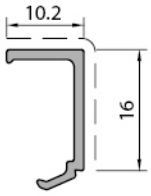

Cam Çıtası Profili *Glazing bead profile*
S32+412
Weight : 0,106 kg/m

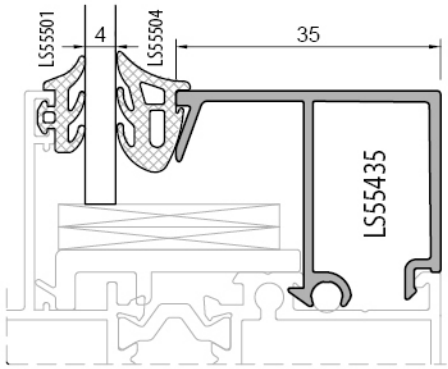
LS55501
4
LS55504
35
LS55435

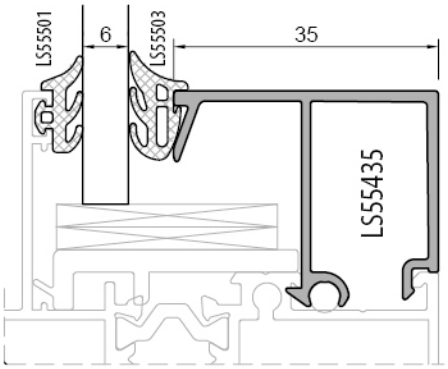
LS55501
6
LS55503
35
LS55435

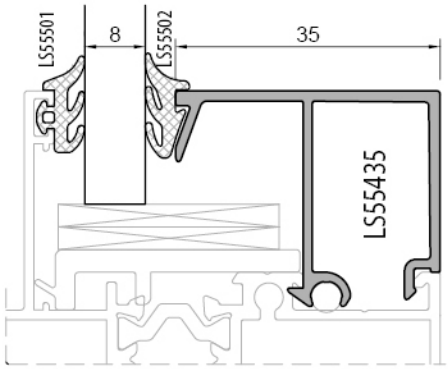
LS55501
8
LS55502
35
LS55435

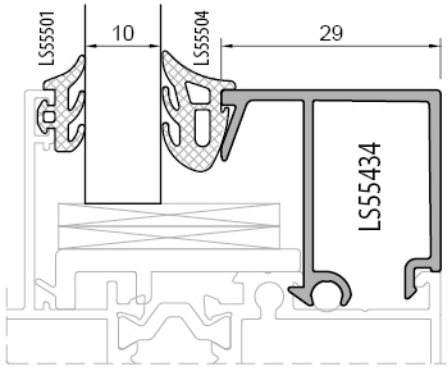
LS55501
10
LS55504
29
LS55434

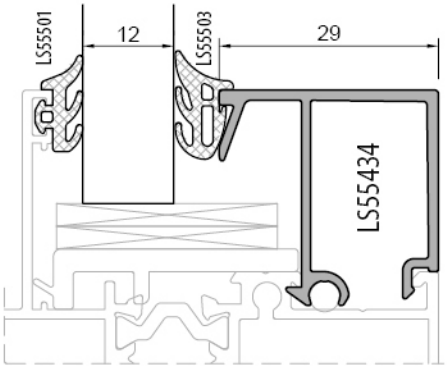
LS55501
12
LS55503
29
LS55434

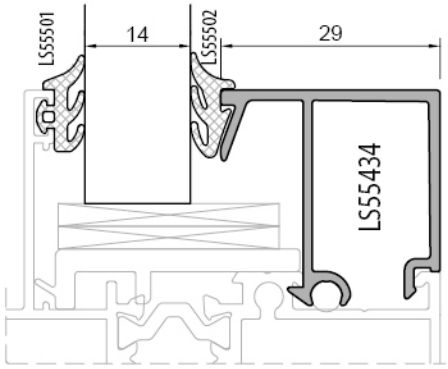
LS55501
14
LS55502
29
LS55434

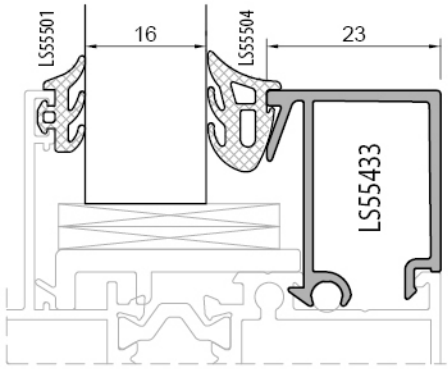
LS55501
16
LS55504
23
LS55433

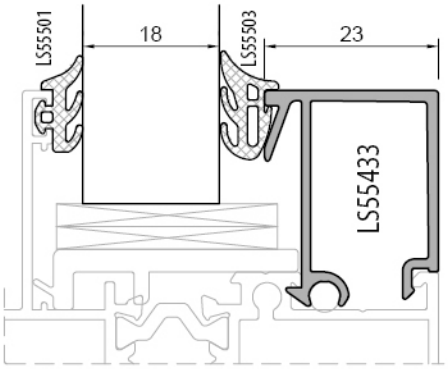
LS55501
18
LS55503
23
LS55433

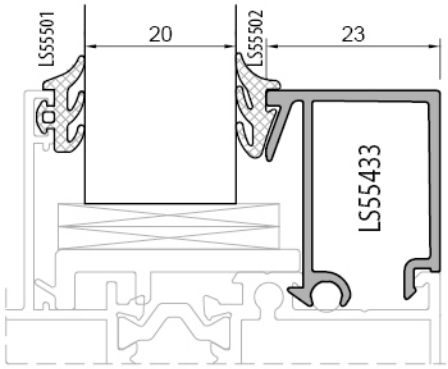
LS55501
20
LS55502
23
LS55433

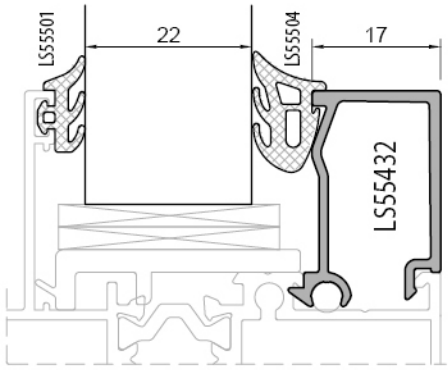
LS55501
22
LS55504
17
LS55432

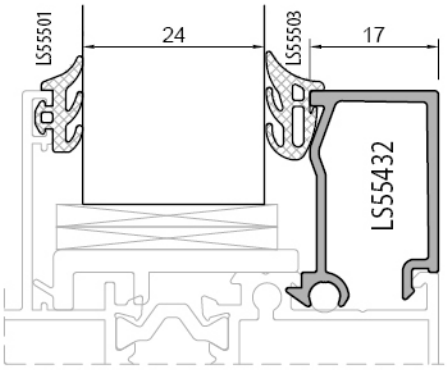
LS55501
24
LS55503
17
LS55432

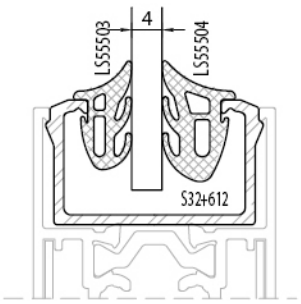
4
LS55503
LS55504
S32+612

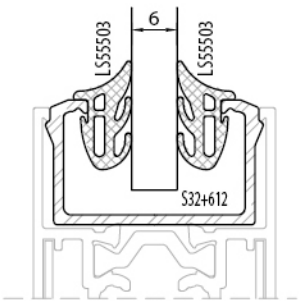
6
LS55503
LS55503
S32+612

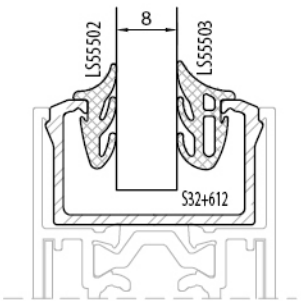
8
LS55502
LS55503
S32+612

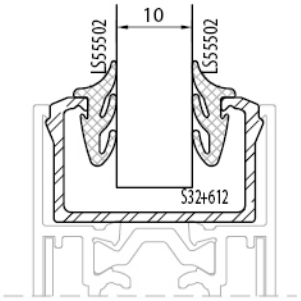
10
LS55502
LS55502
S32+612

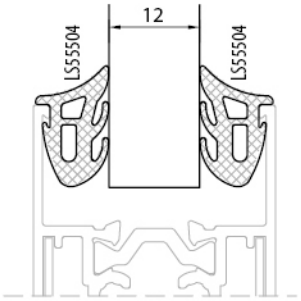
12
LS55504
LS55504

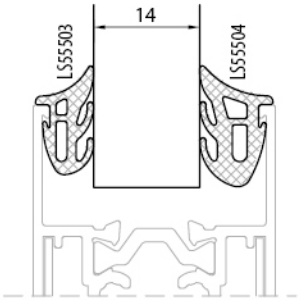
14
LS55503
LS55504

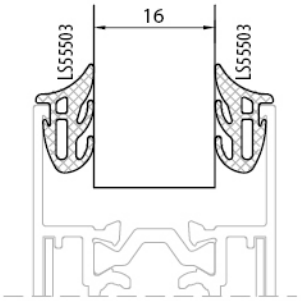
16
LS55503
LS55503

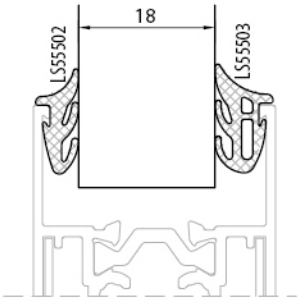
18
LS55502
LS55503

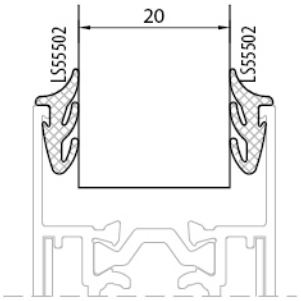
20
LS55502
LS55502

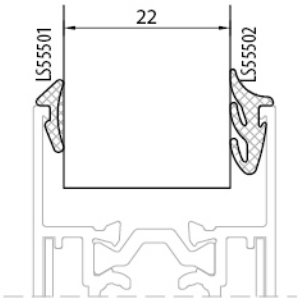
22
LS55501
LS55502

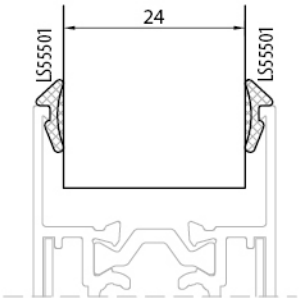
24
LS55501
LS55501

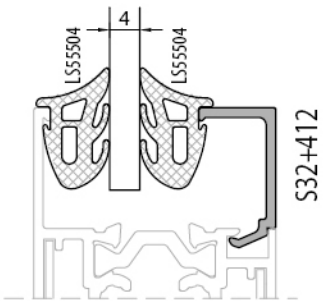
4
LS55504
LS55504
S32+412

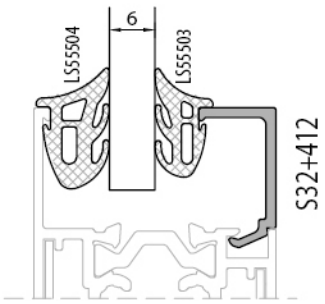
6
LS55504
LS55503
S32+412

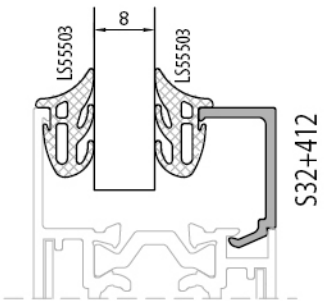
8
LS55503
LS55503
S32+412

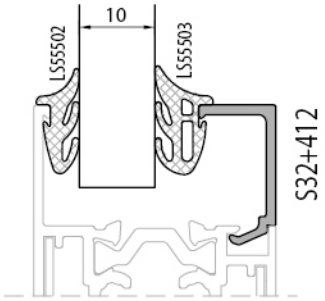
10
LS55502
LS55503
S32+412

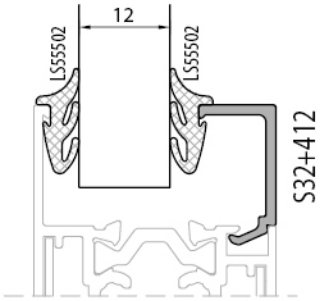
12
LS55502
LS55502
S32+412

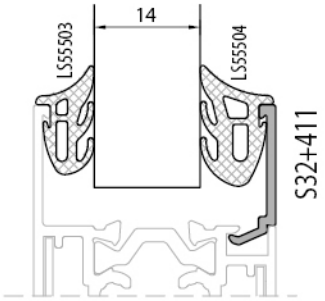
14
LS55503
LS55504
S32+411

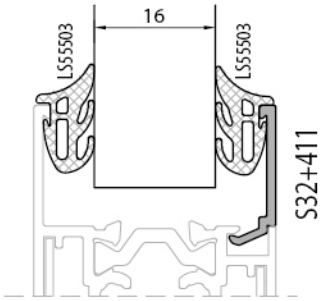
16
LS55503
LS55503
S32+411

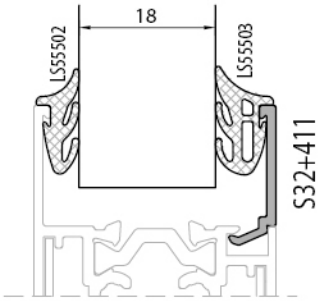
18
LS55502
LS55503
S32+411

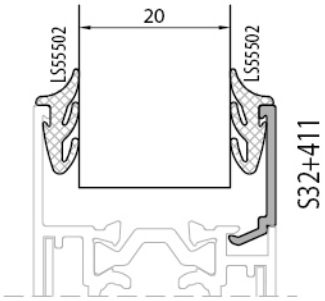
20
LS55502
LS55502
S32+411

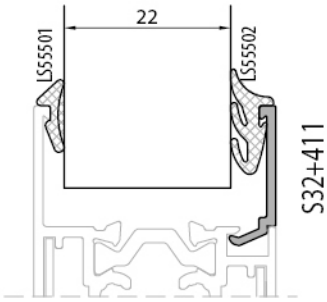
22
LS55501
LS55502
S32+411

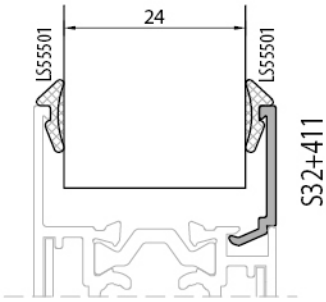
24
LS55501
LS55501
S32+411

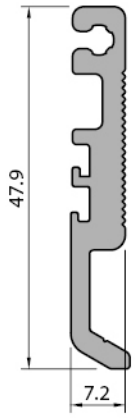

Orta Kayıt Bağlantı *Mullion connection*
LS55443
Weight : 0,975 kg/m
LS55443-1 10.5 mm
LS55443-2 12,5 mm
LS55443-3 22,5 mm
LS55443-4 42.5 mm

Orta Kayıt Bağlantı *Mullion connection*
LS55444
Weight : 0,974 kg/m
LS55444-1 10.5 mm
LS55444-2 12,5 mm
LS55444-3 22,5 mm
LS55444-4 42.5 mm

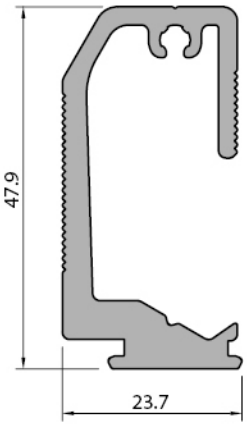

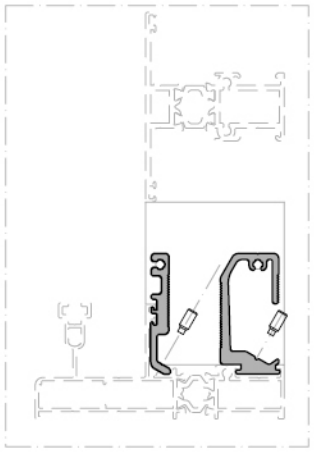

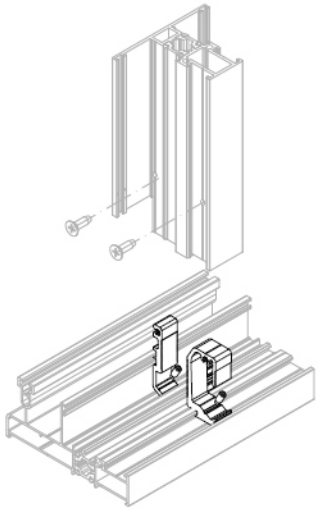

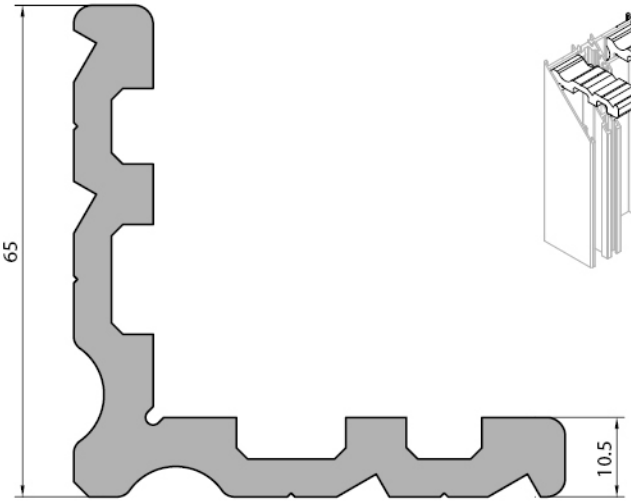

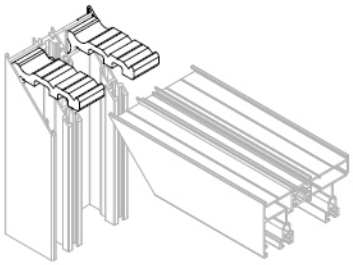

Kasa Köşe Takoz Profili *Frame corner cleat profile*
LS55442
Weight : 2,345 kg/m
LS55442-1 24 mm

Kod *Code*	Şekil *Drawing*	Tanım *Description*	Teorik Ağırlık *Theoretical Weight gr / m*	Paket Ağırlığı *Package Weight Kg / Package*	Paket Metrajı *In one Package Metre / Package*	Kullanım Yeri *Application*
LS55501	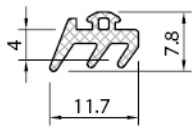	epdm cam dış fitil *glazing gasket outside*	55 gr/m	12 kg	220 m	
LS55502	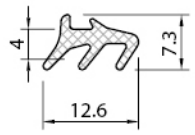	epdm cam iç fitil *glazing gasket inside*	52 gr/m	12 kg	300 m	
LS55503	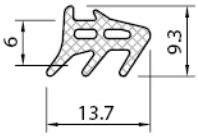	epdm cam iç fitil *glazing gasket inside*	80 gr/m	12 kg	230 m	
LS55504	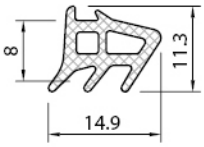	epdm cam iç fitil *glazing gasket inside*	92 gr/m	12 kg	130 m	
LS55506	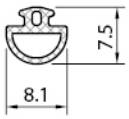	epdm fitil *epdm gasket*	32 gr/m	12 kg	370 m	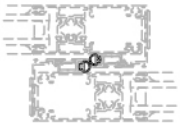
LS55508	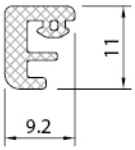	epdm fitil *epdm gasket*	83 gr/m	12 kg	145 m	
LS55510	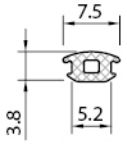	epdm fitil *epdm gasket*	27 gr/m	12 kg	440 m	

Profil değerleri teoriktir. Ağırlık olarak teslimde yapılan tartım geçerlidir. Profil imalatları TS EN 12020-02 ve TS EN 755-9 tolaransı, Moment değerleri EN 14024'e göre hesaplanmıştır.
Profile values are theoretical pre-shipment weight will be valid. The tolerances of Profile manufacturing are calculated according to EN 12020-2 and TS EN 755-9; moment values are calculated according to EN 14024.

Kod *Code*	Şekil *Drawing*	Tanım *Description*	Teorik Ağırlık *Theoretical Weight gr / m*	Paket Ağırlığı *Package Weight Kg / Package*	Paket Metrajı *In one Package Metre / Package*	Kullanım Yeri *Application*
S32+501	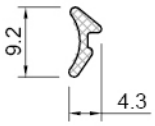	epdm fitil *epmd gasket*	22 gr/m	12 kg	545 m	
S32+502	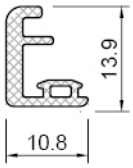	epdm fitil *epmd gasket*	69 gr/m	10 kg	145 m	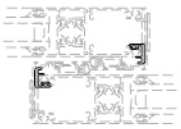
W55.511	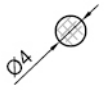	epdm fitil *epmd gasket*	18 gr/m	10 kg	555 m	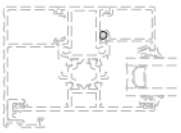
LS55520	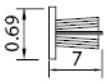	perdeli fırça fitil *rabbet brush gasket*	-	-	450 m/pk	
LS55521	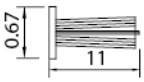	perdeli fırça fitil *rabbet brush gasket*	-	-	250 m/pk	
LS55615	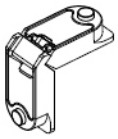	kasa köşe bağlantı *frame corner conneciton*	-	-	150 m/pk	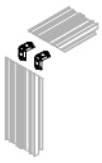

Profil değerleri teoriktir. Ağırlık olarak teslimde yapılan tartım geçerlidir. Profil imalatları TS EN 12020-02 ve TS EN 755-9 tolaransı, Moment değerleri EN 14024'e göre hesaplanmıştır.
Profile values are theoretical pre-shipment weight will be valid. The tolerances of Profile manufacturing are calculated according to EN 12020-2 and TS EN 755-9; moment values are calculated according to EN 14024.

Kod *Code*	Şekil *Drawing*	Tanım *Description*	Paket Metrajı *In one Package* *Metre / Package*	Kullanım Yeri *Application*
LS55616	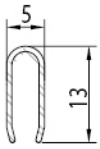	paslanmaz çelik ray profili *stainless steel rail profile*	6,5 m 10 pcs/pk	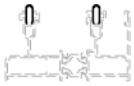
LS55620	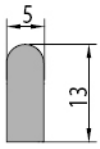	alüminyum ray profili *aluminium rail profile*	6,0 m 1 kg	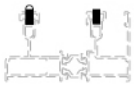
S32+601	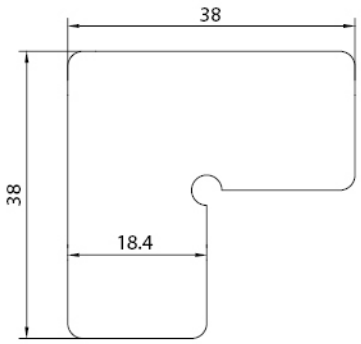	köşe onbaşı *corner cleat for sash*	200 pcs/pk	
LS55618	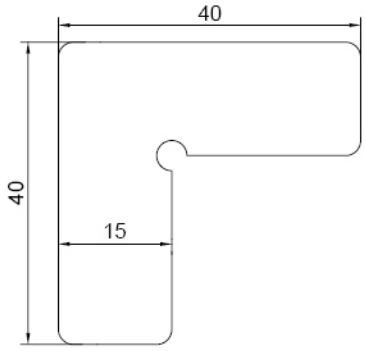	köşe onbaşı *corner cleat for sash*	200 pcs/pk	
S32+602	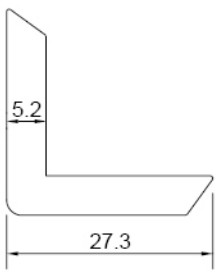	köşe onbaşı *corner cleat for sash*	200 pcs/pk	

Profil değerleri teoriktir. Ağırlık olarak teslimde yapılan tartım geçerlidir. Profil imalatları TS EN 12020-02 ve TS EN 755-9 tolaransı, Moment değerleri EN 14024'e göre hesaplanmıştır.
Profile values are theoretical pre-shipment weight will be valid. The tolerances of Profile manufacturing are calculated according to EN 12020-2 and TS EN 755-9; moment values are calculated according to EN 14024.

Kod *Code*	Şekil *Drawing*	Tanım *Description*	Paket Metrajı *In one Package Metre / Package*	Kullanım Yeri *Application*
S32+610	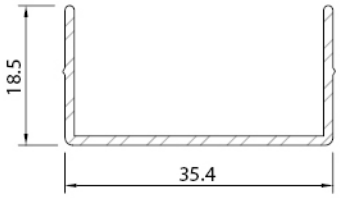	kanal pvc profili *channel pvc profile*	3,0 m 20 pcs/pk	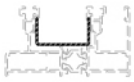
LS55602	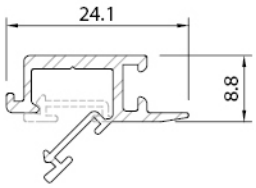	kenet pvc profil *clamp pvc profile*	3,0 m 20 pcs/pk	
LS55602-1	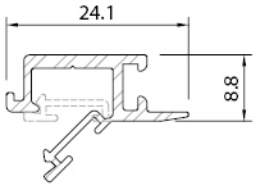	kenet pvc profil (boyalı profil için) *clamp pvc profile* *(for painted profile)*	3,0 m 20 pcs/pk	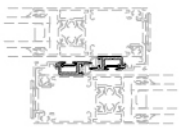
S32+611	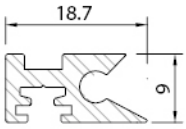	kenet pvc profil *clamp pvc profile*	3,0 m 20 pcs/pk	
S32+612	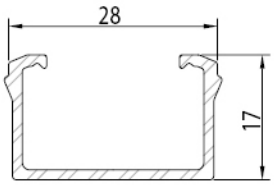	pvc cam fitil adaptörü *gasket glazing pvc adapter*	3,0 m 20 pcs/pk	
LS55603	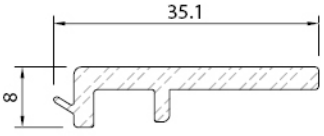	pvc cam destek takoz *pvc glazing support cleat*	3,0 m 20 pcs/pk	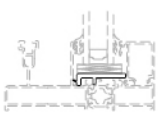

Profil değerleri teoriktir. Ağırlık olarak teslimde yapılan tartım geçerlidir. Profil imalatları TS EN 12020-02 ve TS EN 755-9 tolaransı, Moment değerleri EN 14024'e göre hesaplanmıştır.
Profile values are theoretical pre-shipment weight will be valid. The tolerances of Profile manufacturing are calculated according to EN 12020-2 and TS EN 755-9; moment values are calculated according to EN 14024.

Kod *Code*	Şekil *Drawing*	Tanım *Description*	Paket Metrajı *In one Package Metre / Package*	Kullanım Yeri *Application*
S32+613	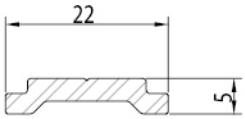	pvc tij profili *pvc opening adapter profile*	3,0 m 20 pcs/pk	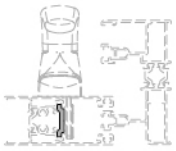
S32+614	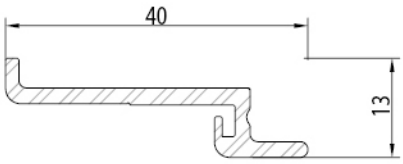	kenet pvc profil *clamp pvc profile*	3,0 m 20 pcs/pk	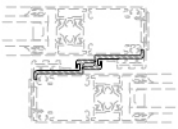
S32+620	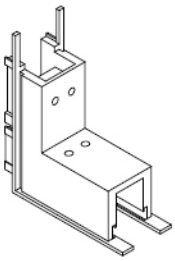	pvc kanat köşe birleşim *pvc sash corner join*	24 pcs/pk	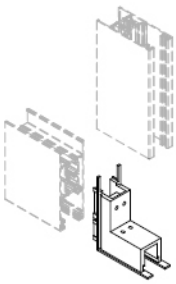
S32+621	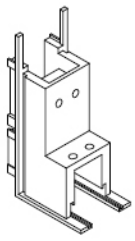	pvc kanat köşe birleşim *pvc sash corner join*	24 pcs/pk	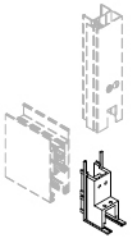
S32+623	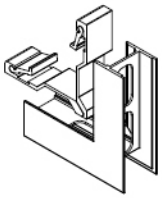	pvc kanat köşe birleşim *pvc sash corner join*	24 pcs/pk	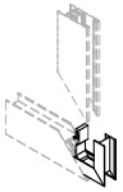
S32+624	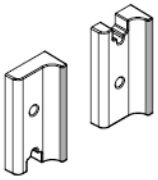	kenet kapak *clamp cover*	100 pcs/pk	
S32+625	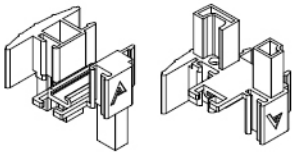	çift kanat birleşim adaptörü *double sash connecting adapter*	24 pcs/pk	

Profil değerleri teoriktir. Ağırlık olarak teslimde yapılan tartım geçerlidir. Profil imalatları TS EN 12020-02 ve TS EN 755-9 tolaransı, Moment değerleri EN 14024'e göre hesaplanmıştır.
Profile values are theoretical pre-shipment weight will be valid. The tolerances of Profile manufacturing are calculated according to EN 12020-2 and TS EN 755-9; moment values are calculated according to EN 14024.

Kod *Code*	Şekil *Drawing*	Tanım *Description*	Paket Metrajı *In one Package Metre / Package*	Kullanım Yeri *Application*
S32+701	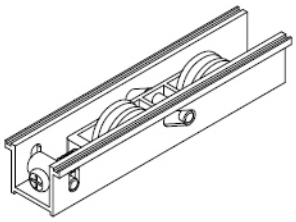	klasik sürme rulman *classical sliding roller*	50 pcs/pk	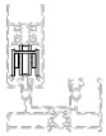
S32+702	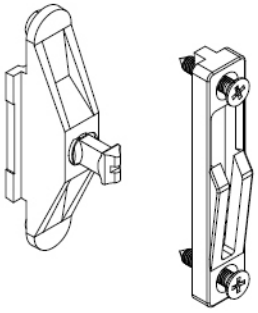	kilitleme takımı (çok noktadan) *multipoint locking set*	50 pcs/pk	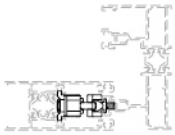
S32+703	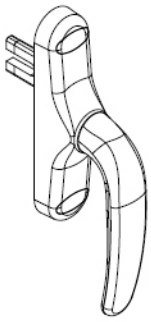	kilitleme kolu *multipoint locking handle*	25 pcs/pk	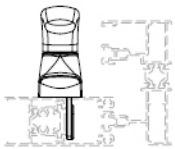
S32+704	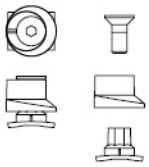	pim *locking pawl*	100 pcs/pk	
S32+705	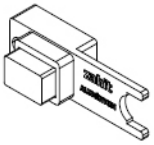	çarpma takozu *damper plugs*	100 pcs/pk	
S32+706		havuz kol *recessed handle*	20 pcs/pk	

Profil değerleri teoriktir. Ağırlık olarak teslimde yapılan tartım geçerlidir. Profil imalatları TS EN 12020-02 ve TS EN 755-9 tolaransı, Moment değerleri EN 14024'e göre hesaplanmıştır.
Profile values are theoretical pre-shipment weight will be valid. The tolerances of Profile manufacturing are calculated according to EN 12020-2 and TS EN 755-9; moment values are calculated according to EN 14024.

Kod *Code*	Şekil *Drawing*	Tanım *Description*	Paket Metrajı *In one Package* *Metre / Package*	Kullanım Yeri *Application*
S32+707	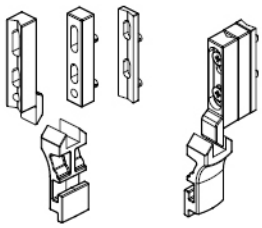	kilitleme takımı *locking set*	20 pcs/pk	
S32+708		çekme kol *pull handle*	25 pcs/pk	
S32+709	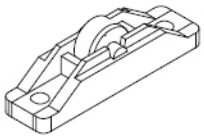	sineklik rulman *flyscreen roller*	100 pcs/pk	
S32+710	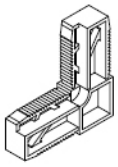	sineklik kanat köşe bağlantı *flyscreen sash corner connection* *(90° join)*	100 pcs/pk	
S32+711	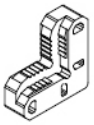	sineklik kanat köşe bağlantı *flyscreen sash corner connection* *(45° join)*	100 pcs/pk	
S32+801	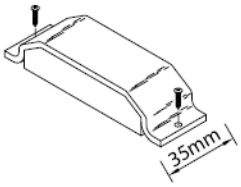	kanal üst izolasyon *channel upper insulation*	100 pcs/pk	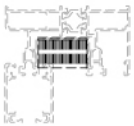
S32+802	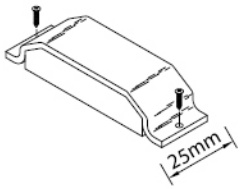	kanal üst izolasyon *channel upper insulation*	100 pcs/pk	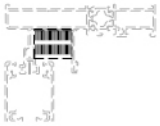
S32+803	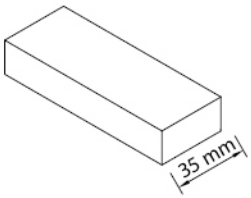	kanal alt izolasyon *channel bottom insulation*	100 pcs/pk	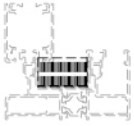
LS55804	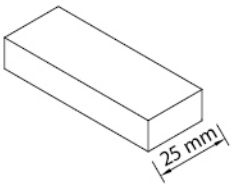	kanal alt izolasyon *channel bottom insulation*	100 pcs/pk	

Profil değerleri teoriktir. Ağırlık olarak teslimde yapılan tartım geçerlidir. Profil imalatları TS EN 12020-02 ve TS EN 755-9 tolaransı, Moment değerleri EN 14024'e göre hesaplanmıştır.
Profile values are theoretical pre-shipment weight will be valid. The tolerances of Profile manufacturing are calculated according to EN 12020-2 and TS EN 755-9; moment values are calculated according to EN 14024.

1 - RAY-SABİT PROFİL SİSTEMİ
1 - RAIL-FIX PROFILE SYSTEM

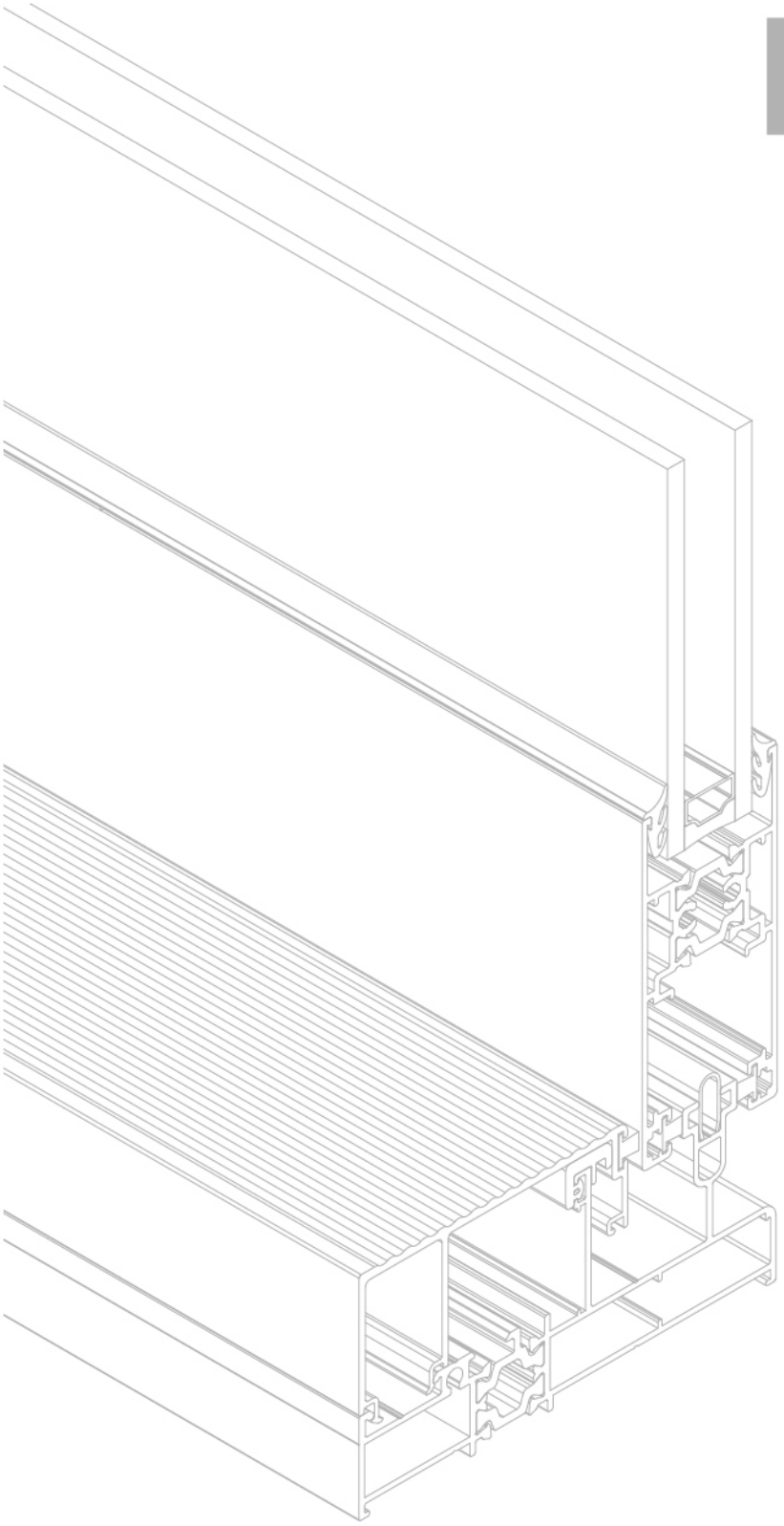

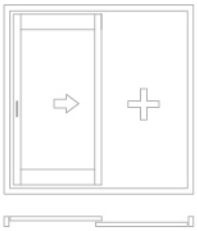

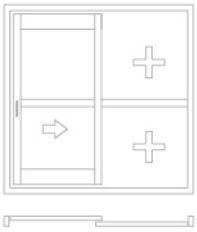

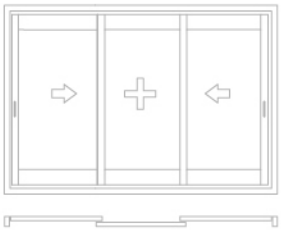

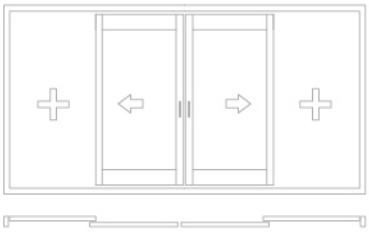

klasik sürme açılım sistem detayı
classical sliding opening system detail

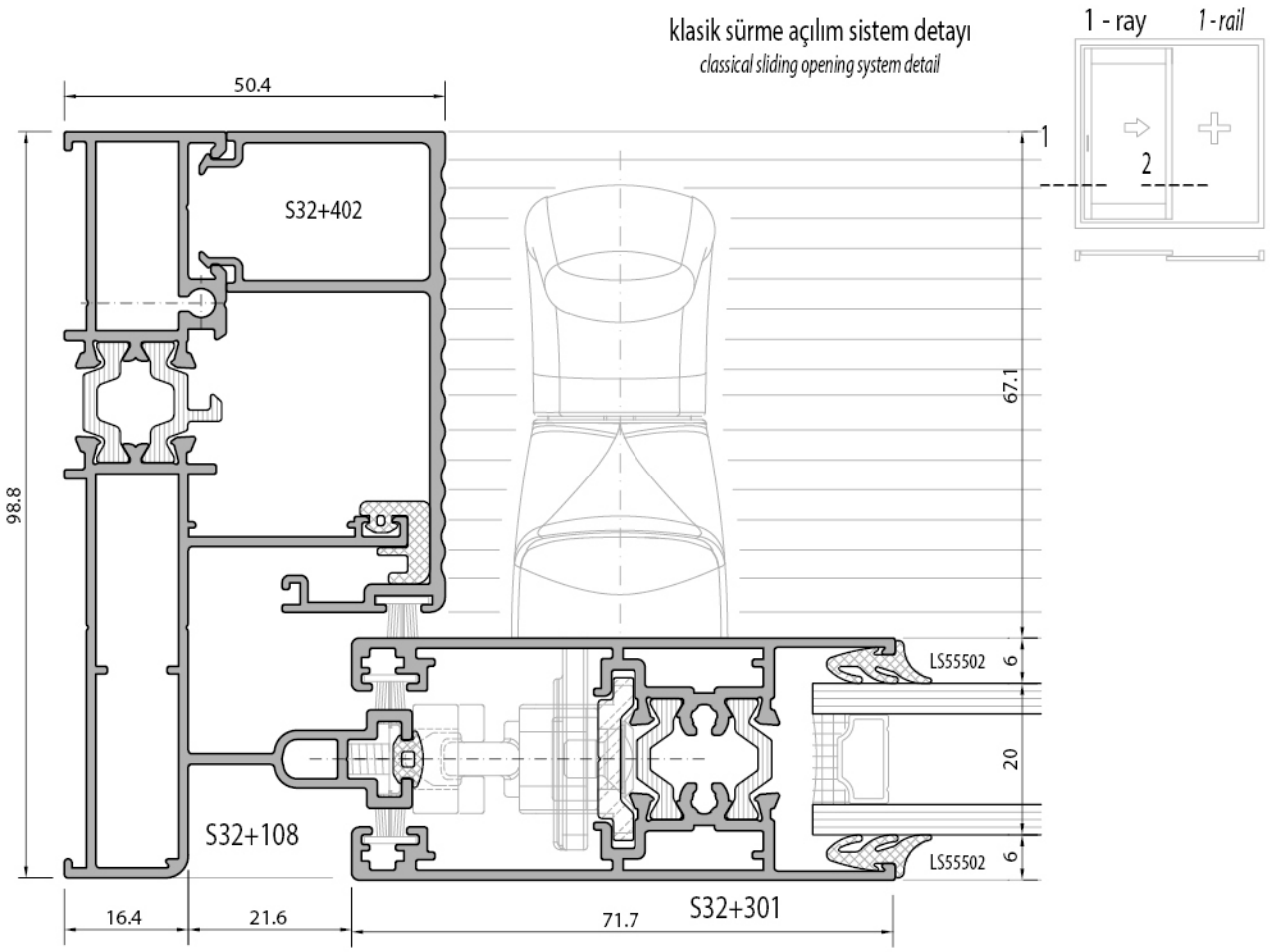

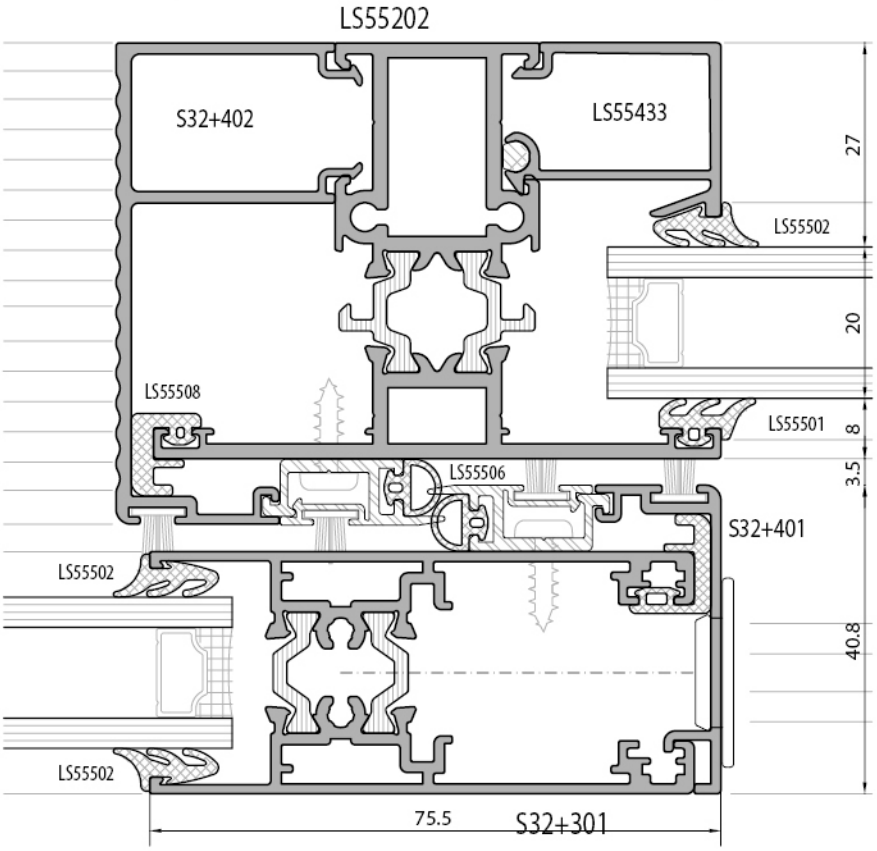

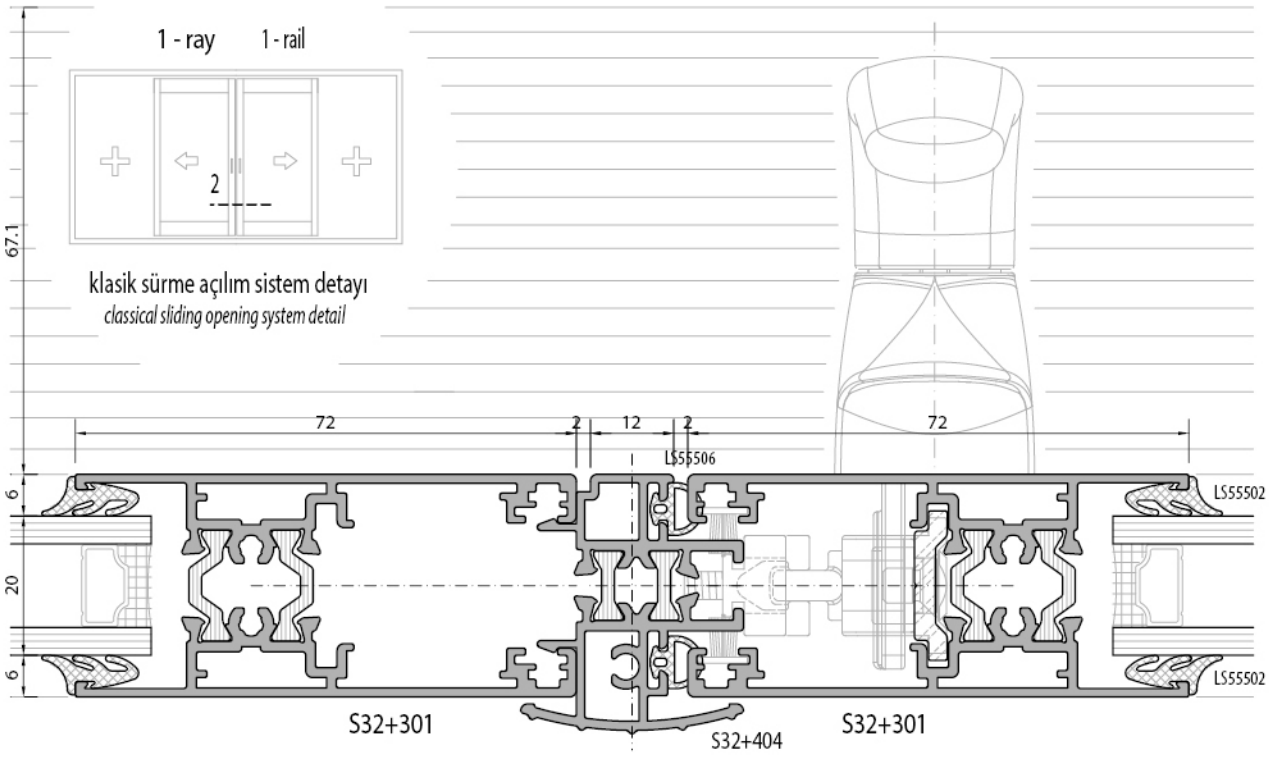
1 - ray
1 - rail
2
klasik sürme açılım sistem detayı
classical sliding opening system detail
67.1
72
2
12
2
72
LS55506
LS55502
LS55502
6
20
6
S32+301
S32+404
S32+301

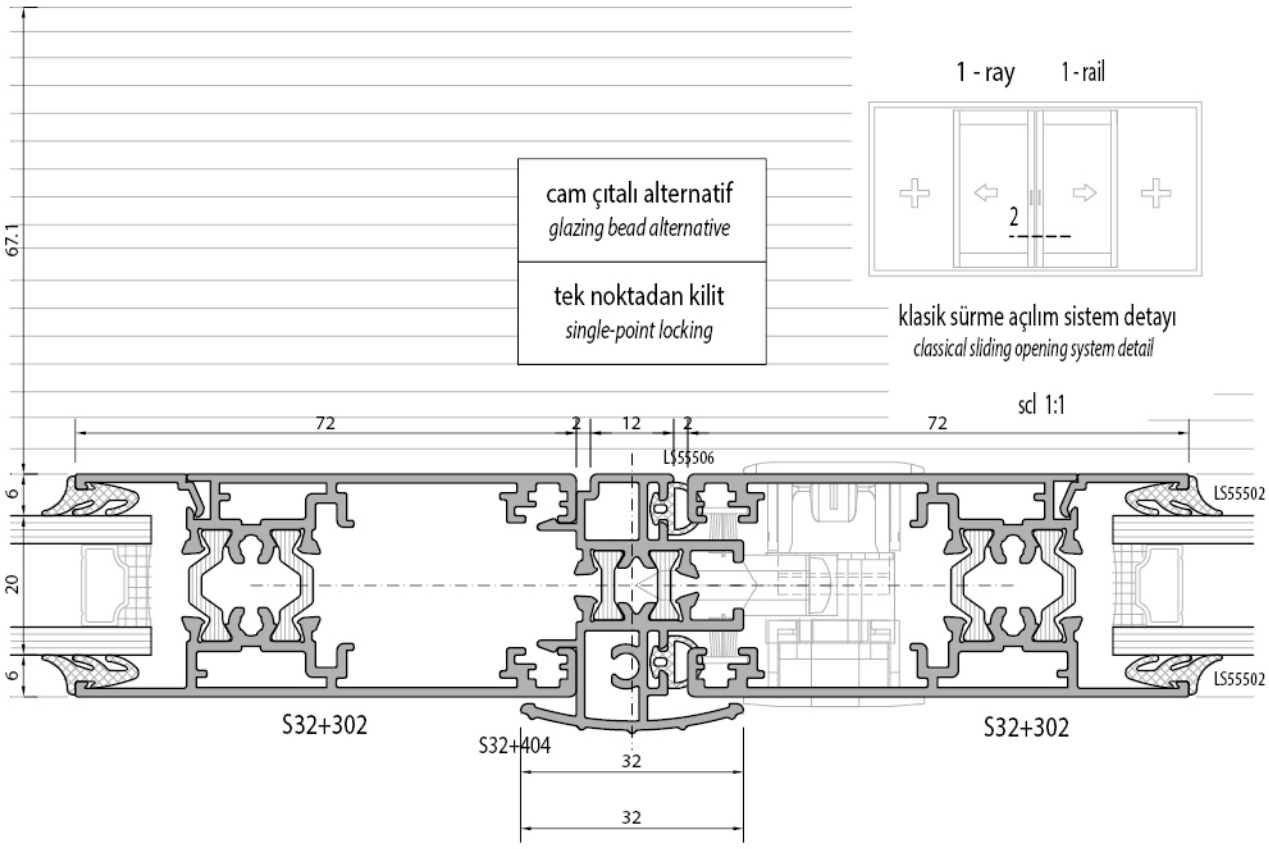
cam çıtalı alternatif
glazing bead alternative
tek noktadan kilit
single-point locking
1 - ray
1 - rail
2
klasik sürme açılım sistem detayı
classical sliding opening system detail
scl 1:1
67.1
72
2
12
2
72
LS55506
LS55502
LS55502
6
20
6
S32+302
S32+404
S32+302
32
32

klasik sürme açılım sistem detayı
classical sliding opening system detail

1 - ray *1 - rail*

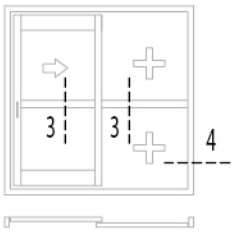

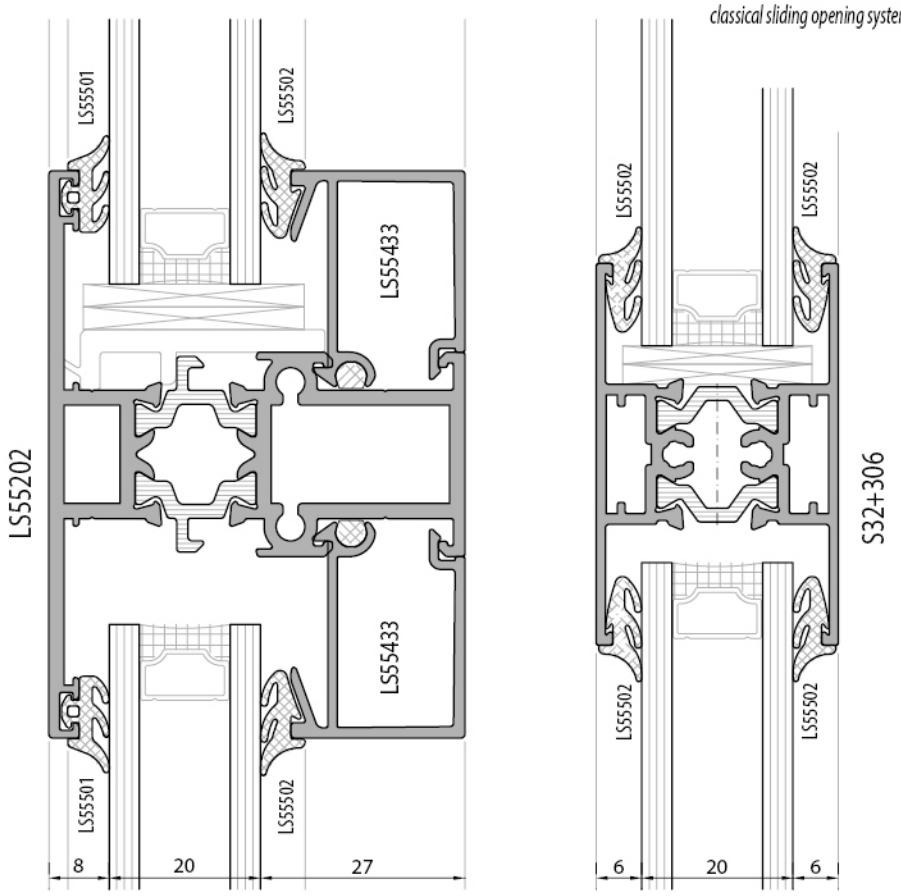

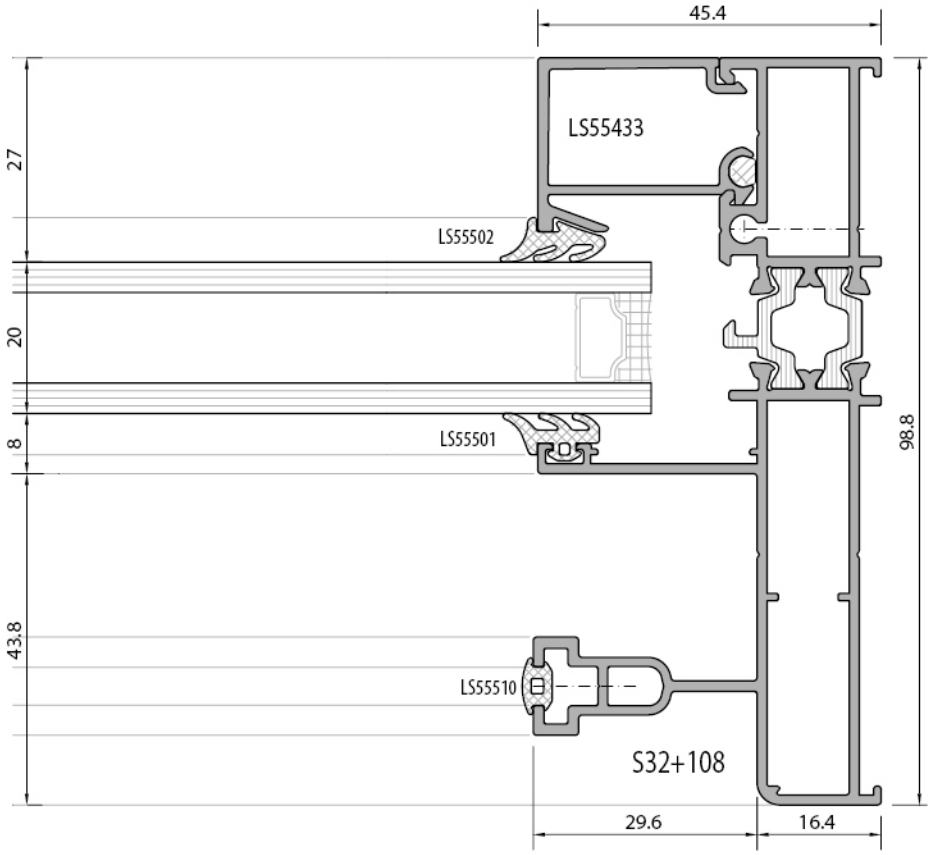

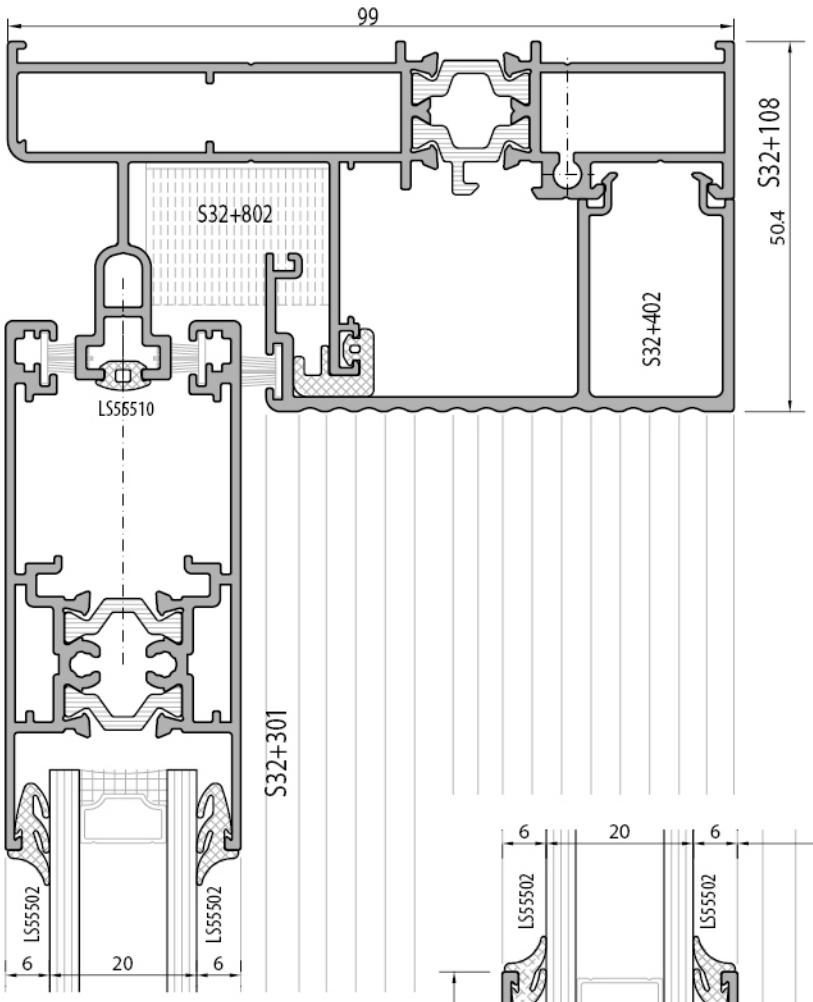

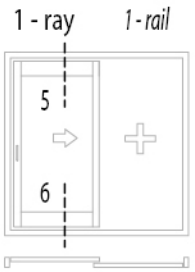

klasik sürme açılım sistem detayı
classical sliding opening system detail

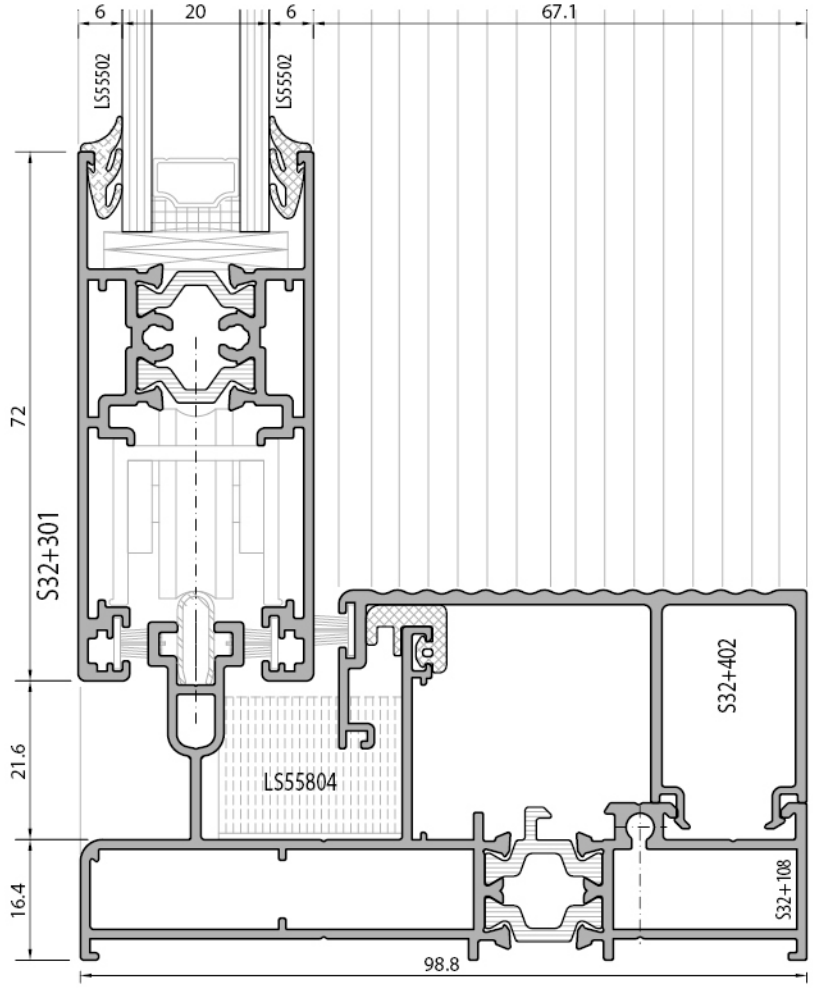

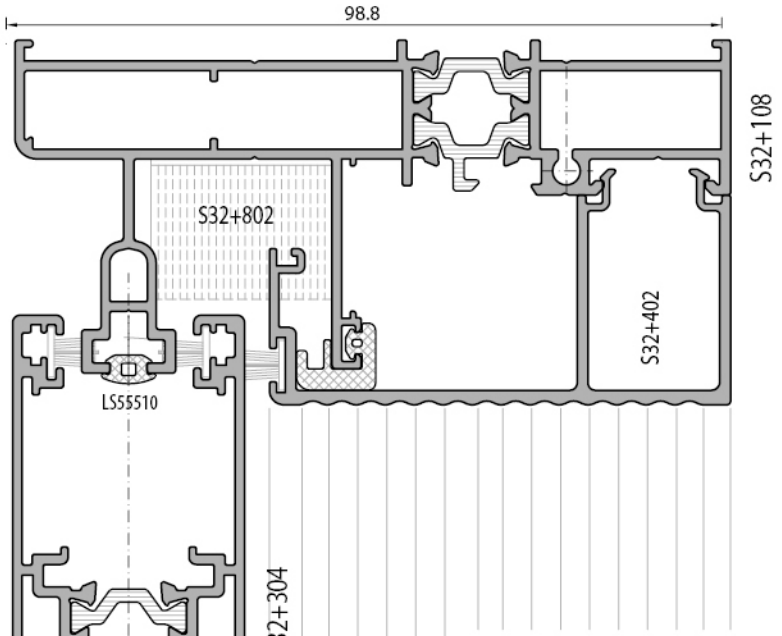

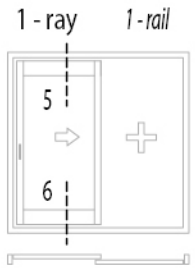

klasik sürme açılım sistem detayı
classical sliding opening system detail

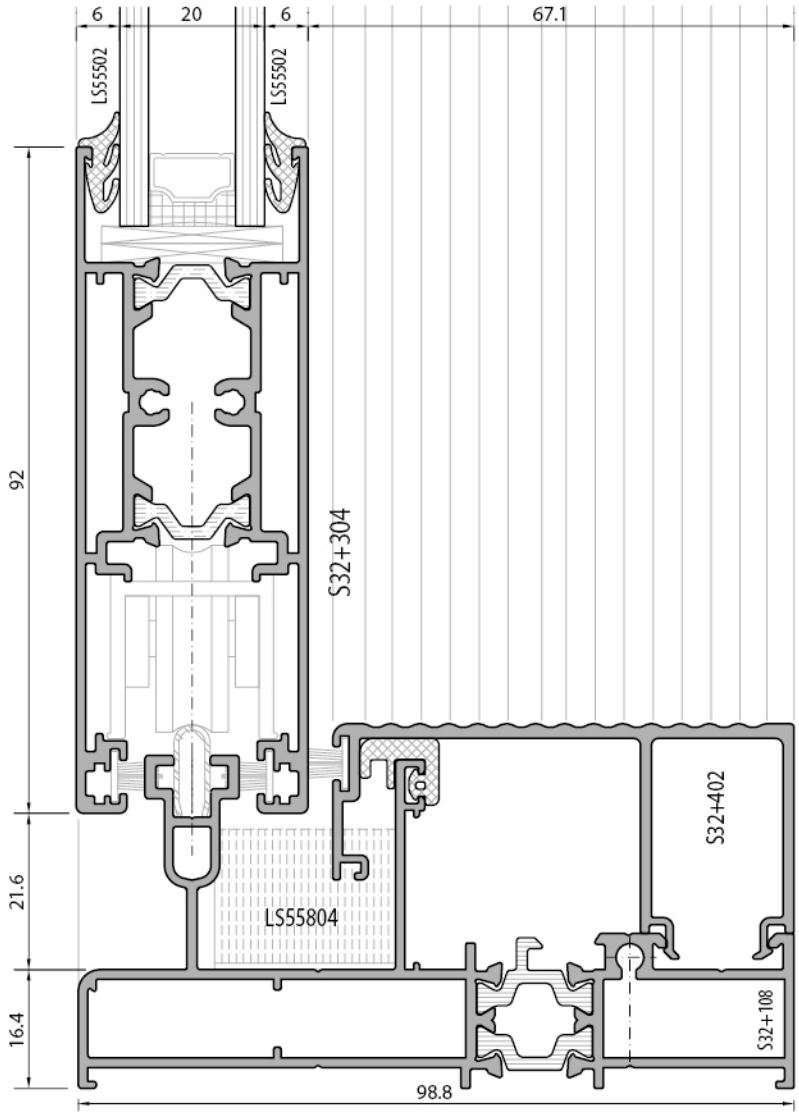

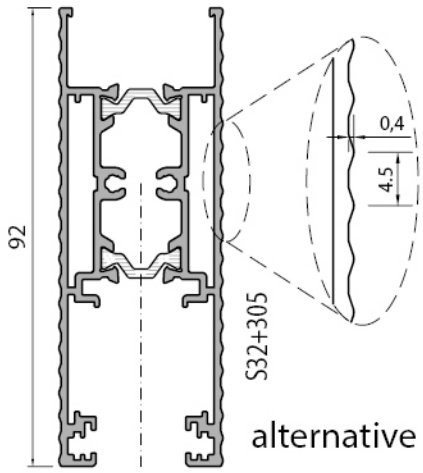

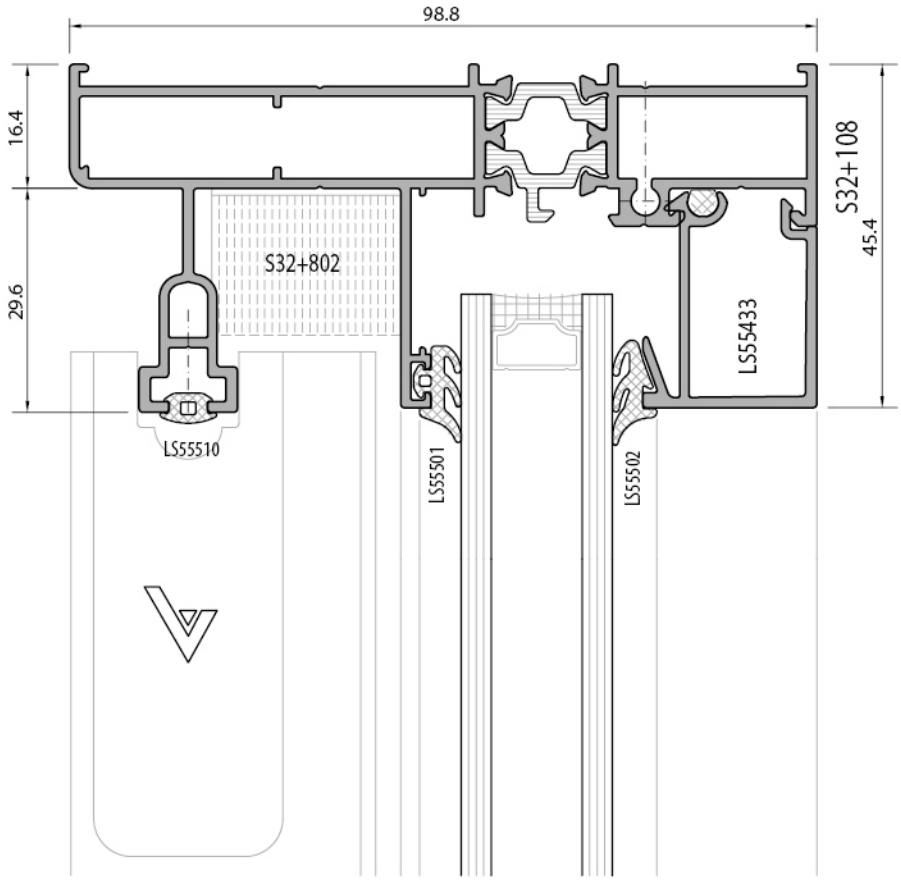

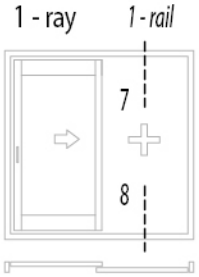

klasik sürme açılım sistem detayı
classical sliding opening system detail

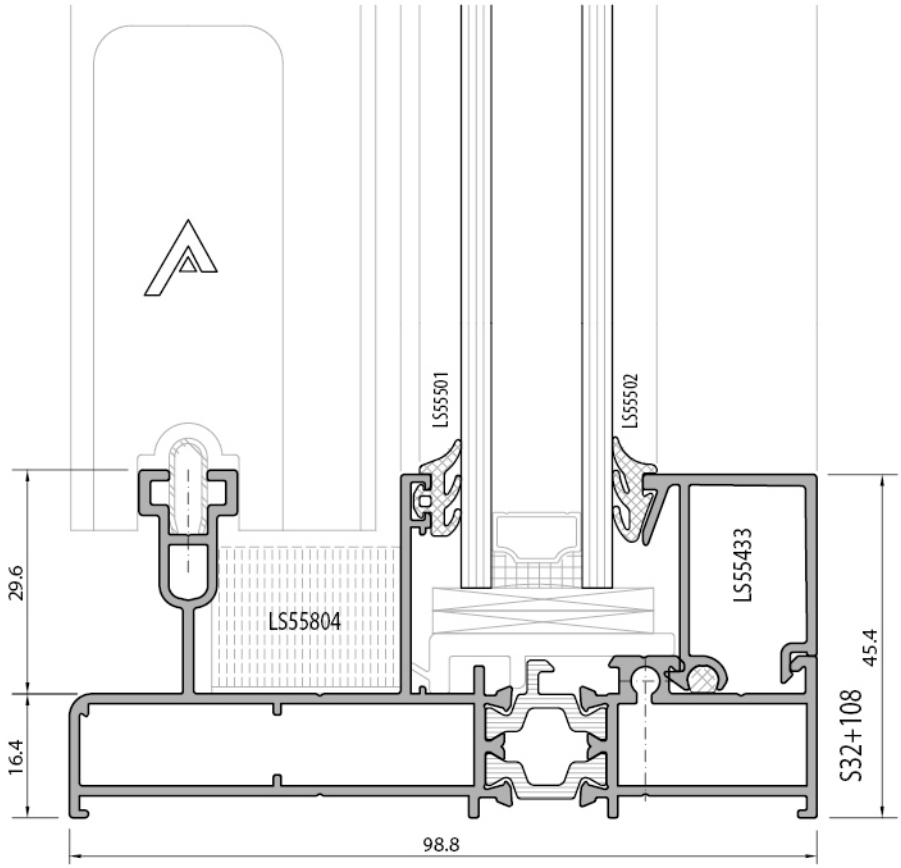

KLASİK SÜRME AÇILIM
CLASSICAL SLIDING OPENING

1 - ray *1 - rail*

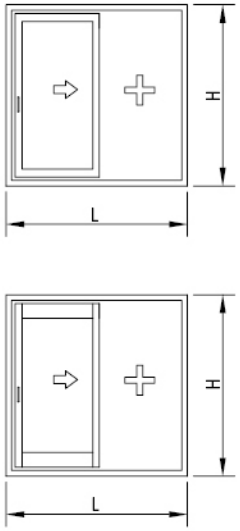

İmalat ve Kesim Planı
Cutting Dimensions

Sürme Eni	*: L*	
sürme Yüksekliği	*: H*	
KanatEni	*: KL*	*L/2+ 32*
Baza Kanat Eni	*: BKL*	*KL - 148*
Kanat Yüksekliği	*: KH*	*H - 76 (45° birl.) H - 80 (90° birl.)*
Kanat Cam Eni	*: KCL*	*L/2 - 90*
Kanat Cam Yük	*: KCH*	*H - 198*
Sabit Cam Eni	*: SCL*	*L/2 - 90*
Sabit Cam Yüksekliği	*: SCH*	*H - 61*
Baza Kanat Cam Yük.	*: BCH*	*H - 238*
Kanat Çıta Eni	*: K.Cıta L*	*KL - 112*
Kanat Çıta Yük.	*: K.Cıta H*	*KH - 144*
Sabit Çıta Eni	*: S.Cıta H*	*L/2 - 71*
Sabit Çıta Yüksekliği	*: SCıta H*	*H - 43*
Adaptör Çıta Eni	*:*	*L/2 - 1*
Adaptör Çıta H	*:*	*H - 101*
Kenet Profili H	*:*	*H - 76*
Orta Kayıt H	*:*	*H - 43*

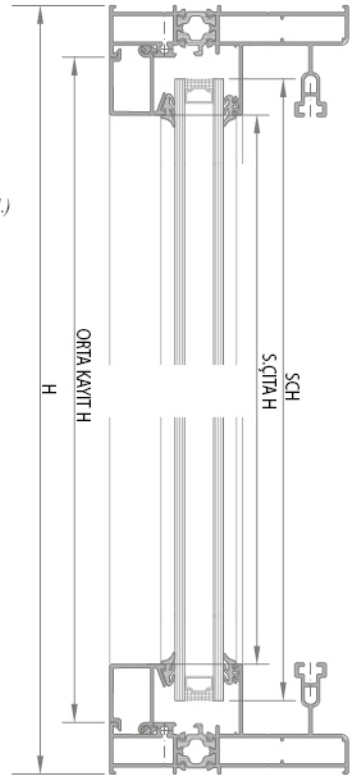

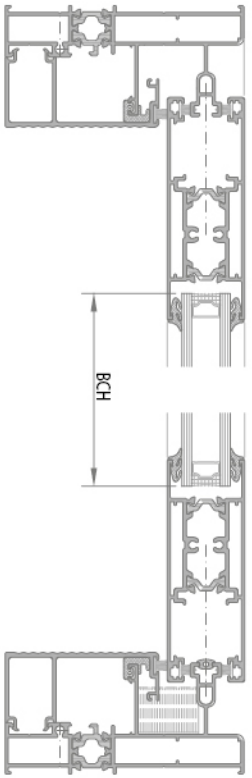

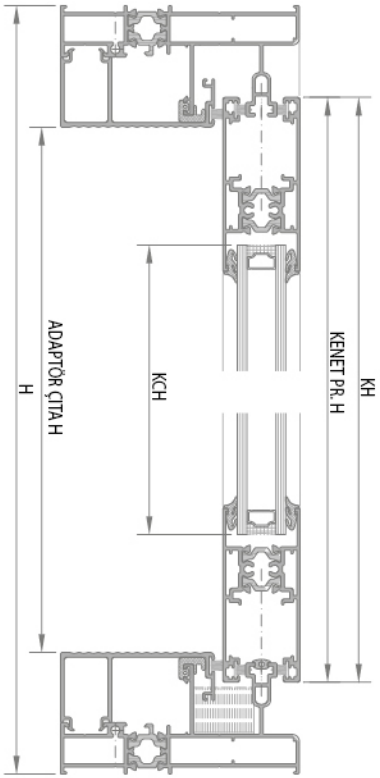

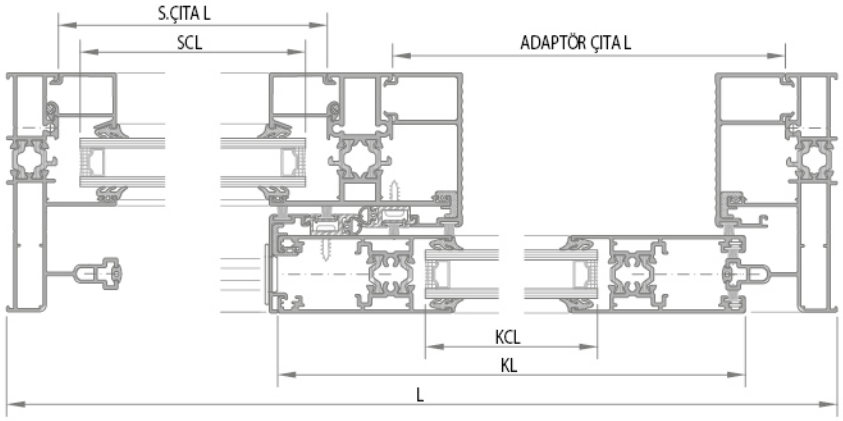

* Hesap yöntemi camların eşit olma esasına göre yapılmıştır.
The calculation method was made on the basis of the equality of the glasses.

* Hesaplama orta kayıt profili LS55202'ye göre yapılmıştır.
The calculation was made on the mullion profile LS55202.

KLASİK SÜRME AÇILIM
CLASSICAL SLIDING OPENING

1 - ray 1 - rail

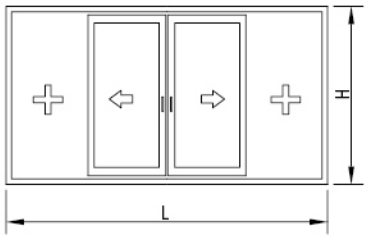

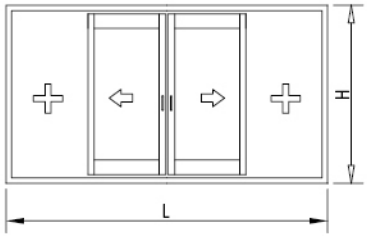

İmalat ve Kesim Planı
Cutting Dimensions

Sürme Eni	*: L*	
Sürme Yüksekliği	*: H*	
KanatEni	*: KL*	*L/24+ 48*
Baza Kanat Eni	*: BKL*	*KL - 148*
Kanat Yüksekliği	*: KH*	*H - 76 (45° birl.) H - 80 (90° birl.)*
Kanat Cam Eni	*: KCL*	*L/4 + 75*
Kanat Cam Yük	*: KCH*	*H - 198*
Sabit Cam Eni	*: SCL*	*L/4 + 75*
Sabit Cam Yüksekliği	*: SCH*	*H - 61*
Baza Kanat Cam Yük.	*: BCH*	*H - 238*
Kanat Çıta Eni	*: K.Cıta L*	*KL - 112*
Kanat Çıta Yük.	*: K.Cıta H*	*KH - 144*
Sabit Çıta Eni	*: S.Cıta H*	*L/4 - 56*
Sabit Çıta Yüksekliği	*: SCıta H*	*H - 43*
Adaptör Çıta Eni	*:*	*(2KL+16)-95*
Adaptör Çıta H	*:*	*H - 101*
Kenet Profili H	*:*	*H - 76*
Orta Kayıt H	*:*	*H - 43*

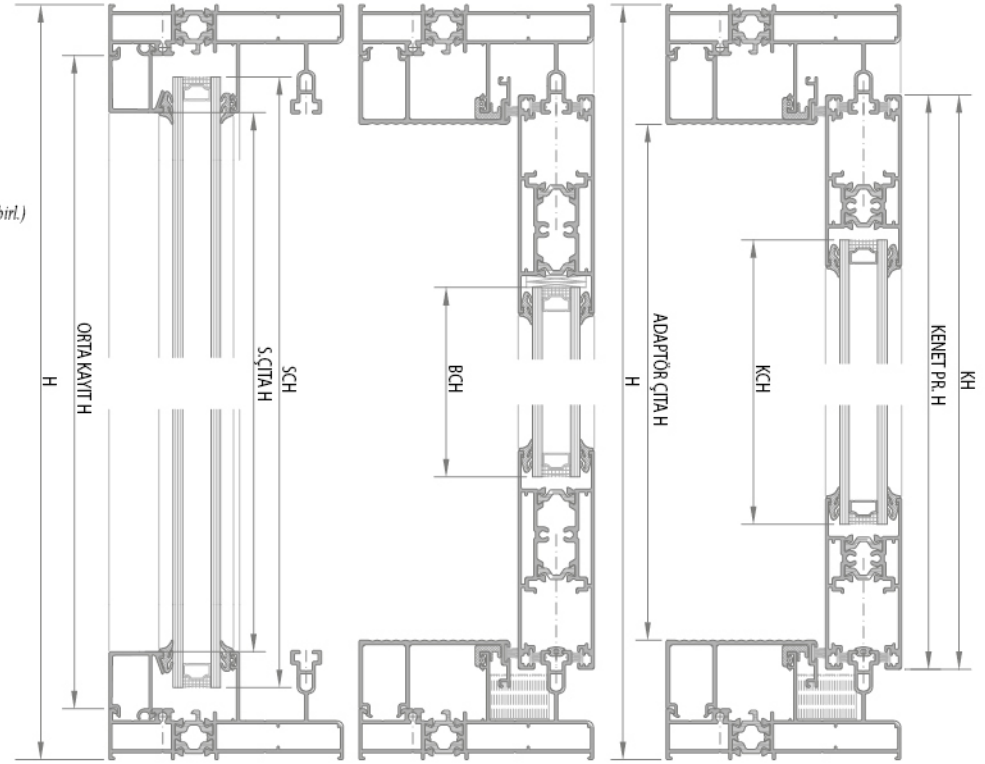

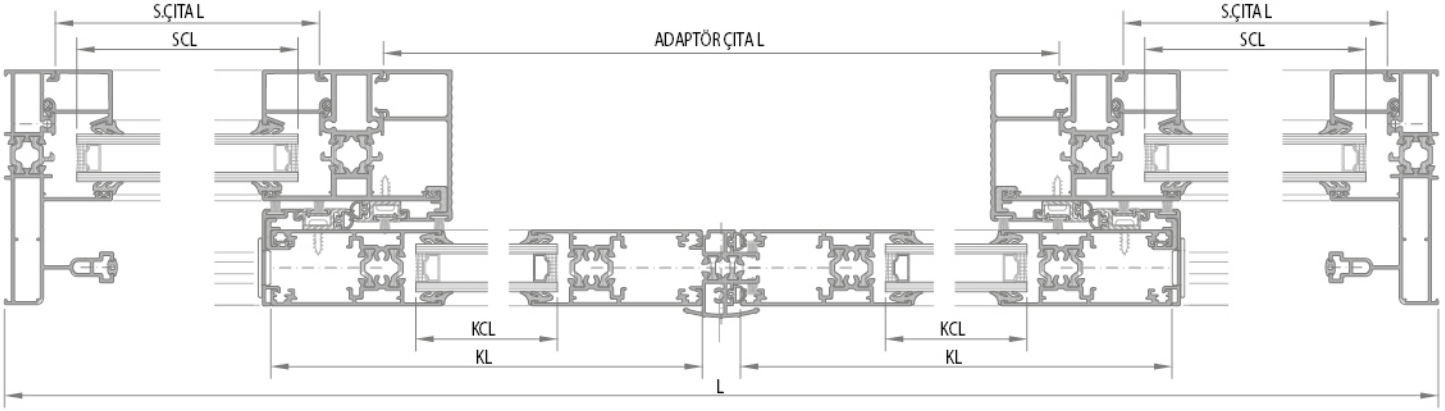

* Hesap yöntemi camların eşit olma esasına göre yapılmıştır.
The calculation method was made on the basis of the equality of the glasses.

* Hesaplama orta kayıt profili LS55202'ye göre yapılmıştır.
The calculation was made on the mullion profile LS55202.

2 - RAY PROFİL SİSTEMİ

2 - RAIL PROFILE SYSTEM

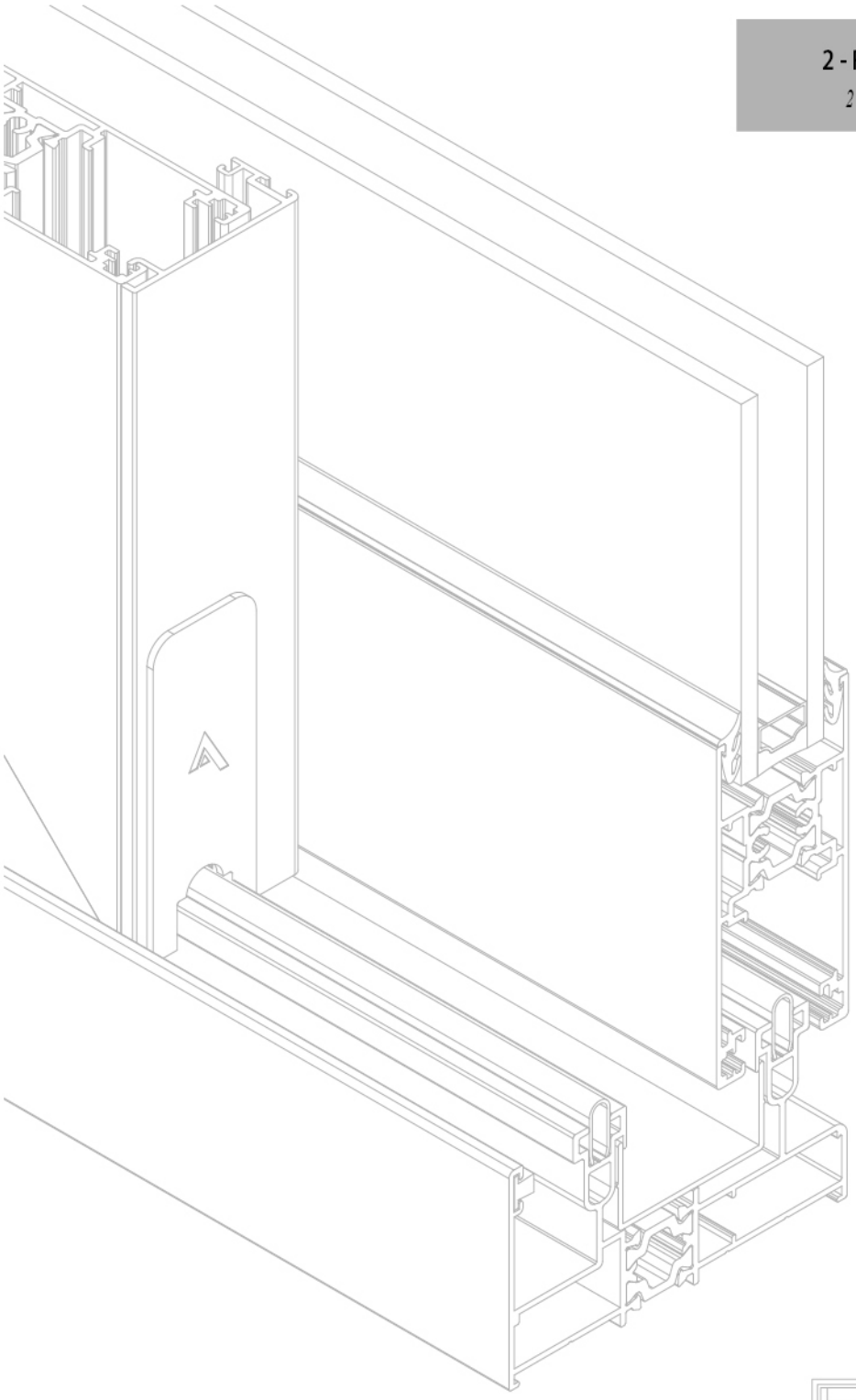

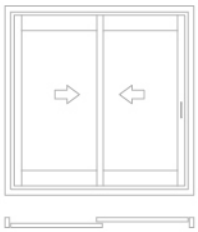



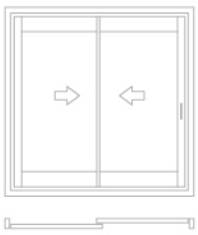

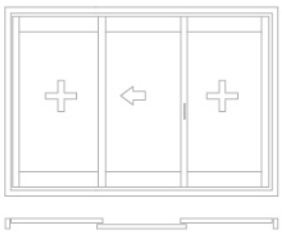

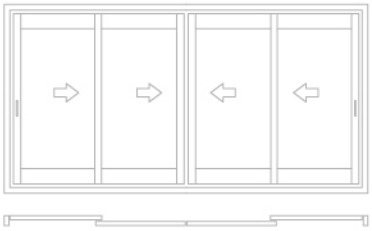

klasik sürme açılım sistem detayı
classical sliding opening system detail

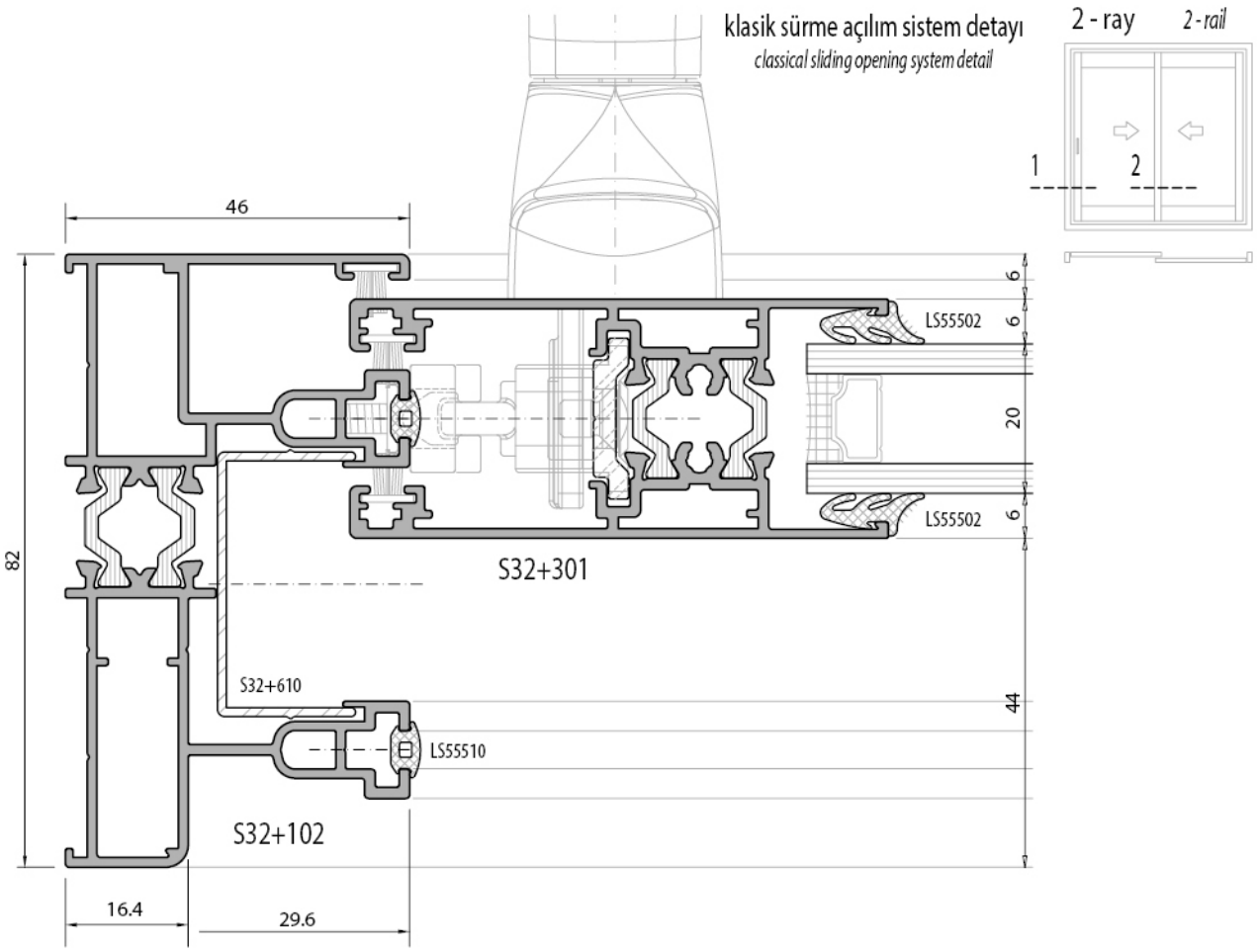

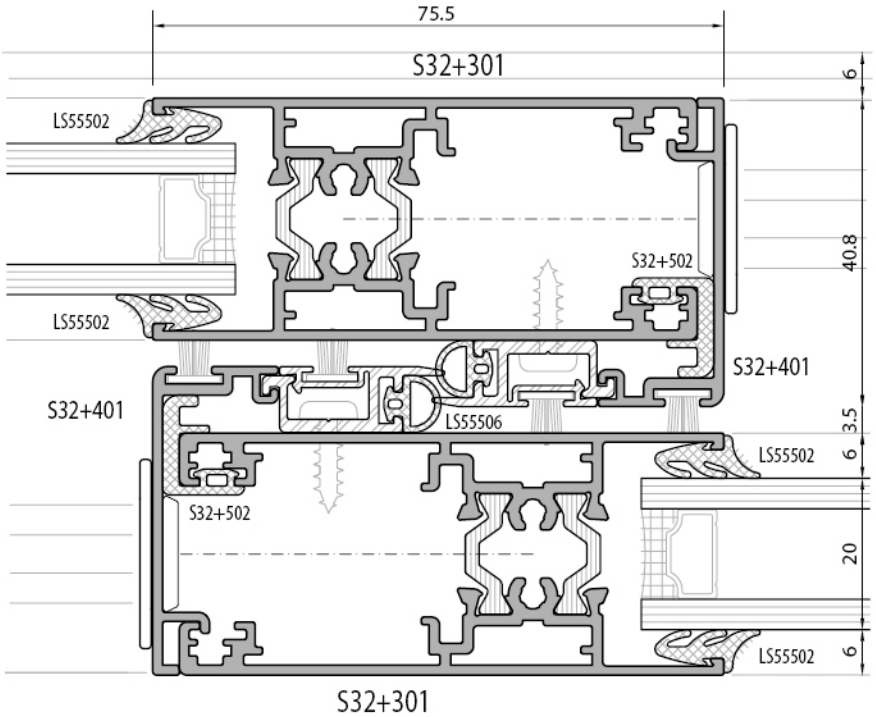

klasik sürme açılım sistem detayı
classical sliding opening system detail

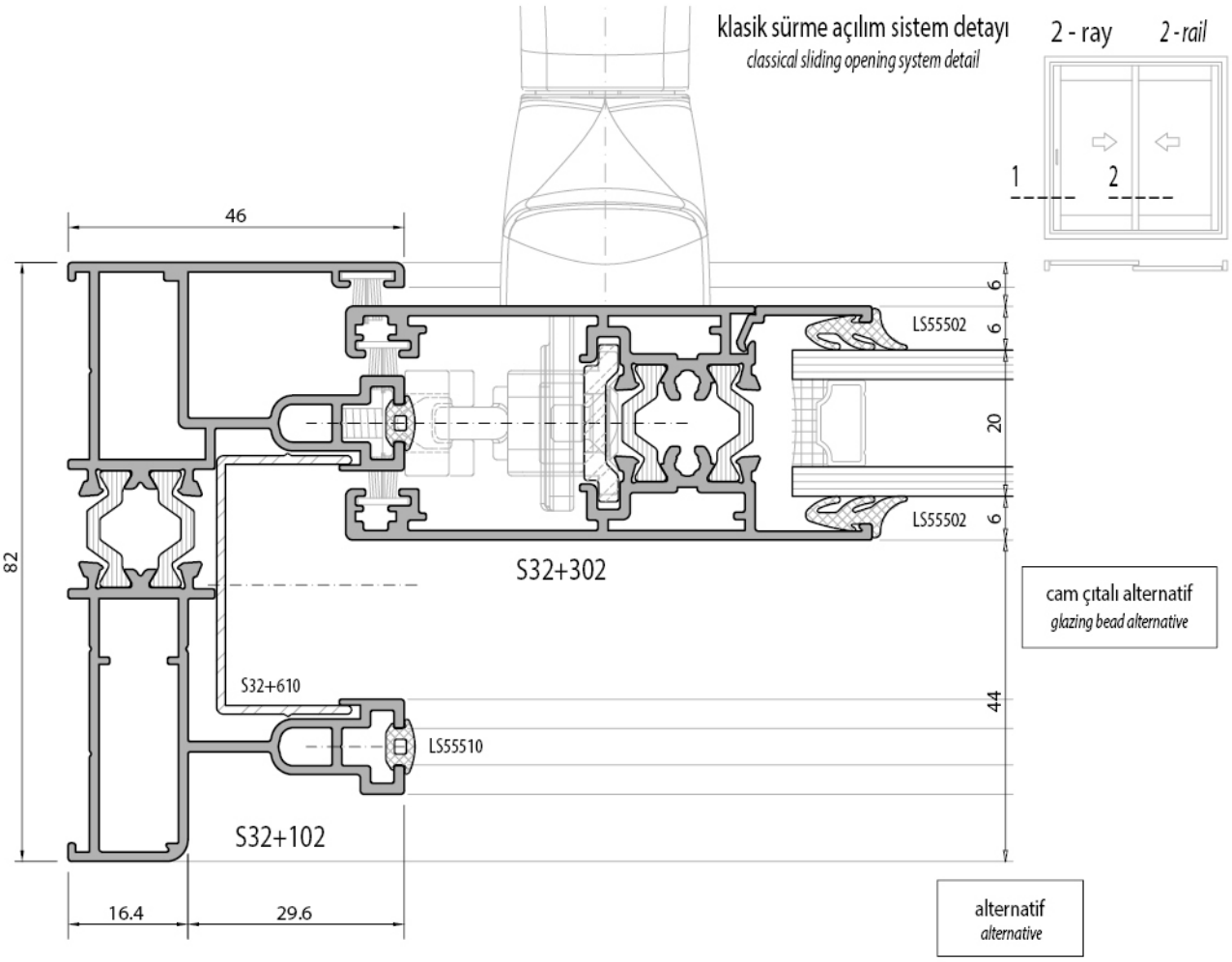

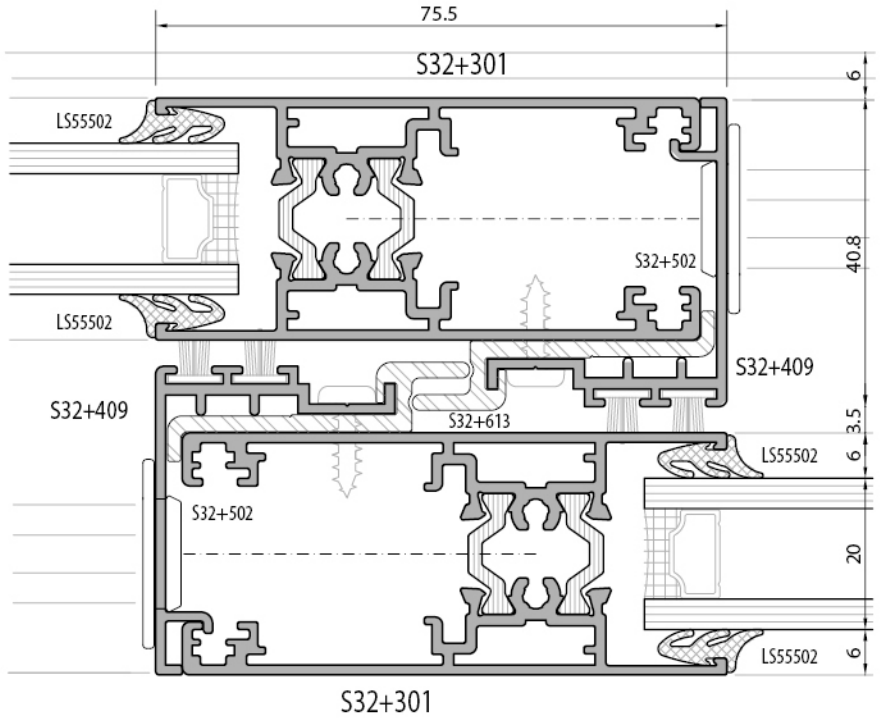

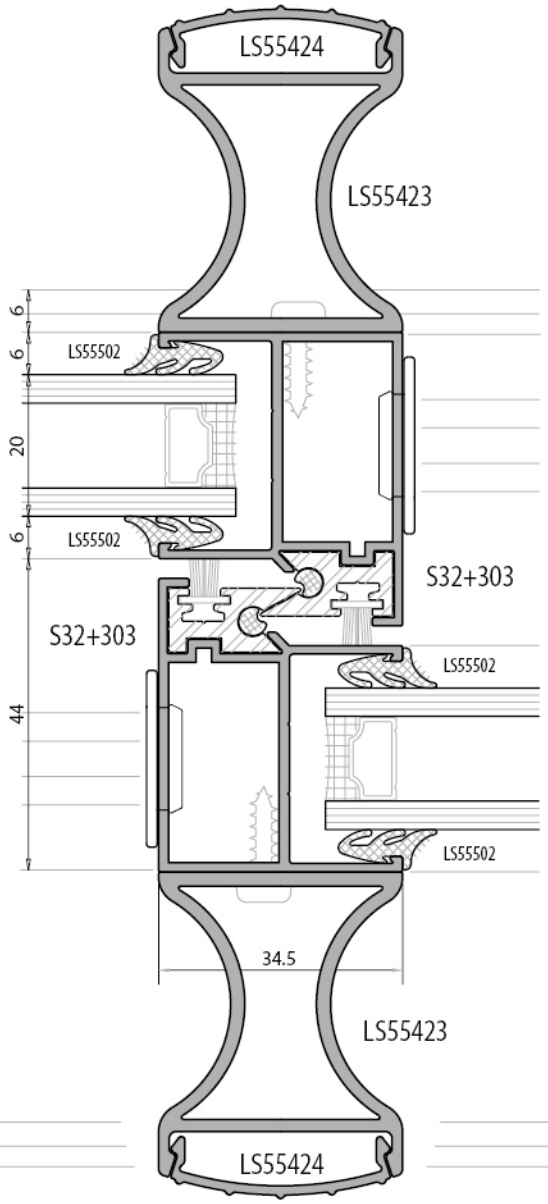

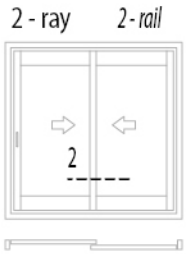

klasik sürme açılım sistem detayı
classical sliding opening system detail

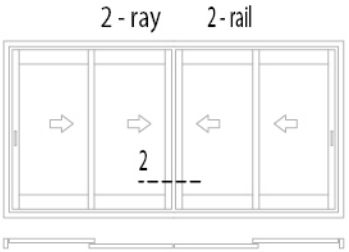

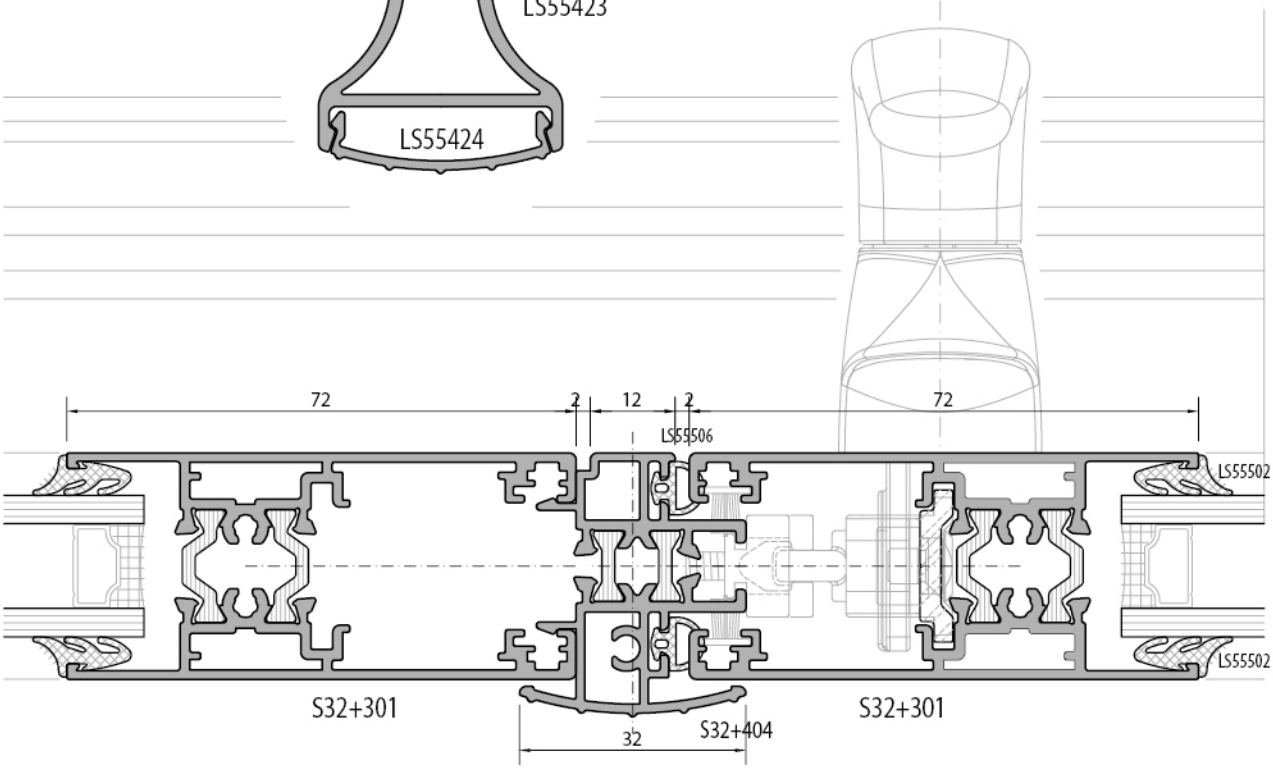

klasik sürme açılım sistem detayı
classical sliding opening system detail

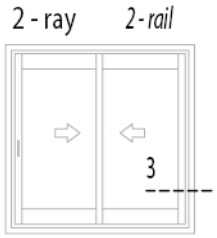

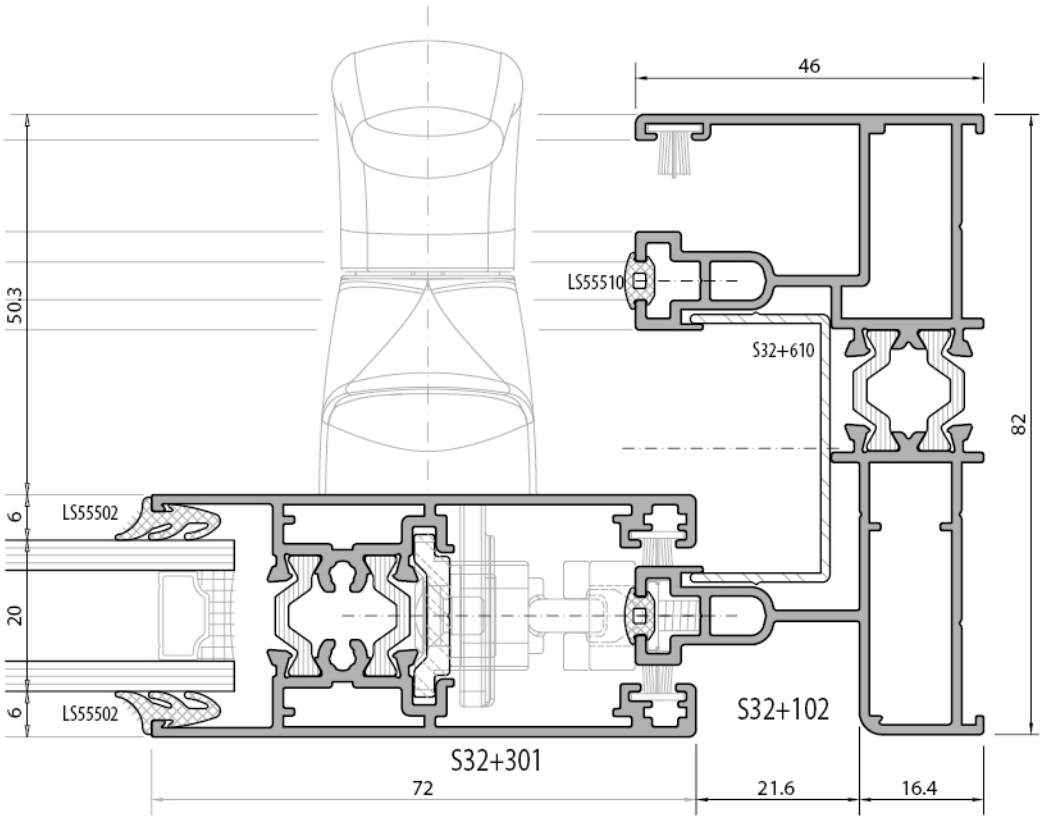

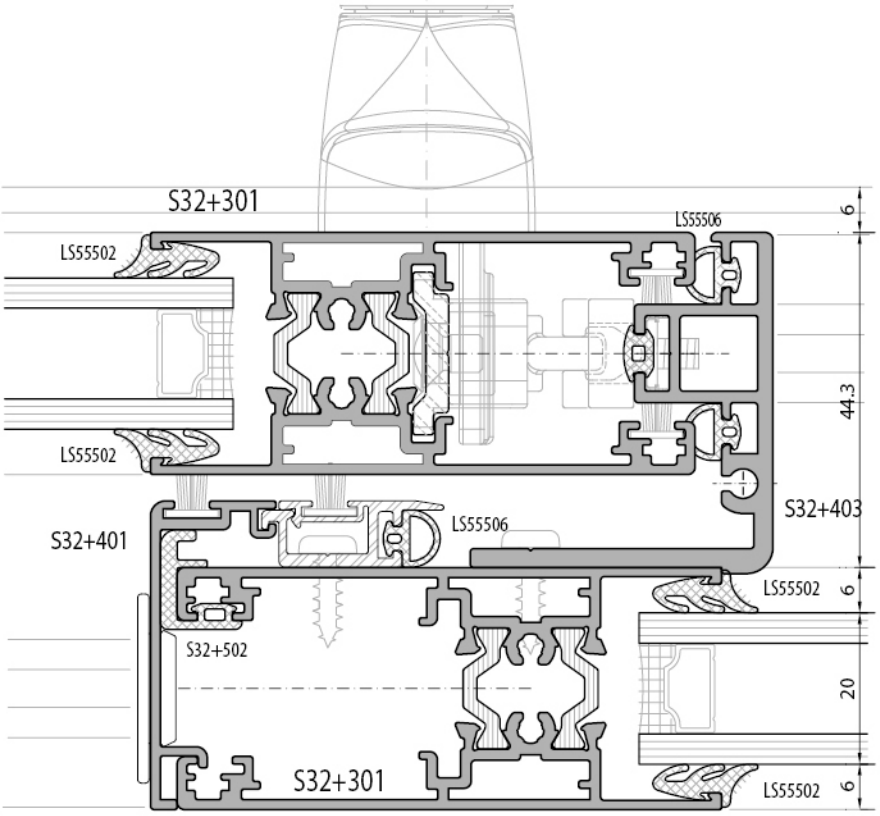

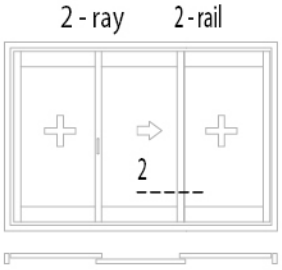

klasik sürme açılım sistem detayı
classical sliding systems detail

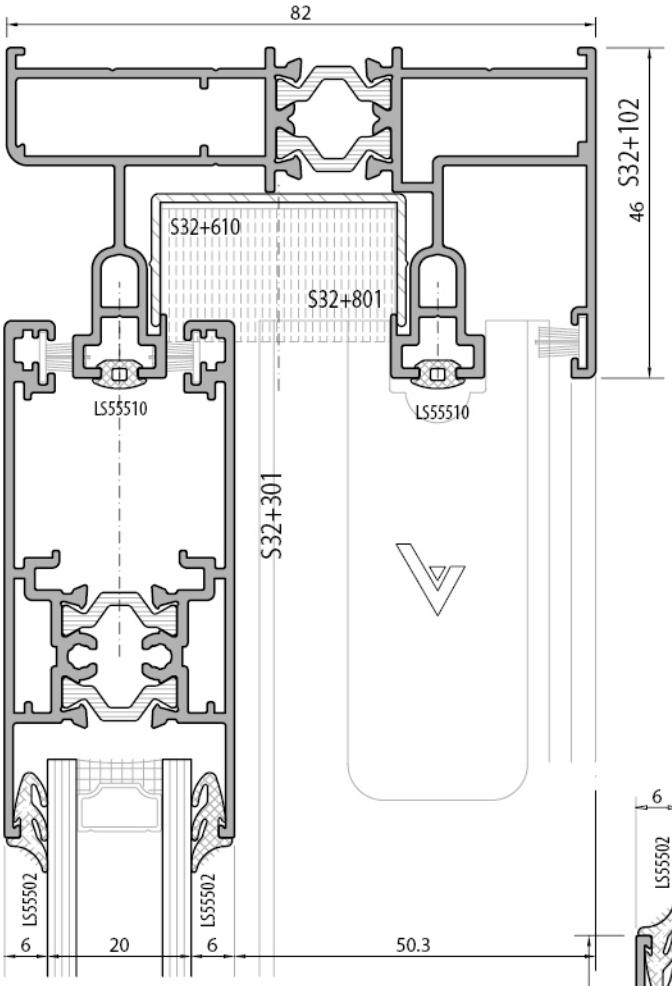

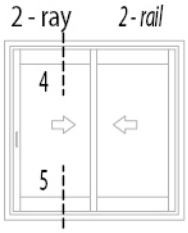

klasik sürme açılım sistem detayı
classical sliding opening system detail

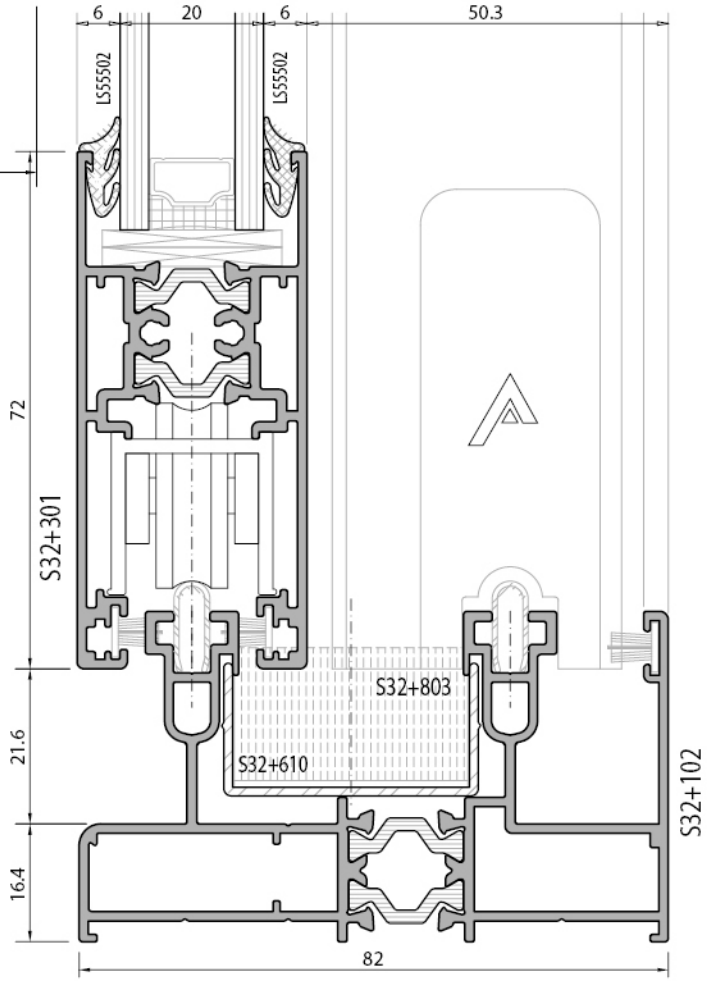

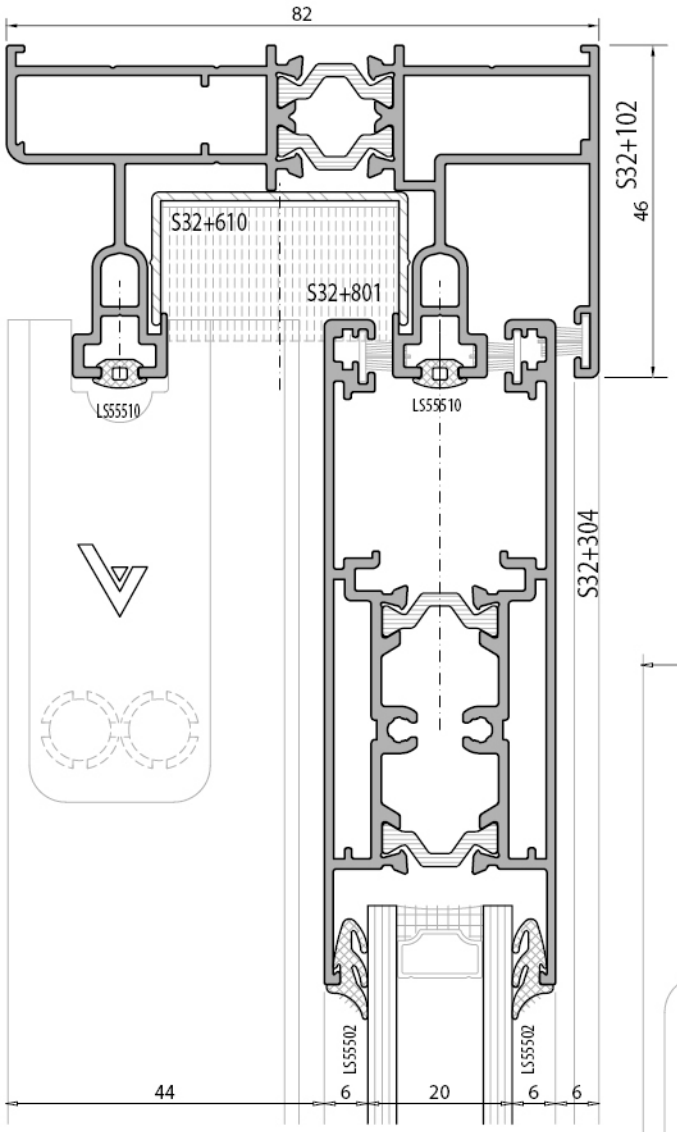

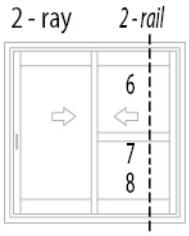

klasik sürme açılım sistem detayı
classical sliding opening system detail

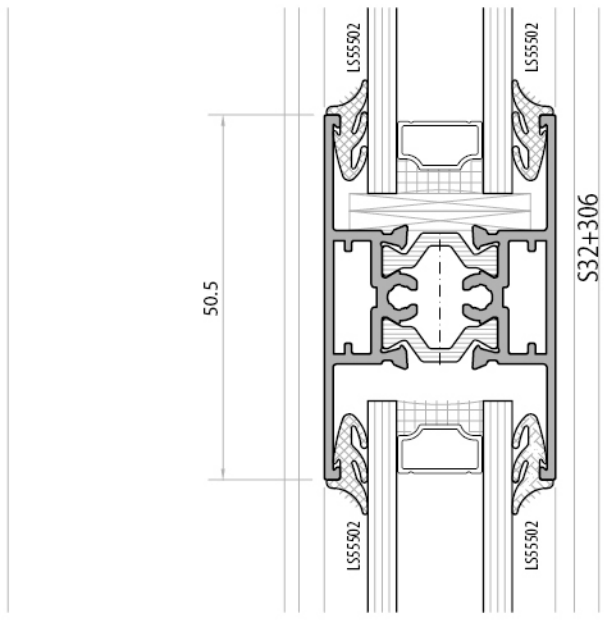

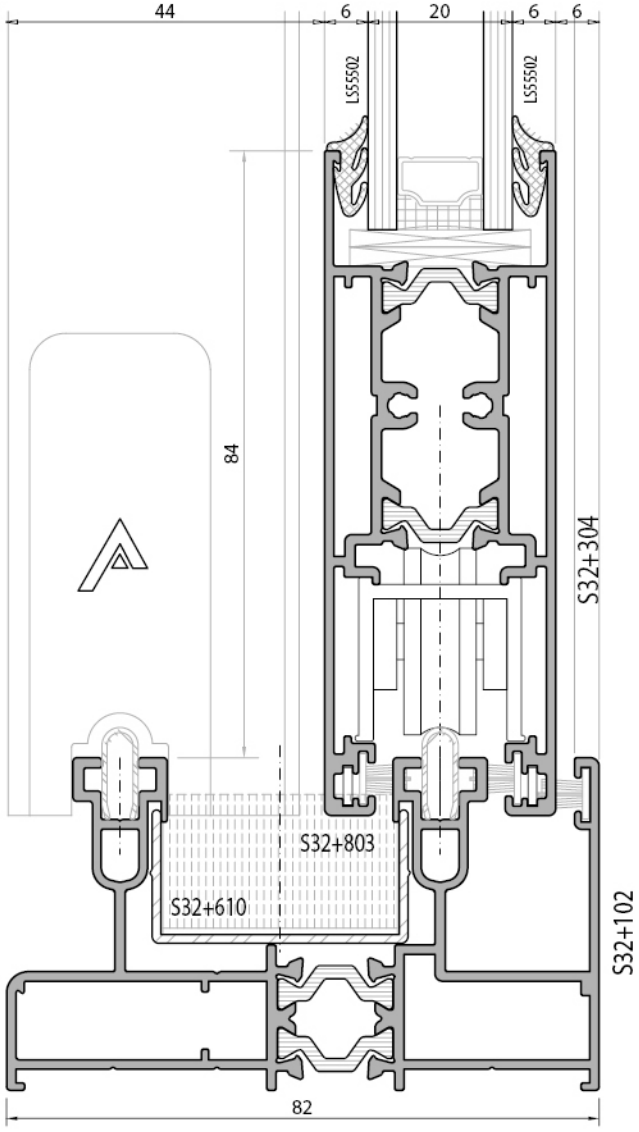

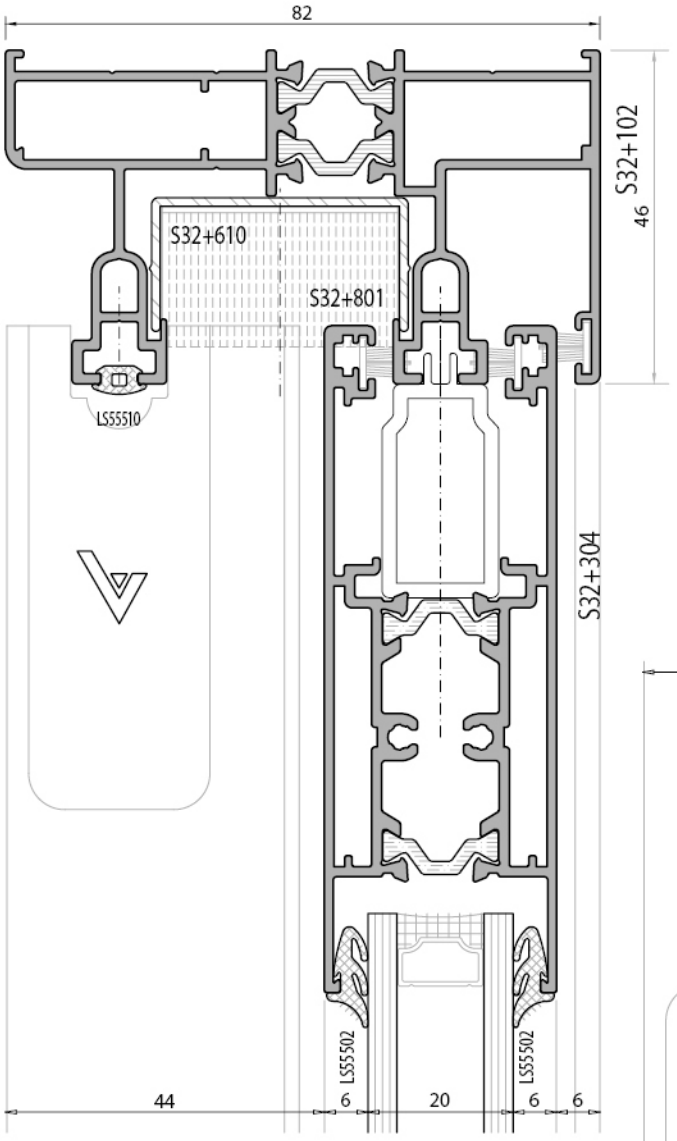

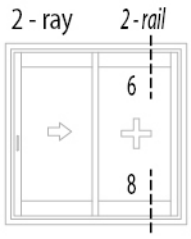

klasik sürme açılım sistem detayı
classical sliding opening system detail

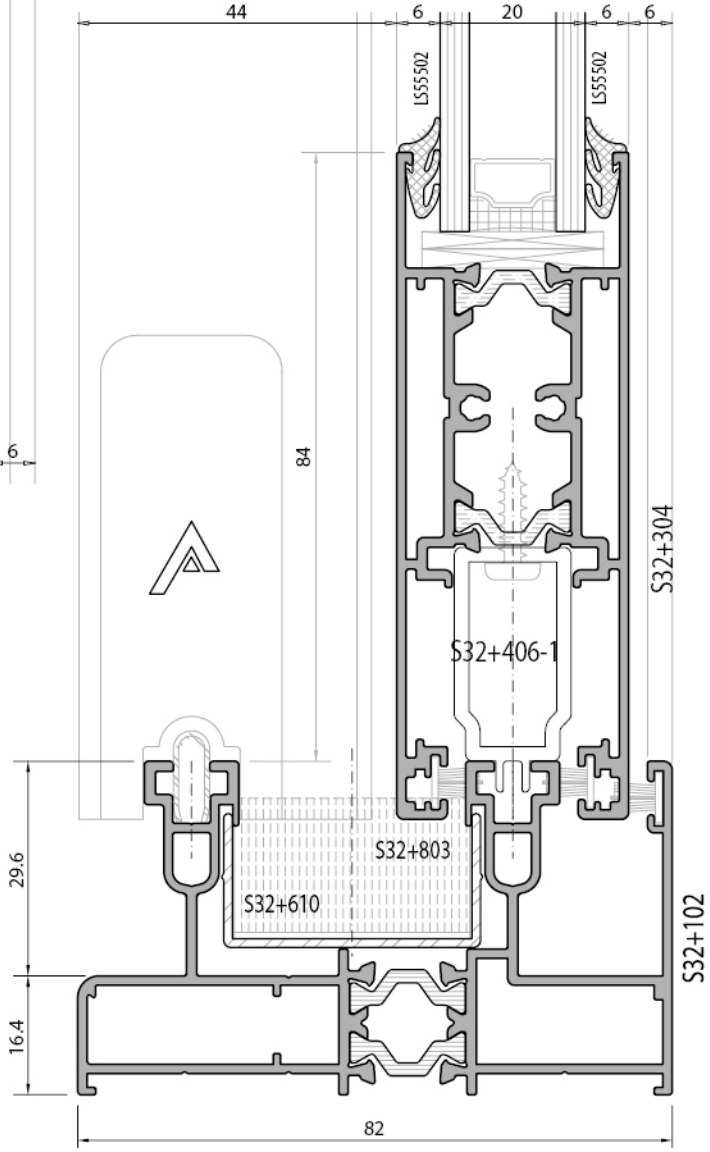

klasik açılım sistem detayı
classical opening system detail

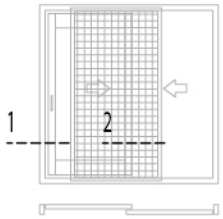

sineklik sistem
flyscreen system

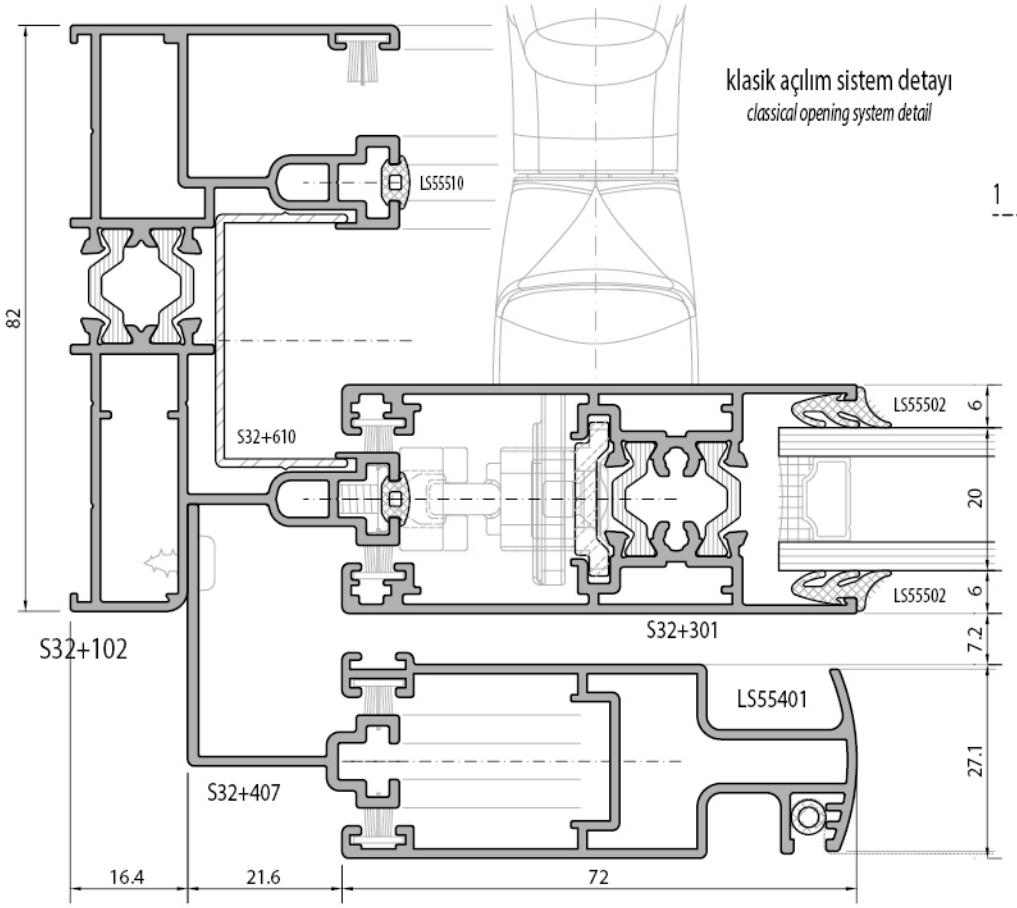

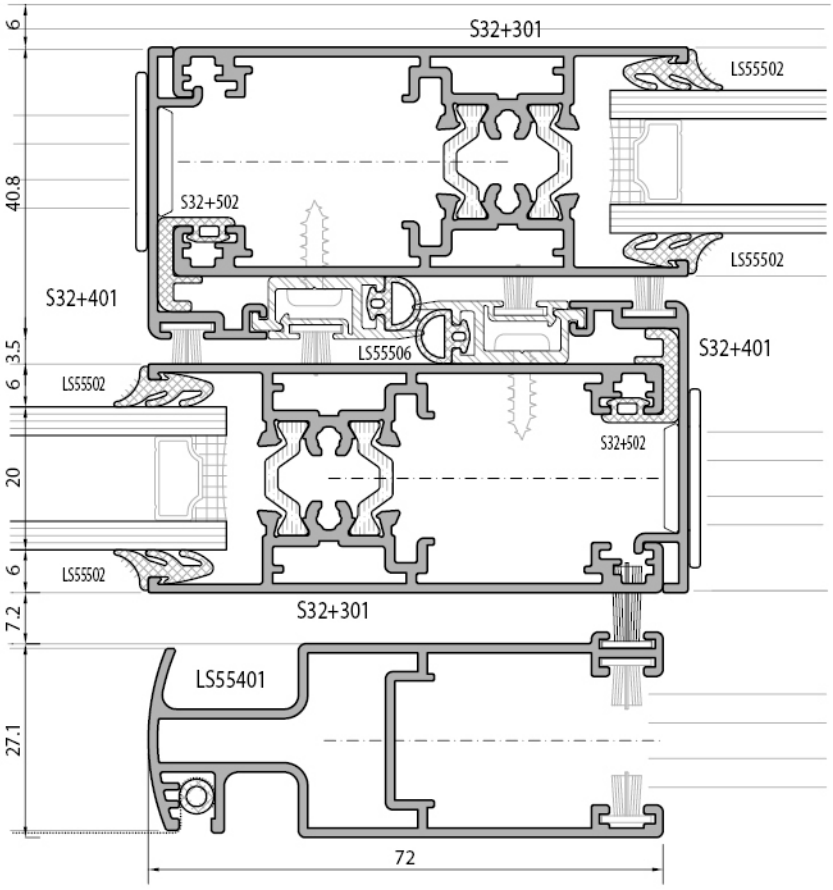

klasik açılım sistem detayı
classical opening system detail

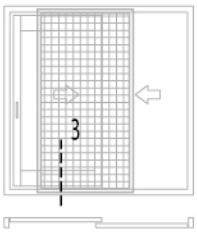

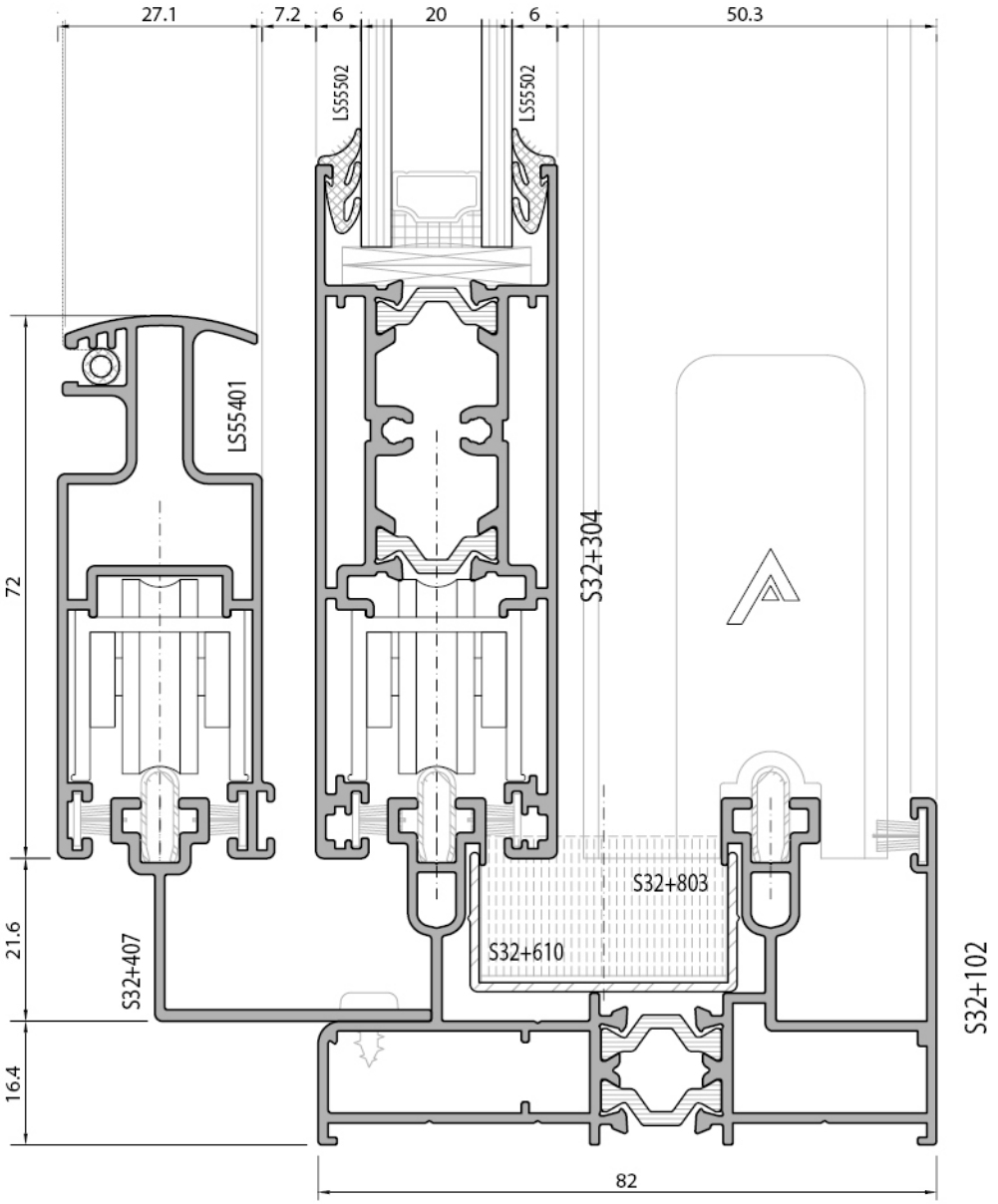

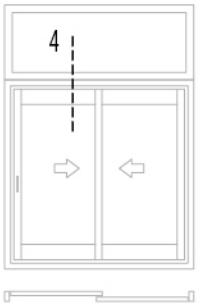
4

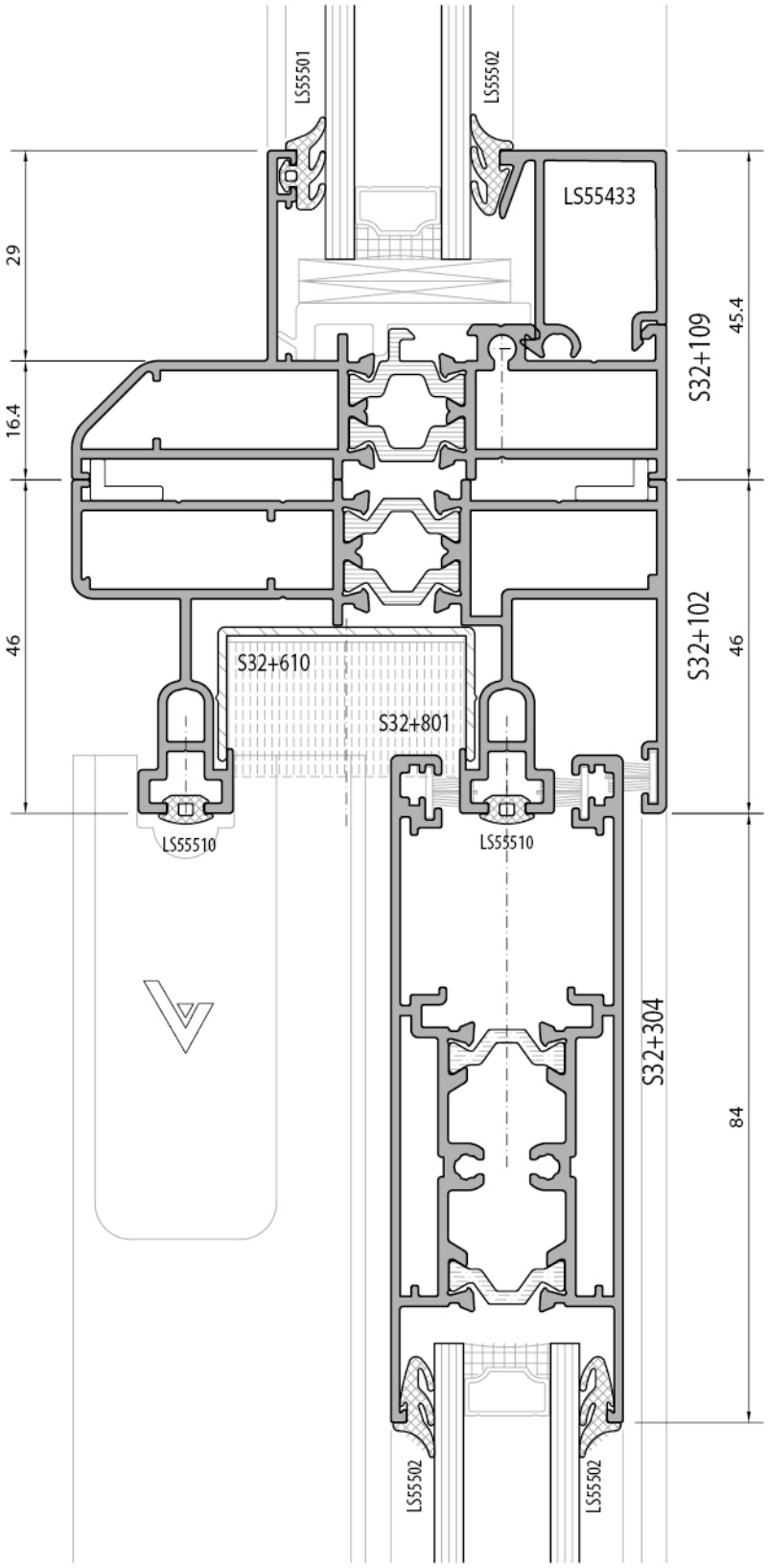
LS55501
LS55502
LS55433
29
16.4
46
S32+109
45.4
S32+102
46
S32+610
S32+801
LS55510
LS55510
S32+304
84
LS55502
LS55502

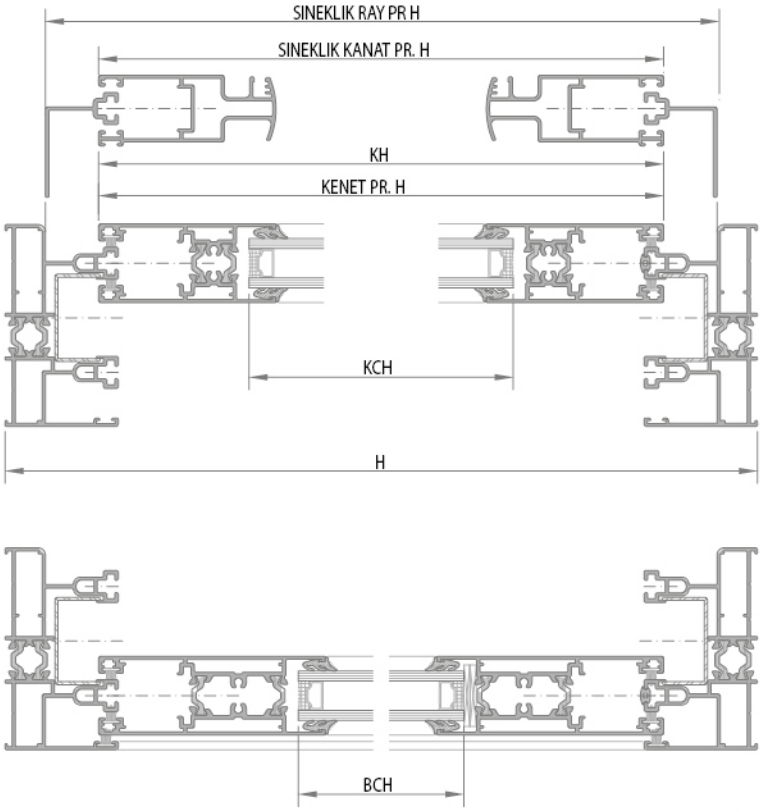

İmalat ve Kesim Plan
Cutting Dimensions

Sürme Eni	: L	
sürme Yuksekliği	: H	
KanatEni	: KL	L/2+ 4
Bıça Kanat Eni	: BKL	KL - 148
Kanat Yuksekliği	: KH	H - 76 (45° birl.) H - 80 (90° birl.)
Kanat Cam Eni	: KCL	L/2 - 126
Kanat Cam Yük.	: KCH	H - 238
Bıça Kanat Cam Yük.	: BCH	H - 238
Kanat Çıta Eni	: K.Cıta L	KL - 112
Kanat Çıta Yük.	: K.Cıta H	KH - 144
Kenet Profili H	:	H - 76
Sineklik Ray Profili L	:	L - 33
Sineklik Ray Profili H	:	H - 33
Sineklik Kanat Profili L	:	L/2 - 4
Sineklik Kanat Profili L	:	H - 76

*Hesap yöntemi camların eşit olma esasına göre yapılmıştır.
The calculation method was made on the basis of the equalty of the glasses.

KLASİK SÜRME AÇILIM
CLASSICAL SLIDING OPENING

2 - ray 2 - rail

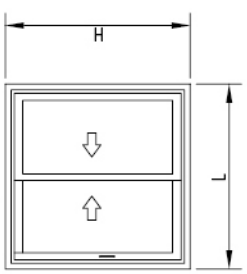

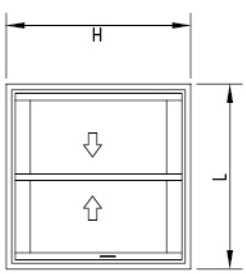

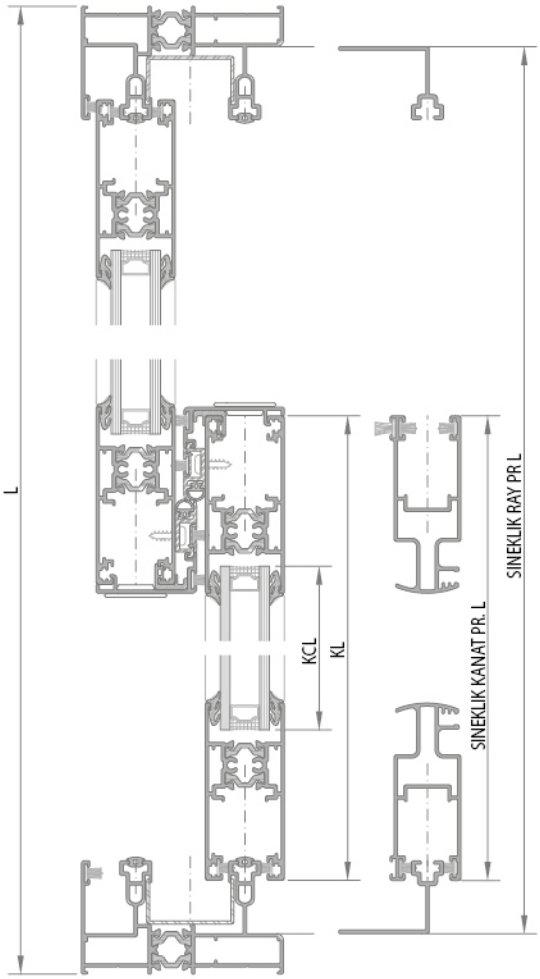

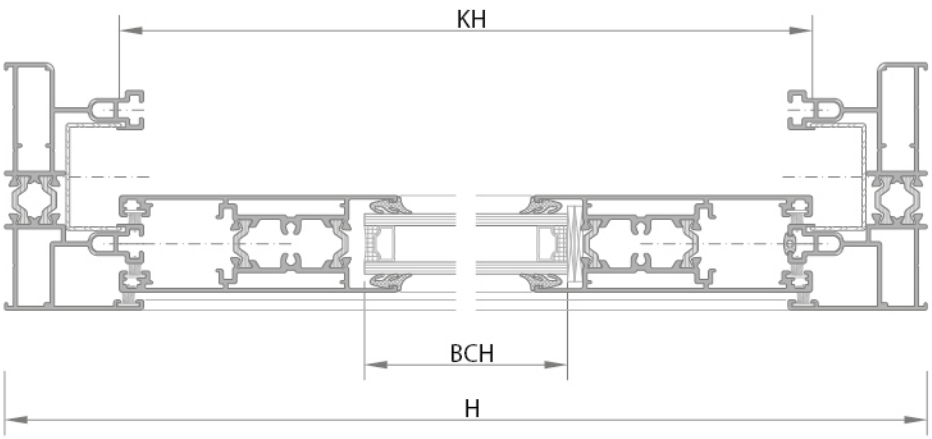

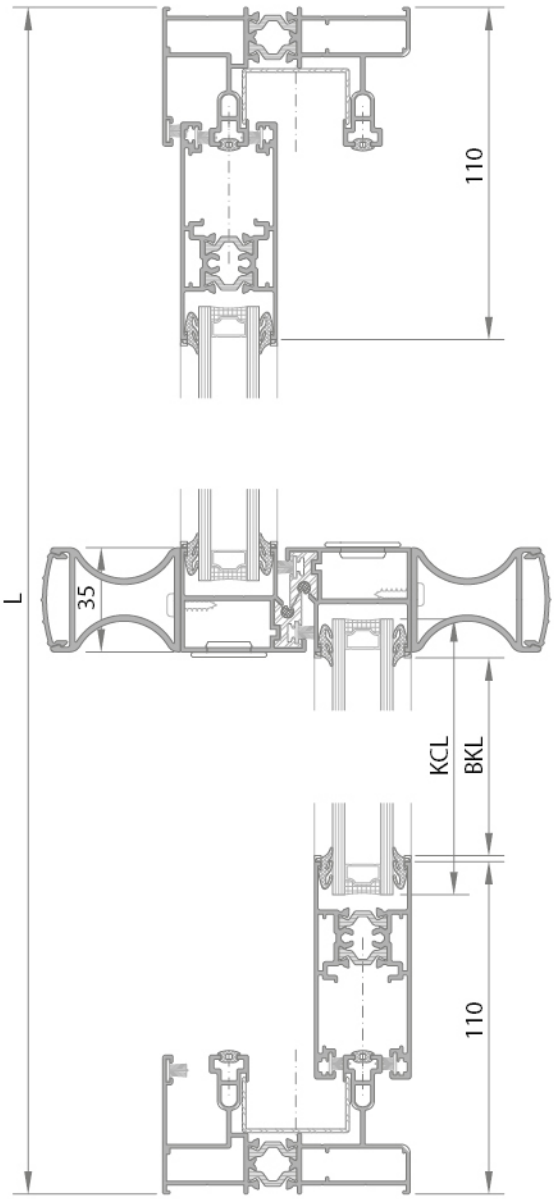

* Hesap yöntemi camların eşit olma esasına göre yapılmıştır.
The calculation method was made on the basis of the equality of the glasses.

İmalat ve Kesim Planı
Cutting Measures

Sürme Eni	*: L*
Sürme Yüksekliği	*: H*
Baza Kanat Eni	*: BKL*
Kanat Yüksekliği	*: KH*
Kanat Cam Eni	*: KCL*
Baza Kanat Cam Yük.	*: BCH*

L - (255+8)/2	
H - 80 (90° birl.)	
L/2 - 105	
H - 238	

KLASİK SÜRME AÇILIM
CLASSICAL SLIDING OPENING

2 - ray 2 - rail

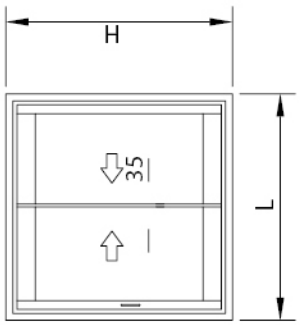

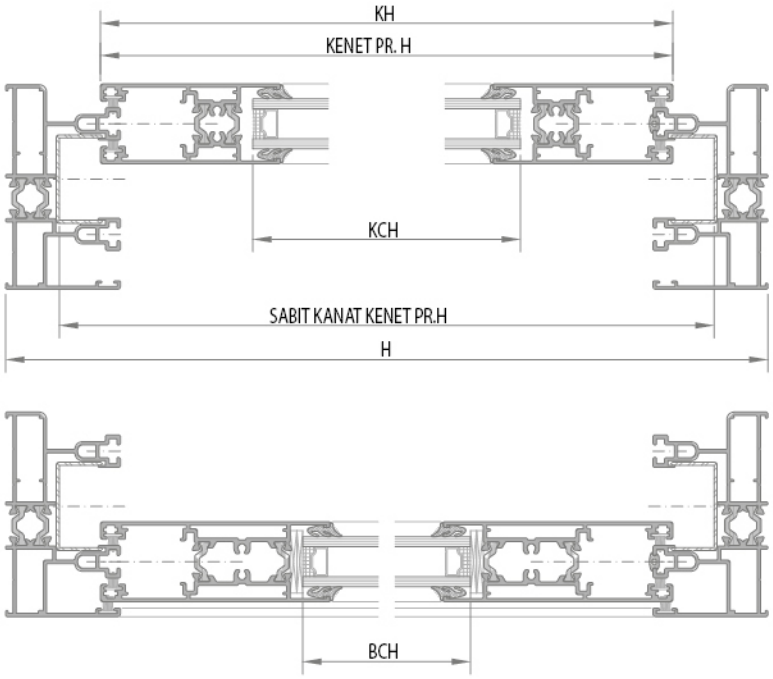

İmalat ve Kesim Planı
Cutting Dimensions

Sürme Eni	*: L*	
sürme Yüksekliği	*: H*	
KanatEni	*: KL*	*L/3 - 20*
Baza Kanat Eni	*: BKL*	*KL - 148*
Kanat Yüksekliği	*: KH*	*H - 76 (45° birl.) H - 80 (90° birl.)*
Kanat Cam Eni	*: KCL*	*L/3 - 102*
Kanat Cam Yük	*: KCH*	*H - 238*
Baza Kanat Cam Yük.	*: BCH*	*H - 238*
Kanat Çıta Eni	*: K.Cıta L*	*KL - 112*
Kanat Çıta Yük.	*: K.Cıta H*	*KH - 144*
Kenet Profili H	*:*	*H - 76*
Sabit Kanat Kenet Pr. H	*:*	*H - 43*

* Hesap yöntemi camların eşit olma esasına göre yapılmıştır.
The calculation method was made on the basis of the equality of the glasses.

KLASİK SÜRME AÇILIM
CLASSICAL SLIDING OPENING

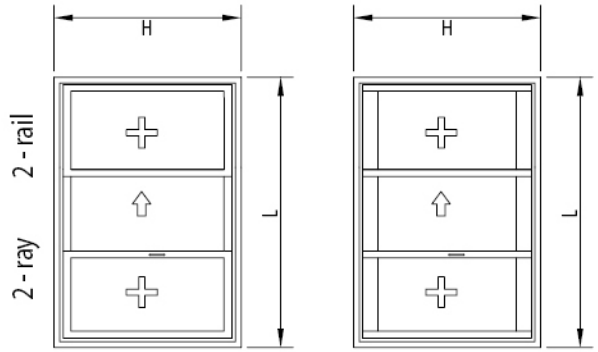

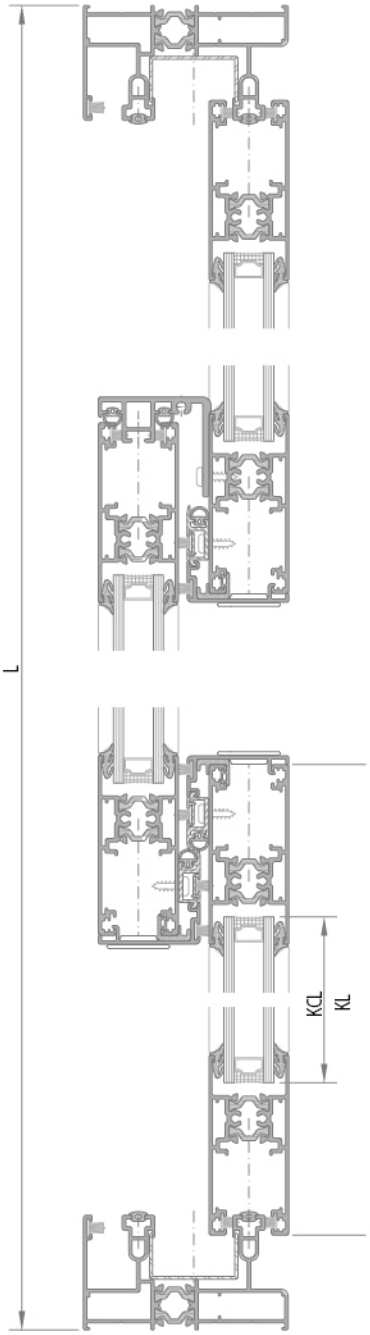

KLASİK SÜRME AÇILIM
CLASSICAL SLIDING OPENING

2 - ray 2 - rail

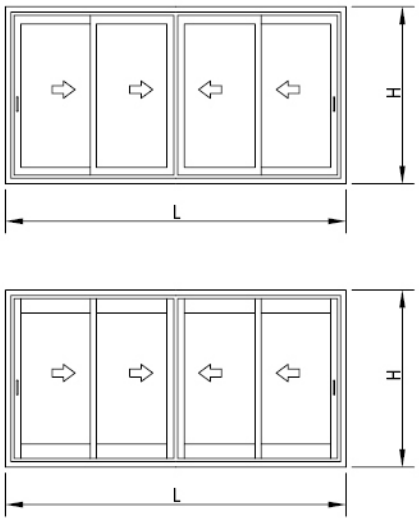

İmalat ve Kesim Planı
Cutting Dimensions

Sürme Eni	*: L*	
sürme Yüksekliği	*: H*	
KanatEni	*: KL*	*L/4 + 11*
Baza Kanat Eni	*: BKL*	*KL - 148*
Kanat Yüksekliği	*: KH*	*H - 76 (45° birl.) H - 80 (90° birl.)*
Kanat Cam Eni	*: KCL*	*L/4 - 111*
Kanat Cam Yük	*: KCH*	*H - 198*
Baza Kanat Cam Yük.	*: BCH*	*H - 238*
Kanat Çıta Eni	*: K.Cıta L*	*KL - 112*
Kanat Çıta Yük.	*: K.Cıta H*	*KH - 144*
Kenet Profili H	*:*	*H - 76*
Kenet Birl. H	*:*	*H - 29*

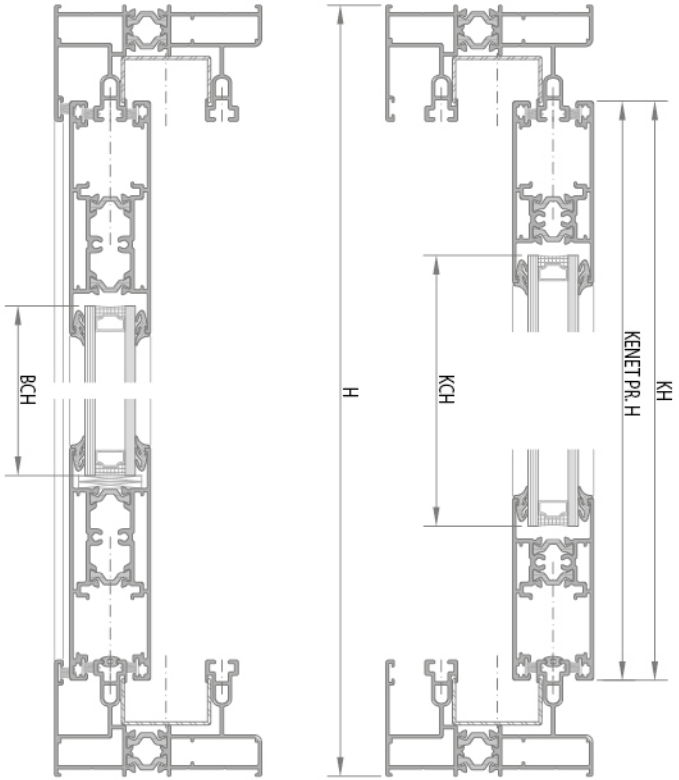

* Hesap yöntemi camların eşit olma esasına göre yapılmıştır.
The calculation method was made on the basis of the equality of the glasses.

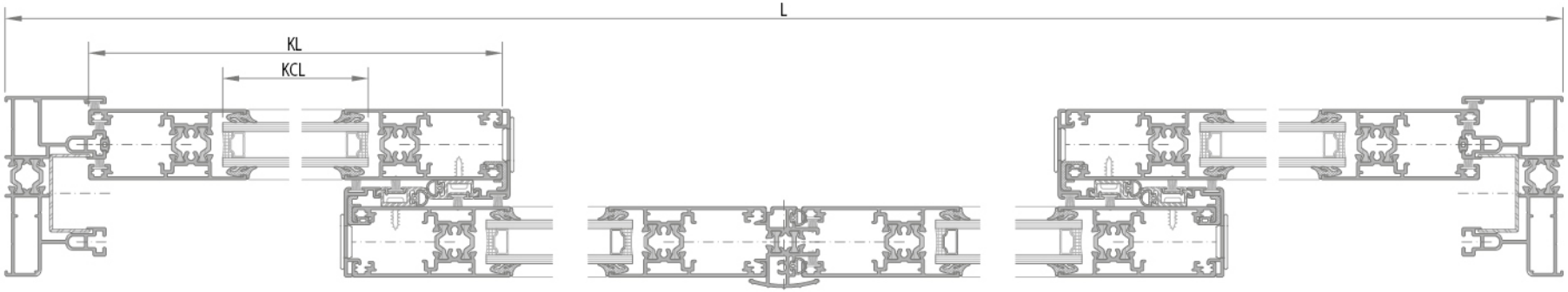

3 - RAY PROFİL SİSTEMİ
3 - RAIL PROFILE SYSTEM

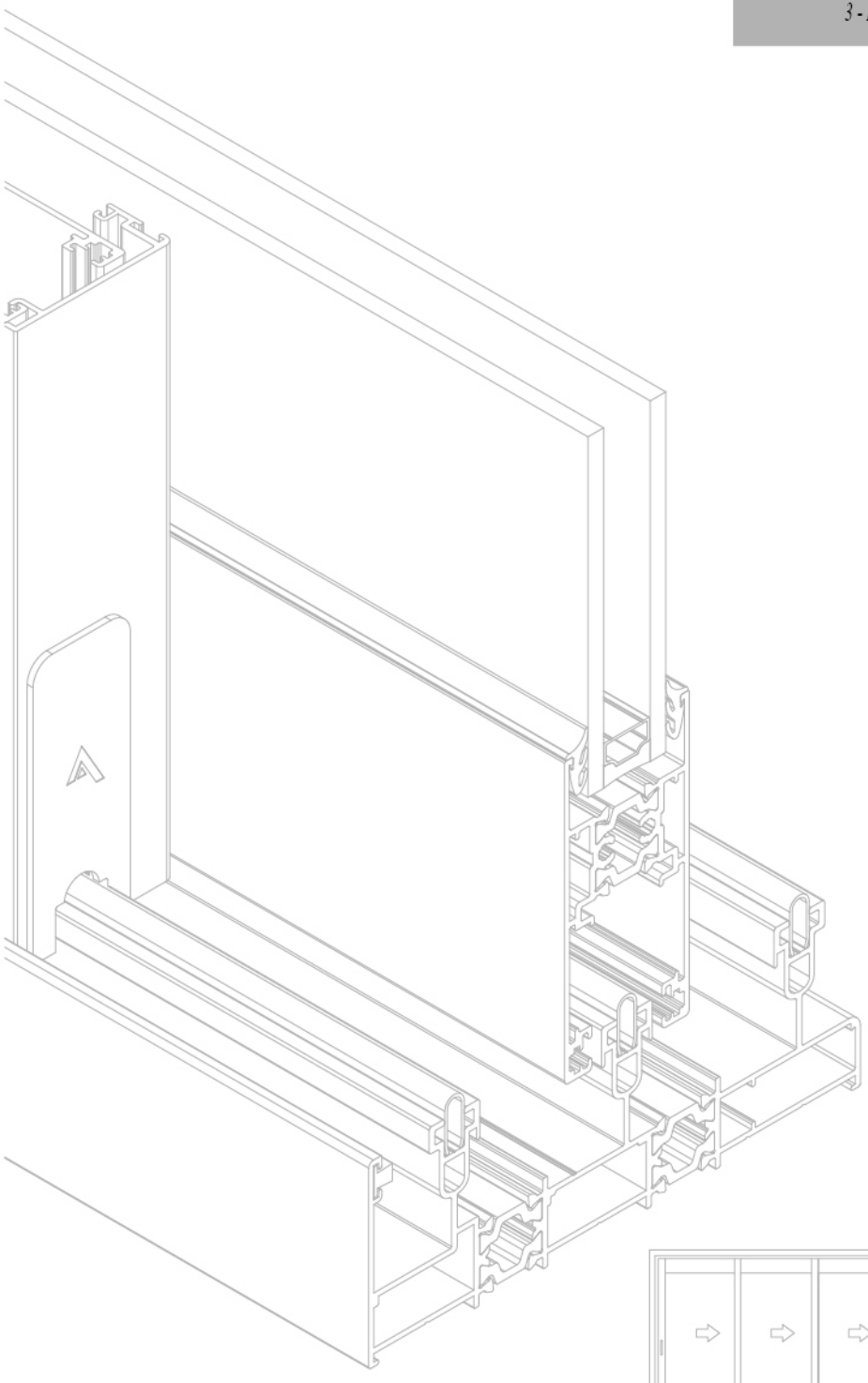

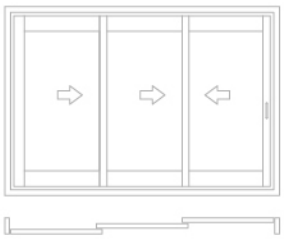

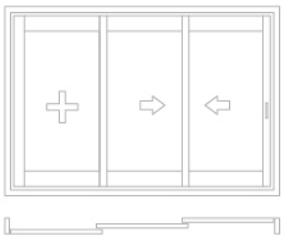

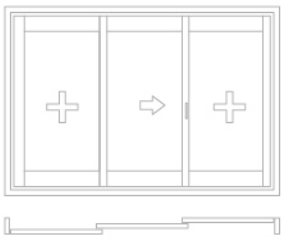

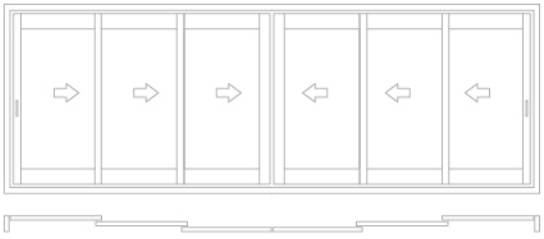

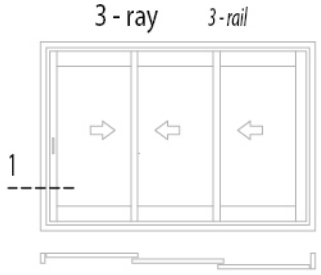

klasik sürme açılım sistem detayı
classical sliding opening system detail

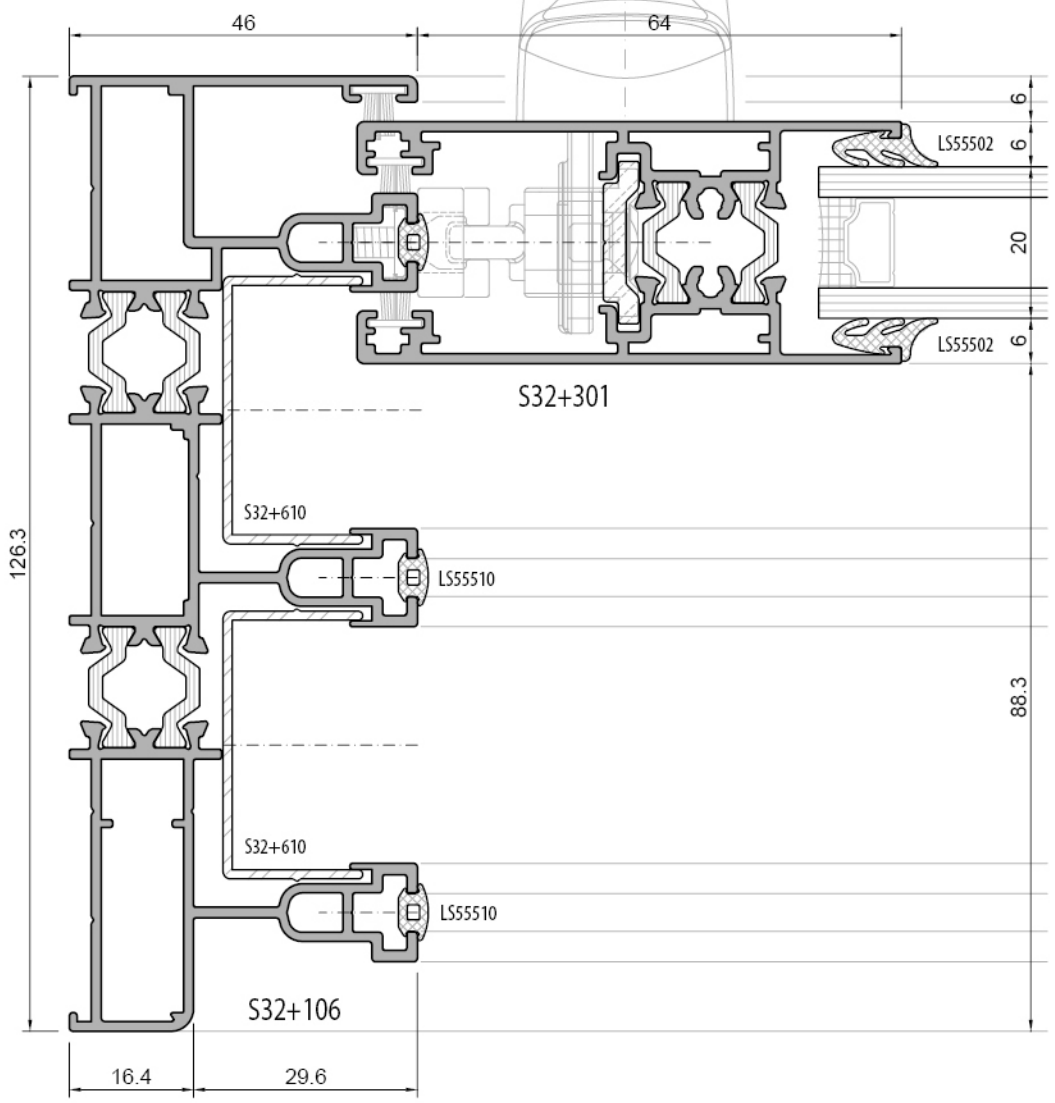

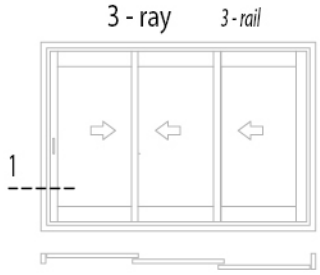

klasik sürme açılım sistem detayı
classical sliding opening system detail

cam çıtalı alternatif
glazing bead alternative

scl 1:1

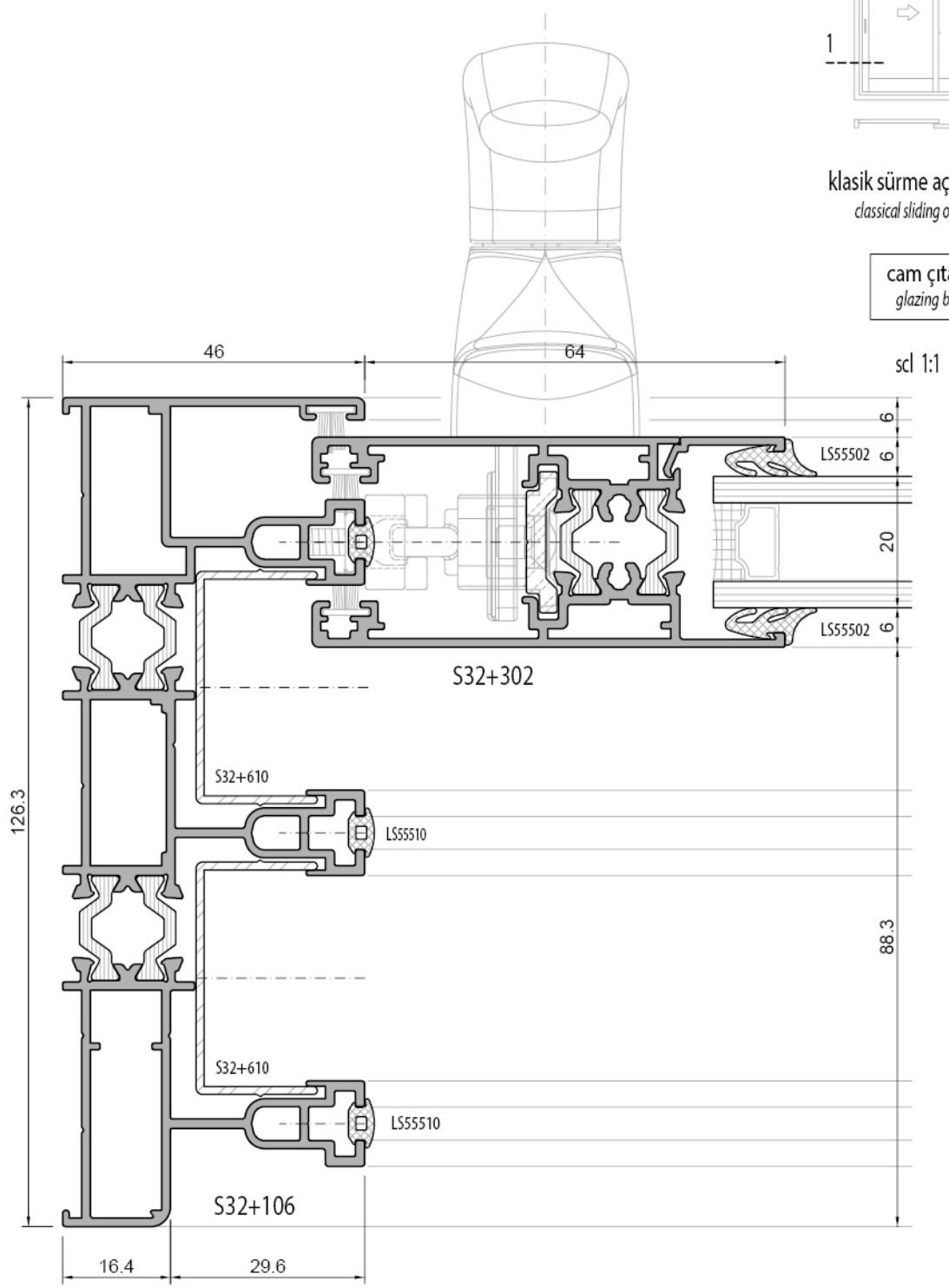

klasik sürme açılım sistem detayı
classical sliding opening system detail

3 - ray *3 - rail*

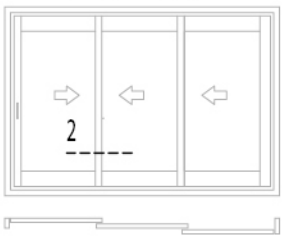

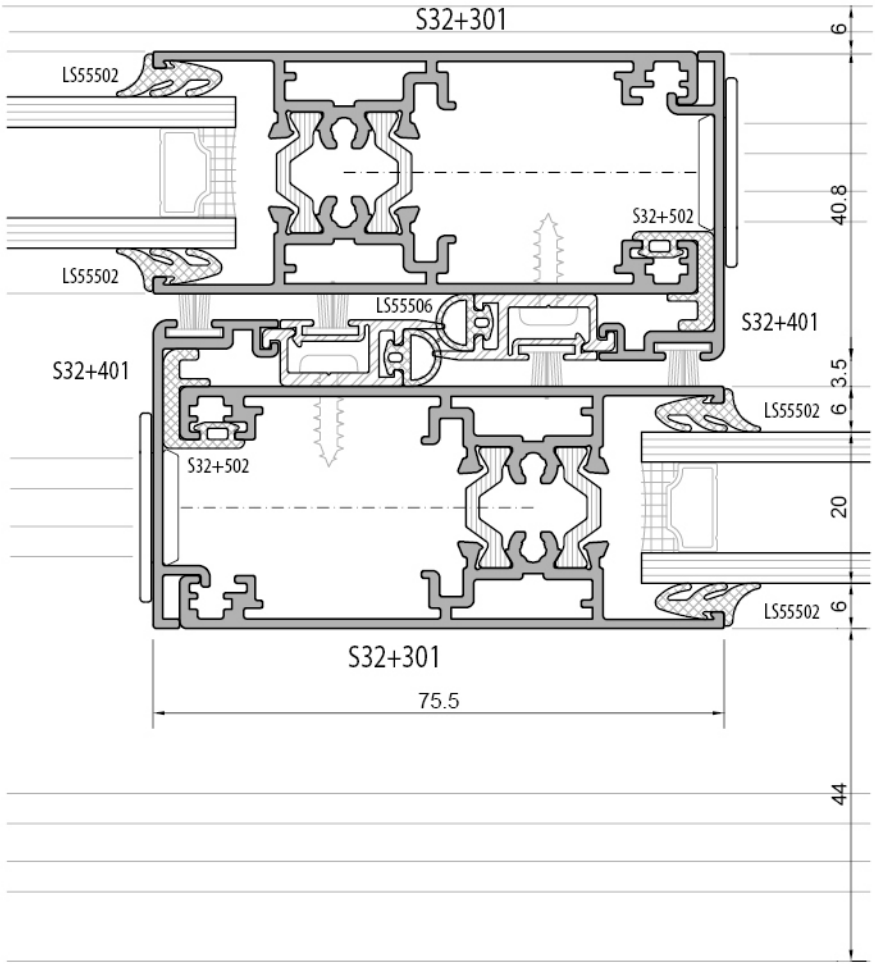

klasik sürme açılım sistem detayı
classical sliding opening system detail

3 - ray *3 - rail*

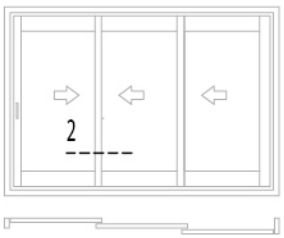

cam çıtalı alternatif
glazing bead alternative

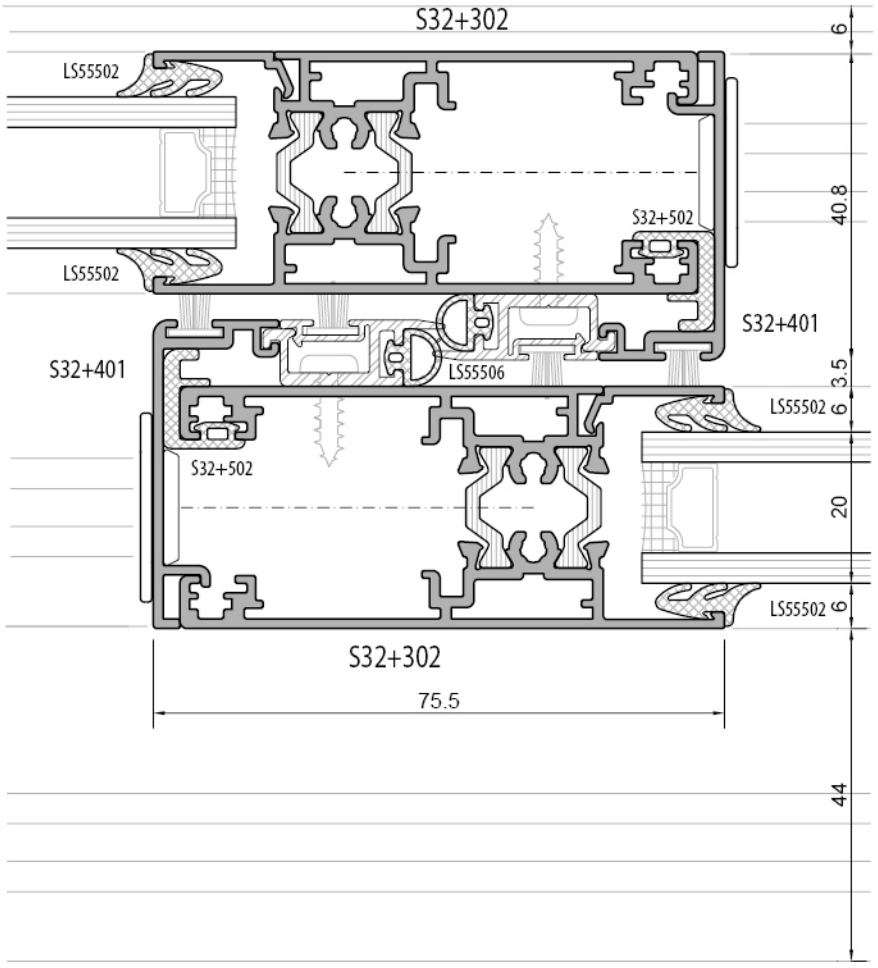

klasik sürme açılım sistem detayı
classical sliding opening system detail

3 - ray *3 - rail*

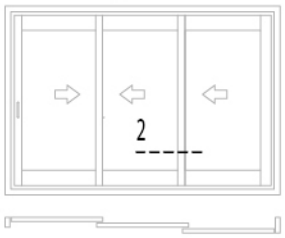

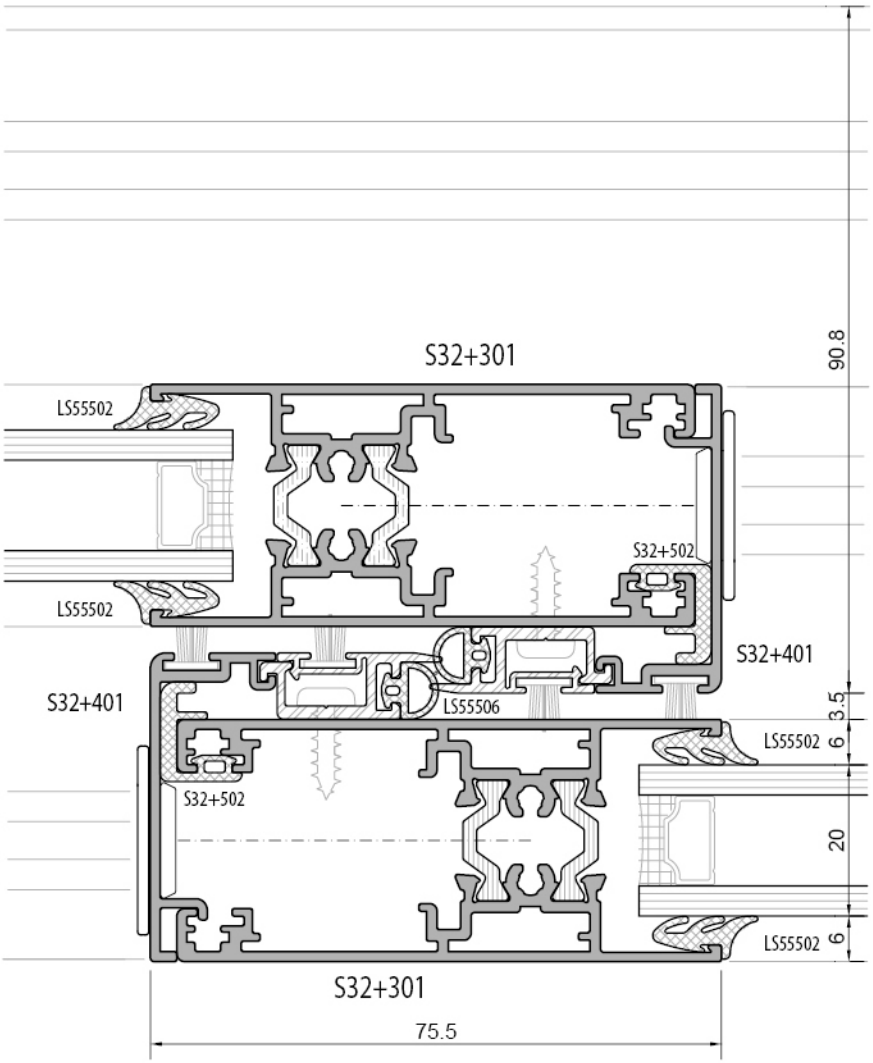

klasik sürme açılım sistem detayı
classical sliding opening system detail

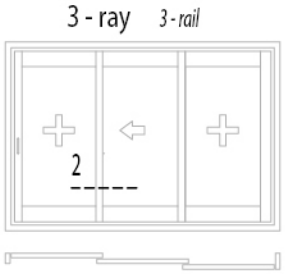

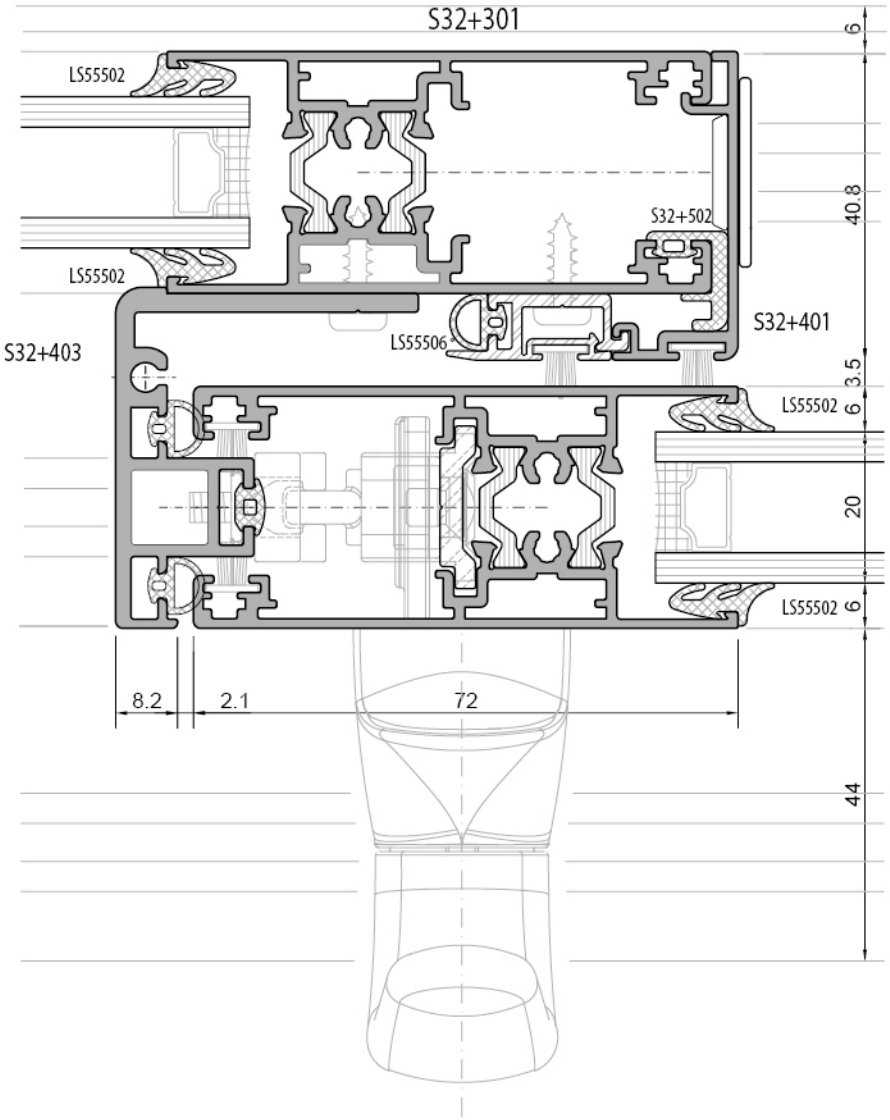

klasik sürme açılım sistem detayı
classical sliding opening system detail

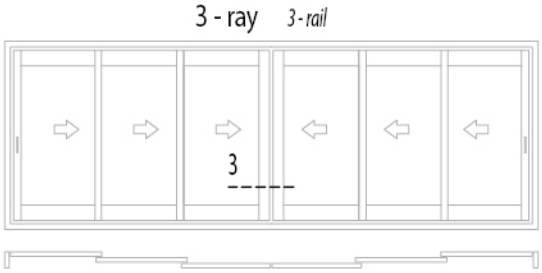

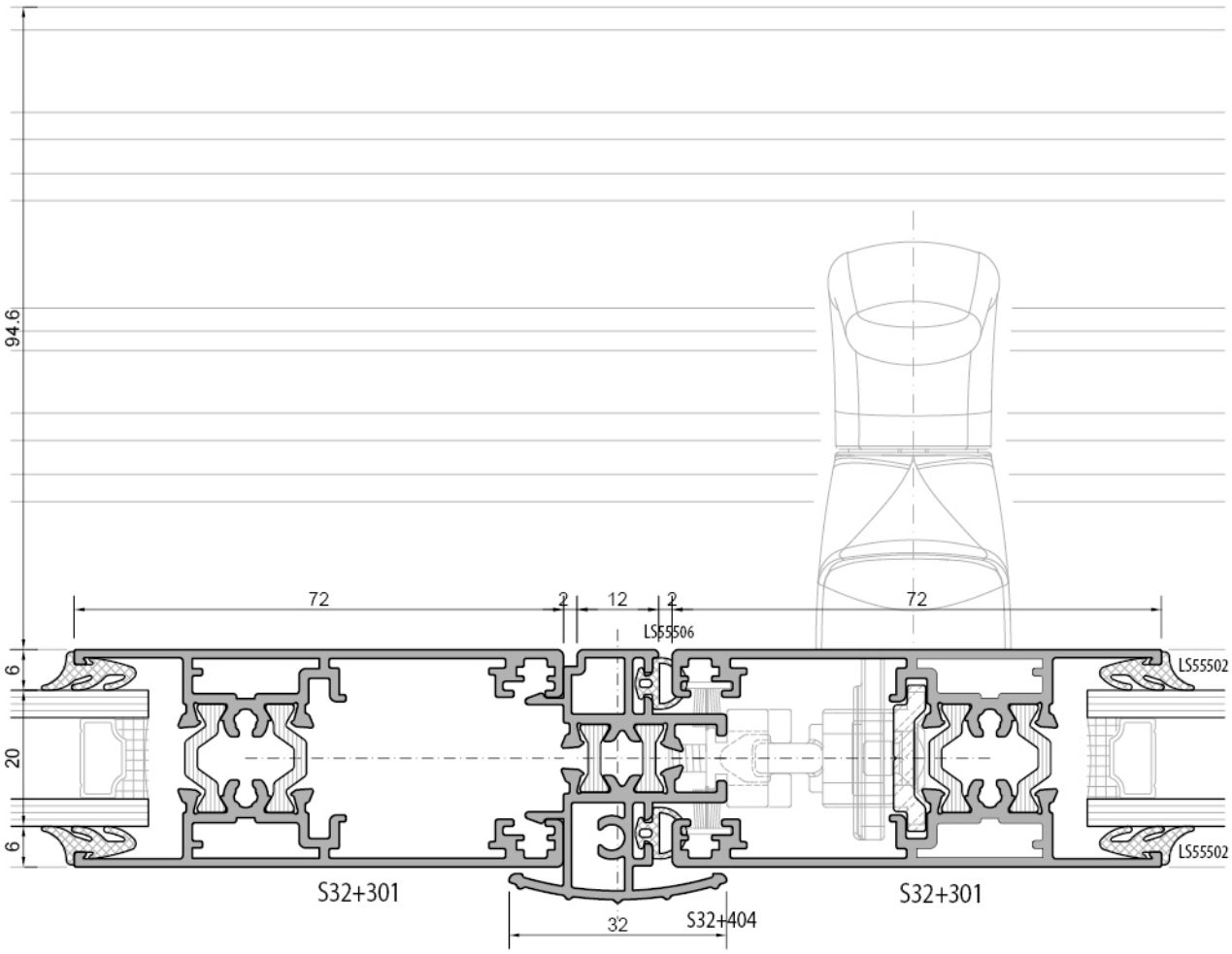

klasik sürme açılım sistem detayı
classical sliding opening system detail

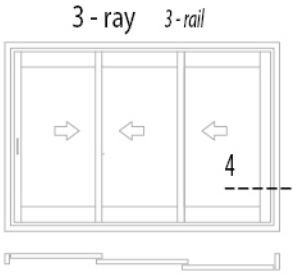

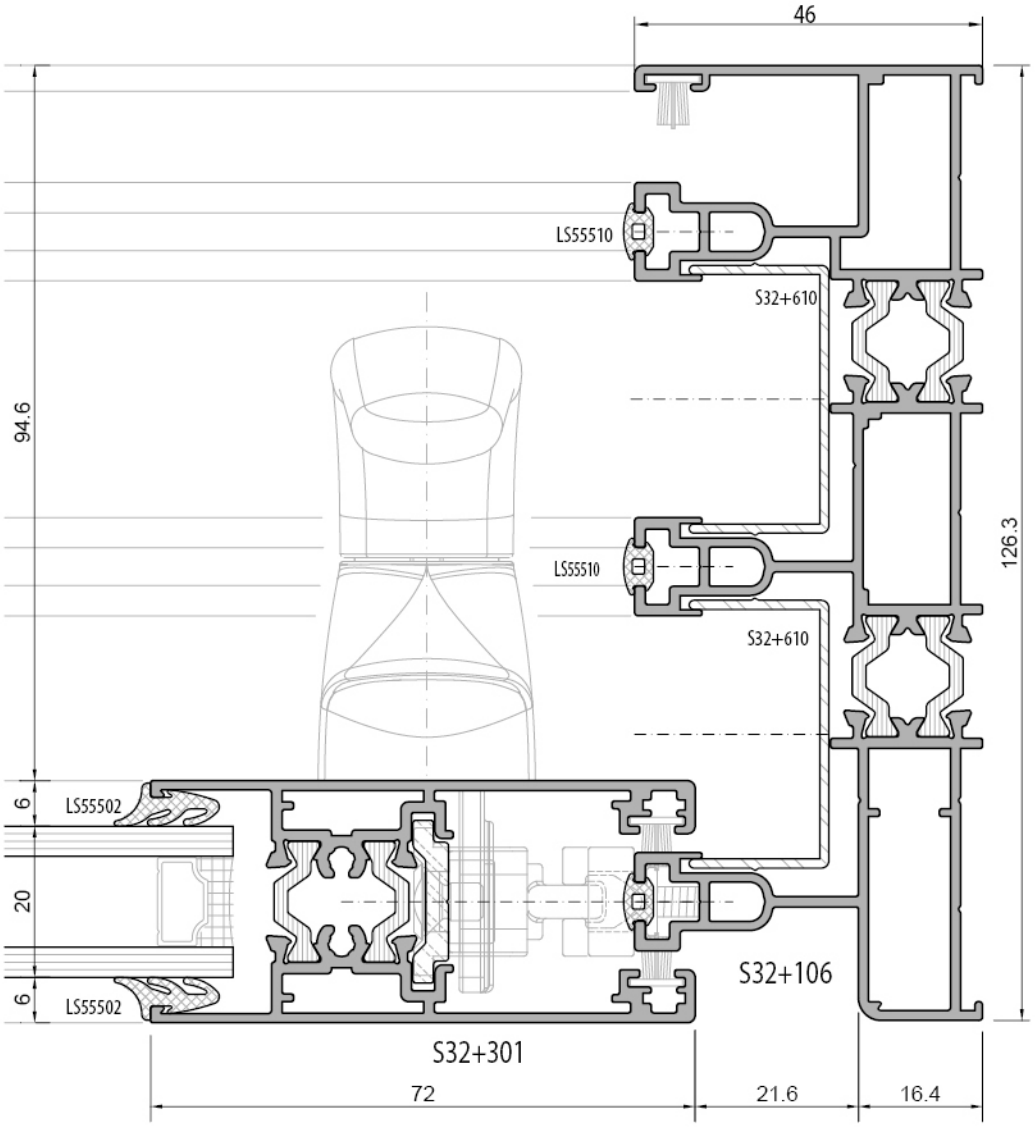

klasik sürme açılım sistem detayı
classical sliding opening system detail

3 - ray *3 - rail*

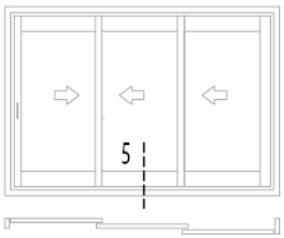

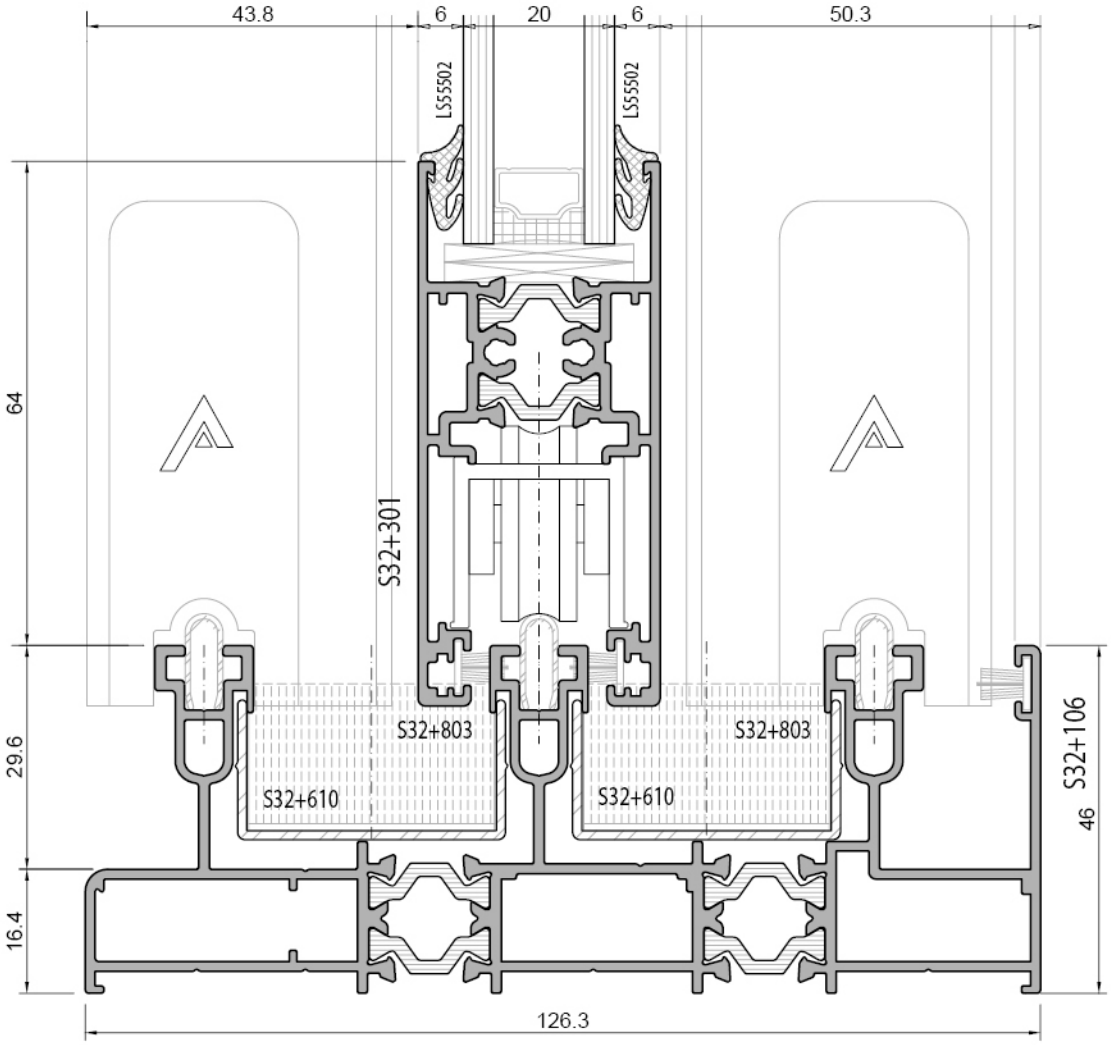

klasik sürme açılım sistem detayı
classical sliding opening system detail

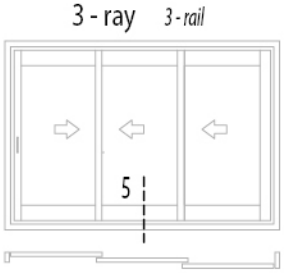

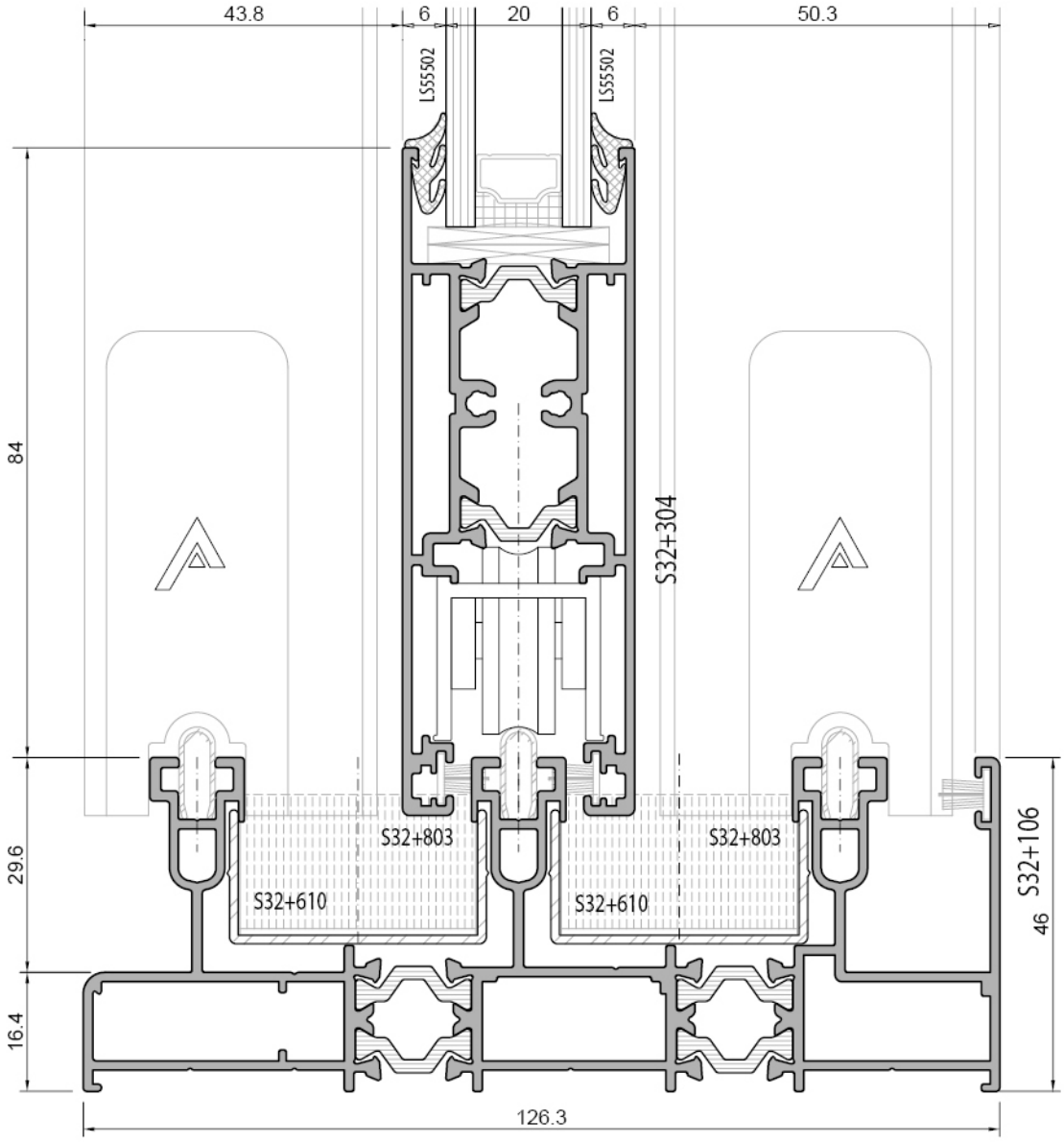

klasik sürme açılım sistem detayı
classical sliding opening system detail

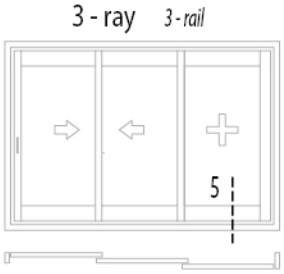

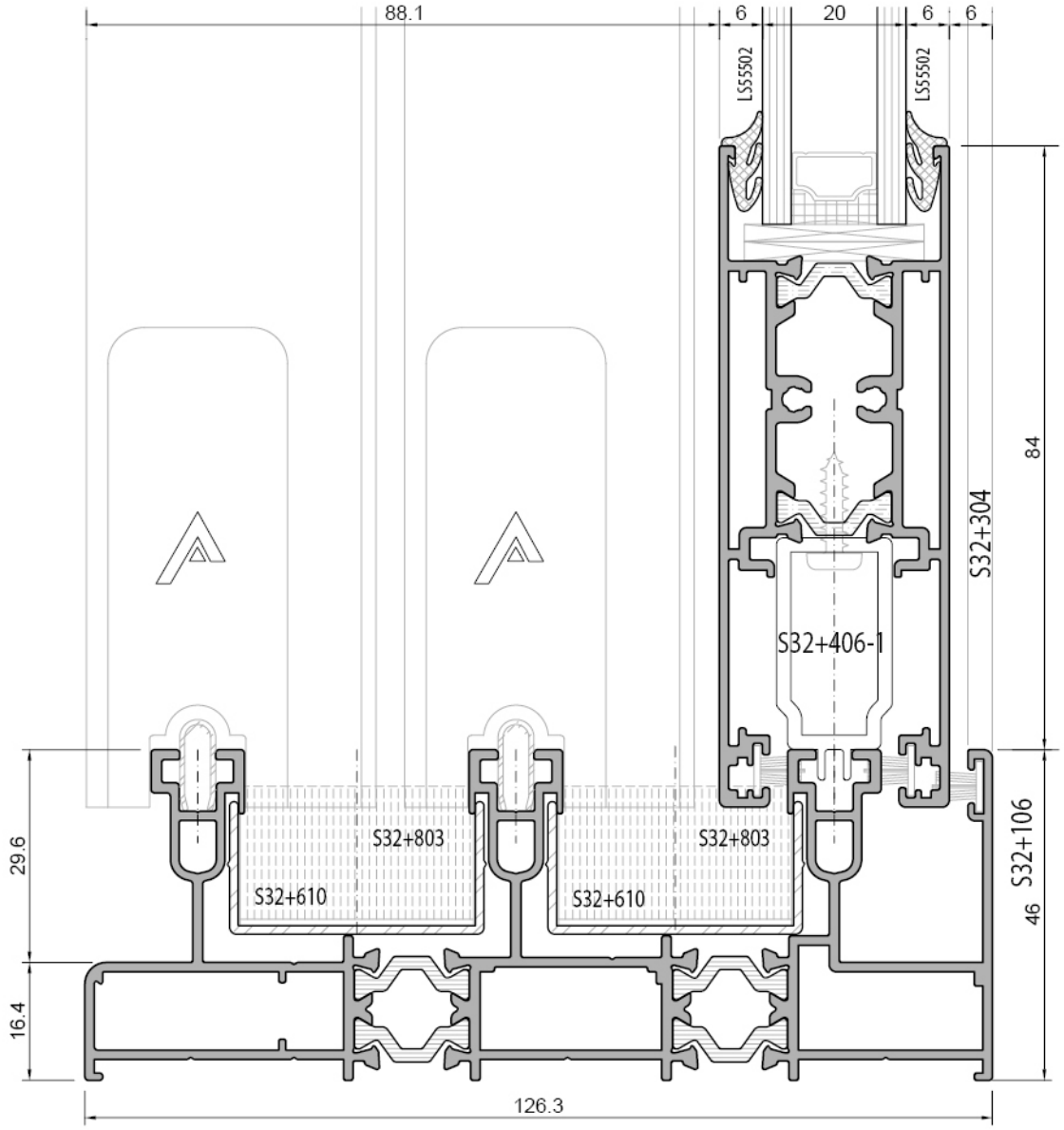

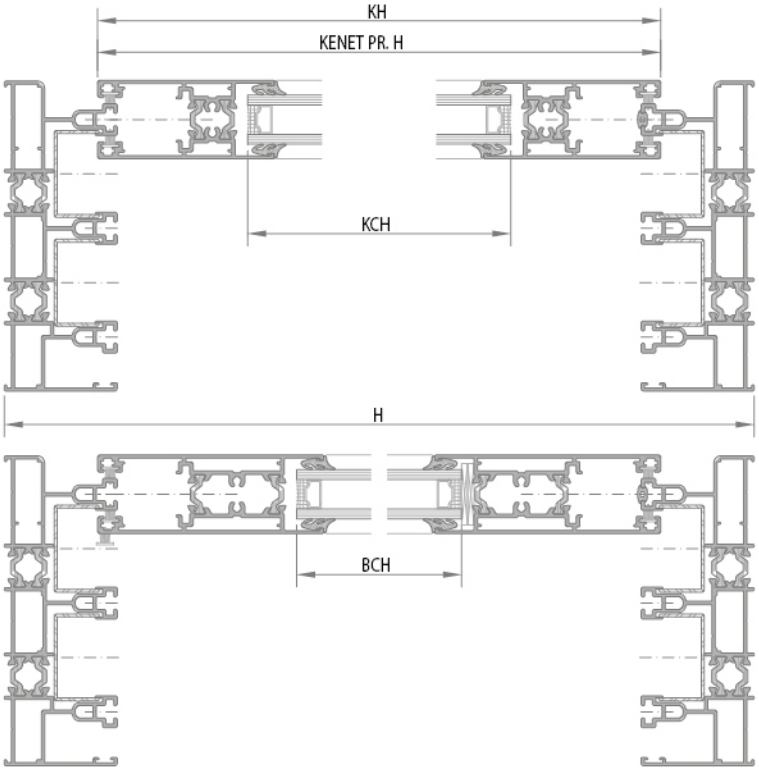

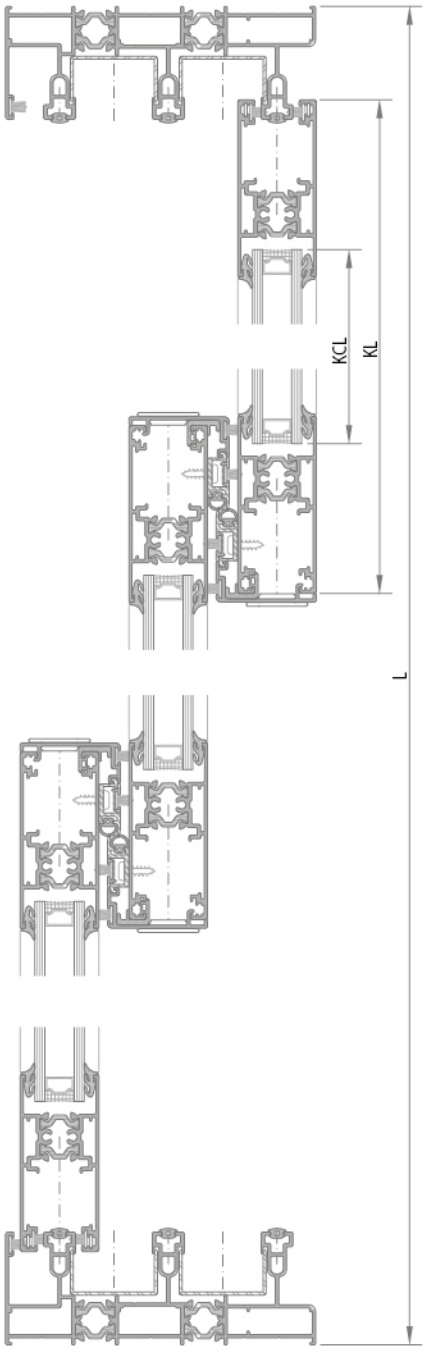

İmalat ve Kesim Planı
Cutting Dimensions

Sürme Eni	*: L*	
sürme Yüksekliği	*: H*	
KanatEni	*: KL*	*L/3 + 20*
Baza Kanat Eni	*: BKL*	*KL - 148*
Kanat Yüksekliği	*: KH*	*H - 76 (45° birl.) H - 80 (90° birl.)*
Kanat Cam Eni	*: KCL*	*L/3 - 102*
Kanat Cam Yük	*: KCH*	*H - 198*
Baza Kanat Cam Yük.	*: BCH*	*H - 238*
Kanat Çıta Eni	*: K.Çıta L*	*KL - 112*
Kanat Çıta Yük.	*: K.Çıta H*	*KH - 144*
Kenet Profili H	*:*	*H - 76*

* Hesap yöntemi camların eşit olma esasına göre yapılmıştır.
The calculation method was made on the basis of the equality of the glasses.

KLASİK SÜRME AÇILIM
CLASSICAL SLIDING OPENING

3 - ray 3 - rail

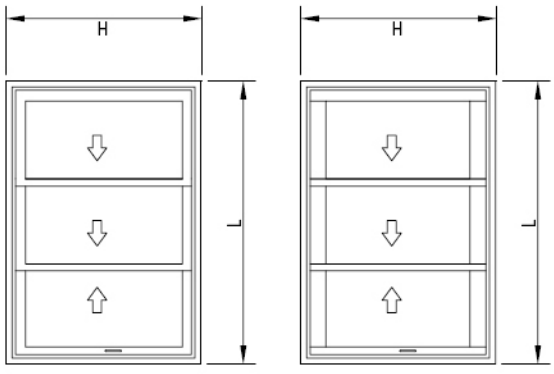

KLASİK SÜRME AÇILIM
CLASSICAL SLIDING OPENING

3 - ray 3 - rail

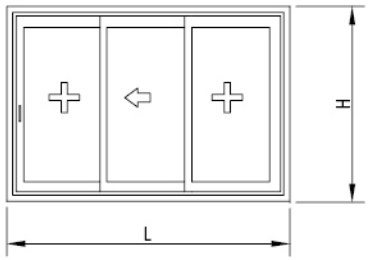

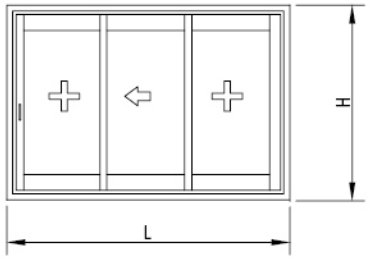

İmalat ve Kesim Planı
Cutting Dimensions

Sürme Eni	*: L*	
sürme Yüksekliği	*: H*	
KanatEni	*: KL*	*L/3 + 20*
Baza Kanat Eni	*: BKL*	*KL - 148*
Kanat Yüksekliği	*: KH*	*H - 76 (45° birl.) H - 80 (90° birl.)*
Kanat Cam Eni	*: KCL*	*L/3 - 102*
Kanat Cam Yük	*: KCH*	*H - 198*
Baza Kanat Cam Yük.	*: BCH*	*H - 238*
Kanat Çıta Eni	*: K.Cıta L*	*KL - 112*
Kanat Çıta Yük.	*: K.Cıta H*	*KH - 144*
Kenet Profili H	*:*	*H - 76*
Sabit Kanat Kenet Pr. H	*:*	*H - 43*

* Hesap yöntemi camların eşit olma esasına göre yapılmıştır.
The calculation method was made on the basis of the equality of the glasses.

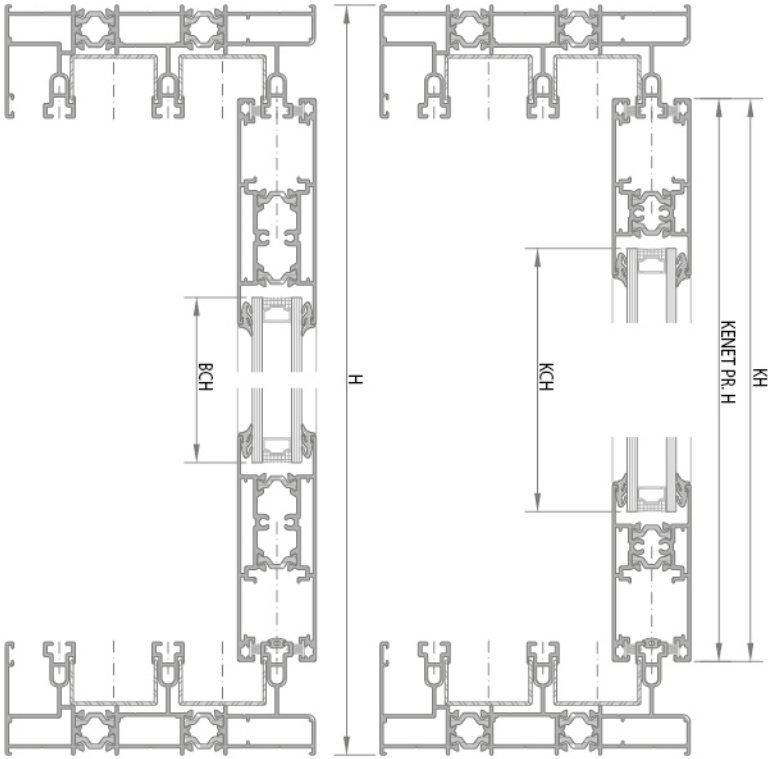

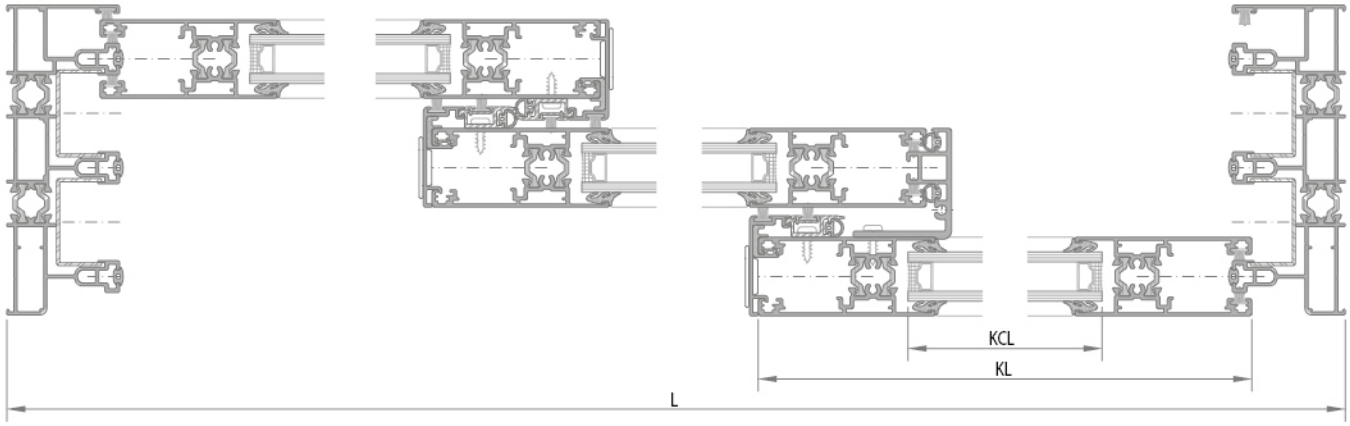

KLASİK SÜRME AÇILIM
CLASSICAL SLIDING OPENING

3 - ray 3 - rail

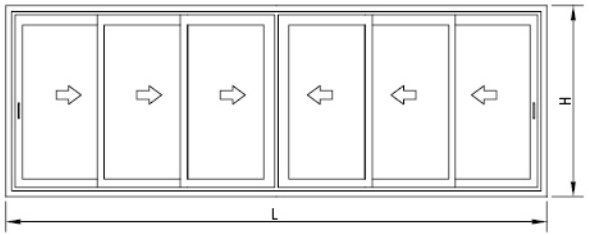

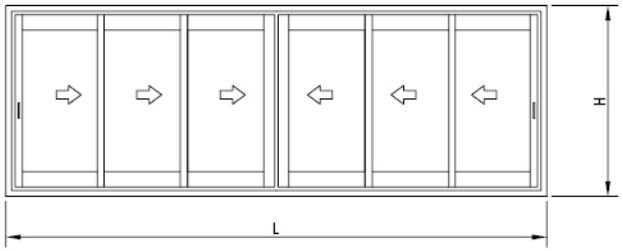

İmalat ve Kesim Planı
Cutting Dimensions

Sürme Eni	*: L*	
sürme Yüksekliği	*: H*	
KanatEni	*: KL*	*L/6 + 32*
Baza Kanat Eni	*: BKL*	*KL - 148*
Kanat Yüksekliği	*: KH*	*H - 76 (45° birl.) H - 80 (90° birl.)*
Kanat Cam Eni	*: KCL*	*L/6 - 92*
Kanat Cam Yük	*: KCH*	*H - 198*
Baza Kanat Cam Yük.	*: BCH*	*H - 238*
Kanat Çıta Eni	*: K.Cıta L*	*KL - 112*
Kanat Çıta Yük.	*: K.Cıta H*	*KH - 144*
Kenet Profili H	*:*	*H - 76*
Kanat Birleşim Adap. H	*:*	*KH -29*

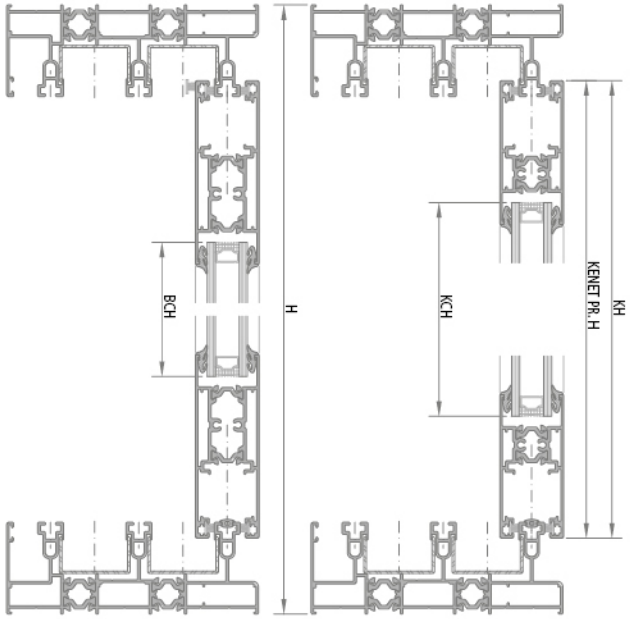

* Hesap yöntemi camların eşit olma esasına göre yapılmıştır.
The calculation method was made on the basis of the equality of the glasses.

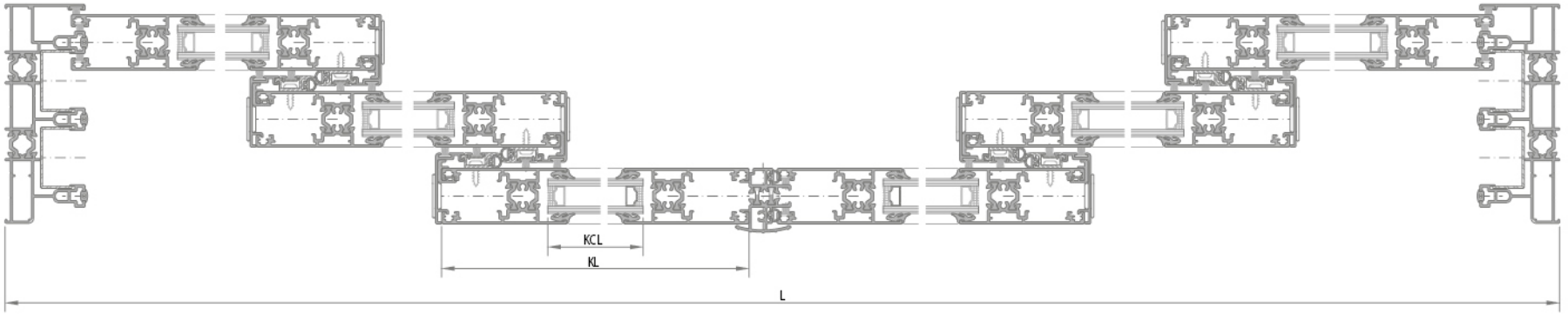

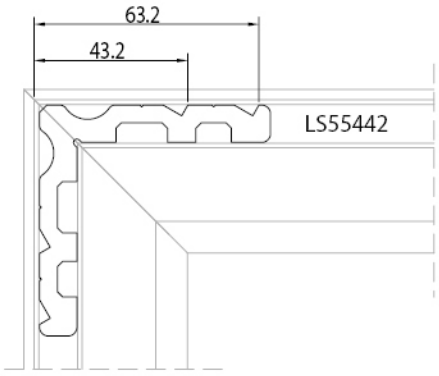

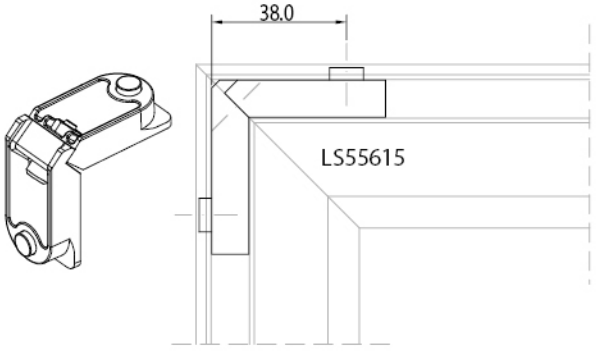

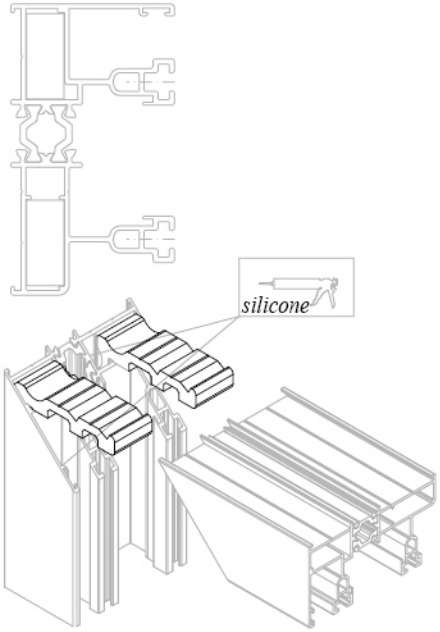

alternative

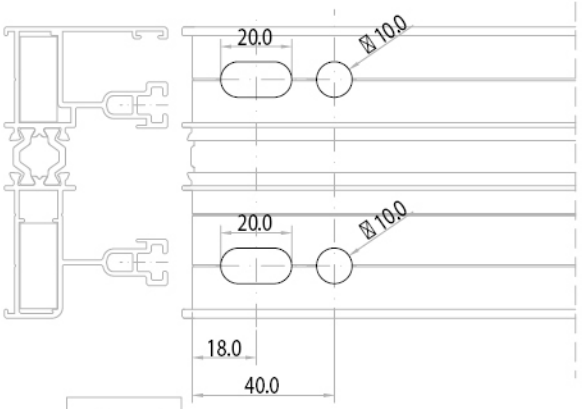

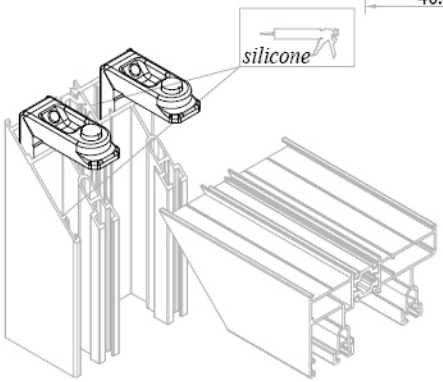

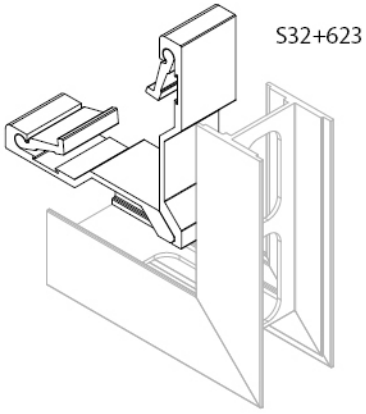

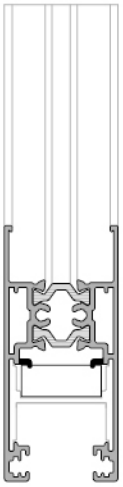

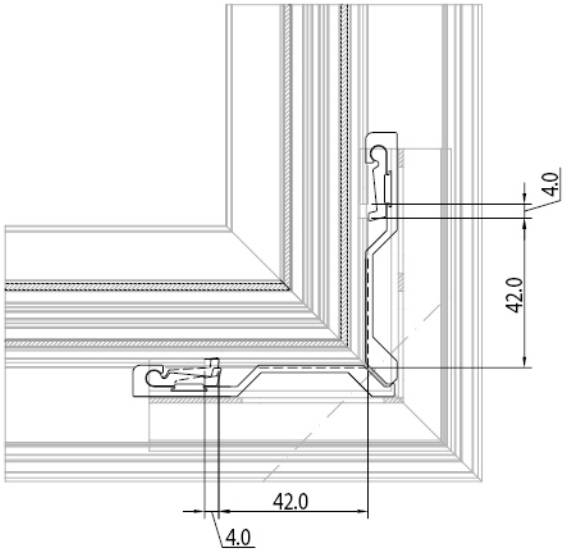

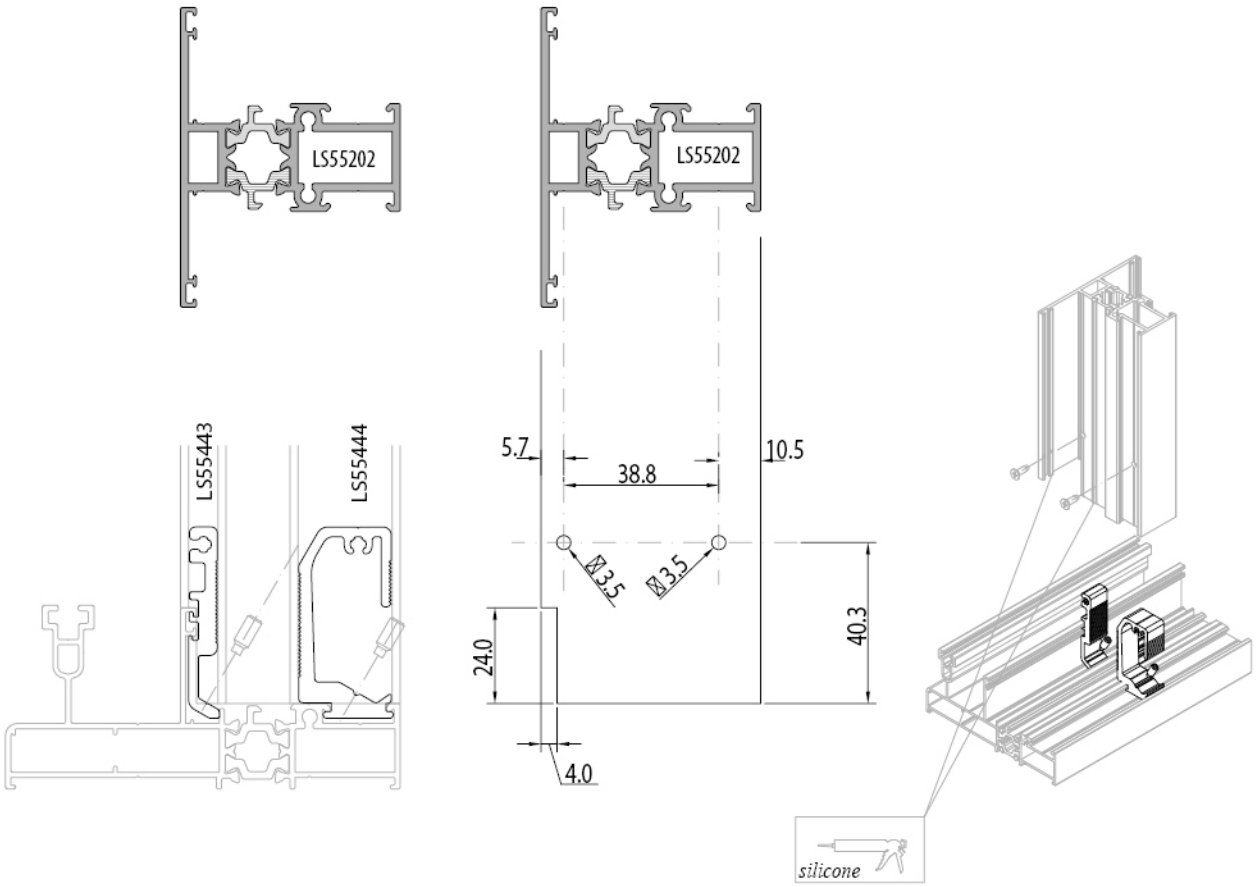

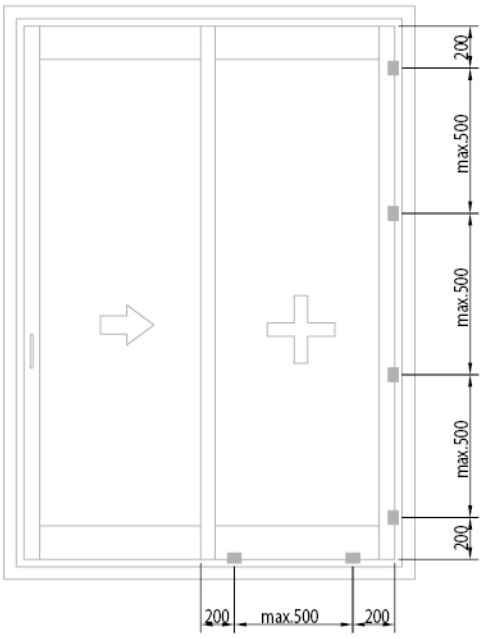

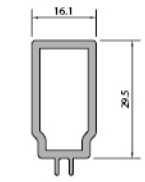

S32+406
S32+406-1 100mm

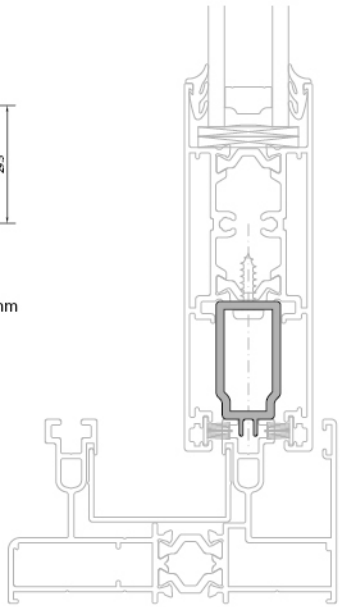

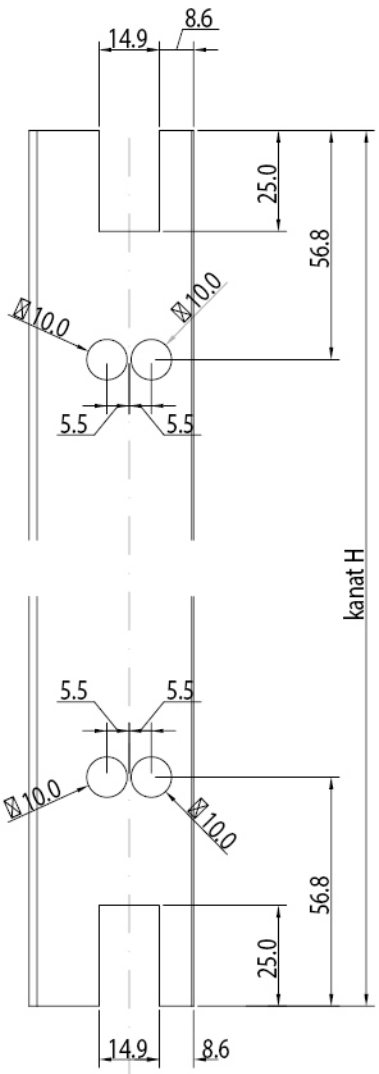
8.6
14.9
25.0
56.8
Ø10.0
Ø10.0
5.5
5.5
kanat H
5.5
5.5
Ø10.0
Ø10.0
56.8
25.0
14.9
8.6

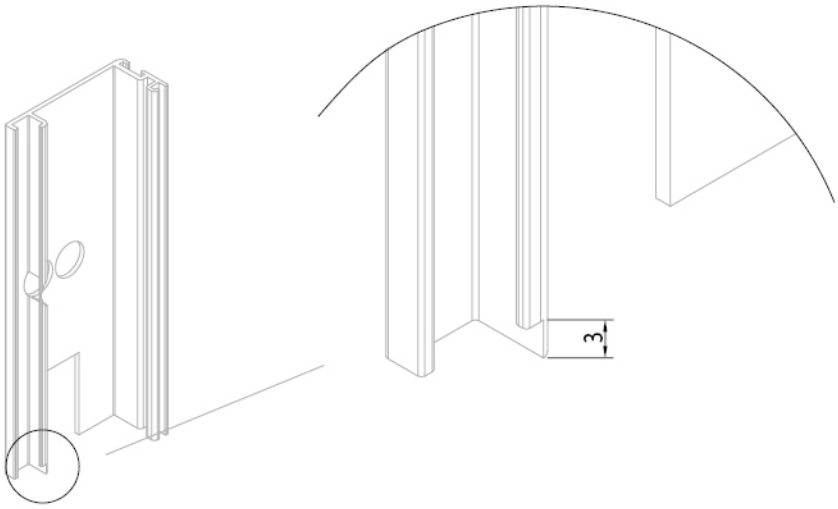
3

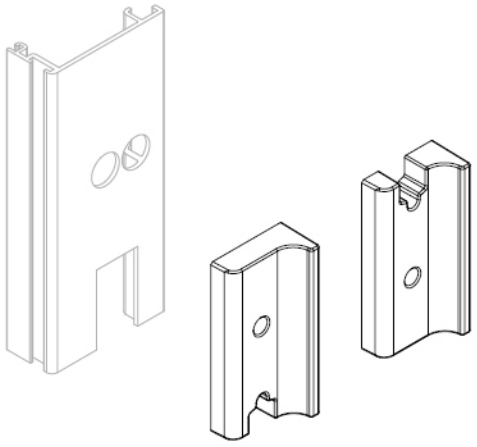

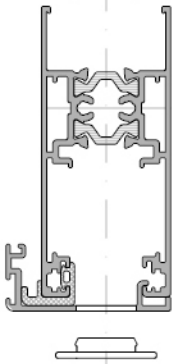

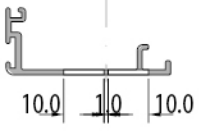
10.0
10
10.0


40.8

S32+401

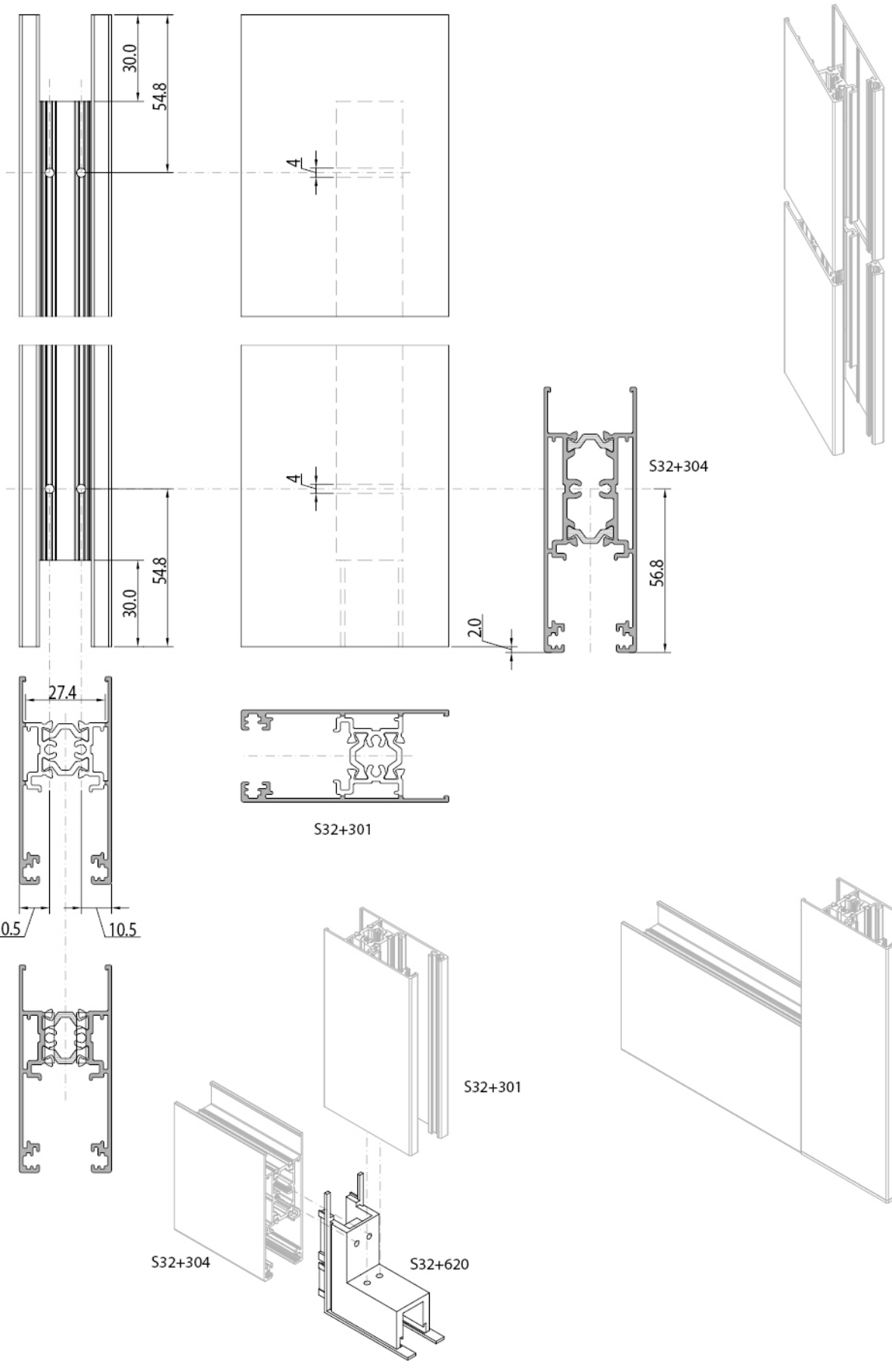
30.0
54.8
4
30.0
54.8
4
S32+304
56.8
2.0
27.4
S32+301
10.5
10.5
S32+301
S32+304
S32+620

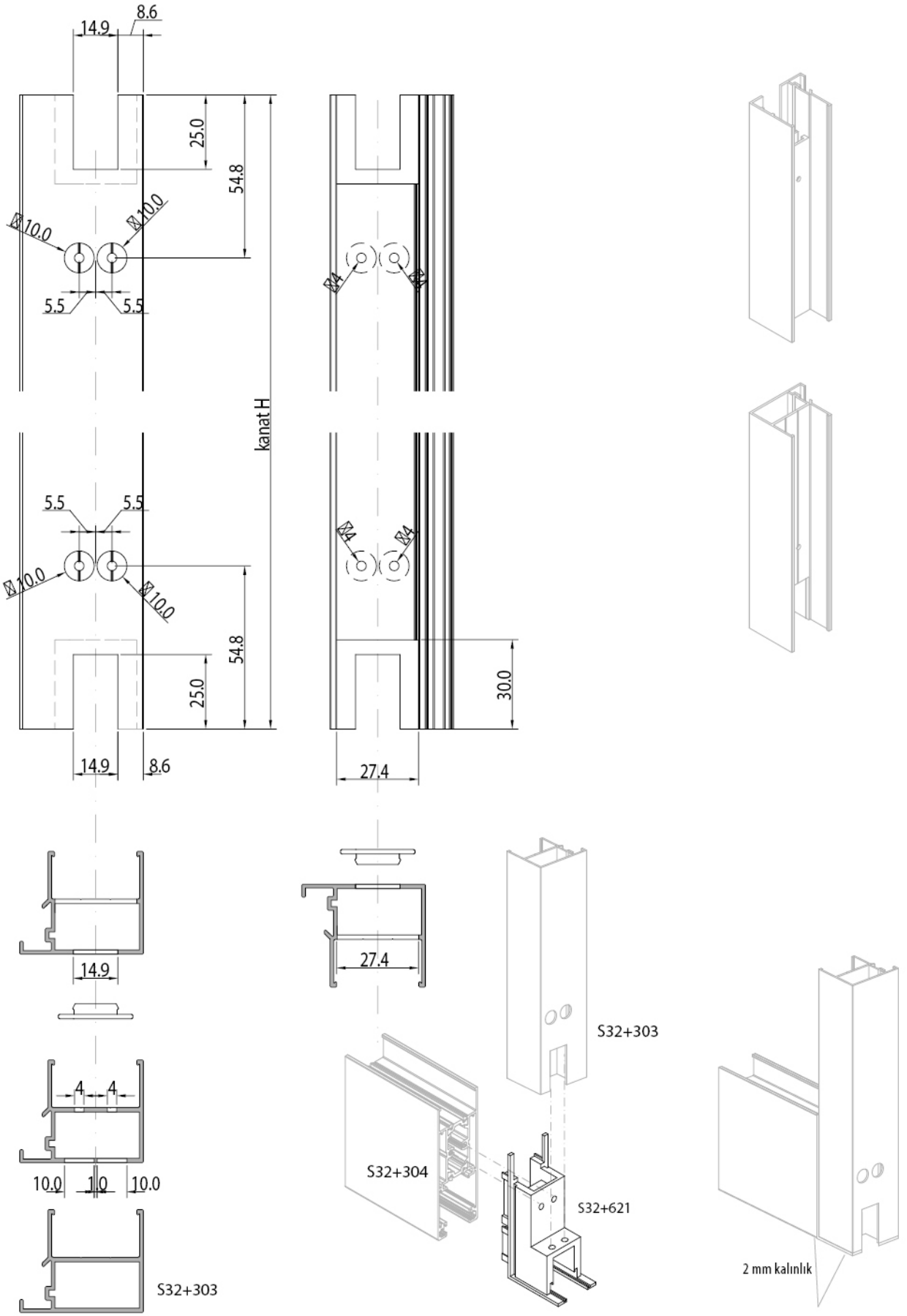
8.6
14.9
25.0
54.8
Ø10.0
Ø10.0
5.5
5.5
kanat H
Ø4
Ø4
5.5
5.5
Ø10.0
Ø10.0
54.8
25.0
14.9
8.6
Ø4
Ø4
30.0
27.4
14.9
4
4
10.0
10.0
10.0
S32+303
27.4
S32+303
S32+304
S32+621
2 mm kalınlık

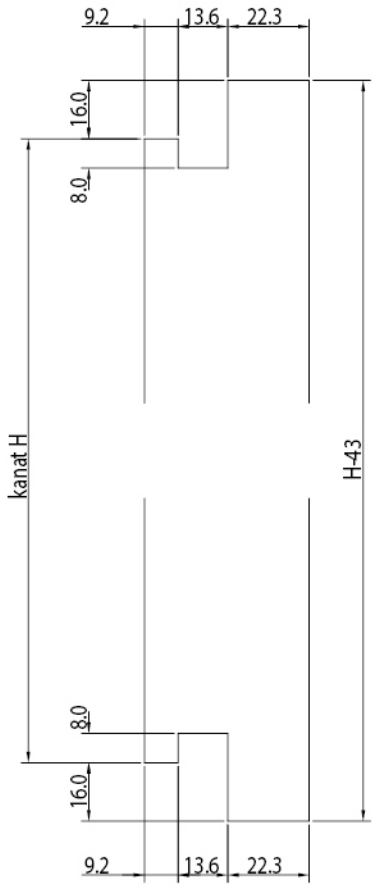

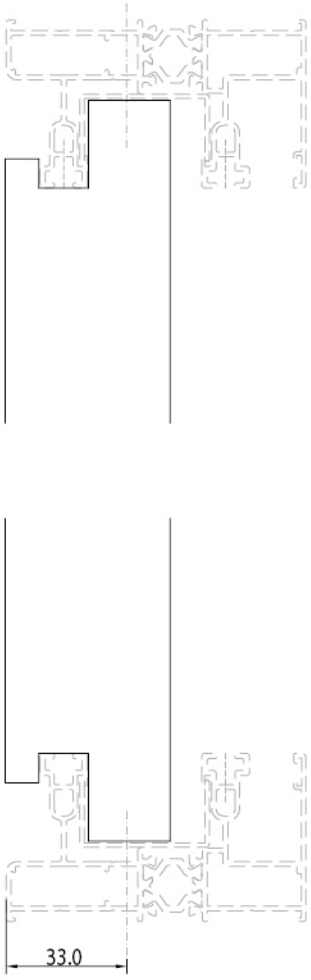



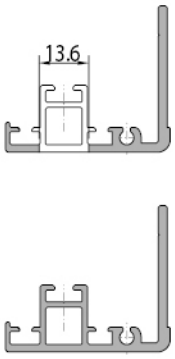

S32+403

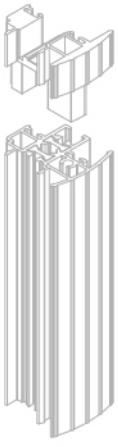

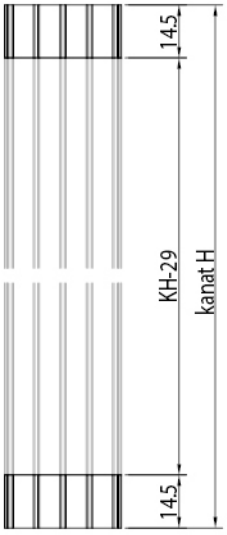



S32+404

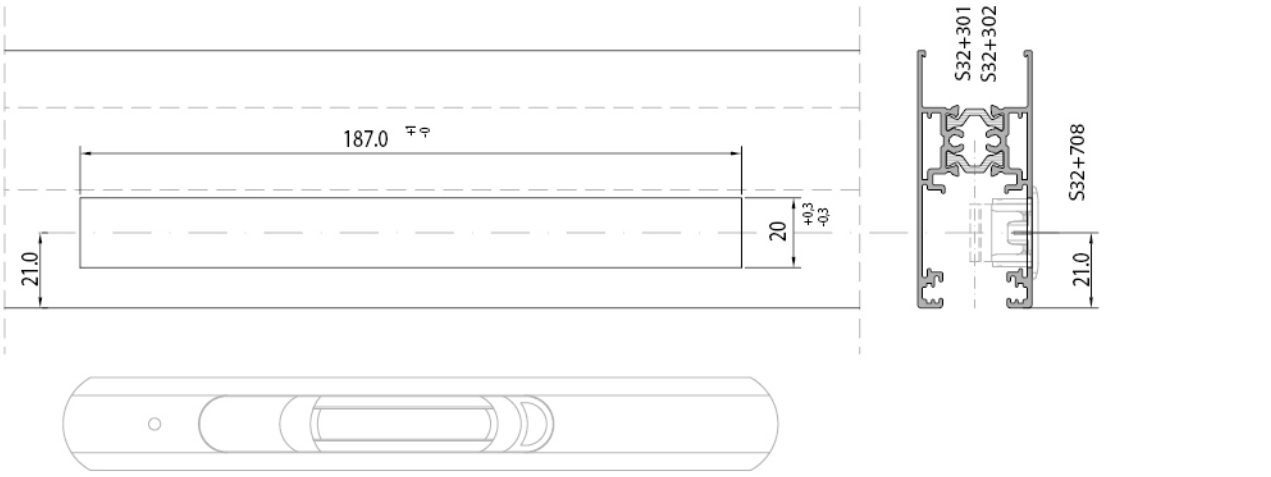
187.0 +1 -0
20 +0,3 -0,3
21.0
S32+301
S32+302
S32+708
21.0

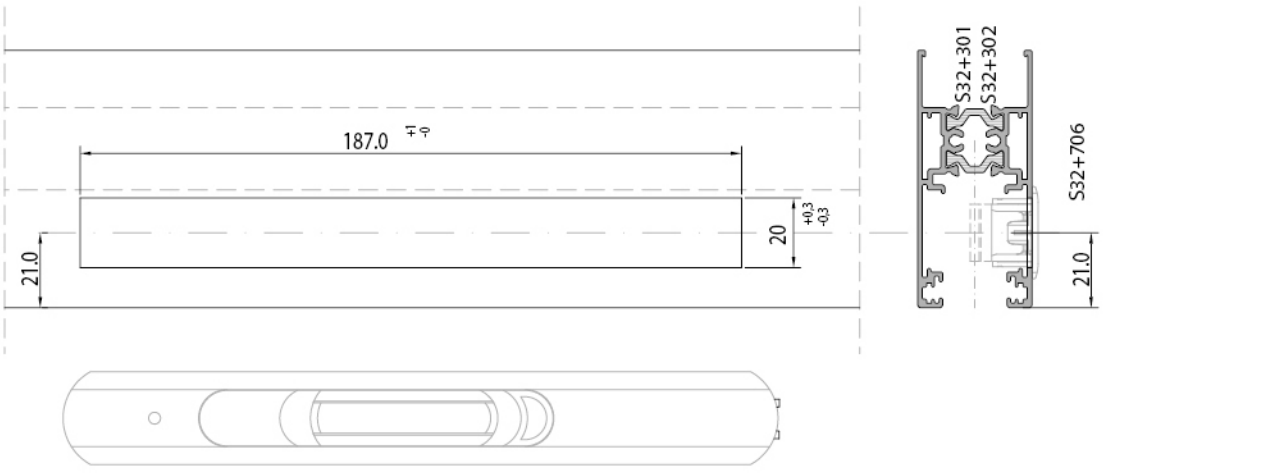
187.0 +1 -0
20 +0,3 -0,3
21.0
S32+301
S32+302
S32+706
21.0

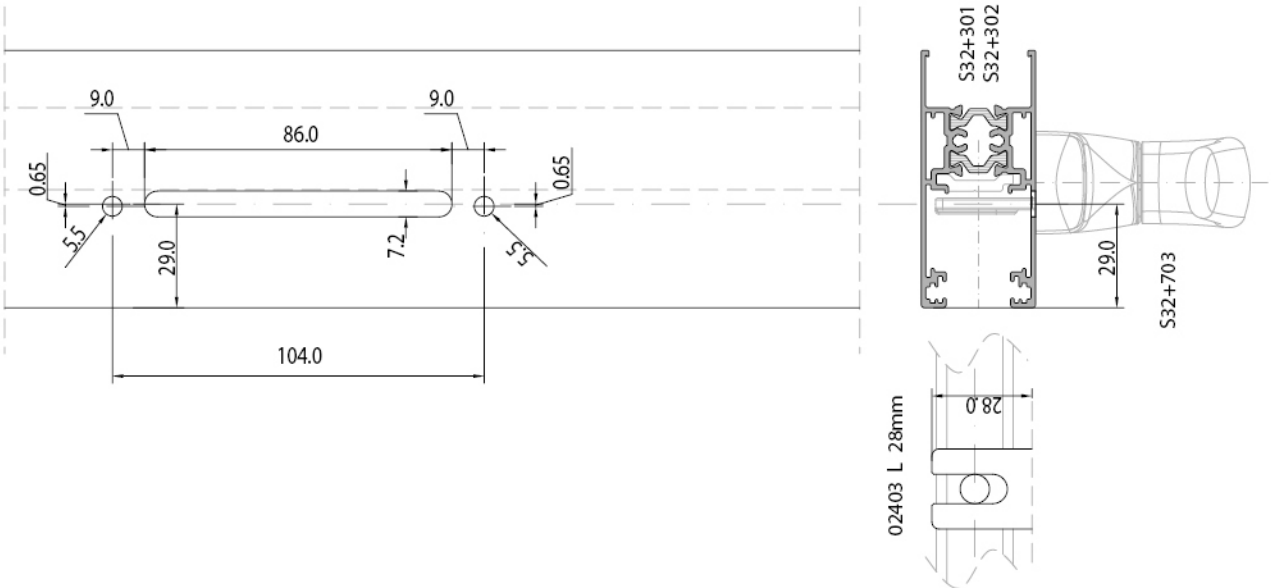
9.0
9.0
86.0
0.65
0.65
5.5
5.5
29.0
7.2
104.0
S32+301
S32+302
29.0
S32+703
28.0
02403 L 28mm

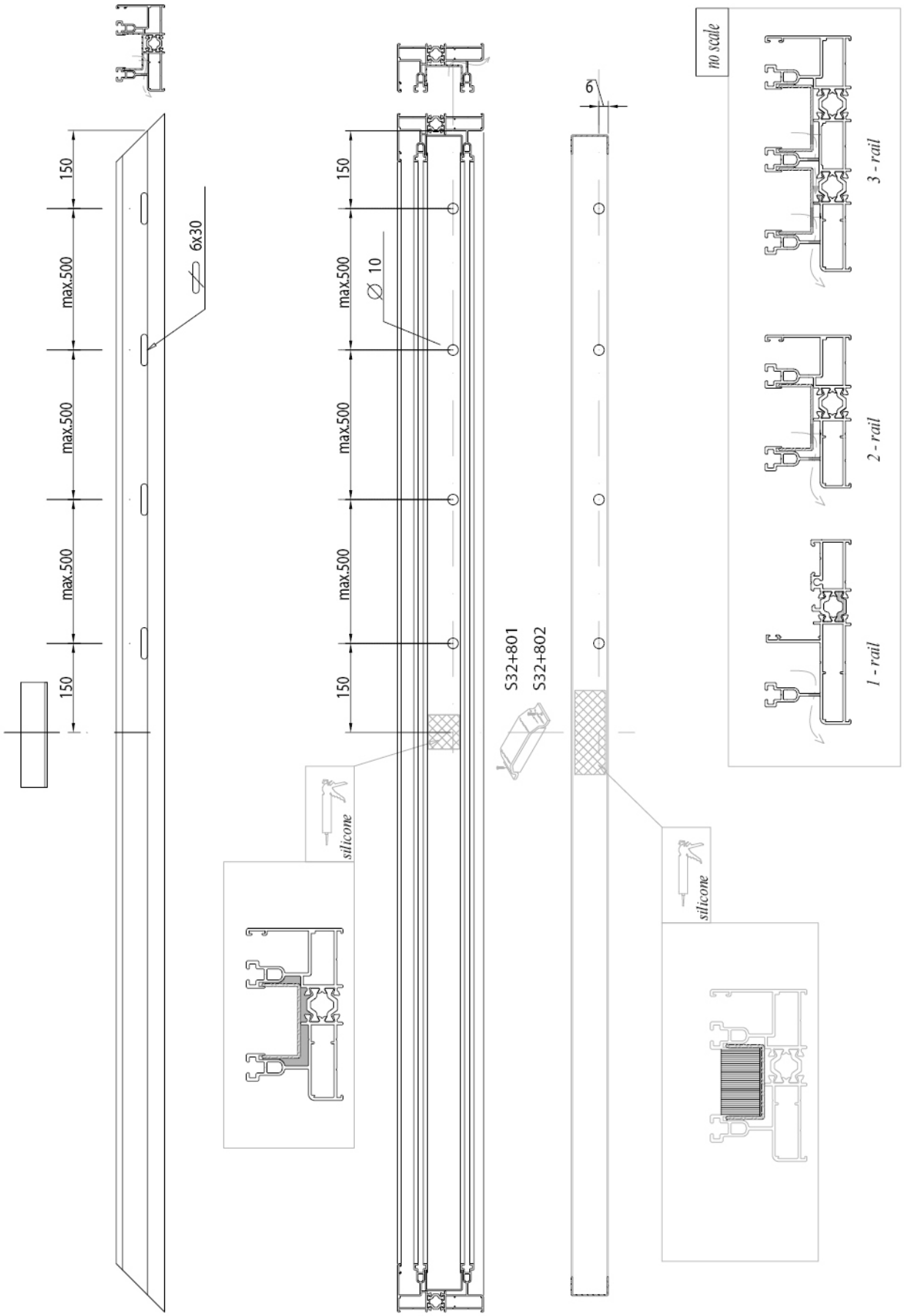
150
max.500
max.500
max.500
150
6x30
150
max.500
max.500
max.500
150
Ø 10
S32+801
S32+802
6
silicone
silicone
no scale
3 - rail
2 - rail
1 - rail

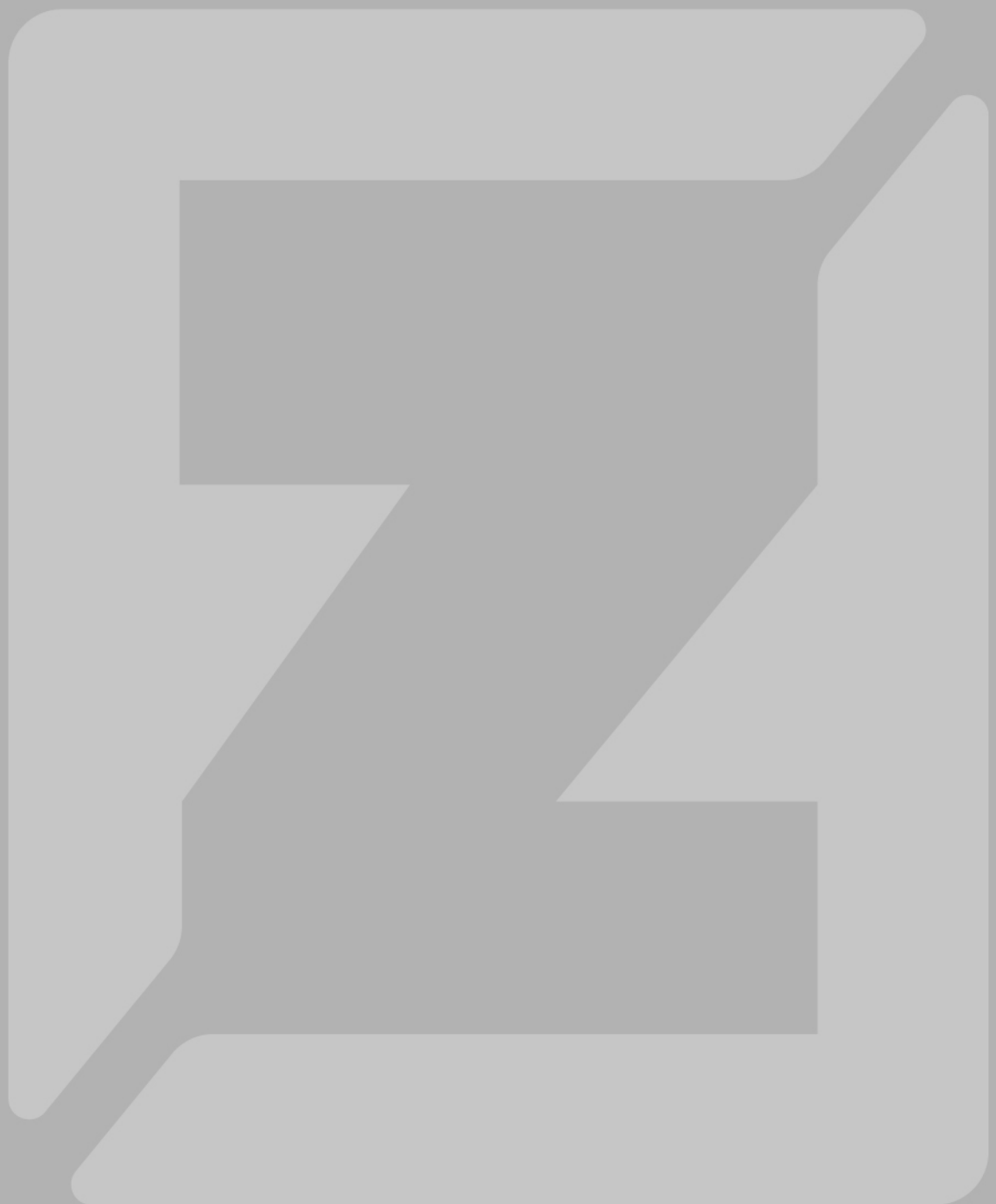

zahit® ALÜMİNYUM

S32

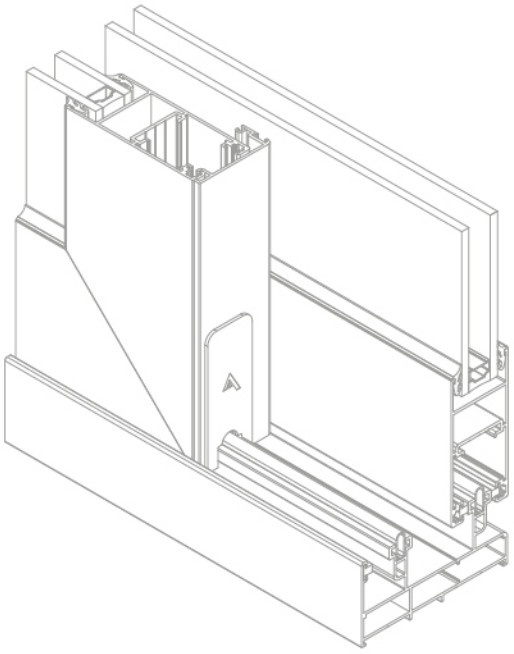

KLASİK SÜRME SİSTEM
100 KG SERİ (32)

CLASSICAL SLIDING SYSTEM
100 KG SERIES (32)

S32

KASA	*FRAME*	100
ORTA KAYIT	*MULLION*	200
KANAT	*SASH*	300
ADAPTÖR, BAGL. PR	*ADAPTER*	400
EPDM GRUP	*EPDM GROUP*	500
PVC GRUP	*PVC GROUP*	600
AÇILIM GRUP	*OPENING GROUP*	700
YALITIM GRUP	*INSULATED GROUP*	800

S32 100
SİSTEM GRUP PR NO

PROFİL ET KALINLIĞI	*PROFILE THICKNESS*	1.3-1,4 mm
KASA YÜKSEKLİĞİ	*FRAME HEIGTH*	46 mm
KANAT YÜKSEKLİĞİ	*SASH HEIGTH*	32 mm
CAM KALINLIĞI	*GLASS THICKNESS*	4-24 mm

ALAŞIM ÖZELLİKLERİ
ALLOY PROPERTIES

EN AW 6060 (AlMgSi0,5 F22)
EN AW 6063 (AlMg0,7Si F22)

ÜRETİM VE MEKANİK STANDARTLAR
PRODUCTION AND MECANICAL STANDARDS

EN 12020-2 EN 755-9 EN 755-2

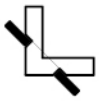

Köşe takoz profili
Corner cleat profile



Köşe bağlantı
Corner connection



Köşe onbaşı
Corner cleat



Yatay sayfa
Page horizontal

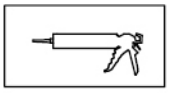

Silikon
Silicone



Dikkat
Attention

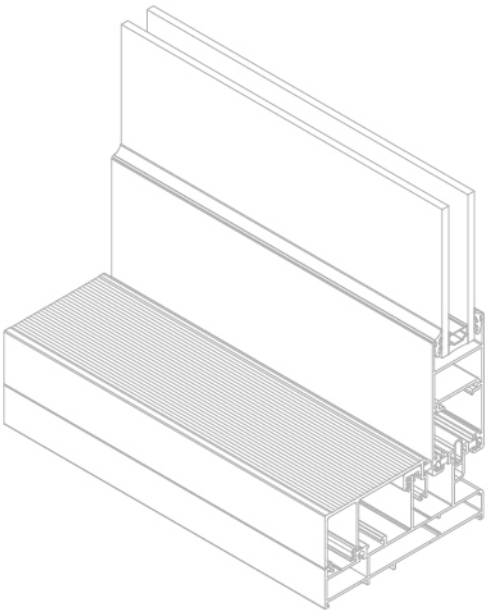

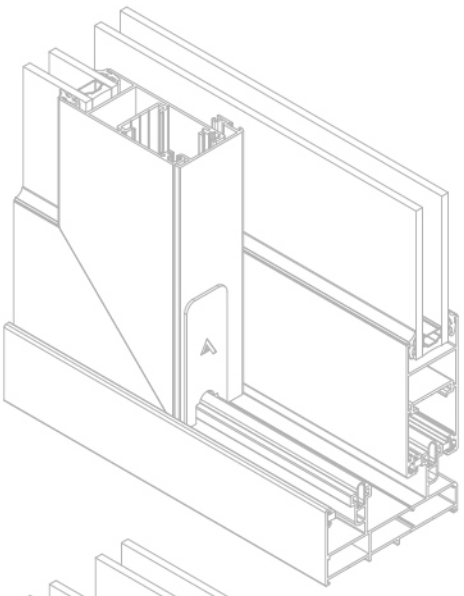

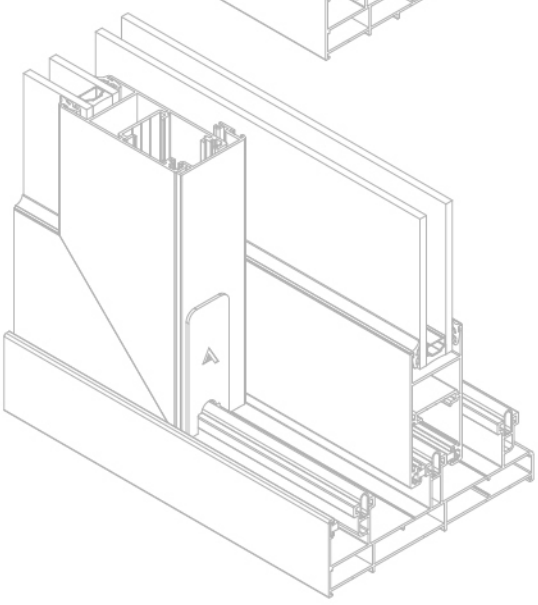

KLASİK SÜRME AÇILIM TİPLERİ CLASSICAL TYPES OF SLIDING OPENING



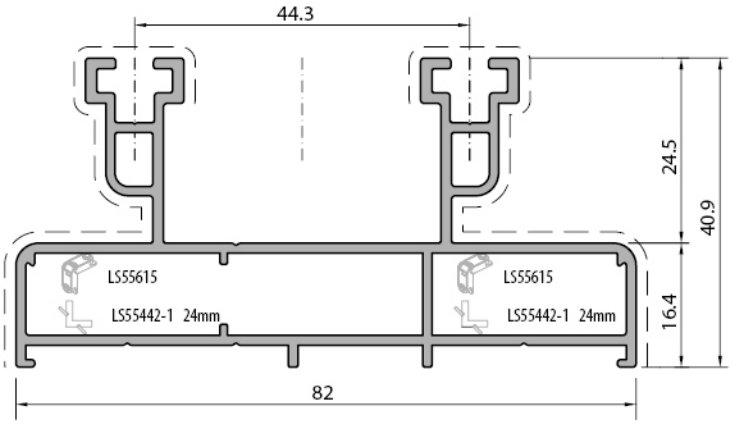

İki Raylı Profil *Two rail profile*		
S32101		
Weight	: 1,185	kg/m
Ix	: 26,59	cm^4
Iy	: 6,63	cm^4
Wx	: 6,36	cm^3
Wy	: 2,78	cm^3

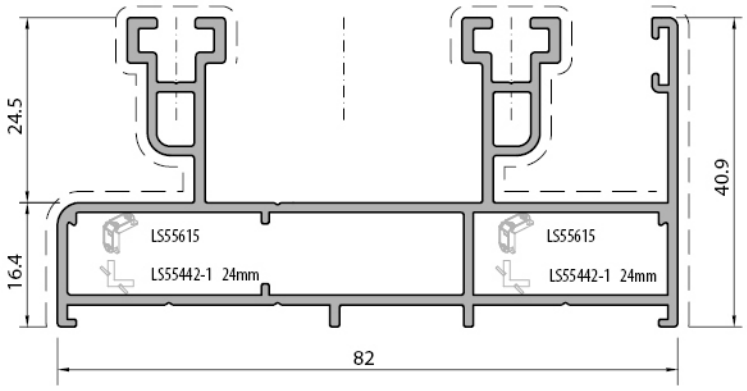

İki Raylı Profil *Two rail profile*		
S32102		
Weight	: 1,298	kg/m
Ix	: 32,71	cm^4
Iy	: 7,40	cm^4
Wx	: 7,50	cm^3
Wy	: 3,28	cm^3

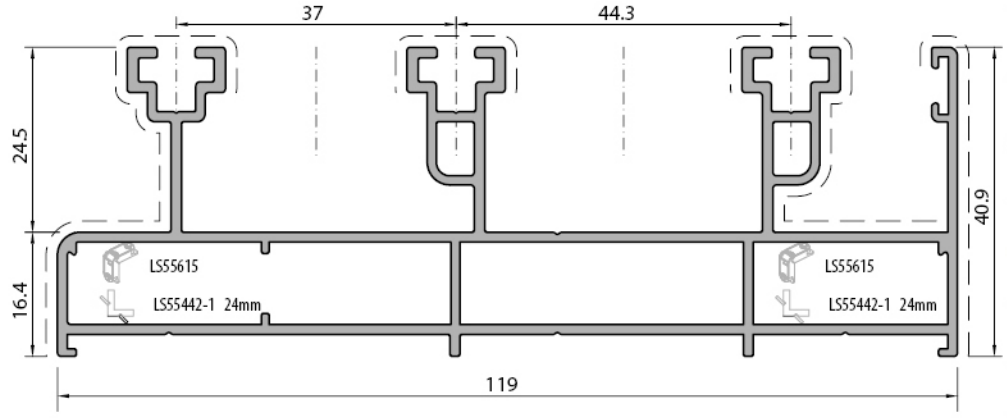

İki Raylı Sineklik Profil *Two rail fly screen profile*		
S32103		
Weight	: 1,774	kg/m
Ix	: 89,55	cm^4
Iy	: 10,22	cm^4
Wx	: 14,22	cm^3
Wy	: 4,53	cm^3

Profil değerleri teoriktir. Ağırlık olarak teslimde yapılan tartım geçerlidir. Profil imalatları TS EN 12020-02 ve TS EN 755-9 tolaransı, Moment değerleri EN 14024'e göre hesaplanmıştır.
Profile values are theoretical pre-shipment weight will be valid. The tolerances of Profile manufacturing are calculated according to EN 12020-2 and TS EN 755-9; moment values are calculated according to EN 14024.

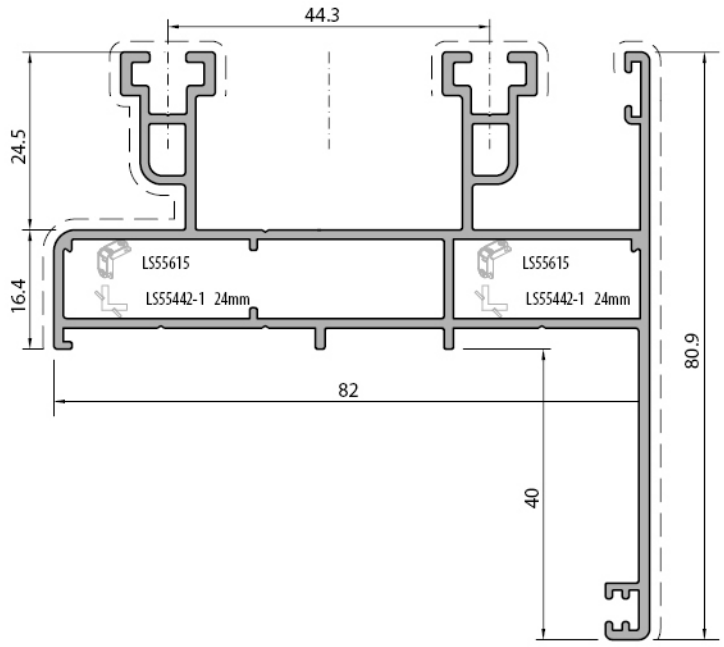

İki Raylı Profil *Two rail profile*		
S32104		
Weight	: 1,497	kg/m
Ix	: 44,63	cm⁴
Iy	: 16,41	cm⁴
Wx	: 9,19	cm³
Wy	: 5,85	cm³

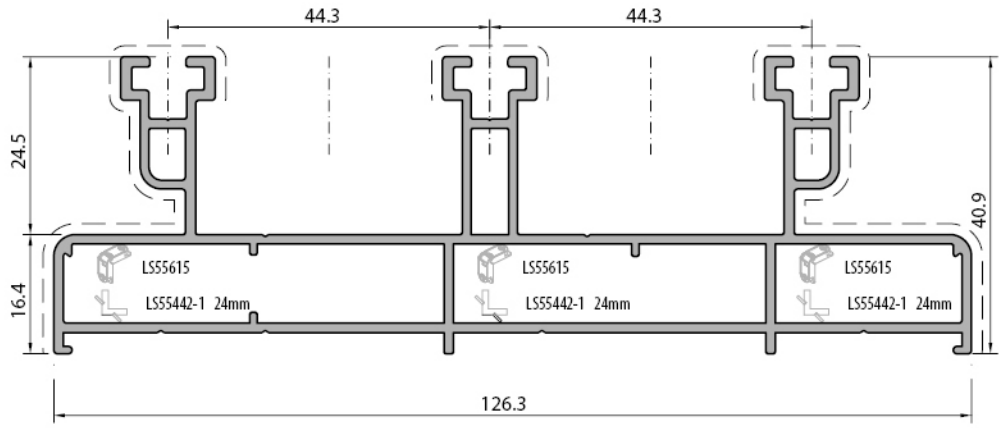

Üç Raylı Profil *Three rail profile*		
S32105		
Weight	: 1,765	kg/m
Ix	: 93,52	cm⁴
Iy	: 9,77	cm⁴
Wx	: 14,67	cm³
Wy	: 1,80	cm³

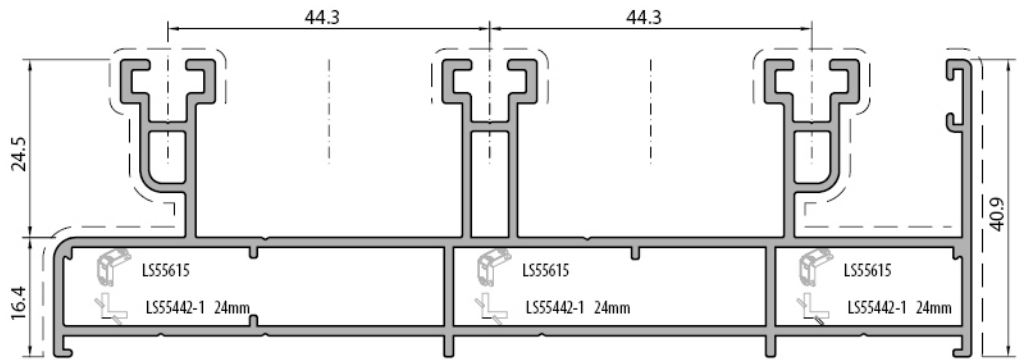

Üç Raylı Profil *Three rail profile*		
S32106		
Weight	: 1,873	kg/m
Ix	: 108,30	cm⁴
Iy	: 10,52	cm⁴
Wx	: 16,36	cm³
Wy	: 4,64	cm³

Profil değerleri teoriktir. Ağırlık olarak teslimde yapılan tartım geçerlidir. Profil imalatları TS EN 12020-02 ve TS EN 755-9 tolaransı, Moment değerleri EN 14024'e göre hesaplanmıştır.
Profile values are theoretical pre-shipment weight will be valid. The tolerances of Profile manufacturing are calculated according to EN 12020-2 and TS EN 755-9; moment values are calculated according to EN 14024.

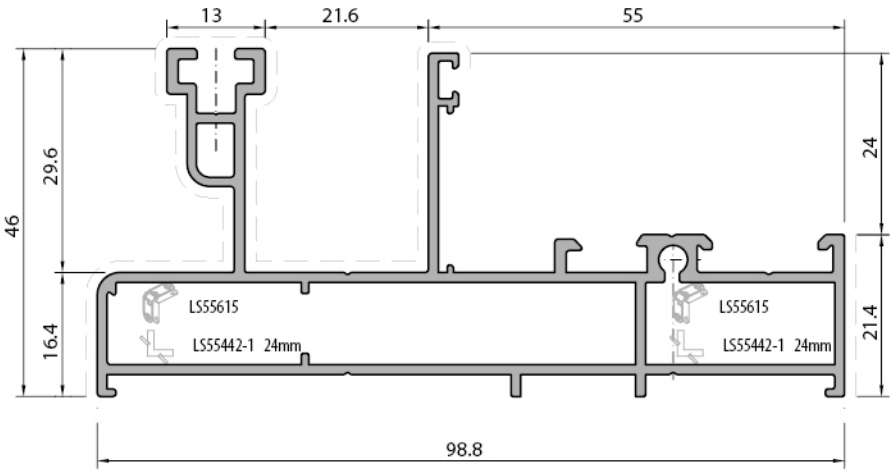

Tek Raylı Profil-Sabit *Mono rail profile-fix*		
S32107		
Weight	: 1,346	kg/m
Ix	: 45,69	cm⁴
Iy	: 7,11	cm⁴
Wx	: 8,70	cm³
Wy	: 2,44	cm³

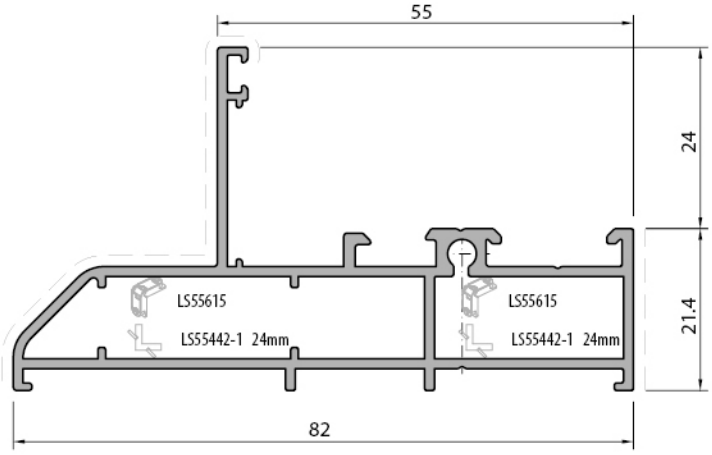

Pencere Geçit Profili *Window adapter profile*		
S32108		
Weight	: 0,973	kg/m
Ix	: 20,42	cm⁴
Iy	: 3,64	cm⁴
Wx	: 4,73	cm³
Wy	: 1,13	cm³

Profil değerleri teoriktir. Ağırlık olarak teslimde yapılan tartım geçerlidir. Profil imalatları TS EN 12020-02 ve TS EN 755-9 tolaransı, Moment değerleri EN 14024'e göre hesaplanmıştır.
Profile values are theoretical pre-shipment weight will be valid. The tolerances of Profile manufacturing are calculated according to EN 12020-2 and TS EN 755-9; moment values are calculated according to EN 14024.

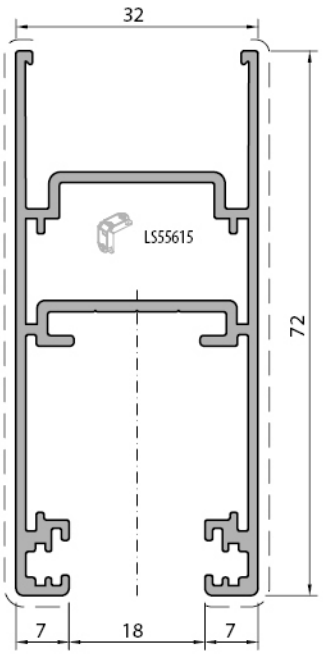

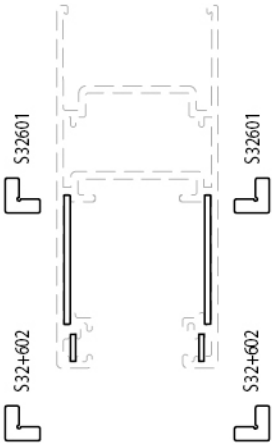

Kanat Profili *Sash profile*		
S32301		
Weight	: 0,985	kg/m
Ix	: 6,30	cm⁴
Iy	: 15,00	cm⁴
Wx	: 3,93	cm³
Wy	: 4,00	cm³

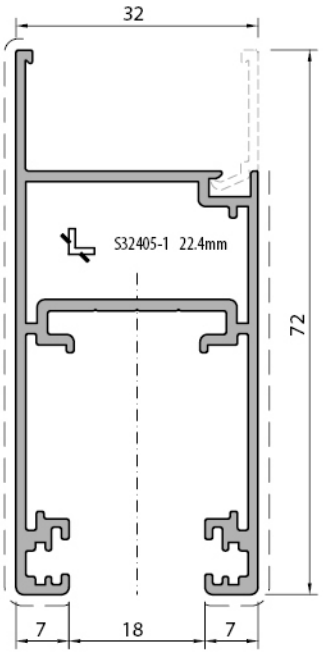

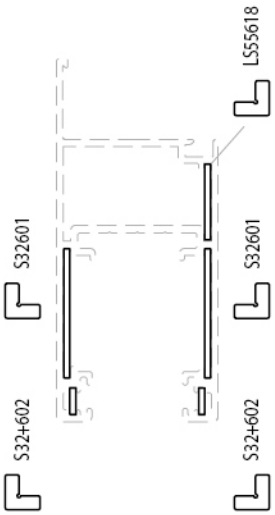

Kanat Profili *Sash profile*		
S32302		
Weight	: 0,901	kg/m
Ix	: 5,49	cm⁴
Iy	: 12,77	cm⁴
Wx	: 3,26	cm³
Wy	: 3,20	cm³

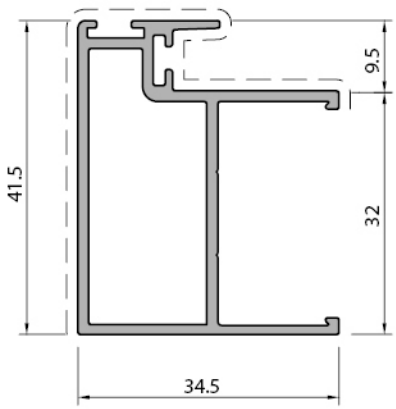

Kanat Profili *Sash profile*		
S32303		
Weight	: 0,606	kg/m
Ix	: 4,80	cm⁴
Iy	: 2,09	cm⁴
Wx	: 2,28	cm³
Wy	: 0,96	cm³

Profil değerleri teoriktir. Ağırlık olarak teslimde yapılan tartım geçerlidir. Profil imalatları TS EN 12020-02 ve TS EN 755-9 tolaransı, Moment değerleri EN 14024'e göre hesaplanmıştır.
Profile values are theoretical pre-shipment weight will be valid. The tolerances of Profile manufacturing are calculated according to EN 12020-2 and TS EN 755-9; moment values are calculated according to EN 14024.

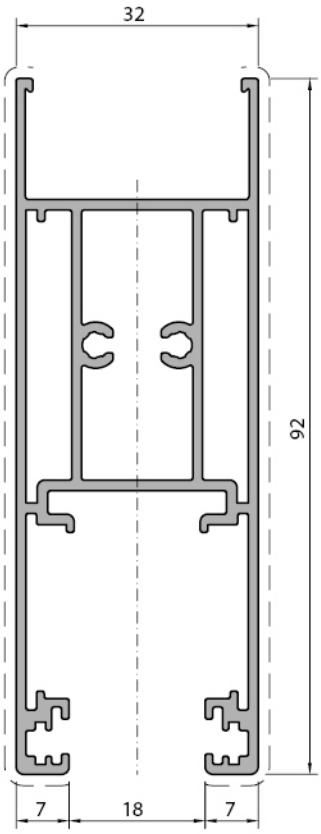

Baza Kanat Profili *Bottom sash profile*		
S32304		
Weight	: 1,383	kg/m
Ix	: 8,802	cm⁴
Iy	: 32,55	cm⁴
Wx	: 5,01	cm³
Wy	: 7,502	cm³

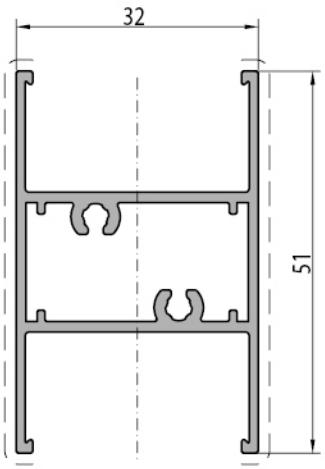

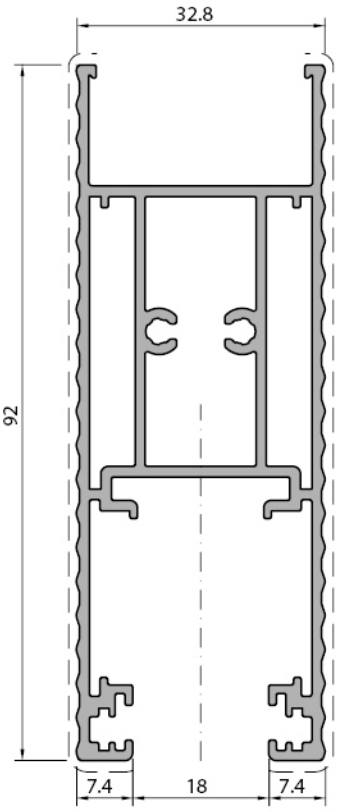

Baza Kanat Profili *Bottom sash profile*		
S32305		
Weight	: 1,487	kg/m
Ix	: 8,84	cm⁴
Iy	: 34,89	cm⁴
Wx	: 5,37	cm³
Wy	: 7,53	cm³

Kanat Orta Kayıt Profili *Sash mullion profile*		
S32306		
Weight	: 1,487	kg/m
Ix	: 3,92	cm⁴
Iy	: 3,66	cm⁴
Wx	: 2,45	cm³
Wy	: 1,45	cm³

Profil değerleri teoriktir. Ağırlık olarak teslimde yapılan tartım geçerlidir. Profil imalatları TS EN 12020-02 ve TS EN 755-9 tolaransı, Moment değerleri EN 14024'e göre hesaplanmıştır.
Profile values are theoretical pre-shipment weight will be valid. The tolerances of Profile manufacturing are calculated according to EN 12020-2 and TS EN 755-9; moment values are calculated according to EN 14024.

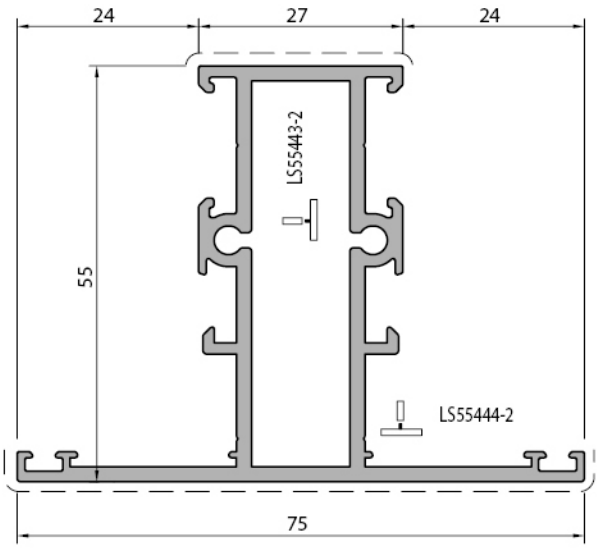

Orta Kayıt Profili *Mulllion profile*		
S32201		
Weight	: 1,298	kg/m
Ix	: 18,06	cm⁴
Iy	: 10,16	cm⁴
Wx	: 5,47	cm³
Wy	: 2,70	cm³

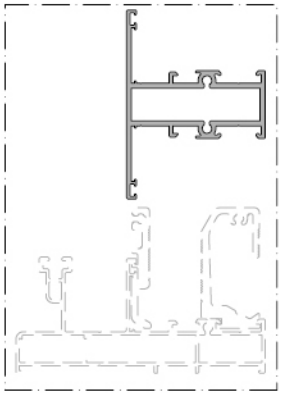

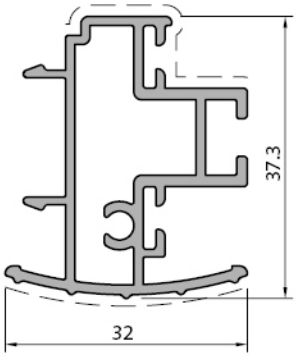

Kanat Adaptör Profili *Sash adapter profile*		
S32401		
Weight	: 0,623	kg/m

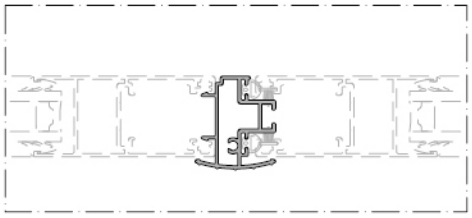

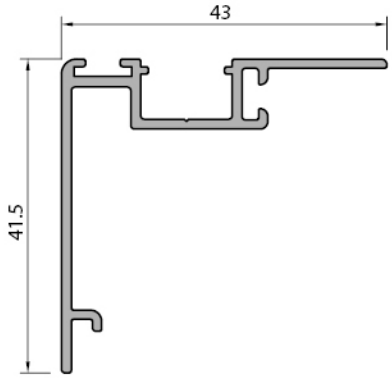

Kenet Profili *Clamp profile*		
S32402		
Weight	: 0,395	kg/m

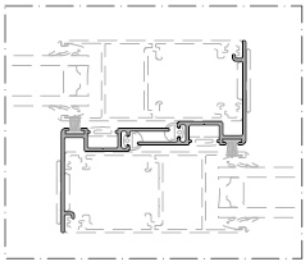

Profil değerleri teoriktir. Ağırlık olarak teslimde yapılan tartım geçerlidir. Profil imalatları TS EN 12020-02 ve TS EN 755-9 tolaransı, Moment değerleri EN 14024'e göre hesaplanmıştır.
Profile values are theoretical pre-shipment weight will be valid. The tolerances of Profile manufacturing are calculated according to EN 12020-2 and TS EN 755-9; moment values are calculated according to EN 14024.

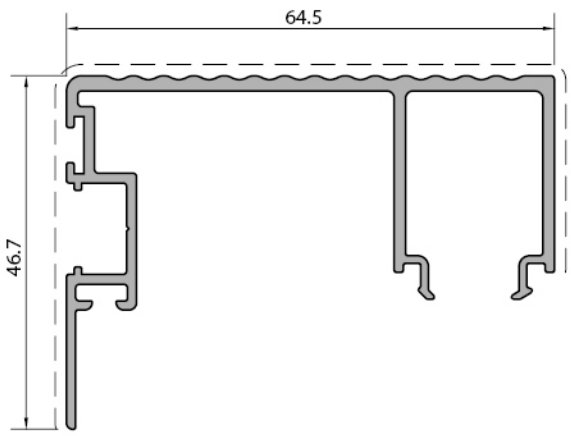

Kenet Profili *Clamp profile*
S32403
Weight : 0,802 kg/m

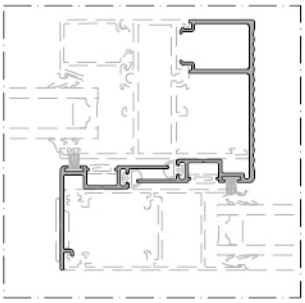

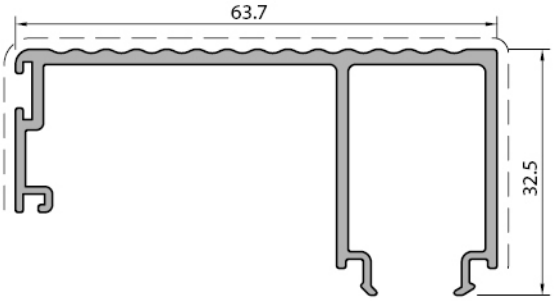

Kenet Profili *Clamp profile*
S32+402
Weight : 0,669 kg/m

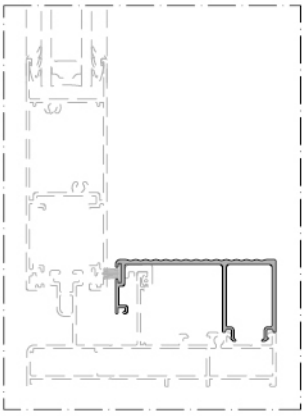

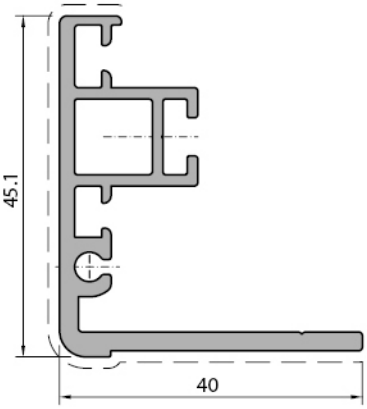

Sabit Kanat Kenet Profili *Fixed sash clamp profile*
S32+403
Weight : 0,805 kg/m

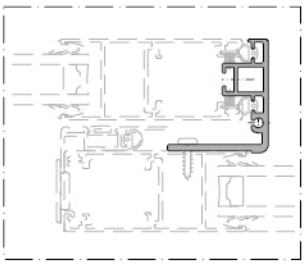

Profil değerleri teoriktir. Ağırlık olarak teslimde yapılan tartım geçerlidir. Profil imalatları TS EN 12020-02 ve TS EN 755-9 tolaransı, Moment değerleri EN 14024'e göre hesaplanmıştır.
Profile values are theoretical pre-shipment weight will be valid. The tolerances of Profile manufacturing are calculated according to EN 12020-2 and TS EN 755-9; moment values are calculated according to EN 14024.

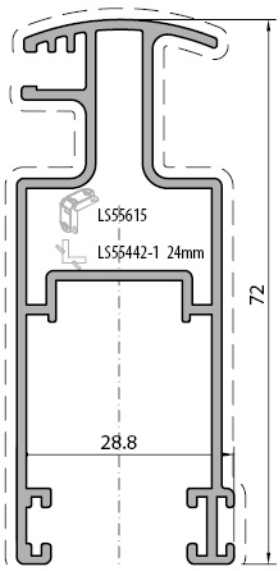

Sineklik Kanat Profili *flyscreen sash profile*
LS55401
Weight : 0,894 kg/m

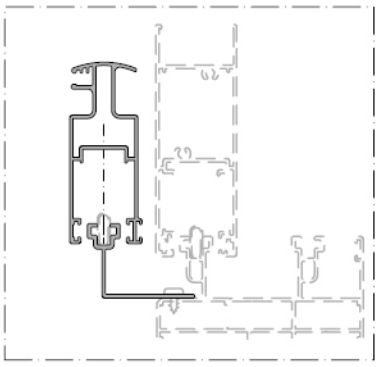

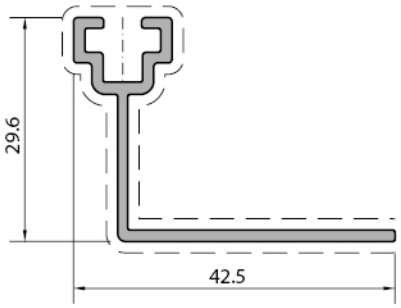

Sineklik Ray Profili *Flyscreen rail profile*
S32+407
Weight : 0,338 kg/m

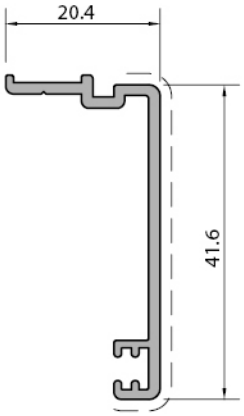

Pervaz Profili *Additional profile*
S32+405
Weight : 0,300 kg/m

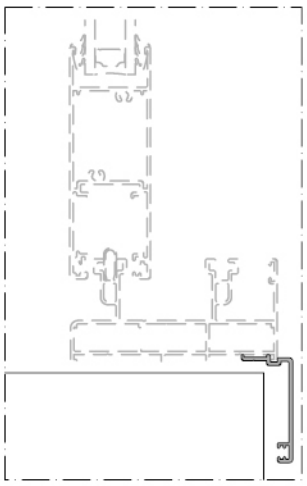

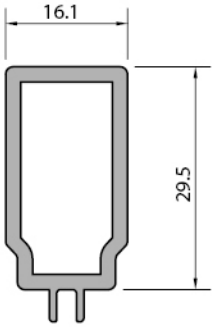

Kanat Sabitleme Profili *Sash fixing profile*
S32+406
Weight : 0,456 kg/m
S32+406-1 100 mm

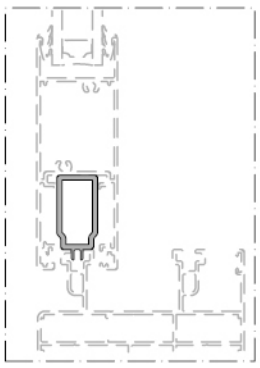

Profil değerleri teoriktir. Ağırlık olarak teslimde yapılan tartım geçerlidir. Profil imalatları TS EN 12020-02 ve TS EN 755-9 tolaransı, Moment değerleri EN 14024'e göre hesaplanmıştır.
Profile values are theoretical pre-shipment weight will be valid. The tolerances of Profile manufacturing are calculated according to EN 12020-2 and TS EN 755-9; moment values are calculated according to EN 14024.

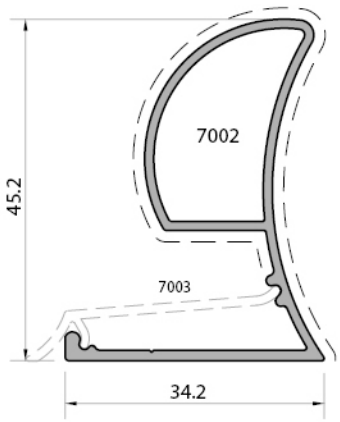

Kanat Takviye Profili *Sash reinforcement profile*		
LS55420		
Weight	: 0,469	kg/m
Ix	: 4,37	cm⁴
Iy	: 1,27	cm⁴
Wx	: 2,32	cm³
Wy	: 0,61	cm³

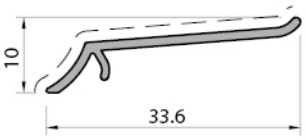

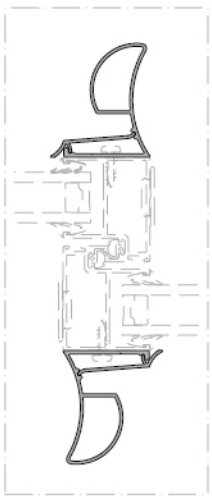

Kapak Profili *Cover profile*		
LS55421		
Weight	: 0,129	kg/m

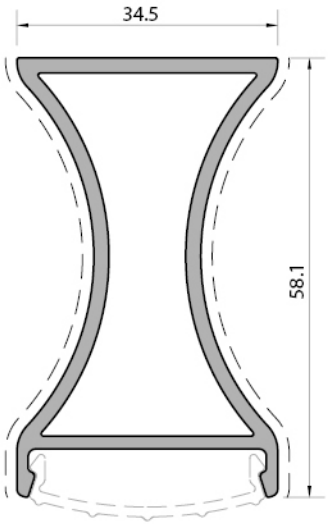

Kanat Takviye Profili *Sash reinforcement profile*		
LS55422		
Weight	: 0,975	kg/m
Ix	: 14,11	cm⁴
Iy	: 3,91	cm⁴
Wx	: 4,54	cm³
Wy	: 2,26	cm³

Kanat Takviye Profili *Sash reinforcement profile*		
LS55423		
Weight	: 0,821	kg/m
Ix	: 6,45	cm⁴
Iy	: 3,39	cm⁴
Wx	: 2,62	cm³
Wy	: 1,96	cm³

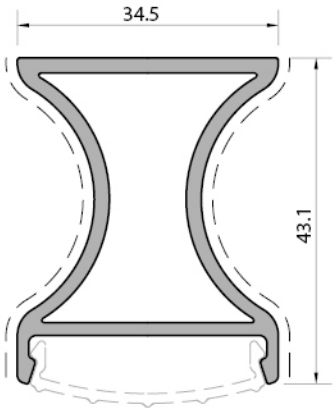

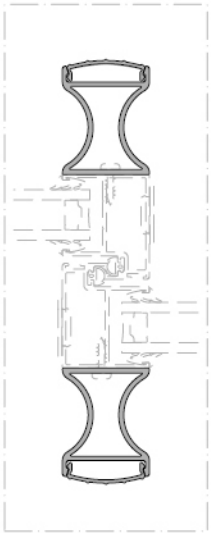

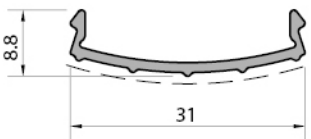

Kapak Profili *Cover profile*		
LS55424		
Weight	: 0,148	kg/m

Profil değerleri teoriktir. Ağırlık olarak teslimde yapılan tartım geçerlidir. Profil imalatları TS EN 12020-02 ve TS EN 755-9 tolaransı, Moment değerleri EN 14024'e göre hesaplanmıştır.
Profile values are theoretical pre-shipment weight will be valid. The tolerances of Profile manufacturing are calculated according to EN 12020-2 and TS EN 755-9; moment values are calculated according to EN 14024.

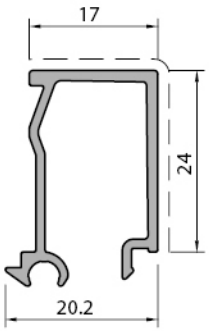

Cam Çıtası Profili *Glazing bead profile*
LS55432
Weight : 0,294 kg/m

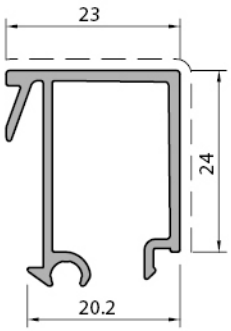

Cam Çıtası Profili *Glazing bead profile*
LS55433
Weight : 0,341 kg/m

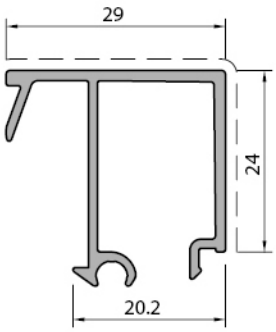

Cam Çıtası Profili *Glazing bead profile*
LS55434
Weight : 0,363 kg/m

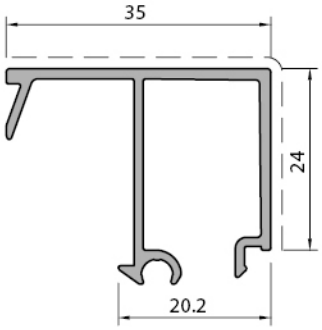

Cam Çıtası Profili *Glazing bead profile*
LS55435
Weight : 0,385 kg/m

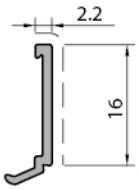

Cam Çıtası Profili *Glazing bead profile*
S32+411
Weight : 0,074 kg/m

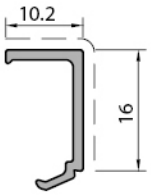

Cam Çıtası Profili *Glazing bead profile*
S32+412
Weight : 0,106 kg/m

Profil değerleri teoriktir. Ağırlık olarak teslimde yapılan tartım geçerlidir. Profil imalatları TS EN 12020-02 ve TS EN 755-9 tolaransı, Moment değerleri EN 14024'e göre hesaplanmıştır.
Profile values are theoretical pre-shipment weight will be valid. The tolerances of Profile manufacturing are calculated according to EN 12020-2 and TS EN 755-9; moment values are calculated according to EN 14024.

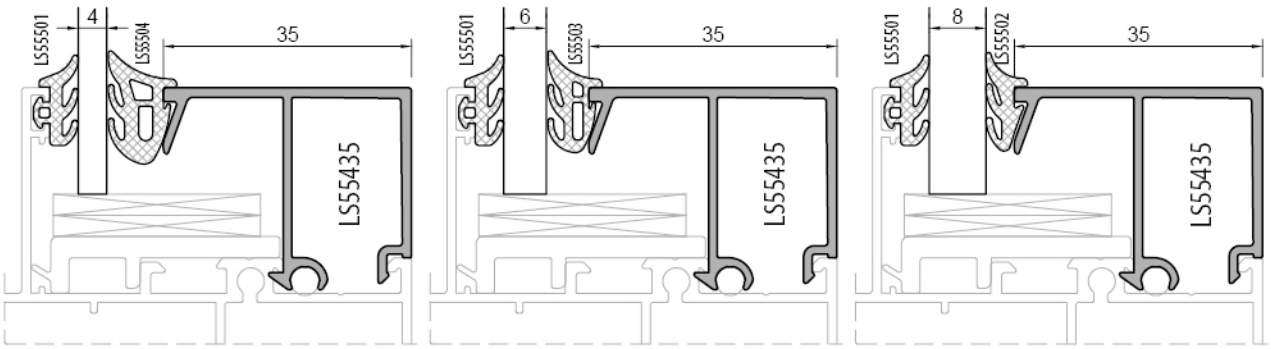

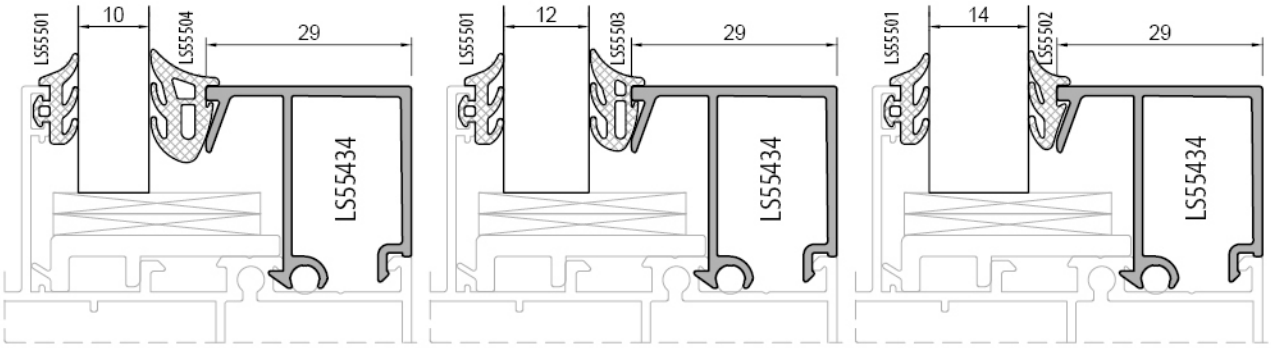

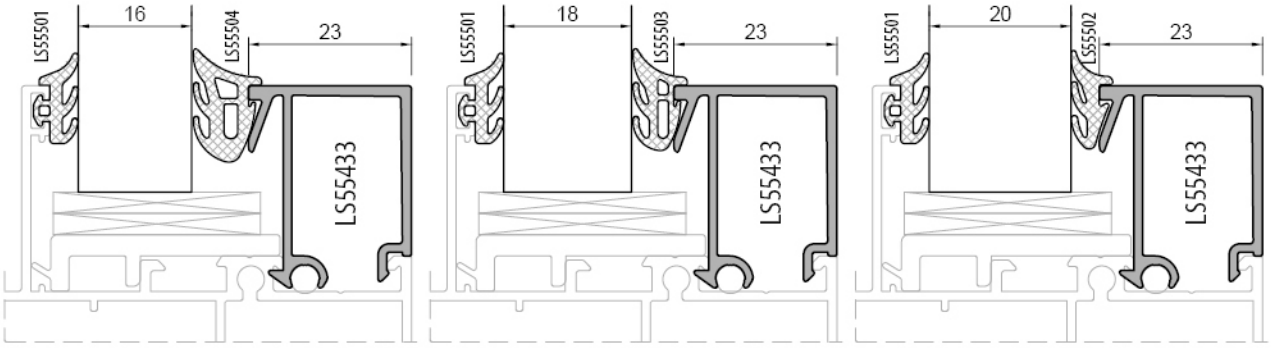

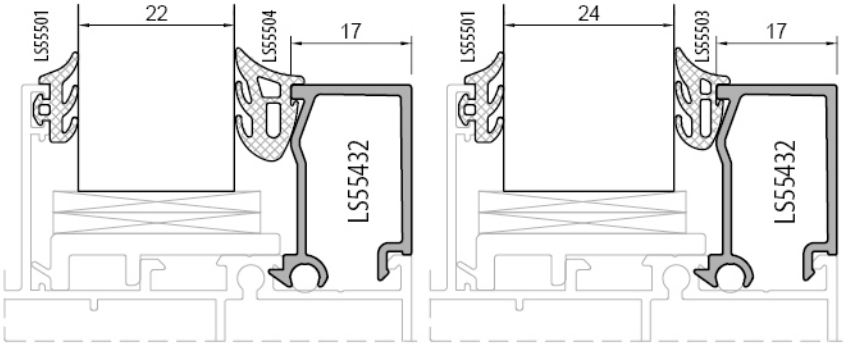

Profil değerleri teoriktir. Ağırlık olarak teslimde yapılan tartım geçerlidir. Profil imalatları TS EN 12020-02 ve TS EN 755-9 tolaransı, Moment değerleri EN 14024'e göre hesaplanmıştır.
Profile values are theoretical pre-shipment weight will be valid. The tolerances of Profile manufacturing are calculated according to EN 12020-2 and TS EN 755-9; moment values are calculated according to EN 14024.

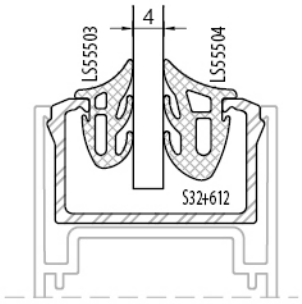

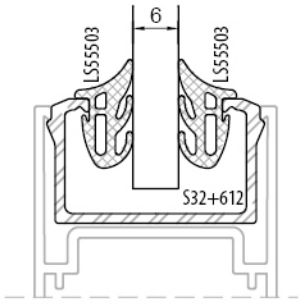

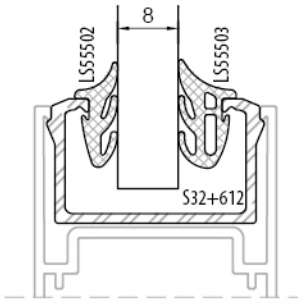

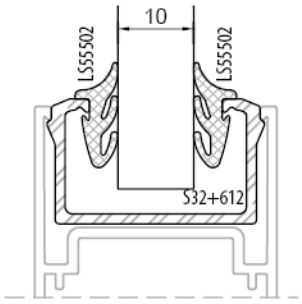

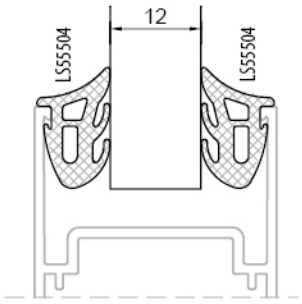

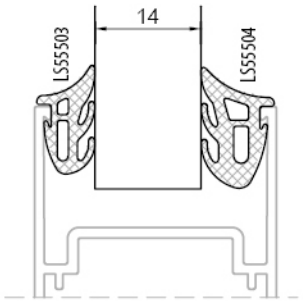

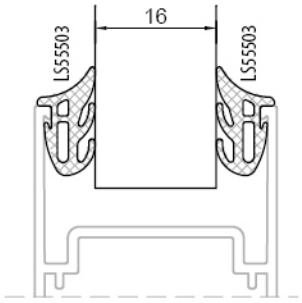

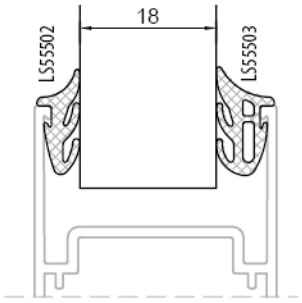

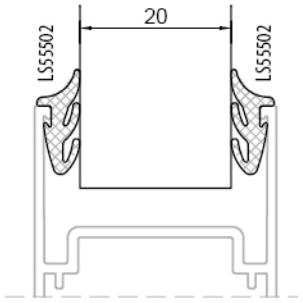

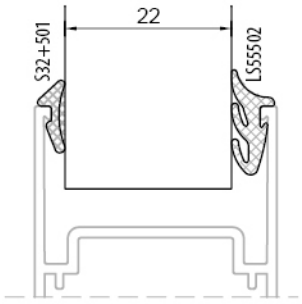

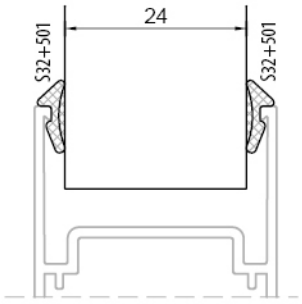

Profil değerleri teoriktir. Ağırlık olarak teslimde yapılan tartım geçerlidir. Profil imalatları TS EN 12020-02 ve TS EN 755-9 tolaransı, Moment değerleri EN 14024'e göre hesaplanmıştır.
Profile values are theoretical pre-shipment weight will be valid. The tolerances of Profile manufacturing are calculated according to EN 12020-2 and TS EN 755-9; moment values are calculated according to EN 14024.

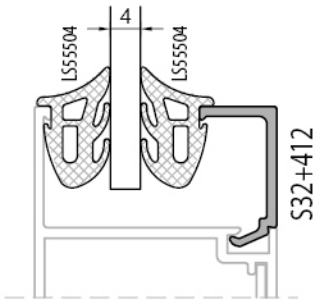

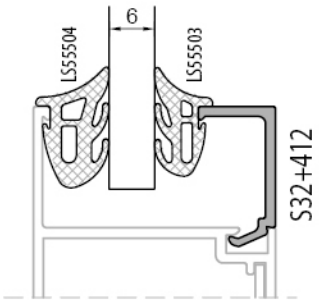

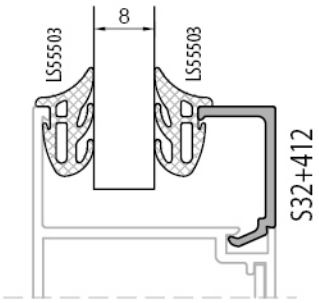

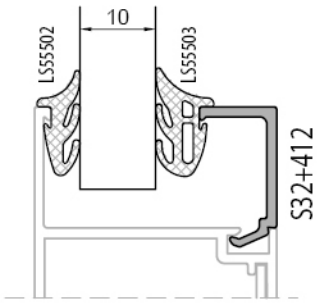

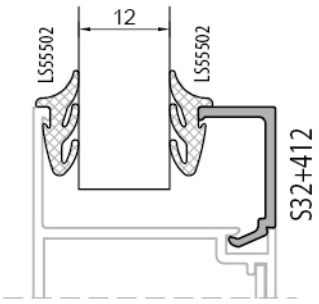

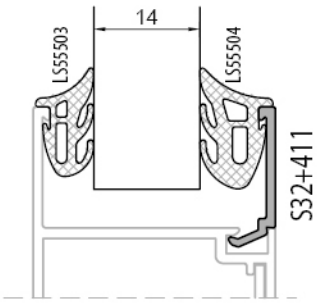

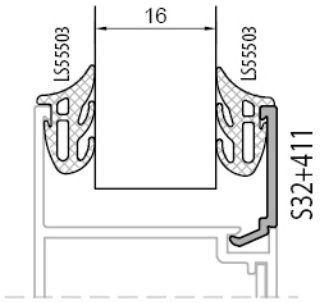

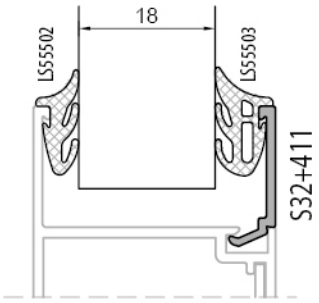

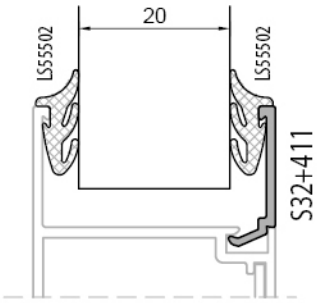

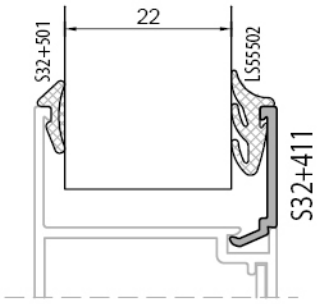

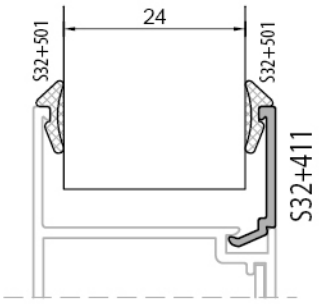

Profil değerleri teoriktir. Ağırlık olarak teslimde yapılan tartım geçerlidir. Profil imalatları TS EN 12020-02 ve TS EN 755-9 tolaransı, Moment değerleri EN 14024'e göre hesaplanmıştır.
Profile values are theoretical pre-shipment weight will be valid. The tolerances of Profile manufacturing are calculated according to EN 12020-2 and TS EN 755-9; moment values are calculated according to EN 14024.

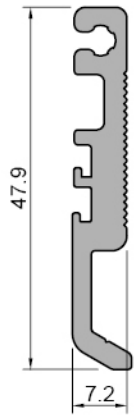

Orta Kayıt Bağlantı *Mullion connection*
LS55443
Weight : 0,559 kg/m
LS55443-1 10.5 mm
LS55443-2 12,5 mm
LS55443-3 22,5 mm
LS55443-4 42.5 mm

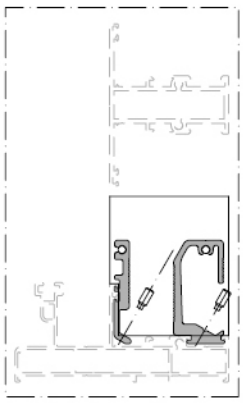

Orta Kayıt Bağlantı *Mullion connection*
LS55444
Weight : 0,974 kg/m
LS55444-1 10,5 mm
LS55444-2 12,5 mm
LS55444-3 22,5 mm
LS55444-4 42,5 mm

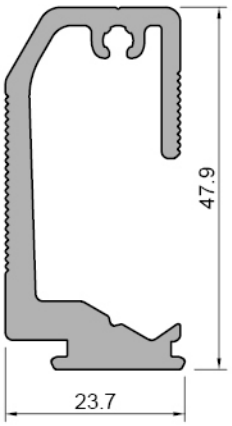

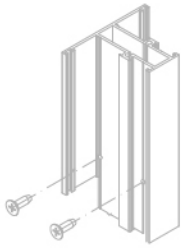

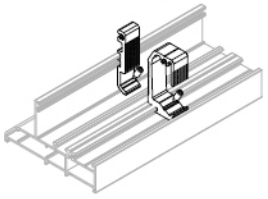

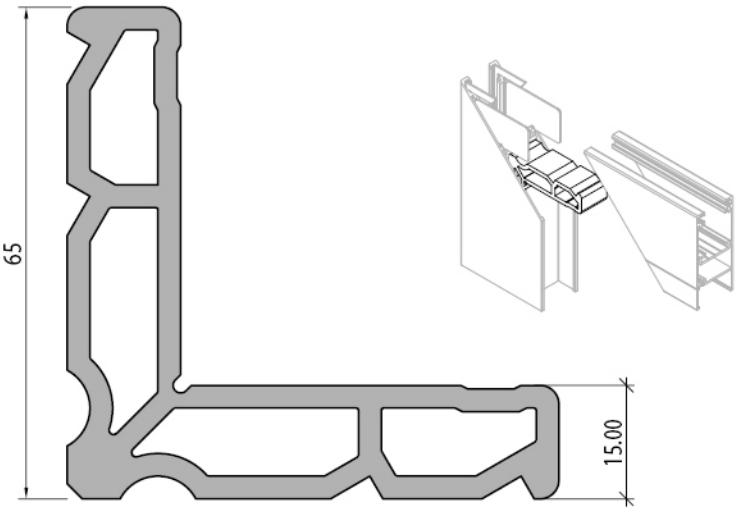

Kasa Köşe Takoz Profili *Frame corner cleat profile*
S32405
Weight : 2,327 kg/m
S32405-1 22.4mm

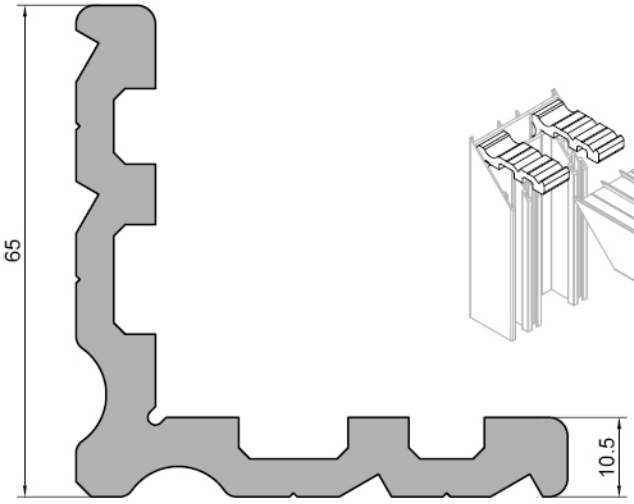

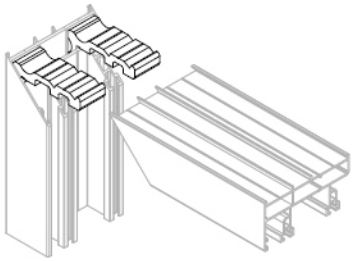

Kasa Köşe Takoz Profili *Frame corner cleat profile*
LS55442
Weight : 2,345 kg/m
LS55442-1 24 mm

Profil değerleri teoriktir. Ağırlık olarak teslimde yapılan tartım geçerlidir. Profil imalatları TS EN 12020-02 ve TS EN 755-9 tolaransı, Moment değerleri EN 14024'e göre hesaplanmıştır.
Profile values are theoretical pre-shipment weight will be valid. The tolerances of Profile manufacturing are calculated according to EN 12020-2 and TS EN 755-9; moment values are calculated according to EN 14024.

Kod *Code*	Şekil *Drawing*	Tanım *Description*	Teorik Ağırlık *Theoretical Weight* *gr / m*	Paket Ağırlığı *Package Weight* *Kg / Package*	Paket Metrajı *In one Package* *Metre / Package*	Kullanım Yeri *Application*
LS55501	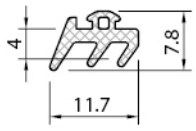	epdm cam dış fitil *glazing gasket outside*	55 gr/m	12 kg	220 m	
LS55502	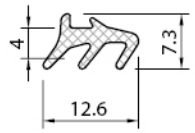	epdm cam iç fitil *glazing gasket inside*	52 gr/m	12 kg	230 m	
LS55503	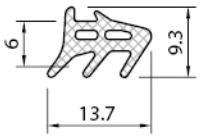	epdm cam iç fitil *glazing gasket inside*	80 gr/m	12 kg	150 m	
LS55504	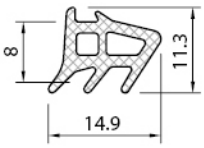	epdm cam iç fitil *glazing gasket inside*	92 gr/m	12 kg	130 m	
LS55506	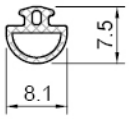	epdm fitil *epdm gasket*	32 gr/m	12 kg	370 m	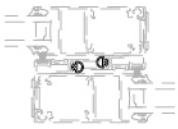
LS55508	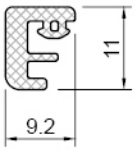	epdm fitil *epdm gasket*	83 gr/m	12 kg	145 m	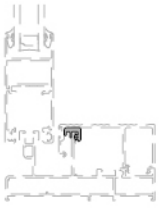
LS55510	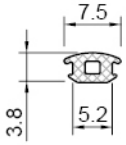	epdm fitil *epdm gasket*	27 gr/m	12 kg	440 m	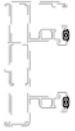

Profil değerleri teoriktir. Ağırlık olarak teslimde yapılan tartım geçerlidir. Profil imalatları TS EN 12020-02 ve TS EN 755-9 tolaransı, Moment değerleri EN 14024'e göre hesaplanmıştır.
Profile values are theoretical pre-shipment weight will be valid. The tolerances of Profile manufacturing are calculated according to EN 12020-2 and TS EN 755-9; moment values are calculated according to EN 14024.

Kod *Code*	Şekil *Drawing*	Tanım *Description*	Teorik Ağırlık *Theoretical Weight gr / m*	Paket Ağırlığı *Package Weight Kg / Package*	Paket Metrajı *In one Package Metre / Package*	Kullanım Yeri *Application*
S32+501	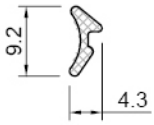	epdm fitil *epdm gasket*	22 gr/m	12 kg	545 m	
S32501	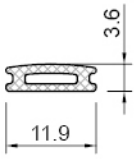	epdm fitil *epdm gasket*	11 gr/m	10 kg	93 m	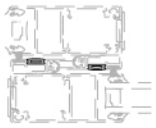
W55.511	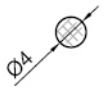	epdm fitil *epdm gasket*	18 gr/m	10 kg	555 m	
LS55520	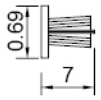	perdeli fırça fitil *rabbet brush gasket*	-	-	450 m/pk	
LS55521	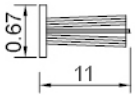	perdeli fırça fitil *rabbet brush gasket*	-	-	250 m/pk	
LS55615	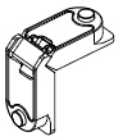	kasa köşe bağlantı *sash corner assamble*			150 m/pk	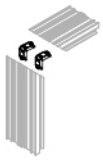

Profil değerleri teoriktir. Ağırlık olarak teslimde yapılan tartım geçerlidir. Profil imalatları TS EN 12020-02 ve TS EN 755-9 tolaransı, Moment değerleri EN 14024'e göre hesaplanmıştır.
Profile values are theoretical pre-shipment weight will be valid. The tolerances of Profile manufacturing are calculated according to EN 12020-2 and TS EN 755-9; moment values are calculated according to EN 14024.

Kod *Code*	Şekil *Drawing*	Tanım *Description*	Paket Metrajı *In one Package* *Metre / Package*	Kullanım Yeri *Application*
LS55616	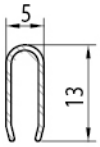	paslanmaz çelik ray profili *stainless steel rail profile*	6,5 m 10 pcs/pk	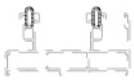
LS55620	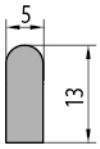	alüminyum ray profili *aluminium rail profile*	6,0 m 1 kg	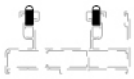
S32601	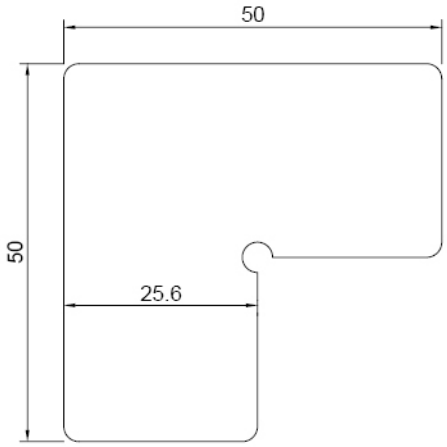	köşe onbaşı *corner cleat for sash*	200 pcs/pk	
LS55618	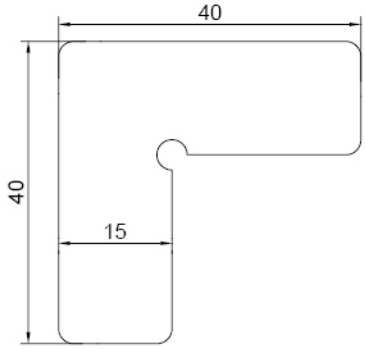	köşe onbaşı *corner cleat for sash*	200 pcs/pk	
S32+602	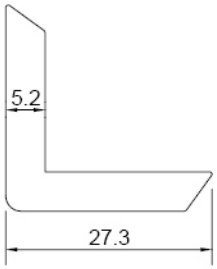	köşe onbaşı *corner cleat for sash*	200 pcs/pk	

Profil değerleri teoriktir. Ağırlık olarak teslimde yapılan tartım geçerlidir. Profil imalatları TS EN 12020-02 ve TS EN 755-9 tolaransı, Moment değerleri EN 14024'e göre hesaplanmıştır.
Profile values are theoretical pre-shipment weight will be valid. The tolerances of Profile manufacturing are calculated according to EN 12020-2 and TS EN 755-9; moment values are calculated according to EN 14024.

Kod *Code*	Şekil *Drawing*	Tanım *Description*	Paket Metrajı *In one Package Metre / Package*	Kullanım Yeri *Application*
S32+612	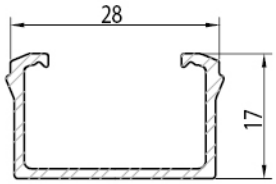	pvc cam fitil adaptörü *gasket glazing pvc adapter*	3,0 m 20 pcs/pk	
LS55603	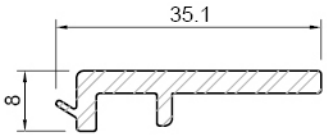	pvc cam destek takoz *pvc glazing support cleat*	3,0 m 20 pcs/pk	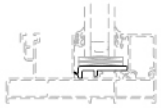
S32+613	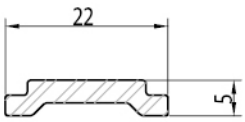	pvc tij profili *pvc stick profile*	3,0 m 20 pcs/pk	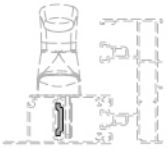
S32+620	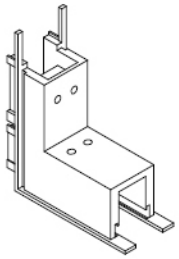	pvc kanat köşe birleşim *pvc sash corner join*	24 pcs/pk	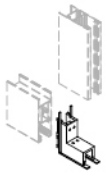
S32+621	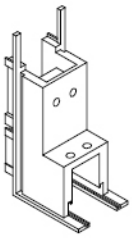	pvc kanat köşe birleşim *pvc sash corner join*	24 pcs/pk	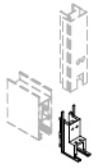
S32+624	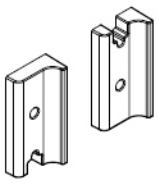	kenet kapak *clamp cover*	100 pcs/pk	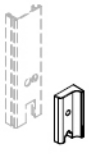
S32+625	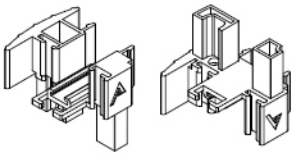	çift kanat birleşim adaptörü *double sash connecting adapter*	24 pcs/pk	

Profil değerleri teoriktir. Ağırlık olarak teslimde yapılan tartım geçerlidir. Profil imalatları TS EN 12020-02 ve TS EN 755-9 tolaransı, Moment değerleri EN 14024'e göre hesaplanmıştır.
Profile values are theoretical pre-shipment weight will be valid. The tolerances of Profile manufacturing are calculated according to EN 12020-2 and TS EN 755-9; moment values are calculated according to EN 14024.

Kod *Code*	Şekil *Drawing*	Tanım *Description*	Paket Metrajı *In one Package Metre / Package*	Kullanım Yeri *Application*
S32+701	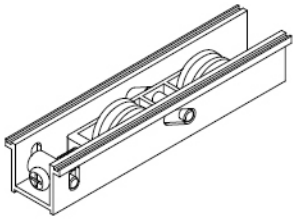	klasik sürme rulman *classical sliding roller*	50 pcs/pk	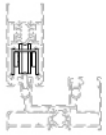
S32+702	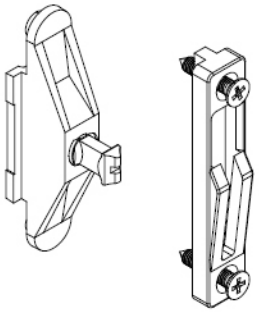	kilitleme takımı (çok noktadan) *multipoint locking set*	50 pcs/pk	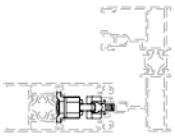
S32+703	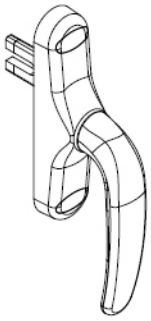	kilitleme kolu *multipoint locking handle*	25 pcs/pk	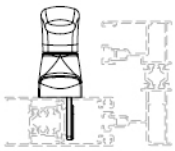
S32+704	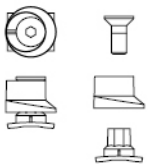	pim *locking pawl*	100 pcs/pk	
S32+705	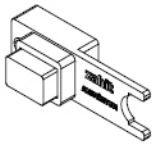	çarpma takozu *damper plugs*	100 pcs/pk	

Profil değerleri teoriktir. Ağırlık olarak teslimde yapılan tartım geçerlidir. Profil imalatları TS EN 12020-02 ve TS EN 755-9 tolaransı, Moment değerleri EN 14024'e göre hesaplanmıştır.
Profile values are theoretical pre-shipment weight will be valid. The tolerances of Profile manufacturing are calculated according to EN 12020-2 and TS EN 755-9; moment values are calculated according to EN 14024.

Kod *Code*	Şekil *Drawing*	Tanım *Description*	Paket Metrajı *In one Package Metre / Package*	Kullanım Yeri *Application*
S32+706		havuz kol *recessed handle*	20 pcs/pk	
S32+707	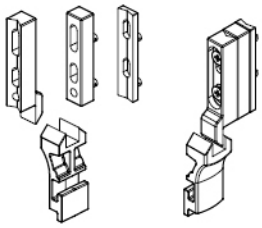	kilitleme takımı *locking set*	25 pcs/pk	
S32+708	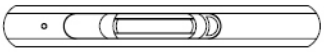	çekme kol *pull handle*	25 pcs/pk	
S32+801	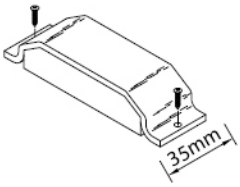	kanal üst izolasyon *channel upper insulation*	100 pcs/pk	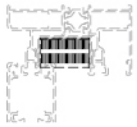
S32+802	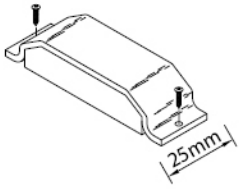	kanal üst izolasyon *channel upper insulation*	100 pcs/pk	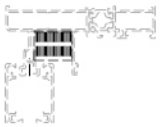
S32+803	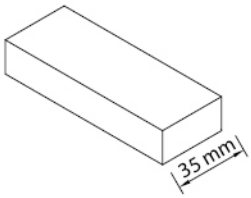	kanal alt izolasyon *channel bottom insulation*	100 pcs/pk	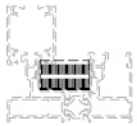
LS55804	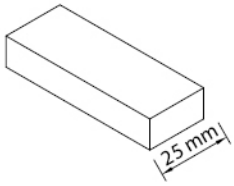	kanal alt izolasyon *channel bottom insulation*	100 pcs/pk	

Profil değerleri teoriktir. Ağırlık olarak teslimde yapılan tartım geçerlidir. Profil imalatları TS EN 12020-02 ve TS EN 755-9 tolaransı, Moment değerleri EN 14024'e göre hesaplanmıştır.
Profile values are theoretical pre-shipment weight will be valid. The tolerances of Profile manufacturing are calculated according to EN 12020-2 and TS EN 755-9; moment values are calculated according to EN 14024.

1 - RAY-SABİT PROFİL SİSTEMİ
1 - RAIL-FIXED PROFILE SYSTEM

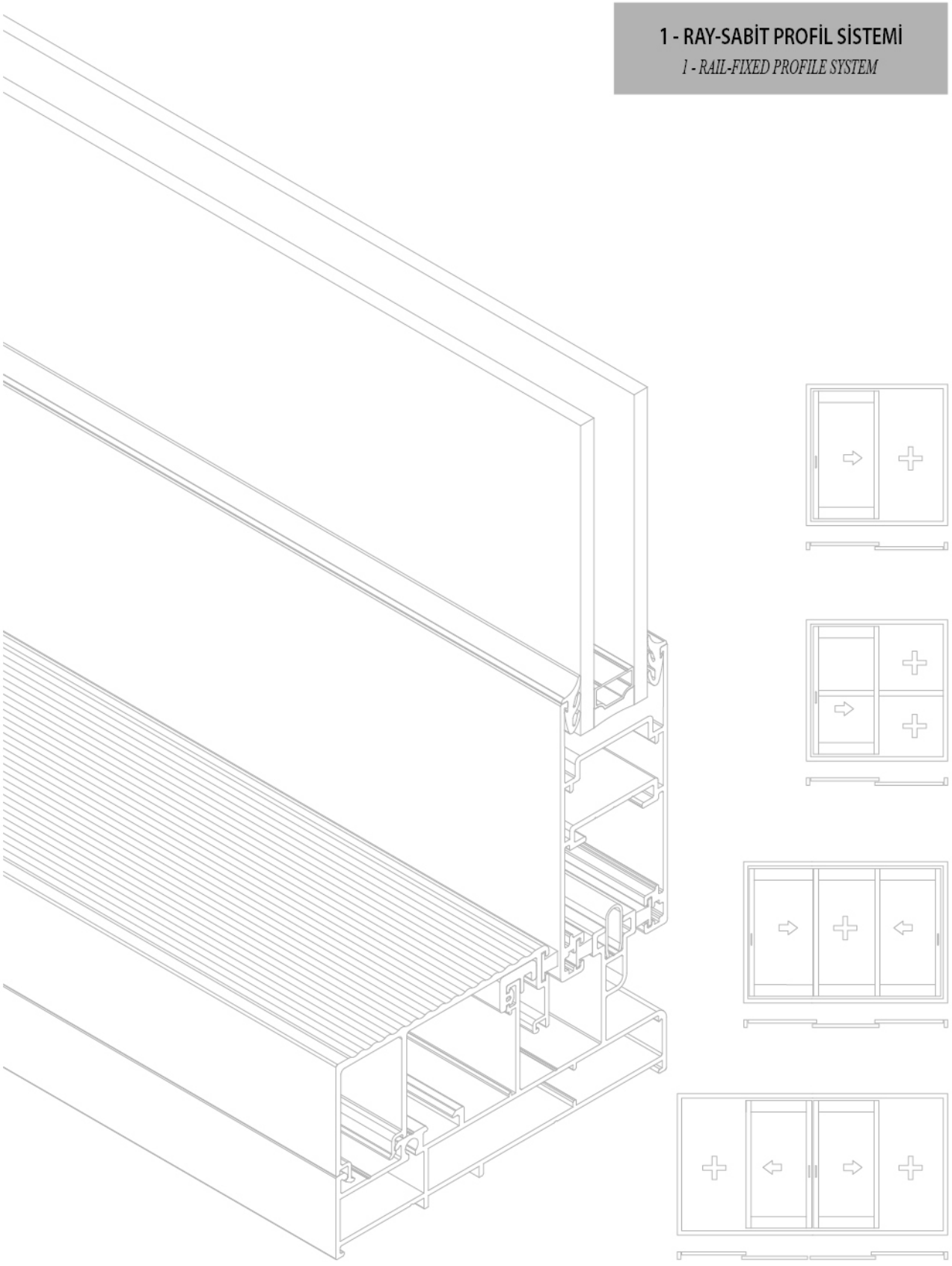

klasik sürme açılım sistem detayı
classical sliding opening system detail

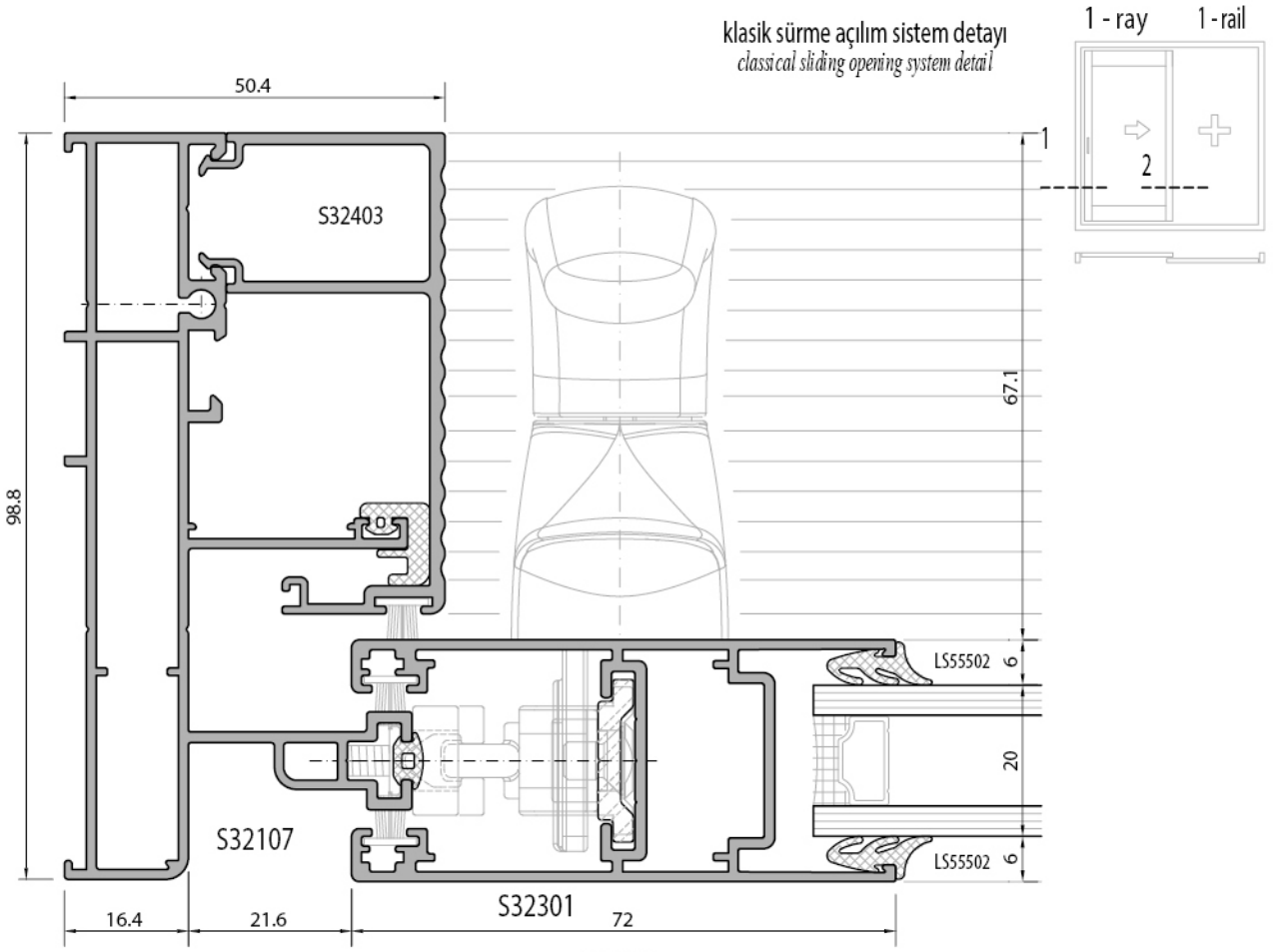

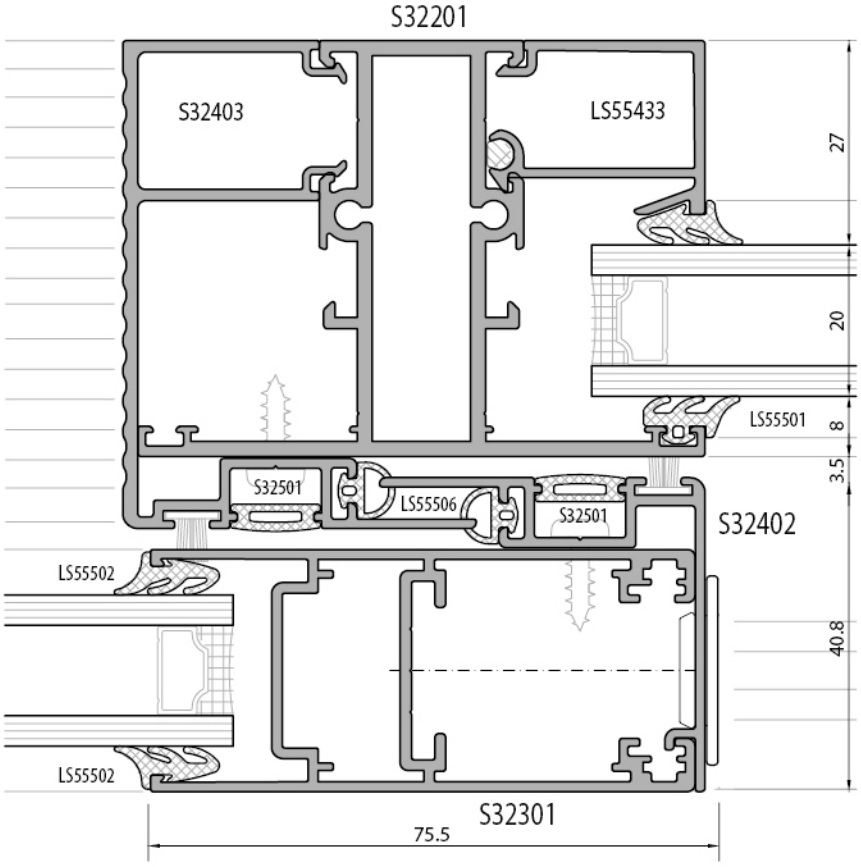

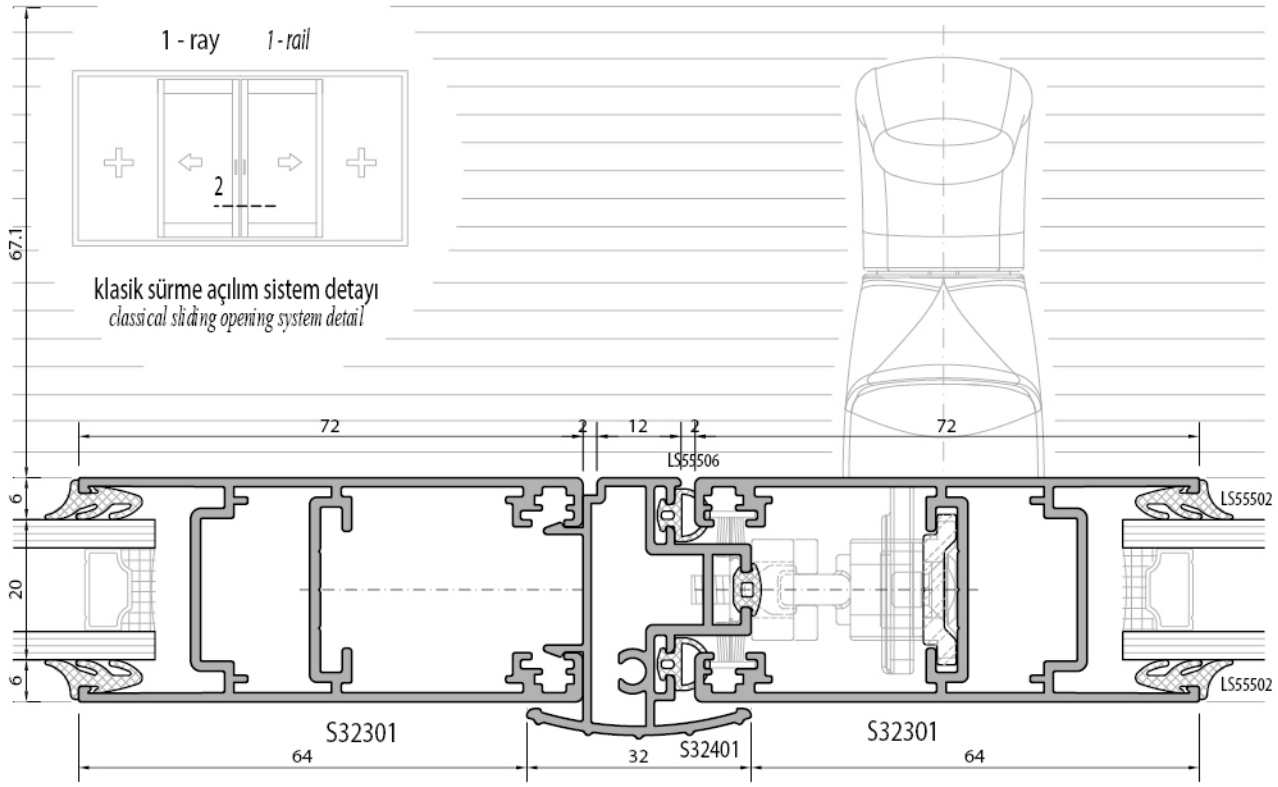
1 - ray
1 - rail
2
klasik sürme açılım sistem detayı
classical sliding opening system detail
67.1
72
2
12
2
72
LS55506
LS55502
LS55502
6
20
6
S32301
S32301
64
32
S32401
64
25

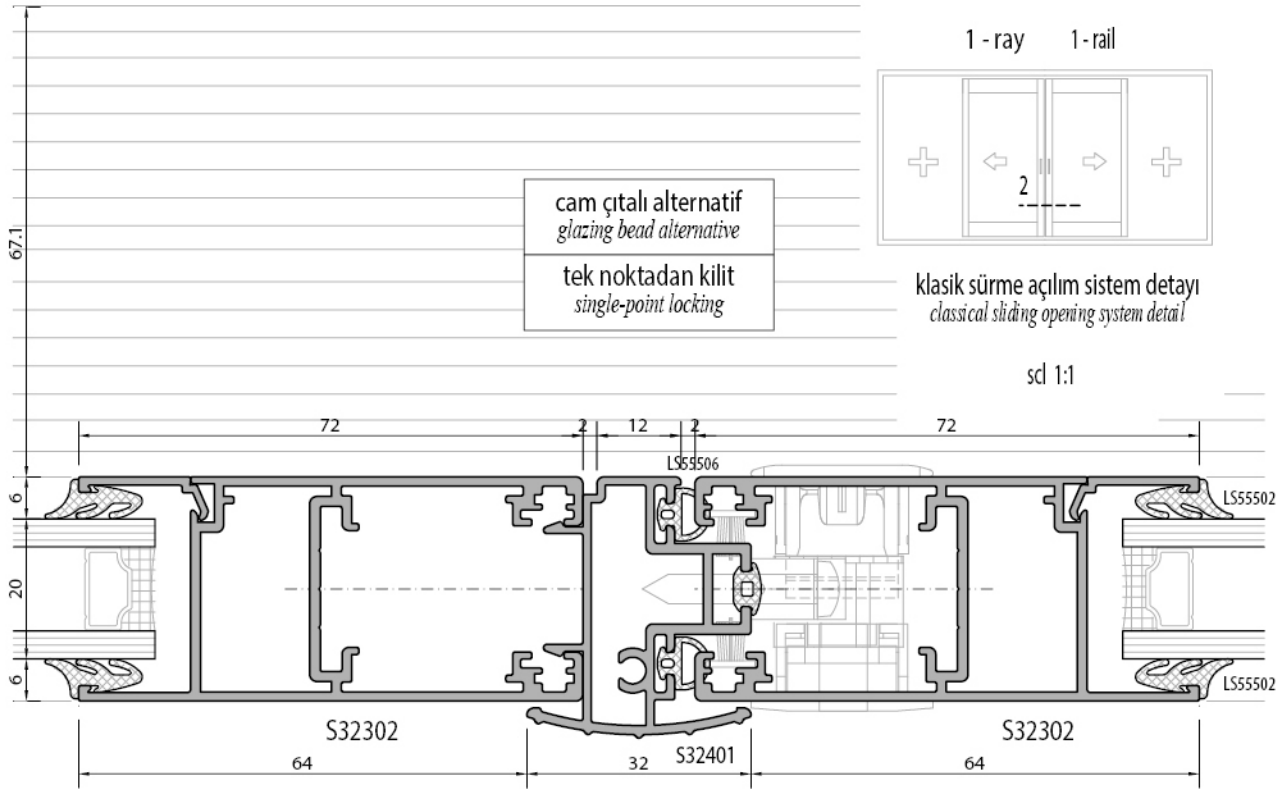
1 - ray
1 - rail
2
cam çıtalı alternatif
glazing bead alternative
tek noktadan kilit
single-point locking
klasik sürme açılım sistem detayı
classical sliding opening system detail
scl 1:1
67.1
72
2
12
2
72
LS55506
LS55502
LS55502
6
20
6
S32302
S32302
64
32
S32401
64

klasik sürme açılım sistem detayı
classical sliding opening system detail

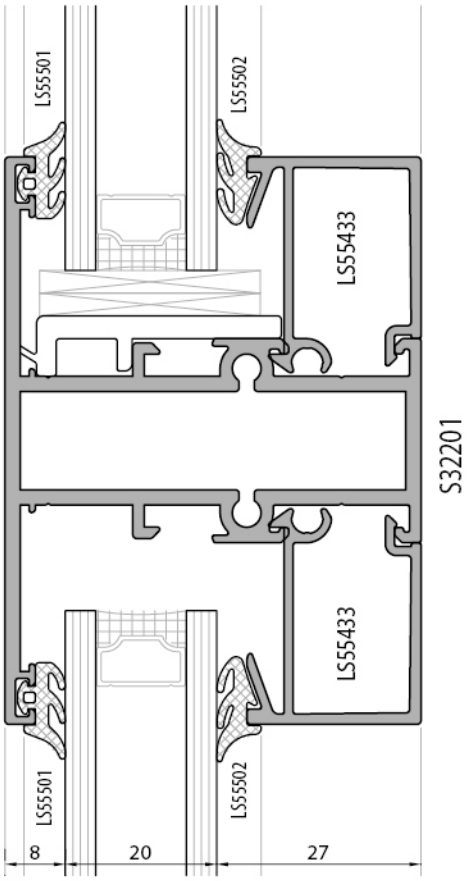

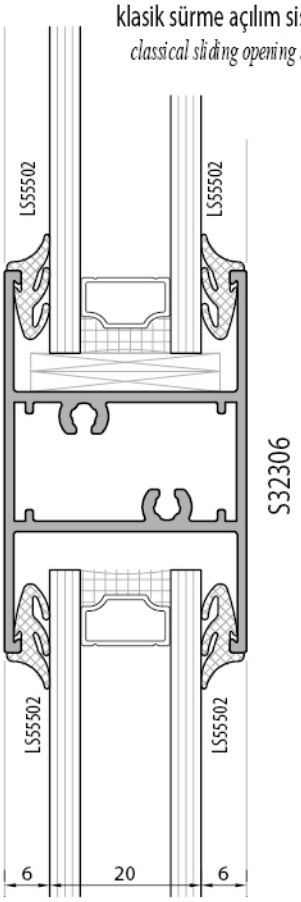

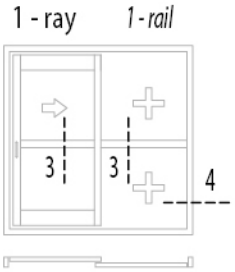

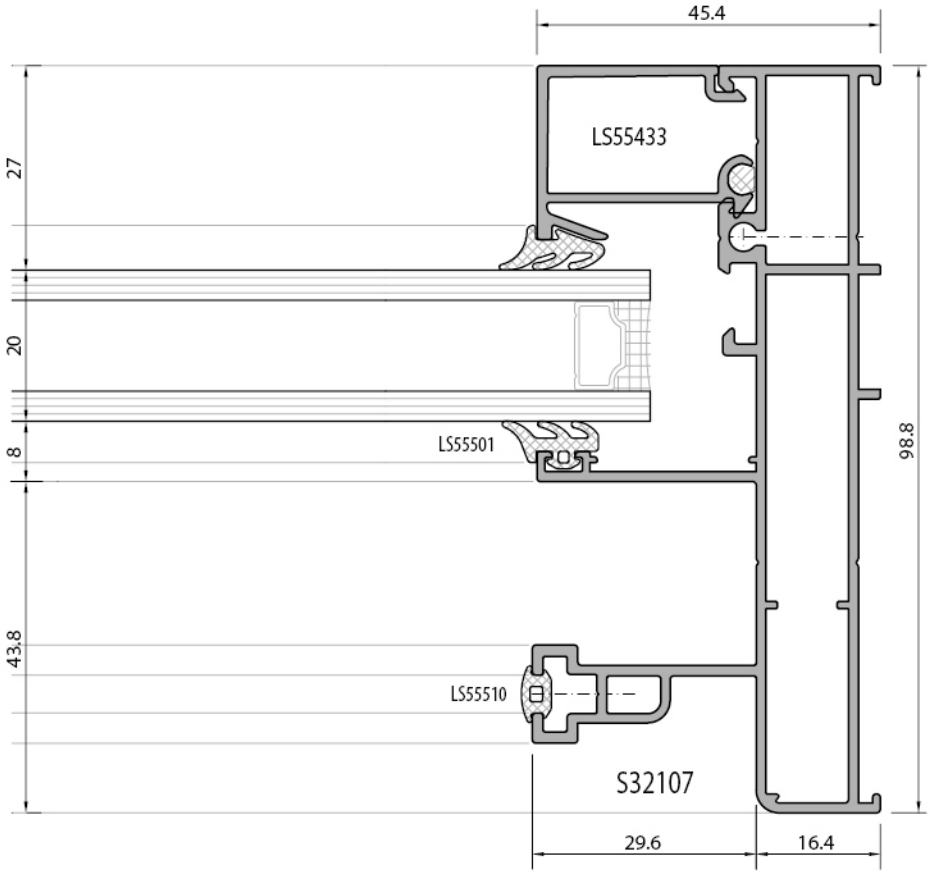

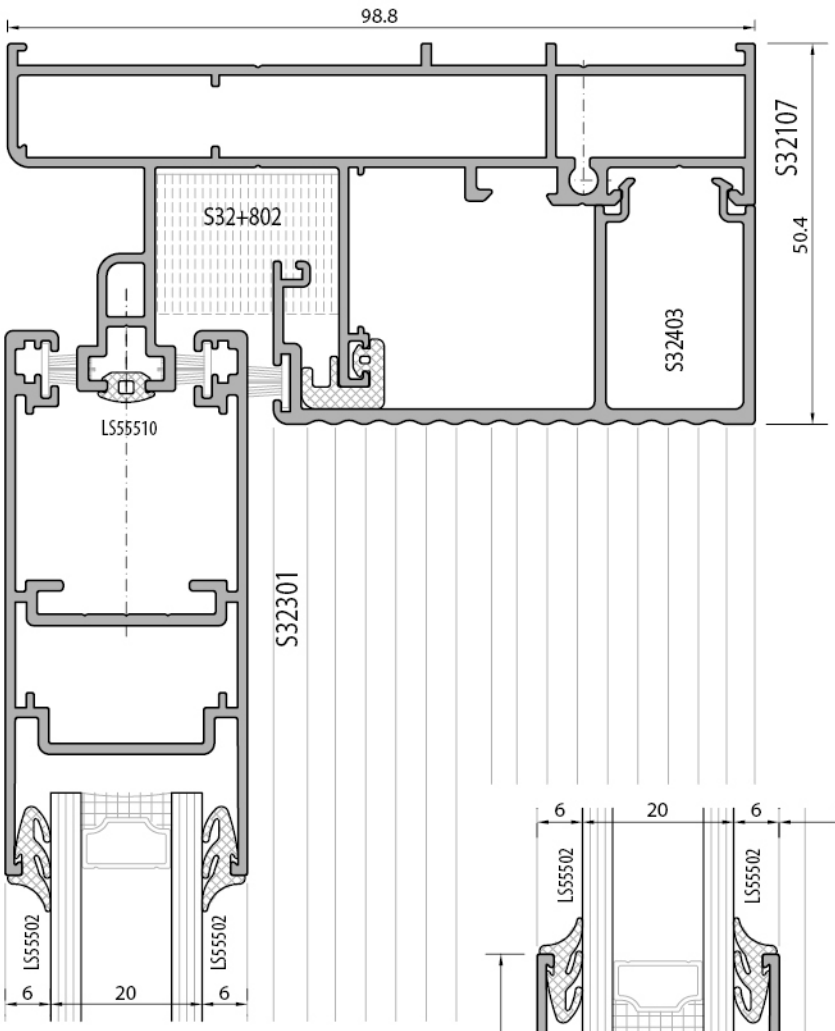

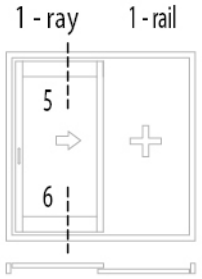

klasik sürme açılım sistem detayı
classical sliding opening system detail

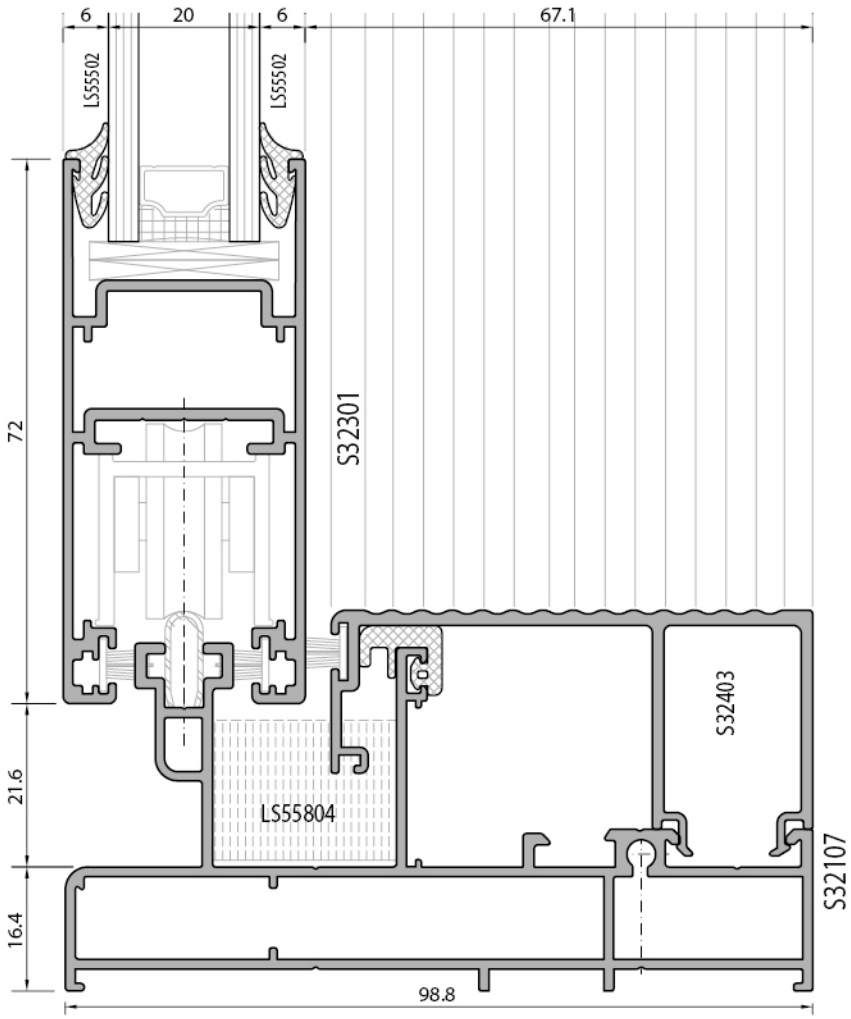

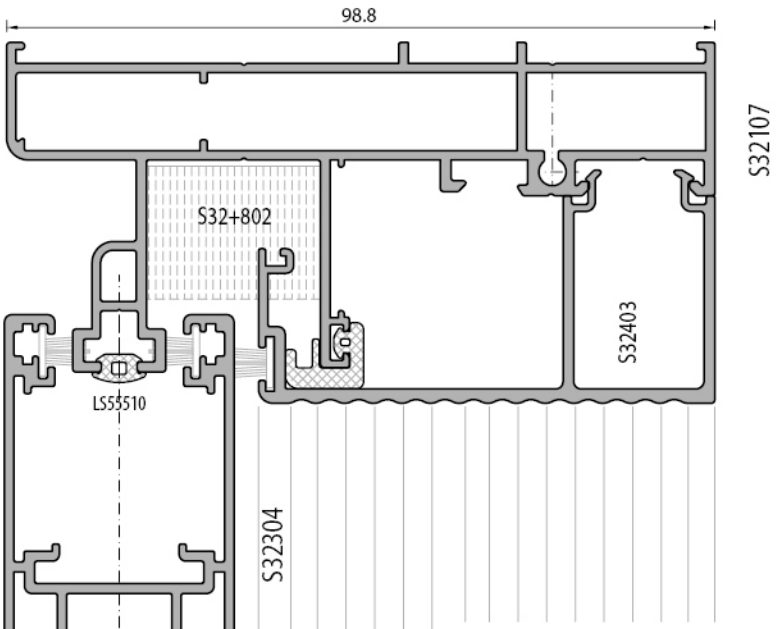

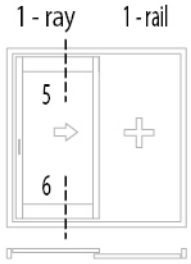

klasik sürme açılım sistem detayı
classical sliding opening system detail

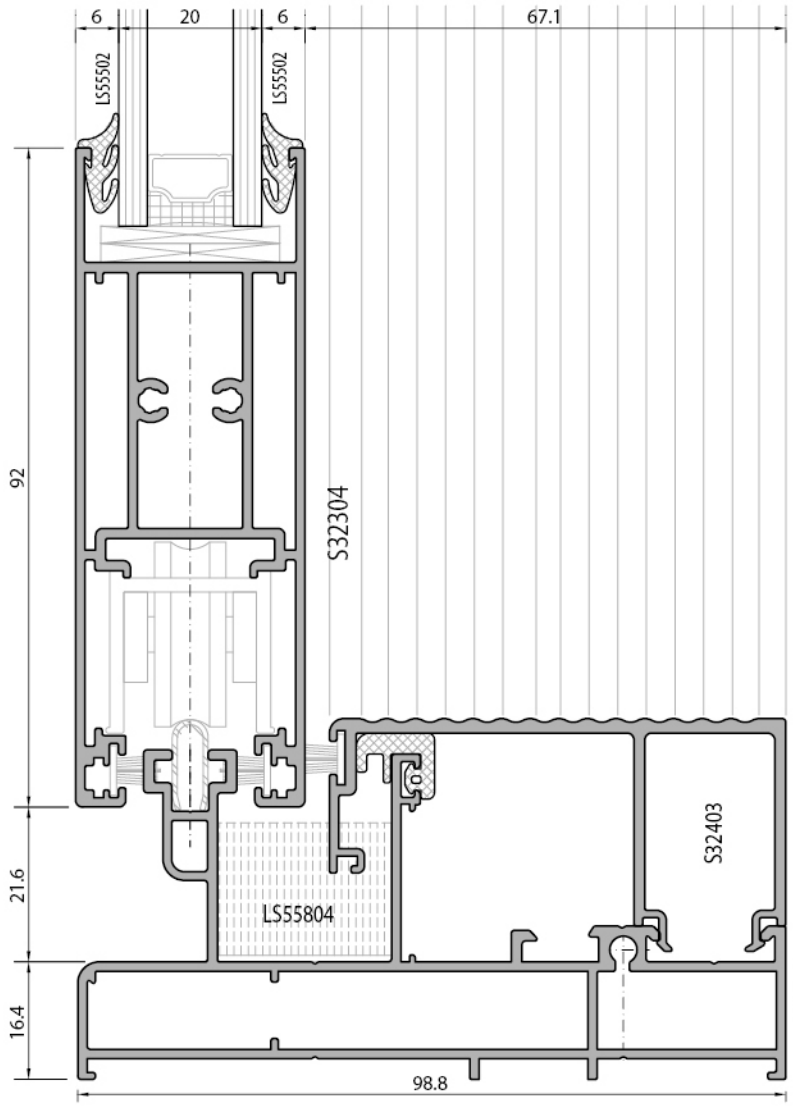

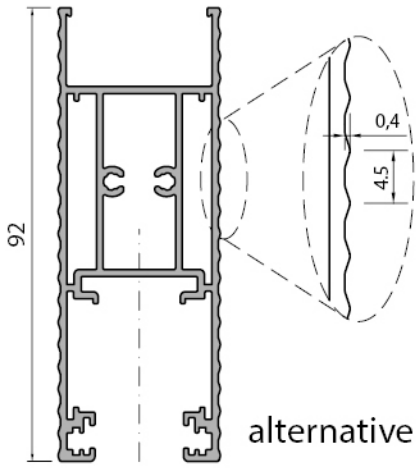

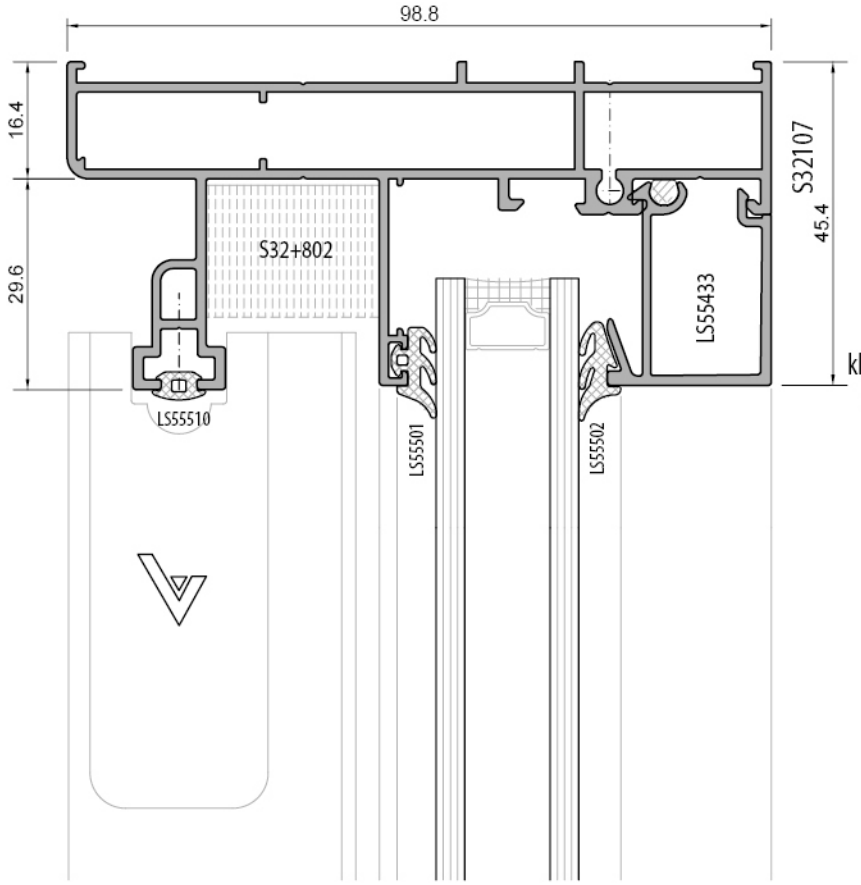

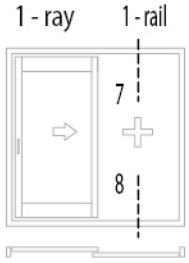

klasik sürme açılım sistem detayı
classical sliding opening system detail

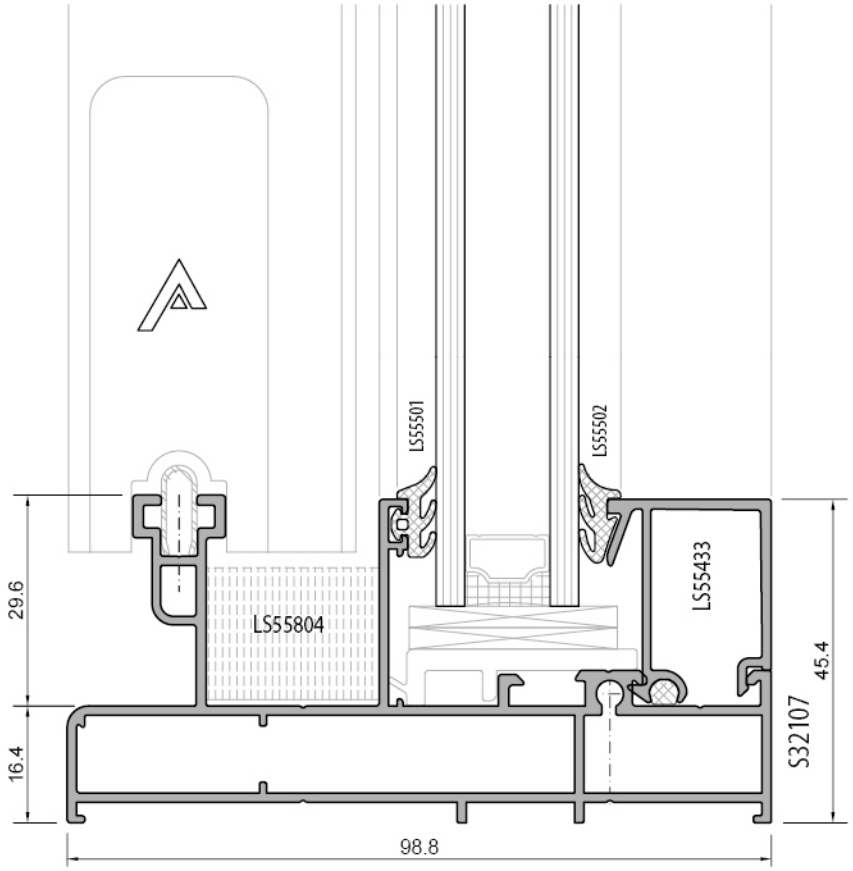

KLASIK SÜRME AÇILIM
CLASSICAL SLIDING OPENING

1 - ray 1 - rail

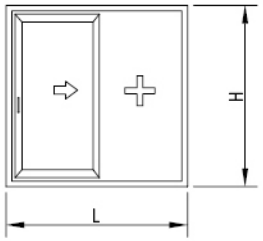

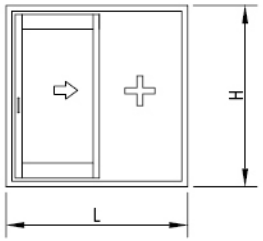

İmalat ve Kesim Planı
Cutting Dimensions

Sürme Eni	*: L*	
sürme Yüksekliği	*: H*	
KanatEni	*: KL*	*L/2+ 34*
Baza Kanat Eni	*: BKL*	*KL-148*
Kanat Yüksekliği	*: KH*	*H - 76 (45° birl.) H - 80 (90° birl.)*
Kanat Cam Eni	*: KCL*	*L/4 + 89*
Kanat Cam Yük	*: KCH*	*H - 198*
Sabit Cam Eni	*: SCL*	*L/2-90*
Sabit Cam Yüksekliği	*: SCH*	*H-61*
Baza Kanat Cam Yük.	*: BCH*	*H-238*
Kanat Çıta Eni	*: K.Cıta L*	*KL-112*
Kanat Çıta Yük.	*: K.Cıta H*	*KH-144*
Sabit Çıta Eni	*: S.Cıta L*	*L/2-71*
Sabit Çıta Yüksekliği	*: S.Cıta H*	*H-43*
Adaptör Çıta Eni	*:*	*L/2-1*
Adaptör Çıta H	*:*	*H-101*
Kenet Profili H	*:*	*H-76*
Orta Kayıt Profili H	*:*	*H-43*

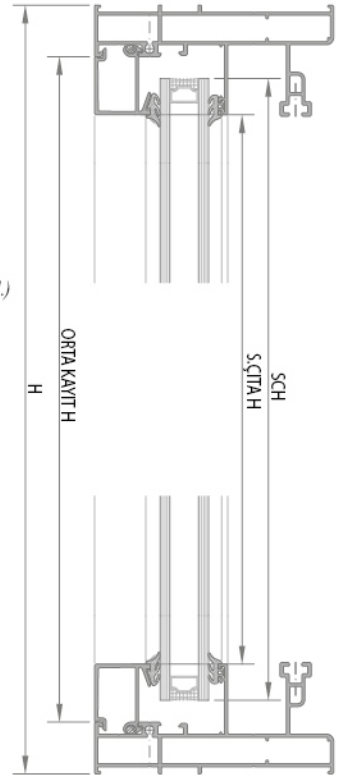

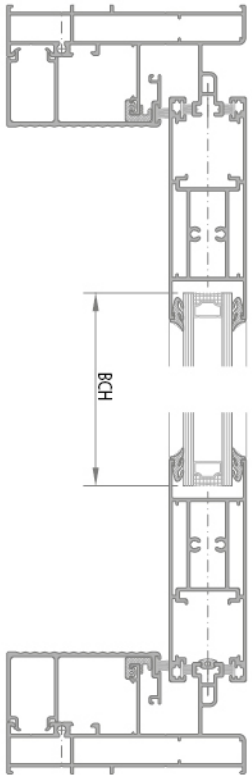

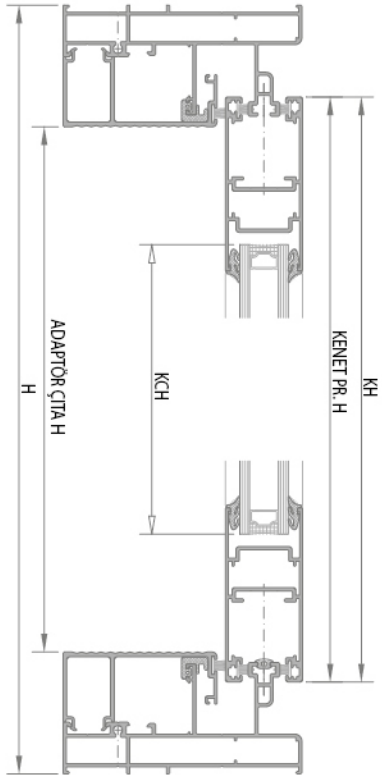

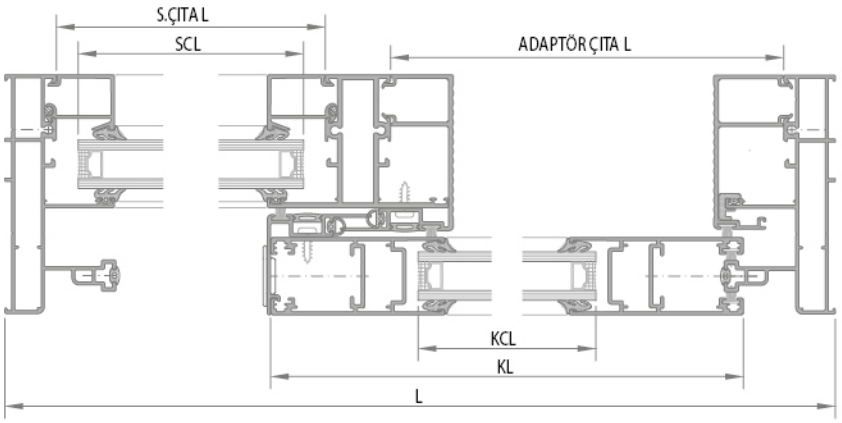

* Hesap yöntemi camların eşit olma esasına göre yapılmıştır.
The calculation method was made on the basis of the equality of the glasses.

* Hesaplama orta kayıt profili S32201'e göre yapılmıştır.
The calculation was made on the mullion profile S32201.

KLASİK SÜRME AÇILIM
CLASSICAL SLIDING OPENING

1 - ray 1 - rail

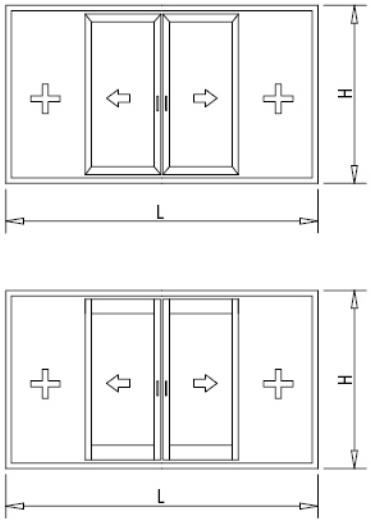

İmalat ve Kesim Planı
Cutting Dimensions

Sürme Eni	*: L*	
sürme Yüksekliği	*: H*	
KanatEni	*: KL*	*L/4+ 48*
Baza Kanat Eni	*: BKL*	*KL-148*
Kanat Yüksekliği	*: KH*	*H - 76 (45° birl.) H - 80 (90° birl.)*
Kanat Cam Eni	*: KCL*	*L/4 + 75*
Kanat Cam Yük.	*: KCH*	*H - 198*
Sabit Cam Eni	*: SCL*	*L/4+75*
Sabit Cam Yüksekliği	*: SCH*	*H-61*
Baza Kanat Cam Yük.	*: BCH*	*H-238*
Kanat Çıta Eni	*: K.Cıta L*	*KL-112*
Kanat Çıta Yük.	*: K.Cıta H*	*KH-144*
Sabit Çıta Eni	*: S.Cıta L*	*L/4-56*
Sabit Çıta Yüksekliği	*: S.Cıta H*	*H-43*
Adaptör Çıta Eni	*:*	*(2KL+16)-100*
Adaptör Çıta H	*:*	*H-101*
Kenet Profili H	*:*	*KL-29*
Orta Kayıt Profili H	*:*	*H-43*

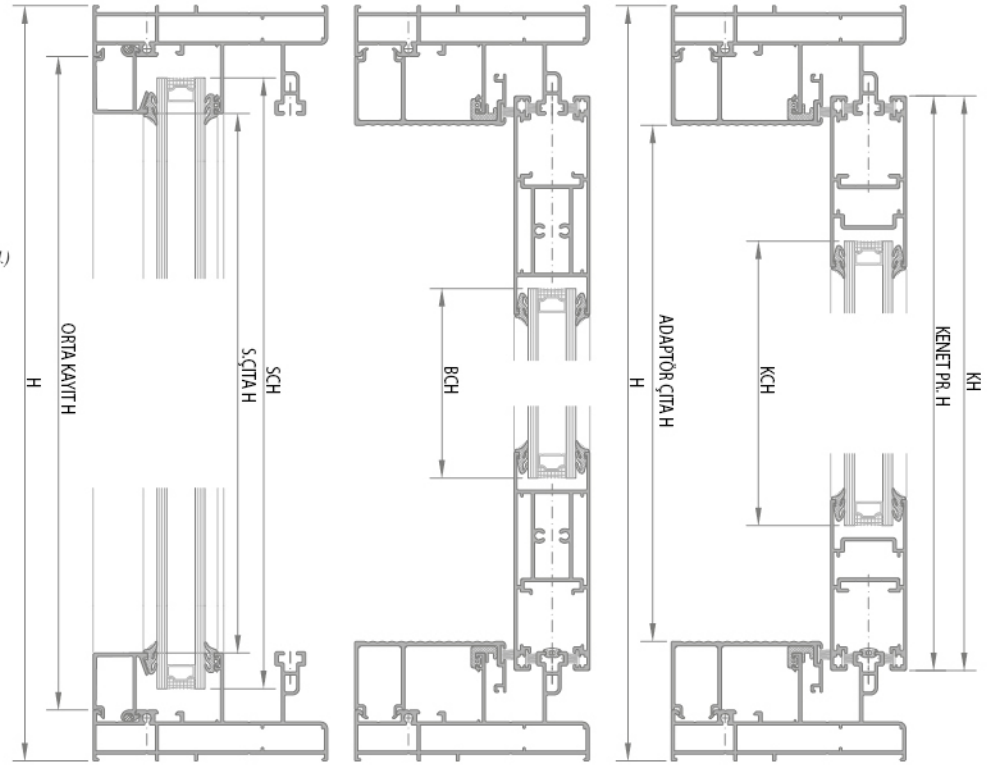

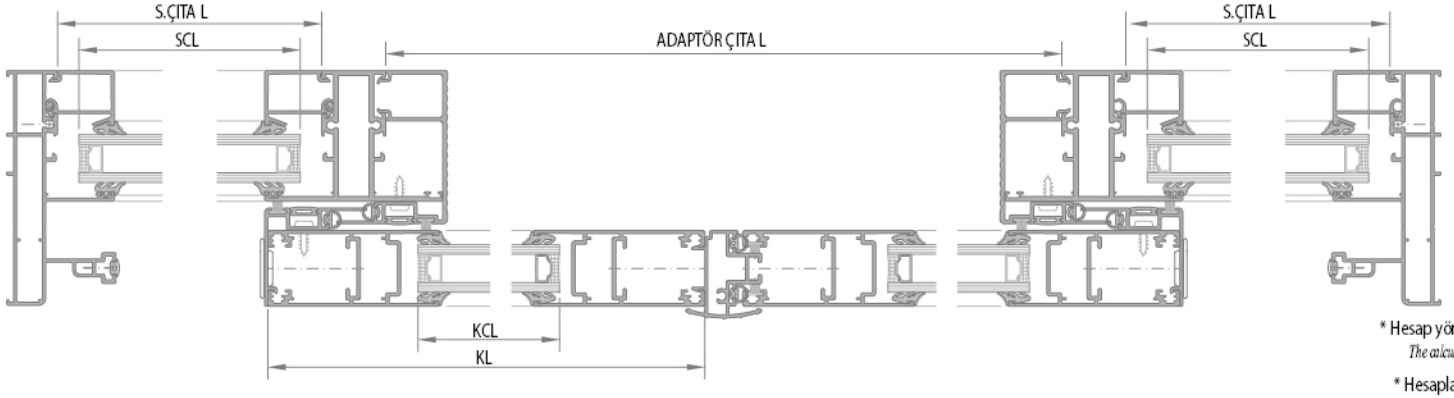

* Hesap yöntemi camların eşit olma esasına göre yapılmıştır.
The calculation method was made on the basis of the equality of the glasses.

* Hesaplama orta kayıt profili S32201'e göre yapılmıştır.
The calculation was made on the mullion profile LS55202.

2 - RAY PROFİL SİSTEMİ
2 - RAIL PROFILE SYSTEM

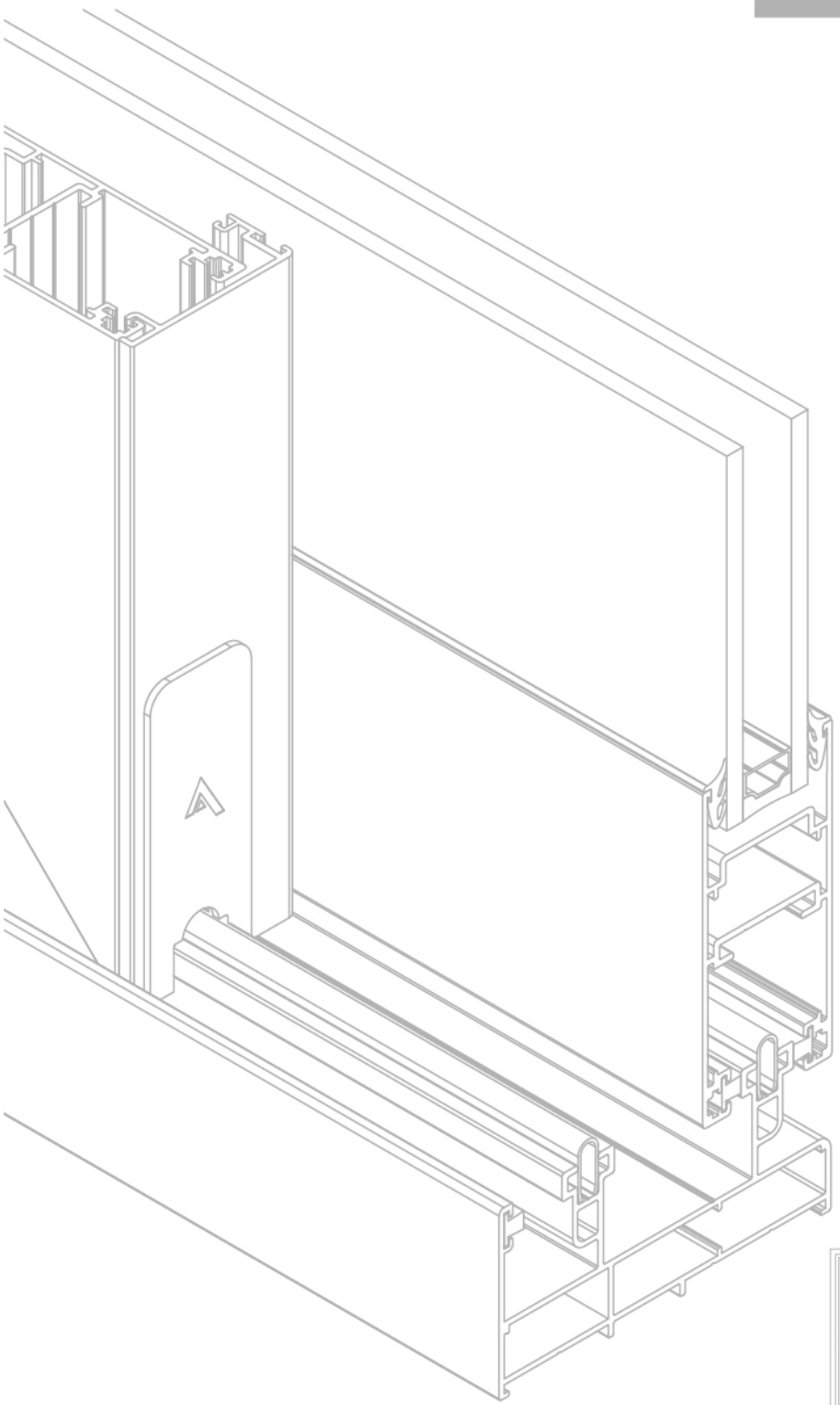

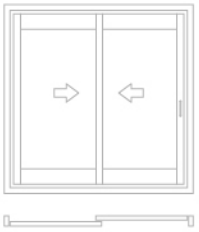



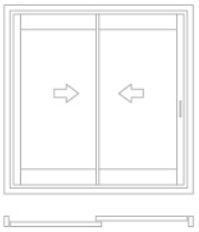

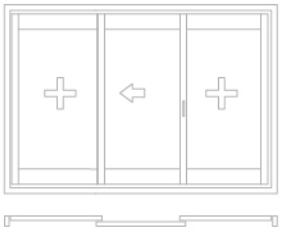

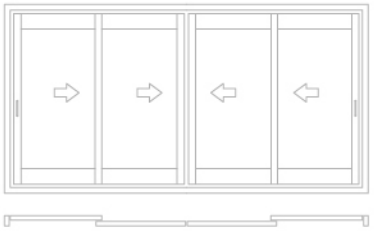

klasik sürme açılım sistem detayı
classical sliding opening system detail

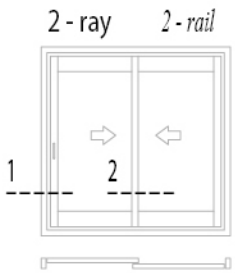

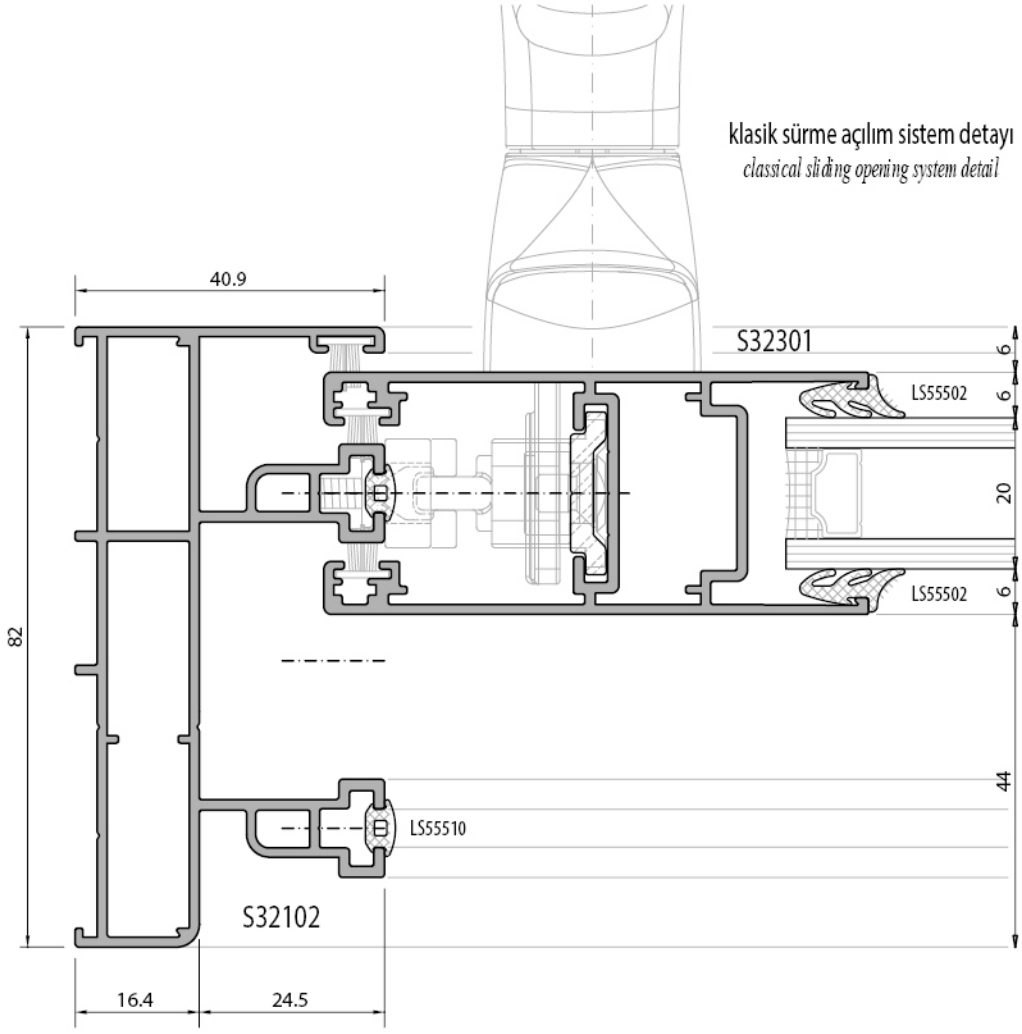

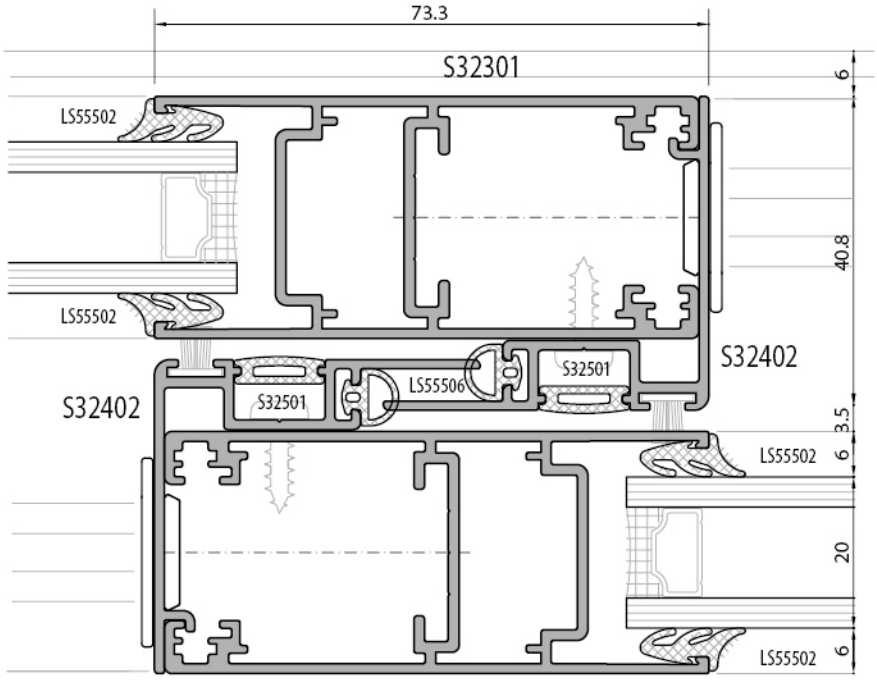

klasik sürme açılım sistem detayı
classical sliding opening system detail

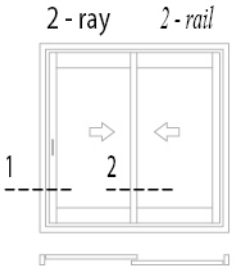

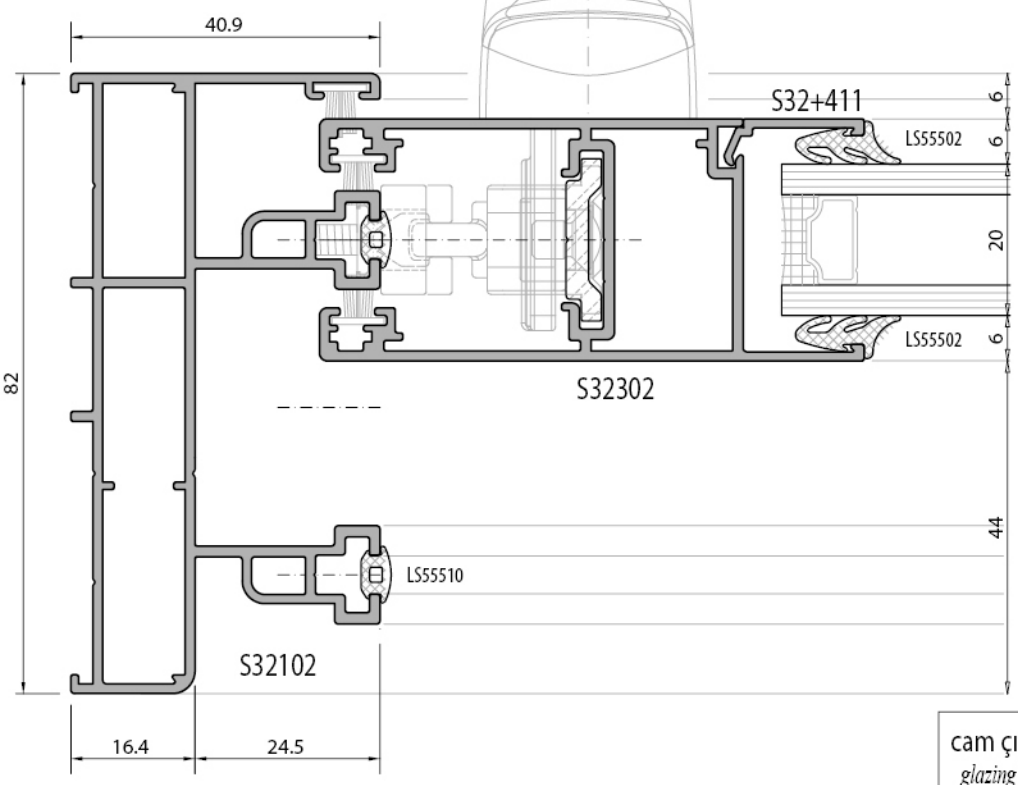

cam çıtalı alternatif
glazing bead alternative

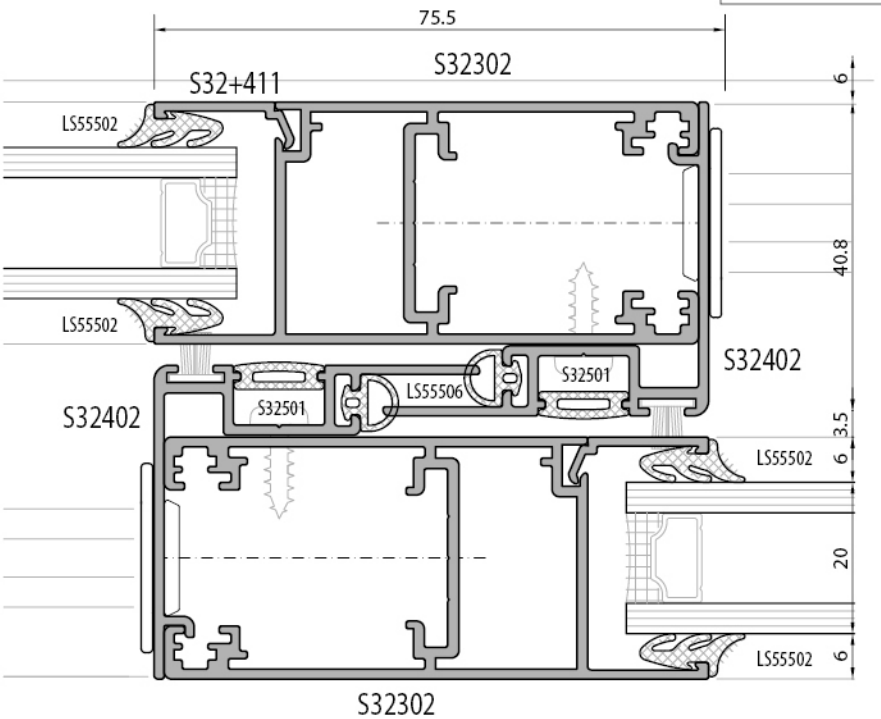

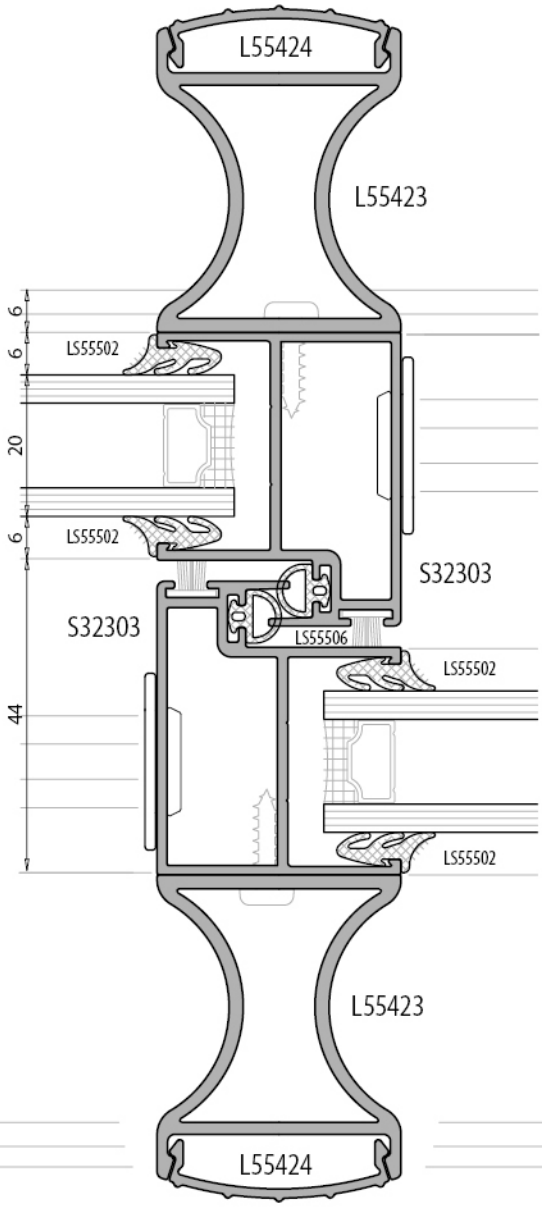

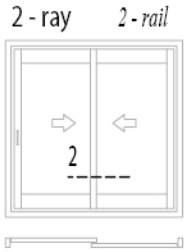

klasik sürme açılım sistem detayı
classical sliding opening system detail

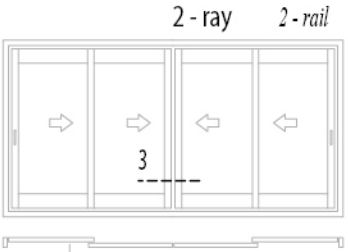

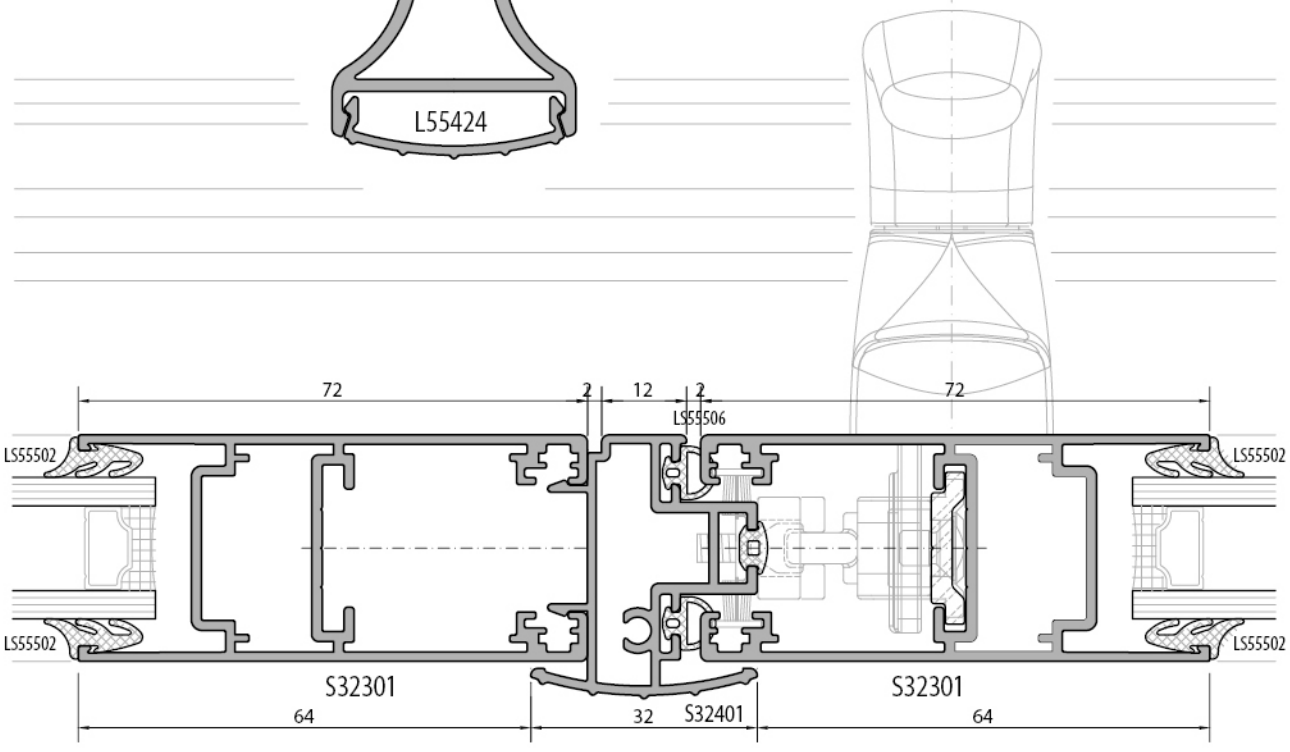

klasik sürme açılım sistem detayı
classical sliding opening system detail

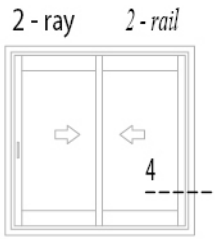

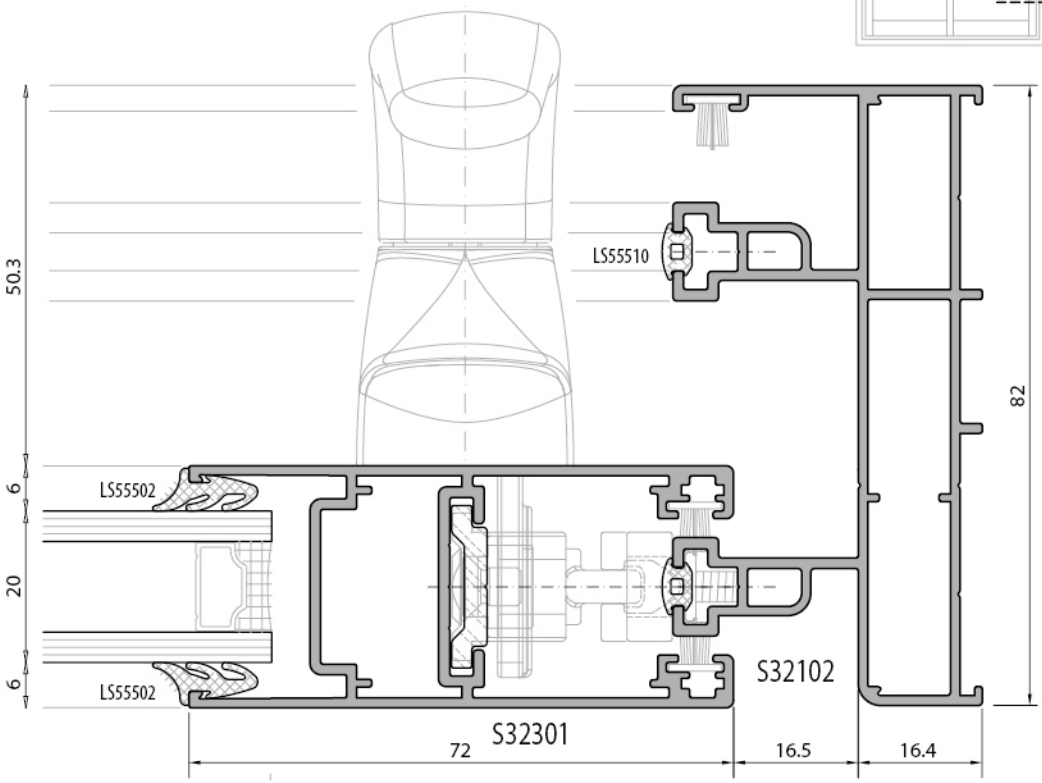

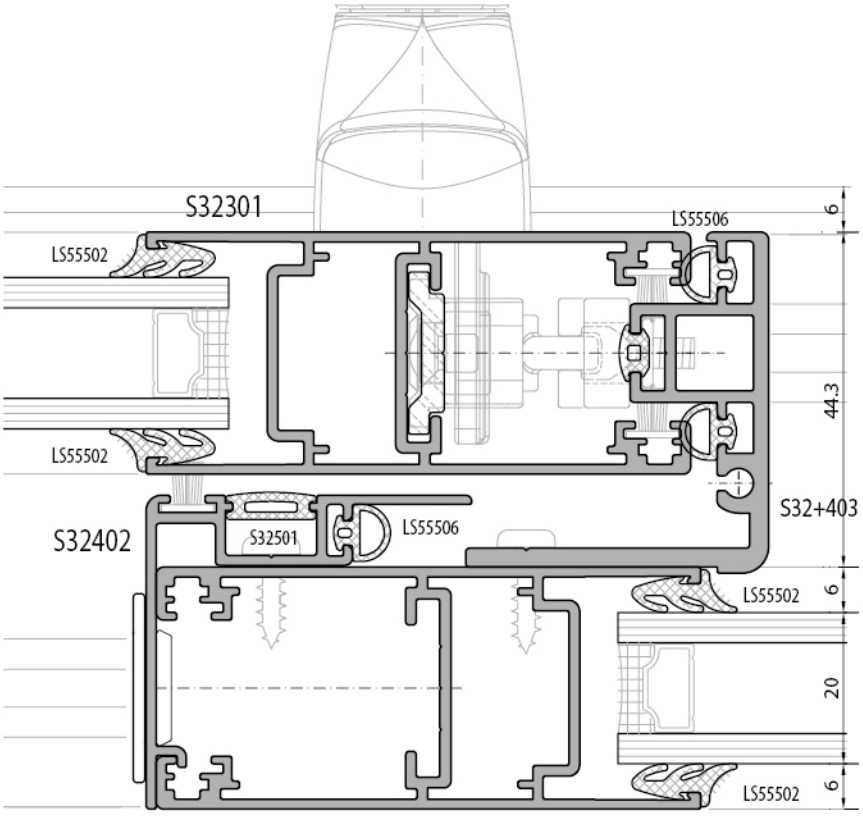

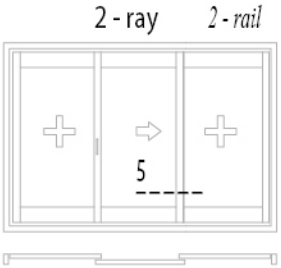

klasik sürme açılım sistem detayı
classical types of sliding systems details

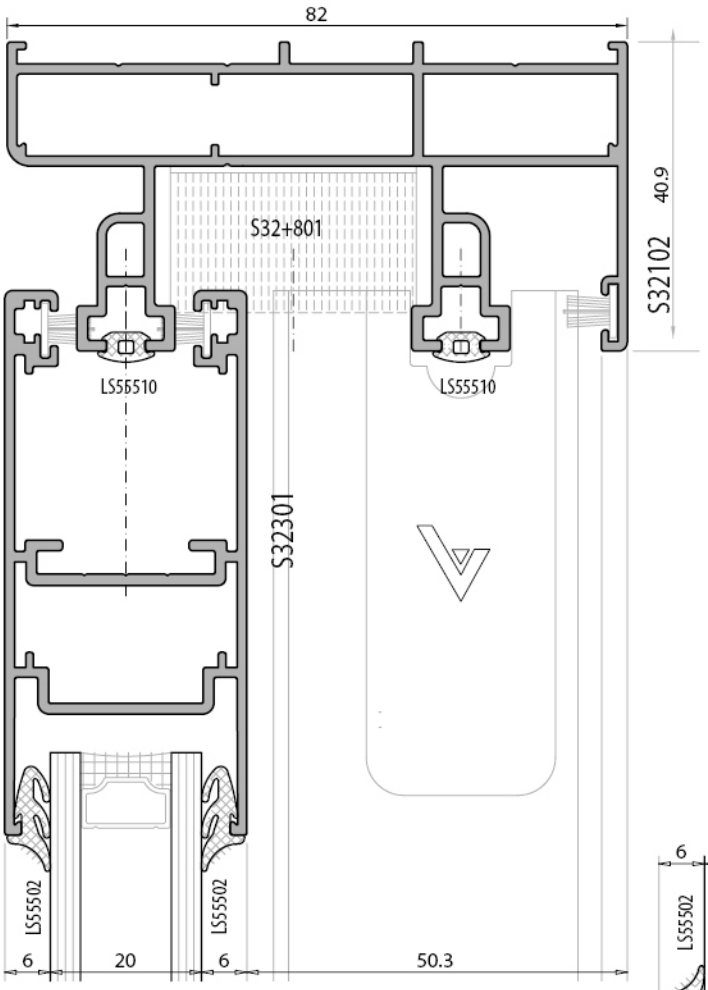

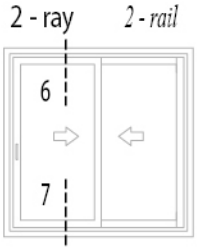

klasik sürme açılım sistem detayı
classical sliding opening system detail

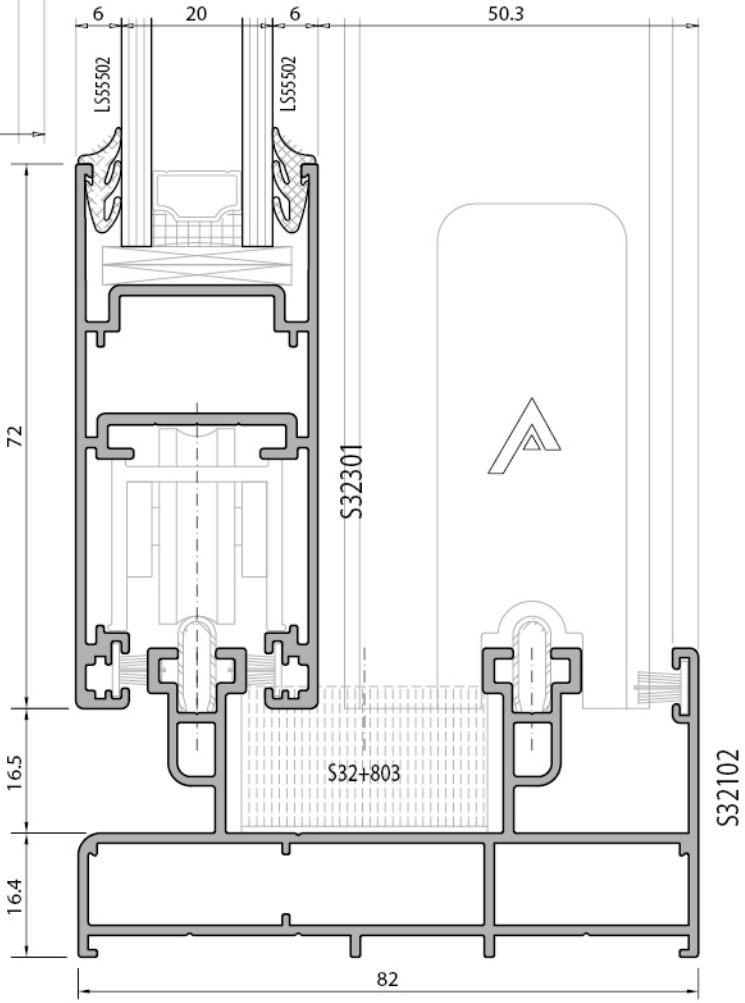

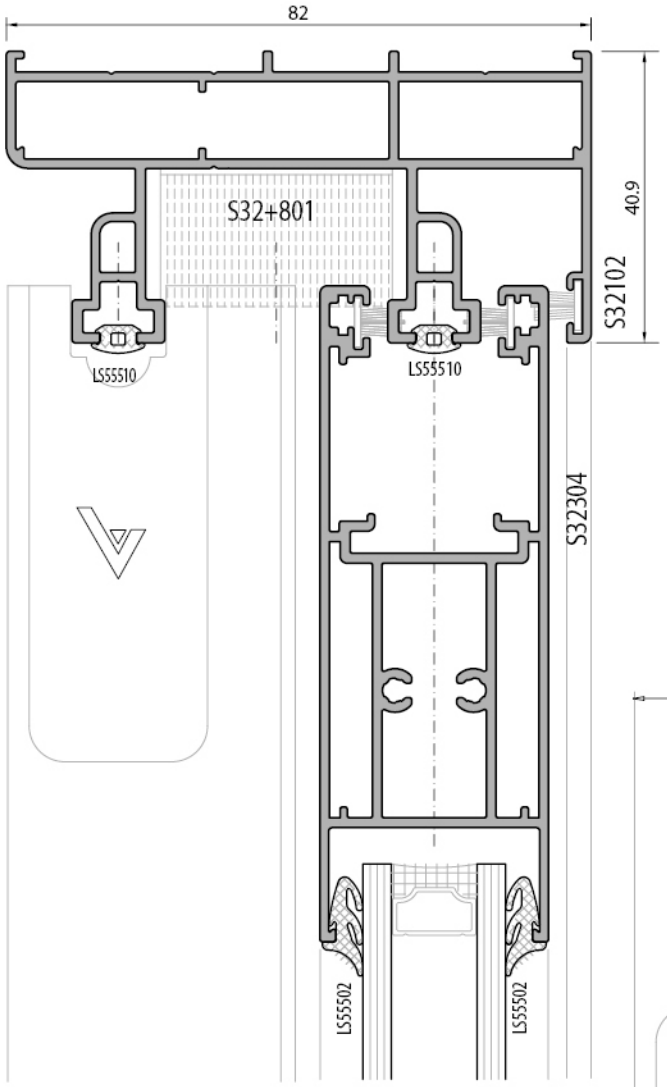

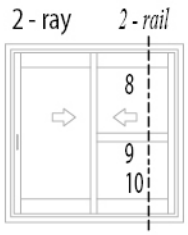

klasik sürme açılım sistem detayı
classical sliding opening system detail

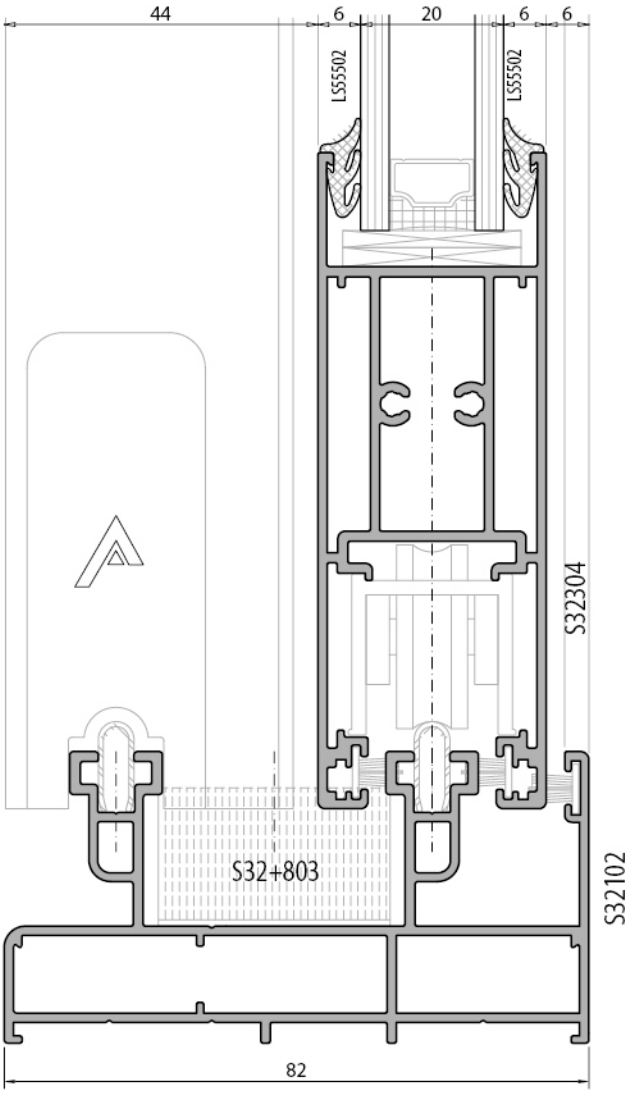

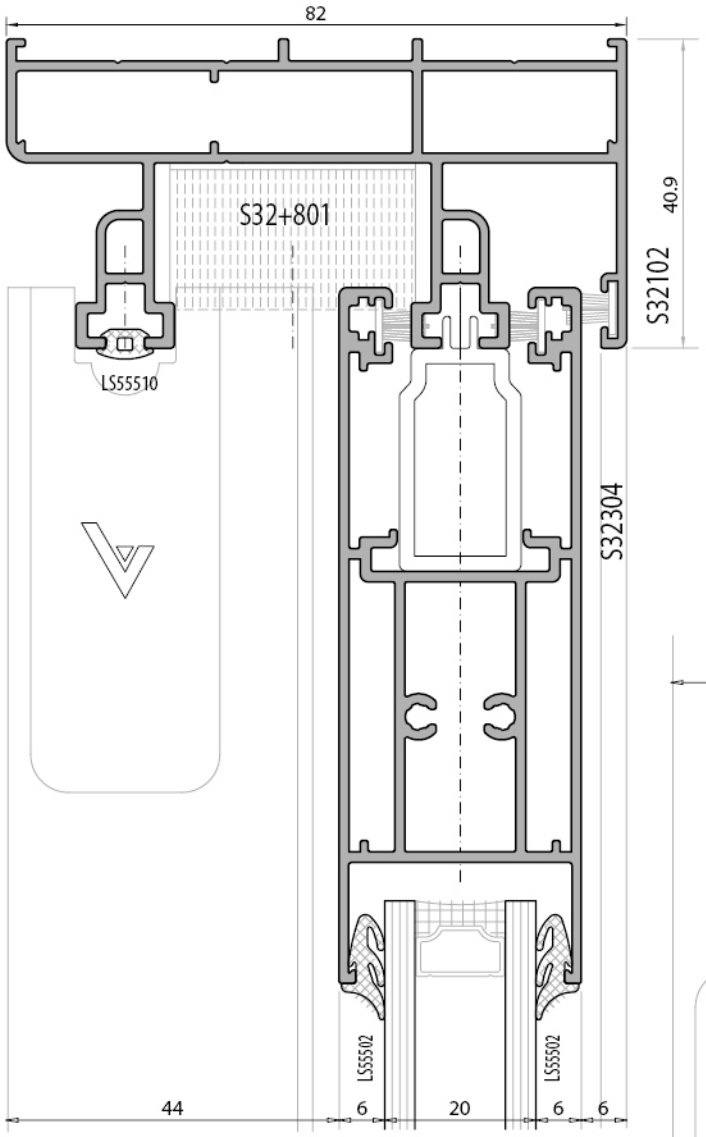

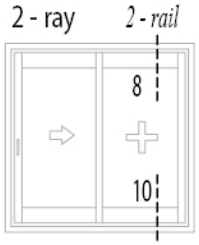

klasik sürme açılım sistem detayı
classical sliding opening system detail

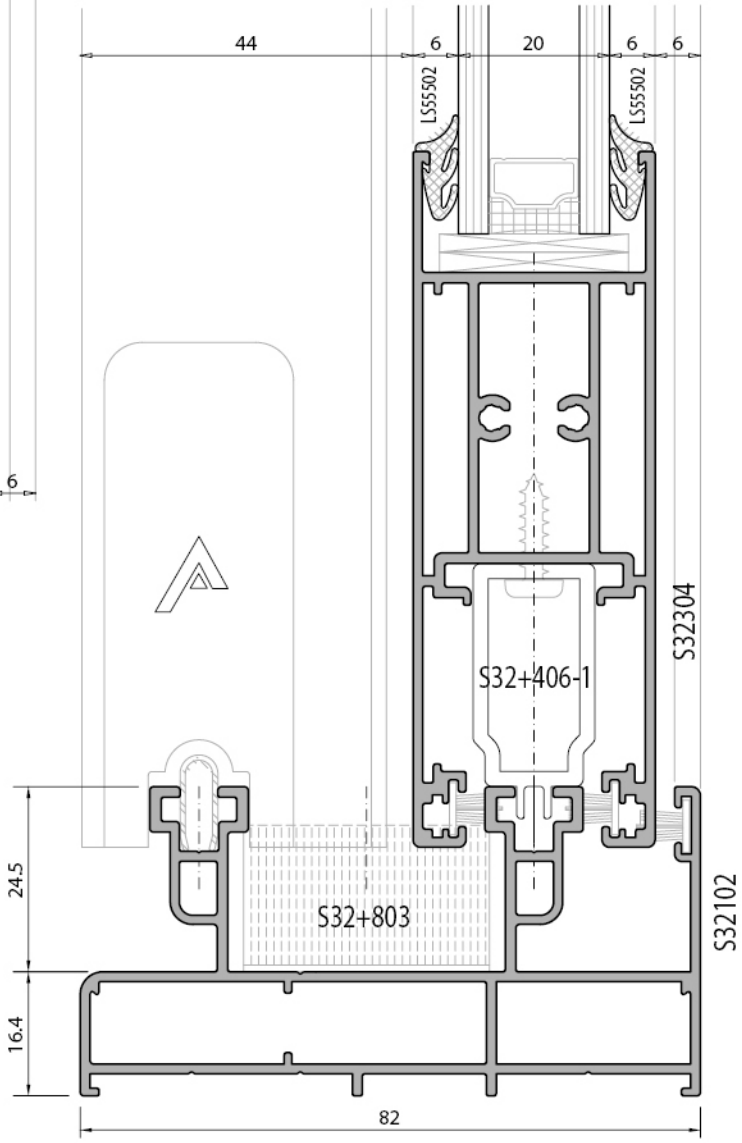

klasik sürme açılım sistem detayı
classical sliding opening system detail

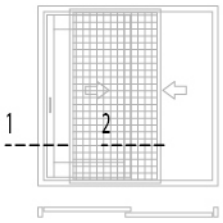

sineklik sistem
flyscreen system

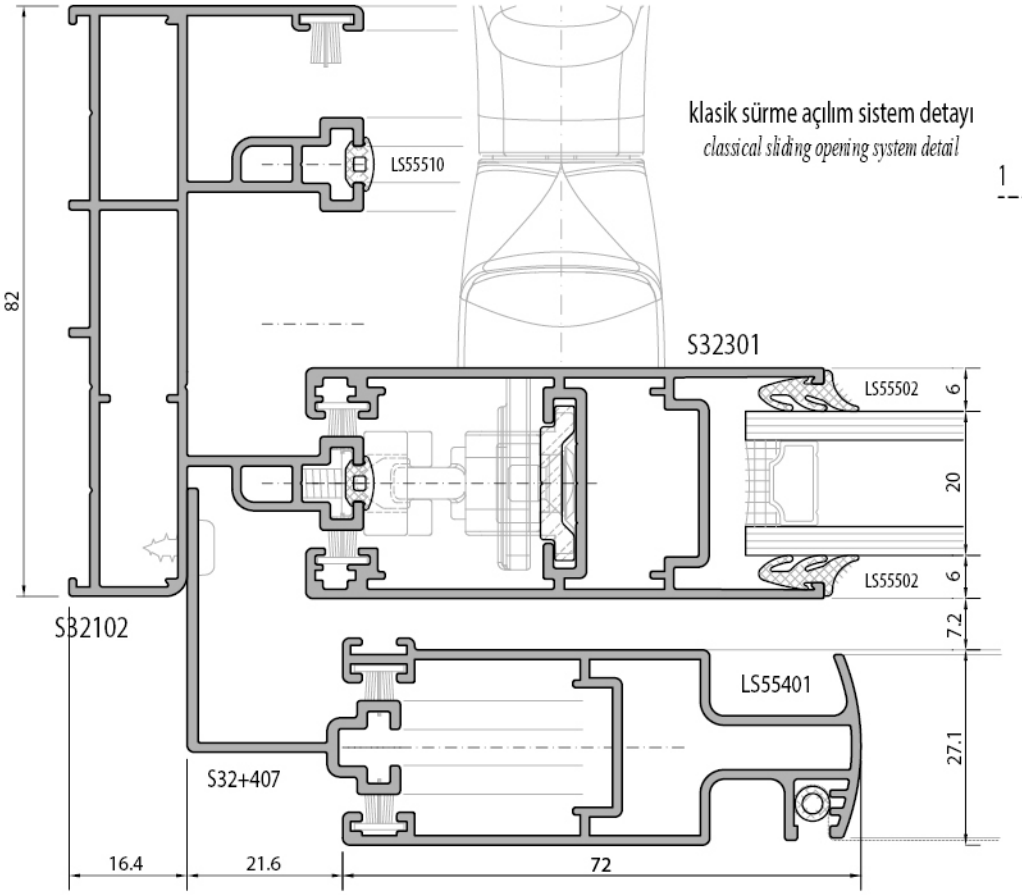

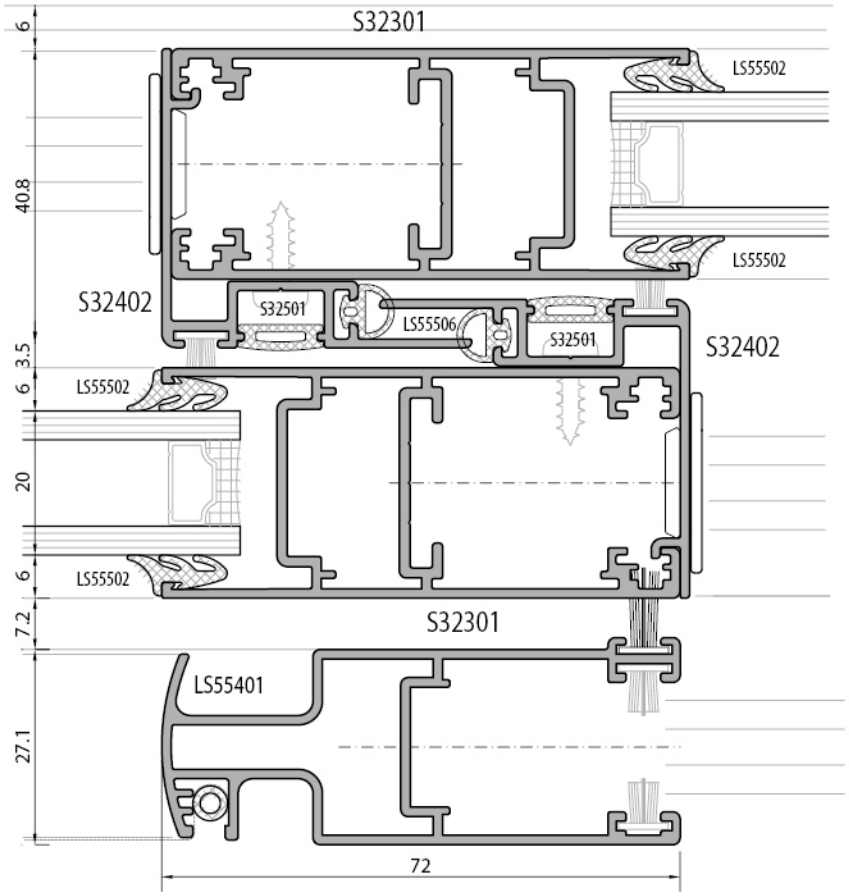

klasik sürme açılım sistem detayı
classical sliding opening system detail

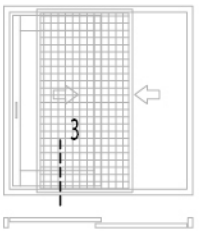

sineklik sistem
flyscreen system

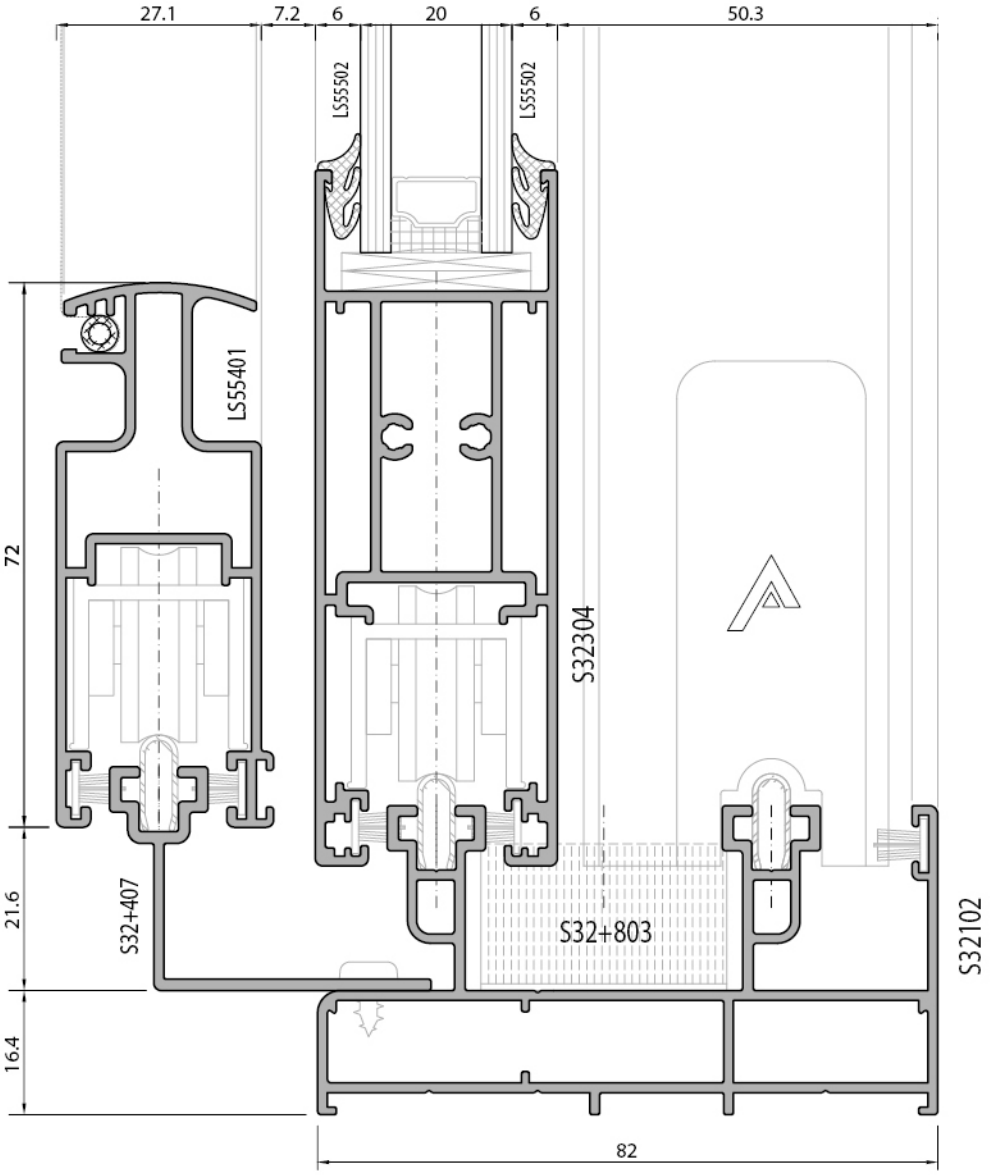

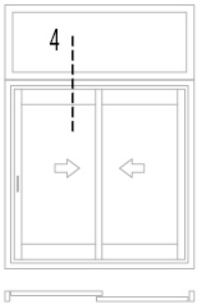

klasik sürme açılım sistem detayı
classical sliding opening system detail

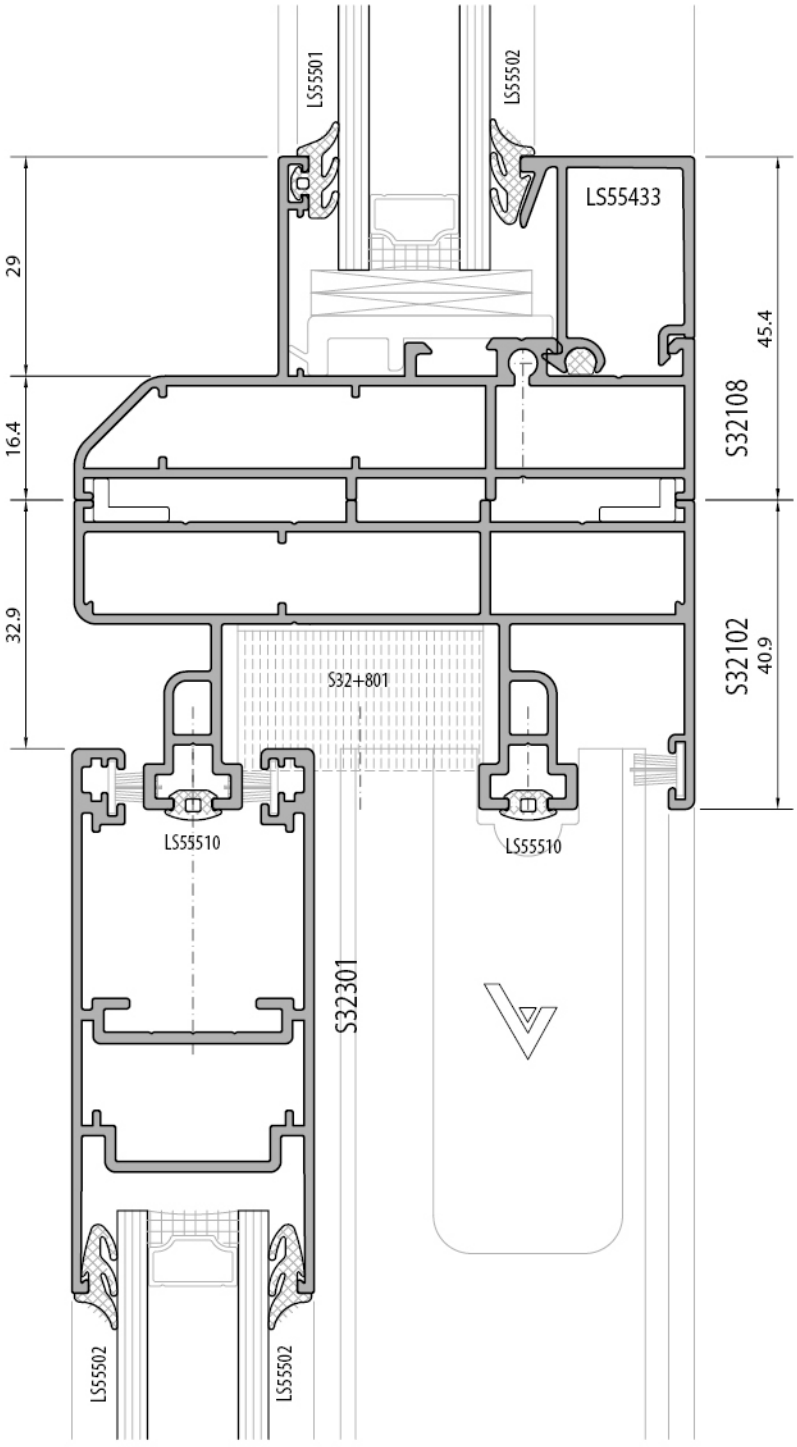

KLASİK SÜRME AÇILIM
CLASSICAL SLIDING OPENING

2 - ray 2 - rail

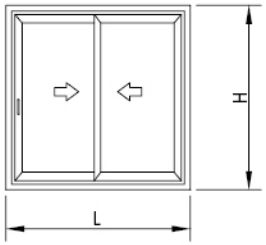

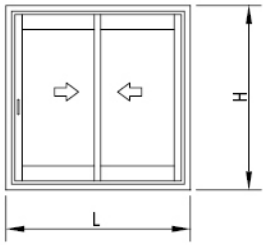

İmalat ve Kesim Planı
Cutting Dimensions

Sürme Eni	*: L*	
sürme Yüksekliği	*: H*	
KanatEni	*: KL*	*L/2+ 2*
Baza Kanat Eni	*: BKL*	*KL-148*
Kanat Yüksekliği	*: KH*	*H - 66 (45° birl.) H - 70 (90° birl.)*
Kanat Cam Eni	*: KCL*	*L/2 - 120*
Kanat Cam Yük	*: KCH*	*H - 188*
Baza Kanat Cam Yük.	*: BCH*	*H-228*
Kanat Çıta Eni	*: K.Cıta L*	*KL-112*
Kanat Çıta Yük.	*: K.Cıta H*	*KH-144*
Kenet Profili H	*:*	*H-66*
Sineklik Ray Profili L	*:*	*L-33*
Sineklik Ray Profili H	*:*	*H-33*
Sineklik Kanat Profili L	*:*	*L/2+2*
Sineklik Kanat Profili H	*:*	*H-66*

* Hesap yöntemi camların eşit olma esasına göre yapılmıştır.
The calculation method was made on the basis of the equality of the glasses.

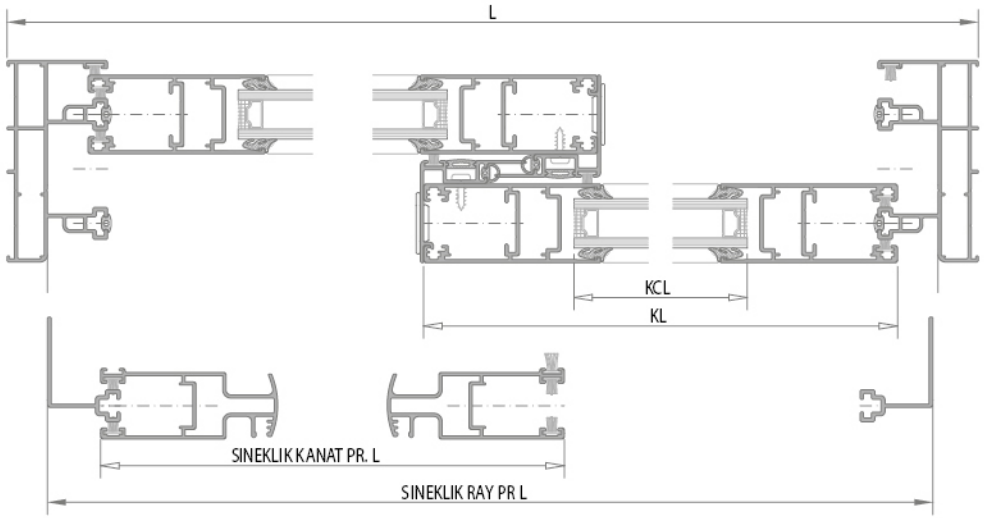

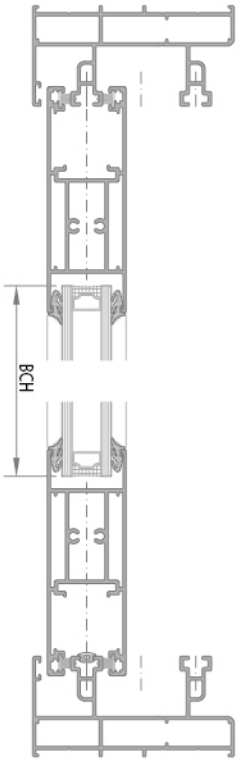

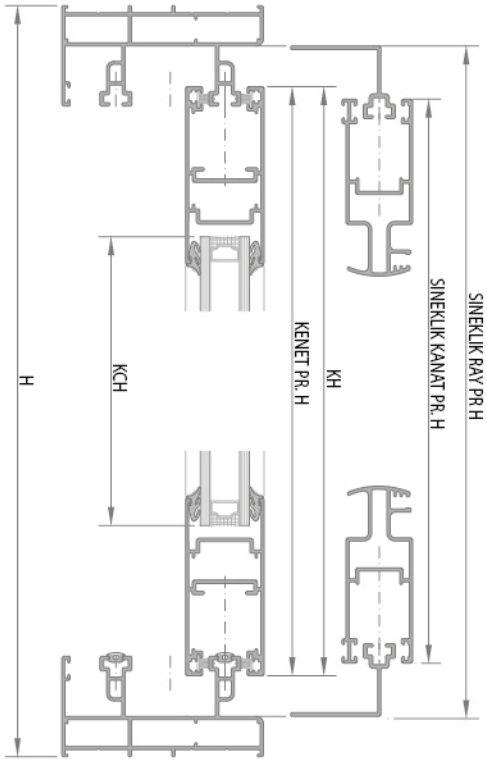

KLASİK SÜRME AÇILIM
CLASSICAL SLIDING OPENING

2 - ray *2 - rail*

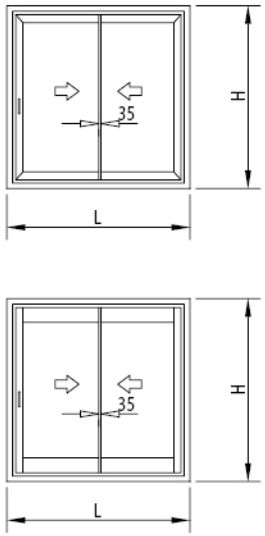

İmalat ve Kesim Planı
Cutting Dimensions

Sürme Eni	*: L*	
sürme Yüksekliği	*: H*	
KanatEni	*: KL*	*L/2 + 16*
Baza Kanat Eni	*: BKL*	*KL-148*
Kanat Yüksekliği	*: KH*	*H - 66 (45° birl.) H - 70 (90° birl.)*
Kanat Cam Eni	*: KCL*	*L/2 - 100*
Kanat Cam Yük	*: KCH*	*H - 188*
Baza Kanat Cam Yük.	*: BCH*	*H - 228*
Kanat Çıta Eni	*: K.Cıta L*	*KL-112*
Kanat Çıta Yük.	*: K.Cıta H*	*KH-144*
Kenet Profili H	*:*	*H - 66*
İnce Kanat Profili H	*:*	*H-66*

* Hesap yöntemi camların eşit olma esasına göre yapılmıştır.
The calculation method was made on the basis of the equality of the glasses.

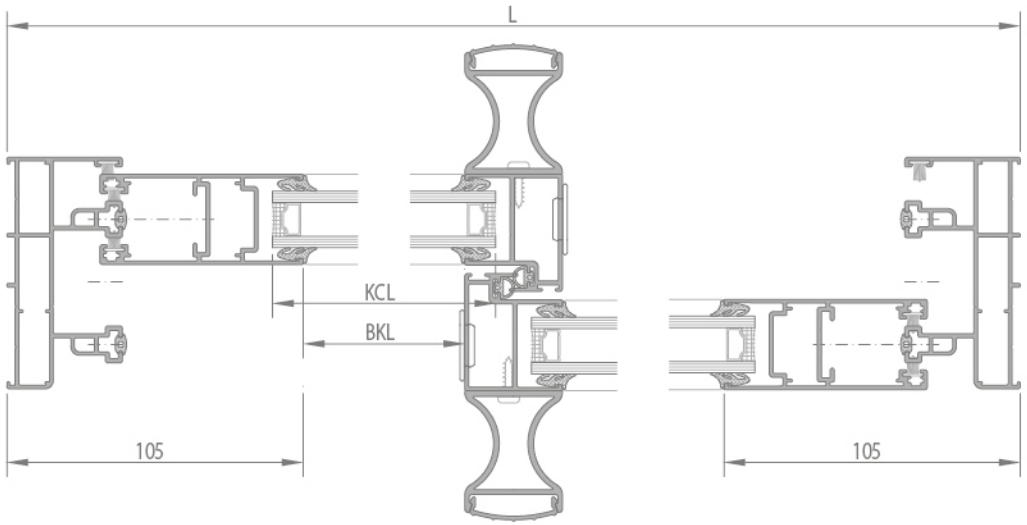

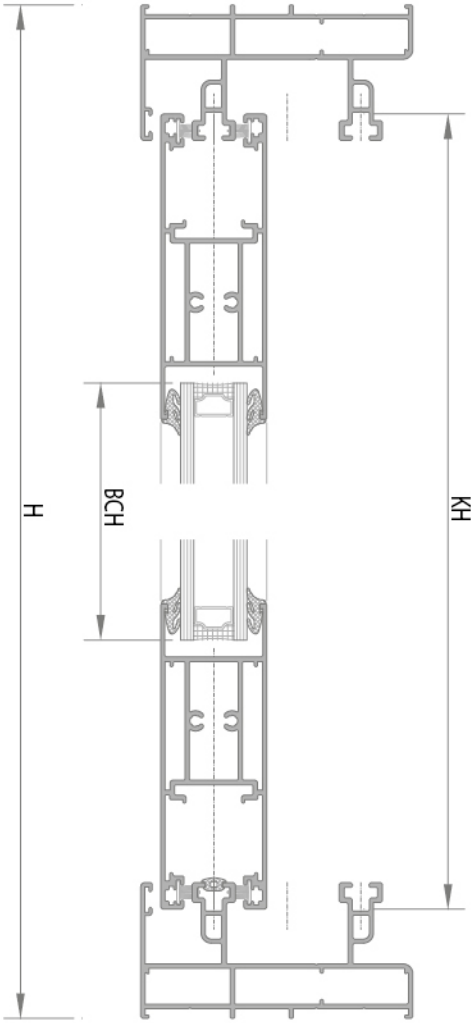

KLASİK SÜRME AÇILIM
CLASSICAL SLIDING OPENING

2 - ray 2 - rail

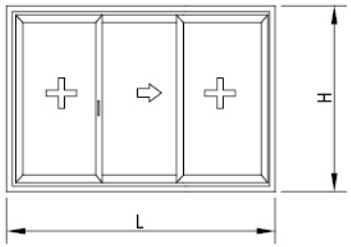

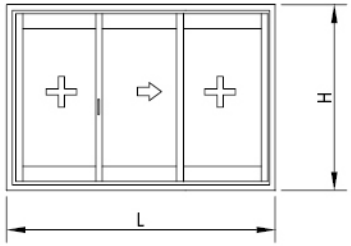

İmalat ve Kesim Planı
Cutting Dimensions

Sürme Eni	*: L*	
sürme Yüksekliği	*: H*	
KanatEni	*: KL*	*L/3 + 25*
Baza Kanat Eni	*: BKL*	*KL-148*
Kanat Yüksekliği	*: KH*	*H - 66 (45° birl.) H - 70 (90° birl.)*
Kanat Cam Eni	*: KCL*	*L/3 - 97*
Kanat Cam Yük	*: KCH*	*H - 188*
Baza Kanat Cam Yük.	*: BCH*	*H - 228*
Kanat Çıta Eni	*: K.Cıta L*	*KL-112*
Kanat Çıta Yük.	*: K.Cıta H*	*KH-144*
Kenet Profili H	*:*	*H - 66*
Sabit Kanat Kenet Pr. H	*:*	*H-33*

* Hesap yöntemi camların eşit olma esasına göre yapılmıştır.
The calculation method was made on the basis of the equality of the glasses.

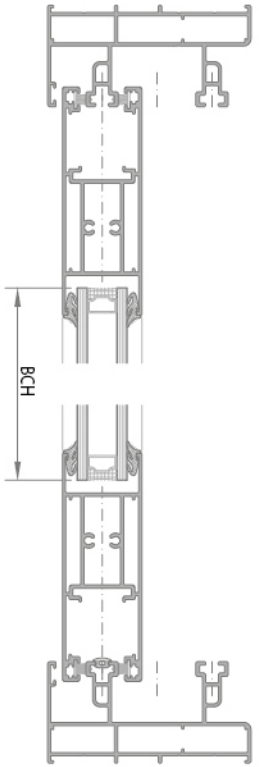

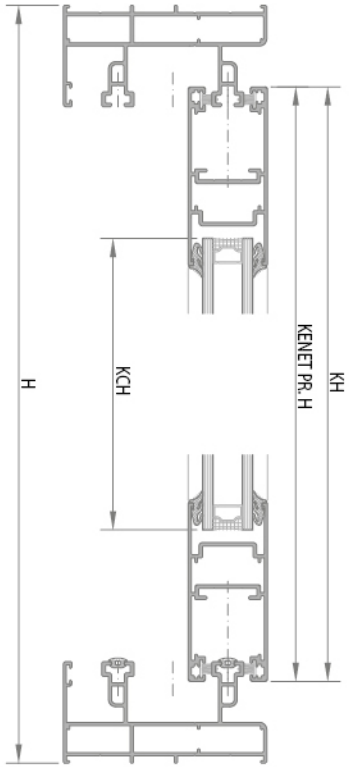

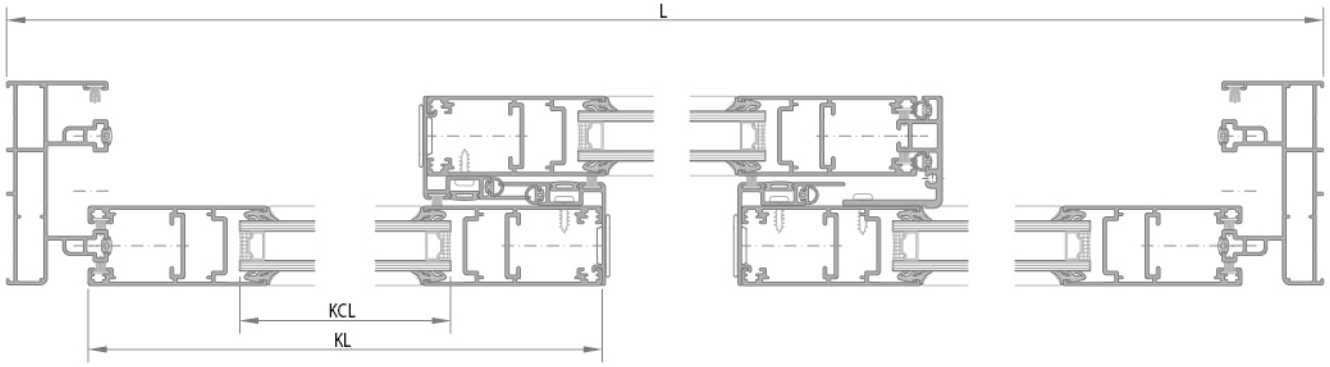

KLASİK SÜRME AÇILIM
CLASSICAL SLIDING OPENING

2 - ray *2 - rail*

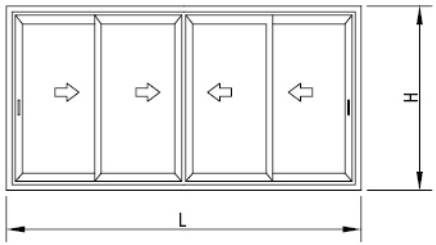

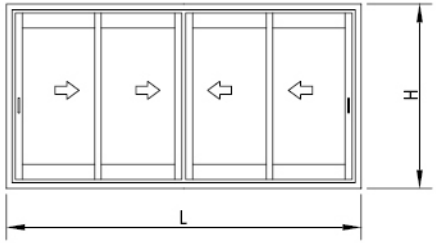

İmalat ve Kesim Planı
Cutting Dimensions

Sürme Eni	*: L*	
sürme Yüksekliği	*: H*	
KanatEni	*: KL*	*L/4 + 15*
Baza Kanat Eni	*: BKL*	*KL-148*
Kanat Yüksekliği	*: KH*	*H - 66 H - 66 (45° birl.) H - 70 (90° birl.)*
Kanat Cam Eni	*: KCL*	*L/3 - 107*
Kanat Cam Yük	*: KCH*	*H - 188*
Baza Kanat Cam Yük.	*: BCH*	*H - 228*
Kanat Çıta Eni	*: K.Cıta L*	*KL-112*
Kanat Çıta Yük.	*: K.Cıta H*	*KH-144*
Kenet Profili H	*:*	*H - 66*
Kanat Birl. Adap. H	*:*	*KH-29*

* Hesap yöntemi camların eşit olma esasına göre yapılmıştır.
The calculation method was made on the basis of the equality of the glasses.

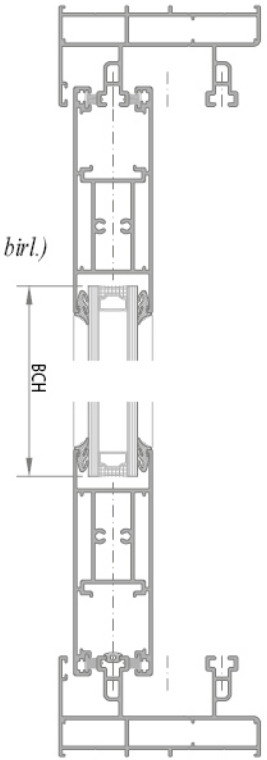

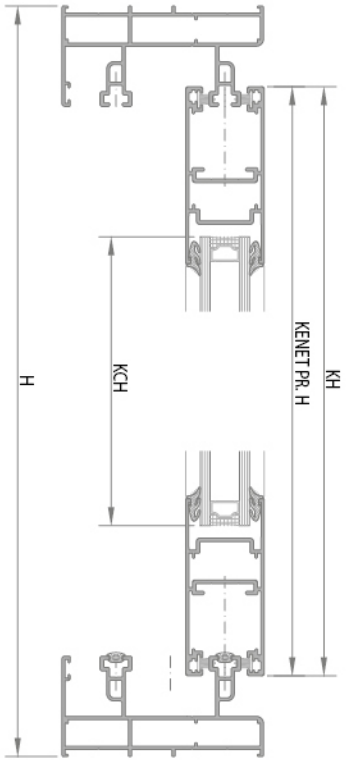

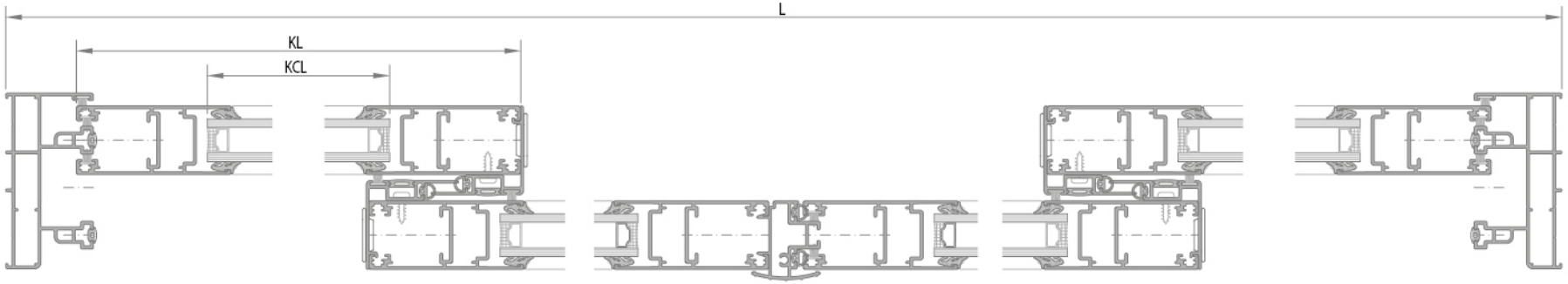

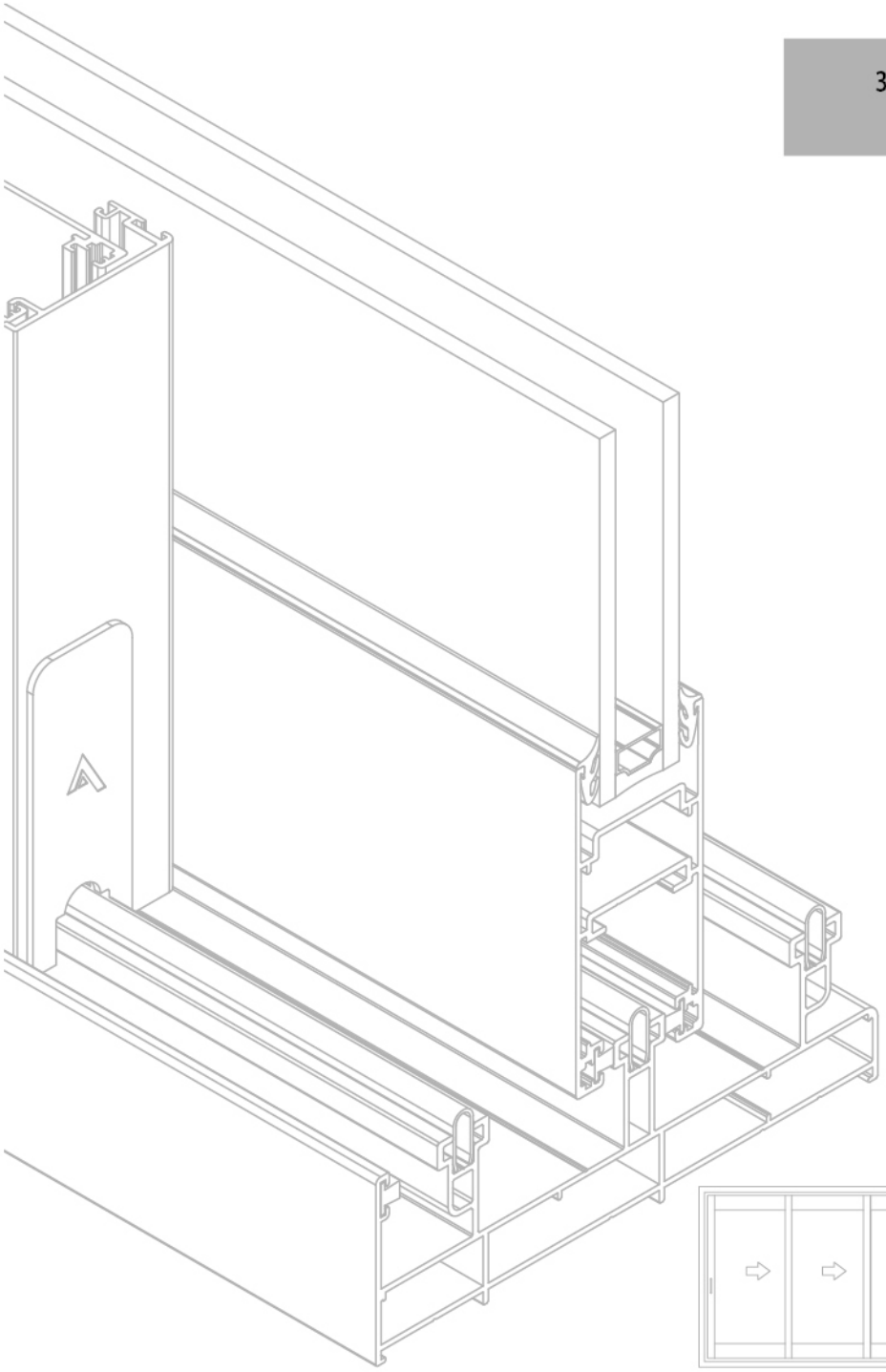

3 - RAY PROFİL SİSTEMİ
3 - RAIL PROFILE SYSTEM

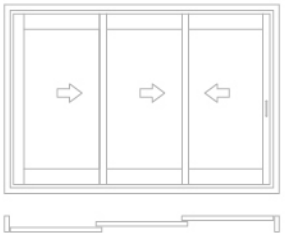

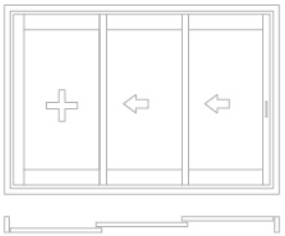

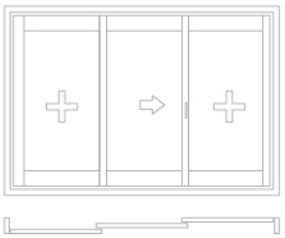

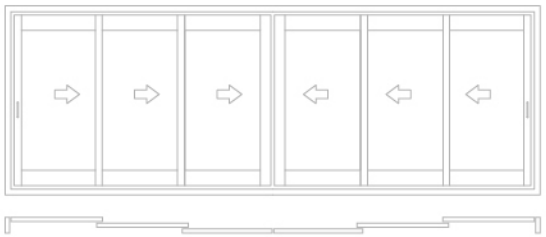

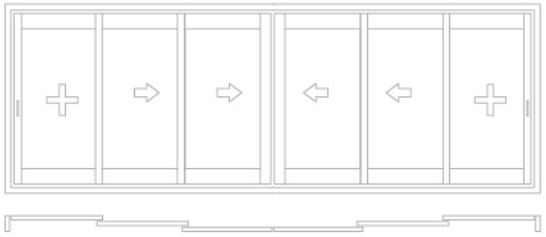

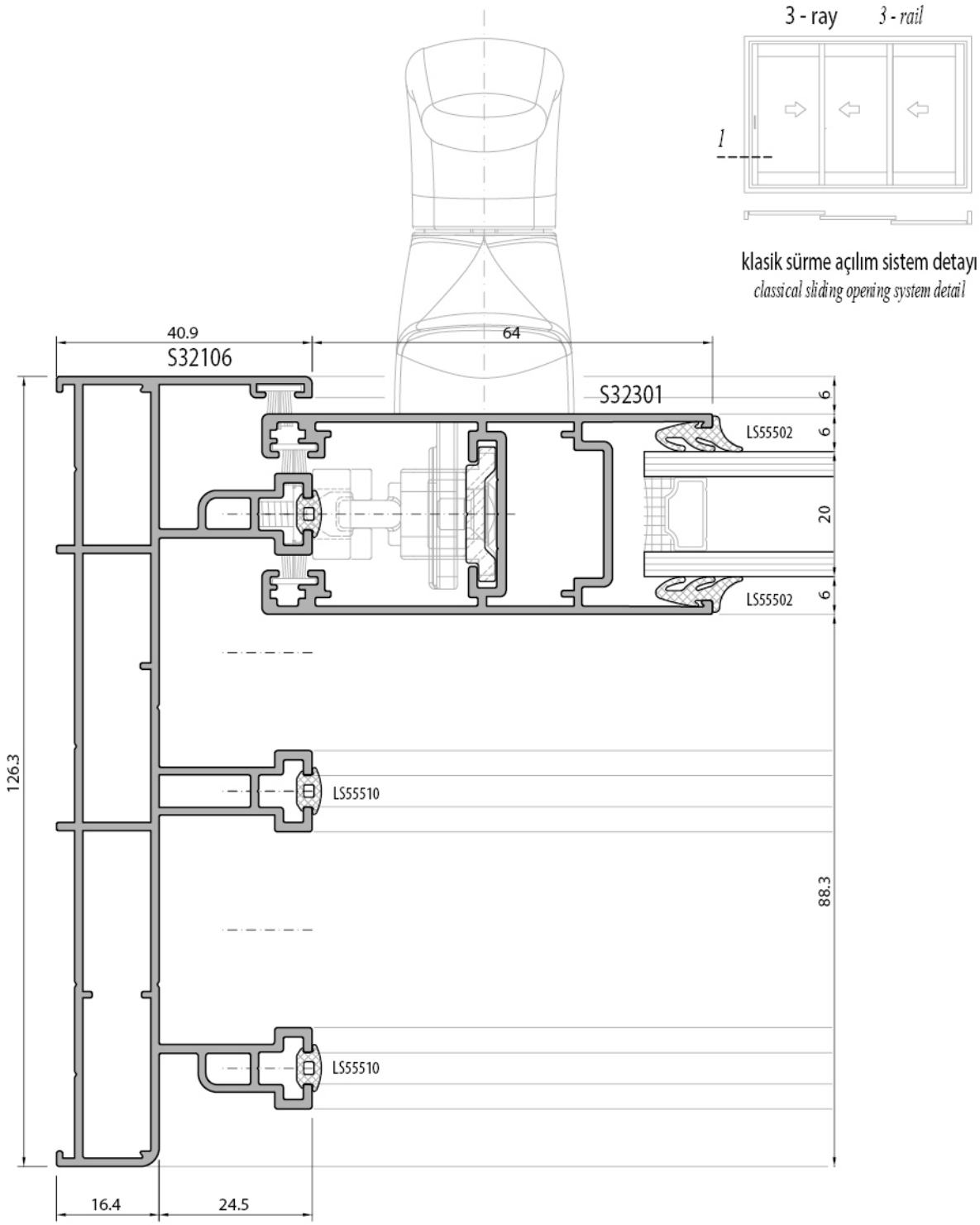

klasik sürme açılım sistem detayı
classical sliding opening system detail

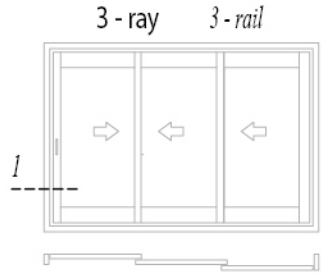

klasik sürme açılım sistem detayı
classical sliding opening system detail

cam çıtalı alternatif
glazing bead alternative

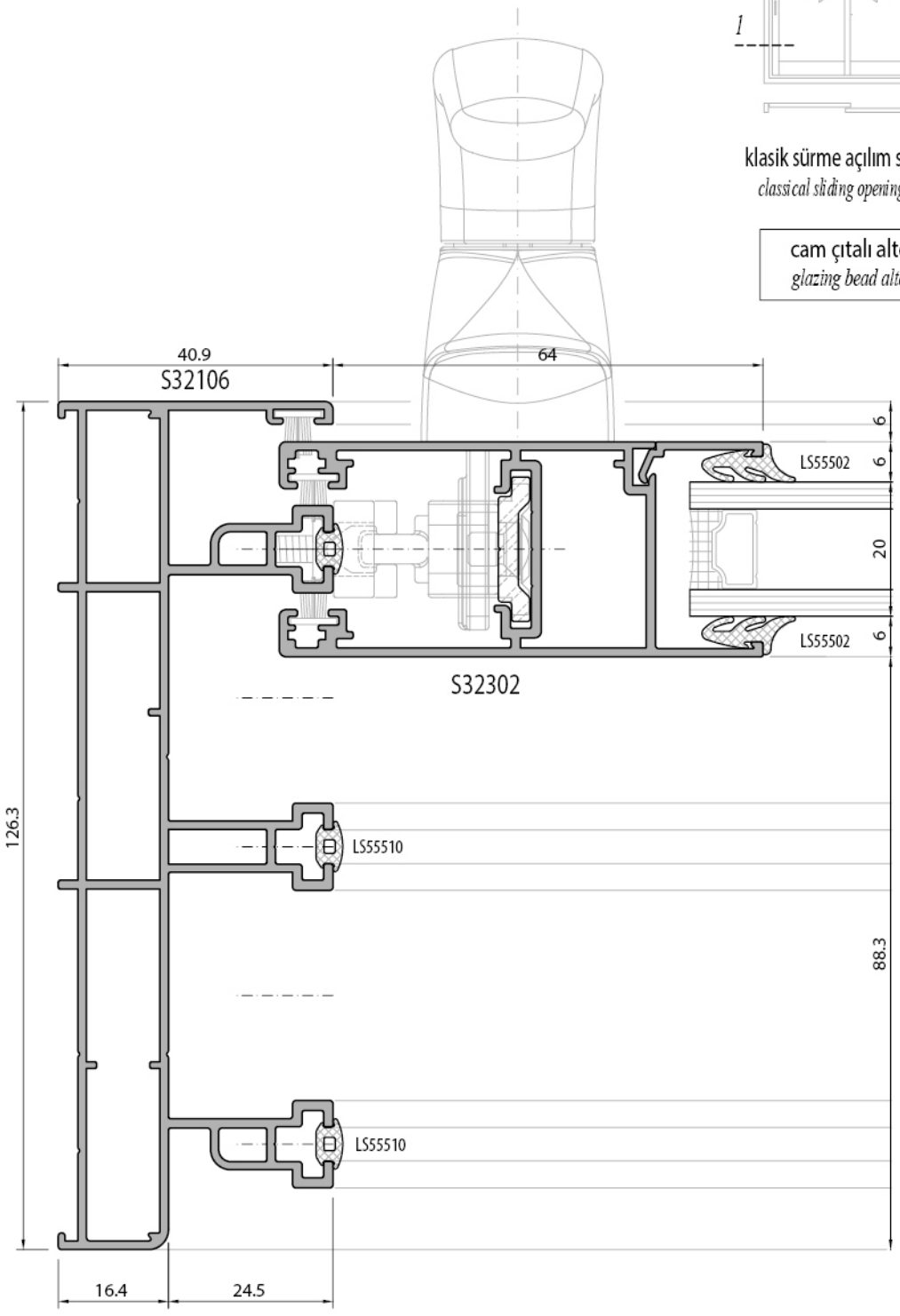

klasik sürme açılım sistem detayı
classical sliding opening system detail

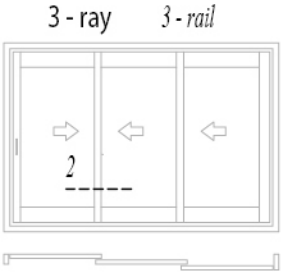

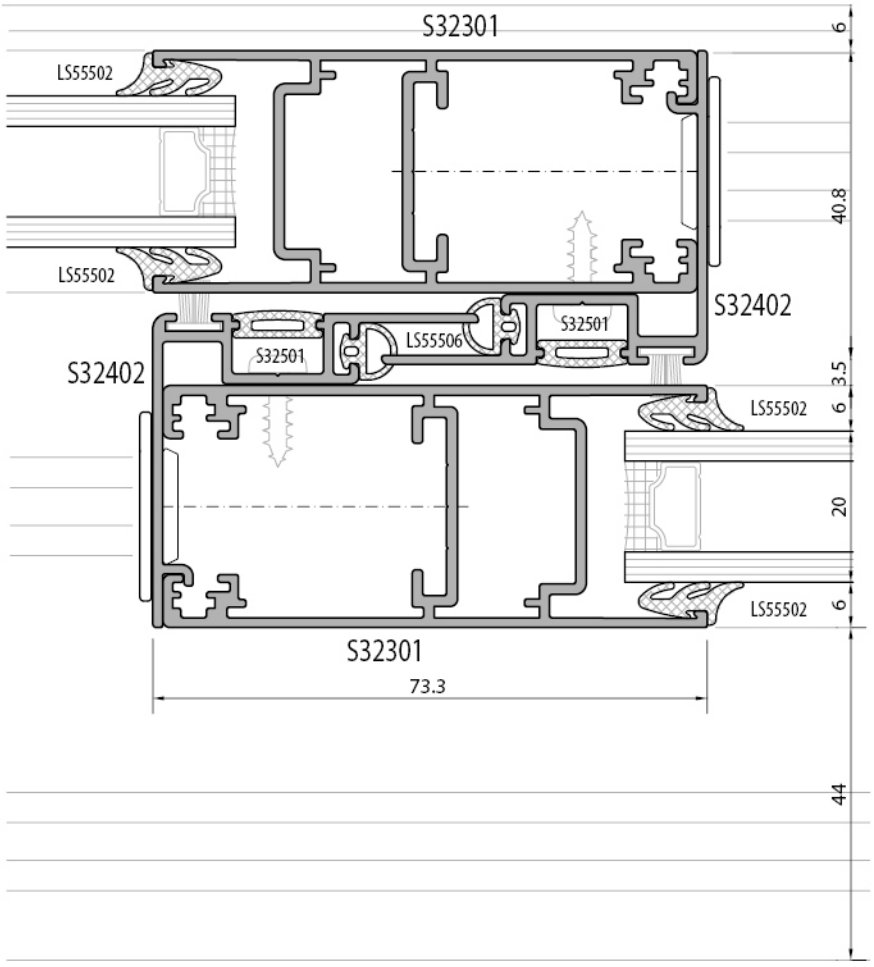

klasik sürme açılım sistem detayı
classical sliding opening system detail

3 - ray *3 - rail*

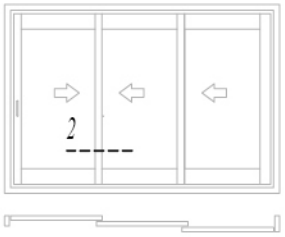

cam çıtalı alternatif
glazing bead alternative

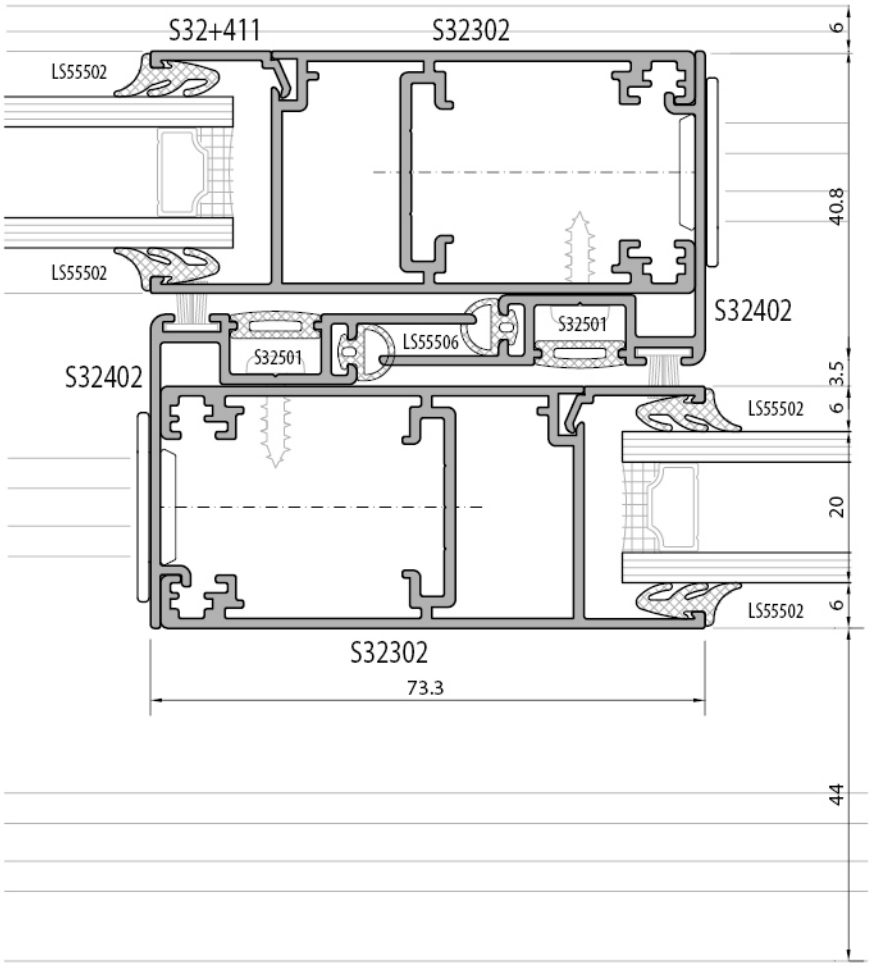

klasik sürme açılım sistem detayı
classical sliding opening system detail

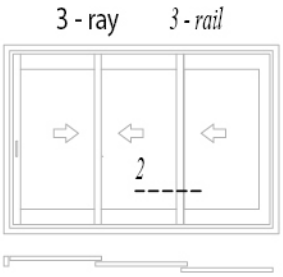

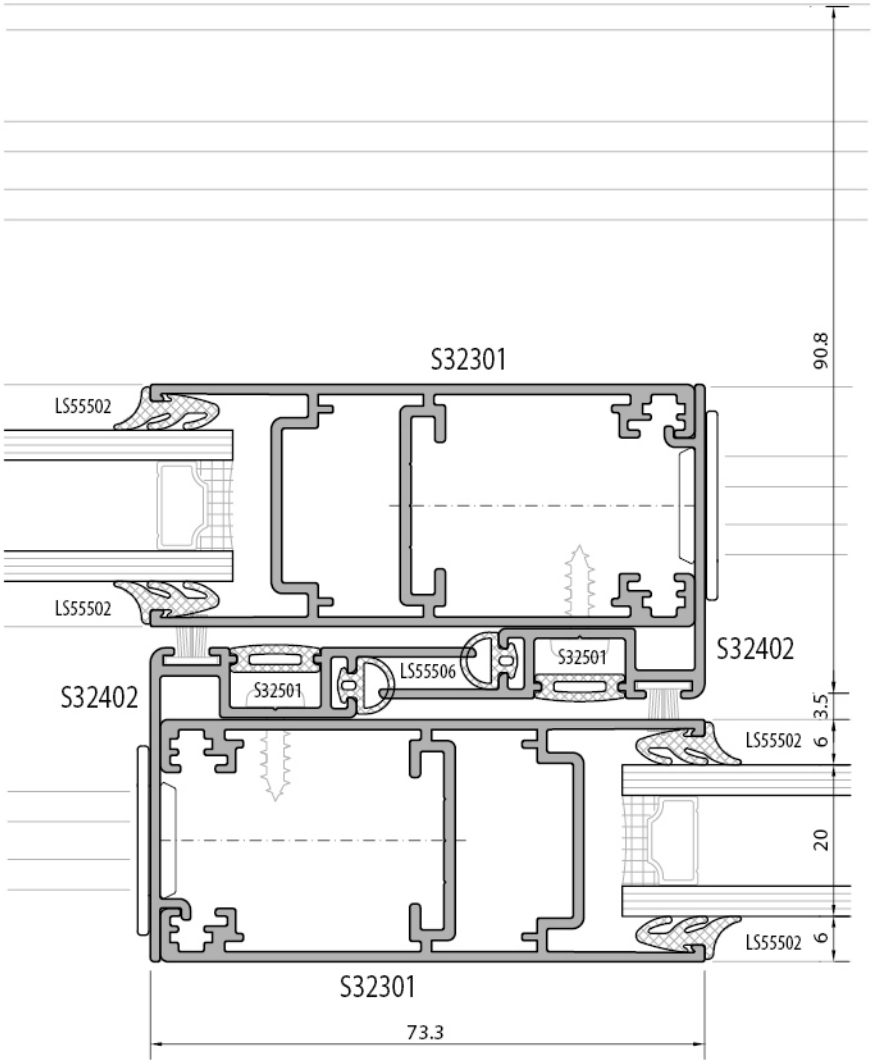

klasik sürme açılım sistem detayı
classical sliding opening system detail

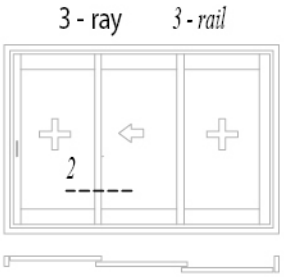

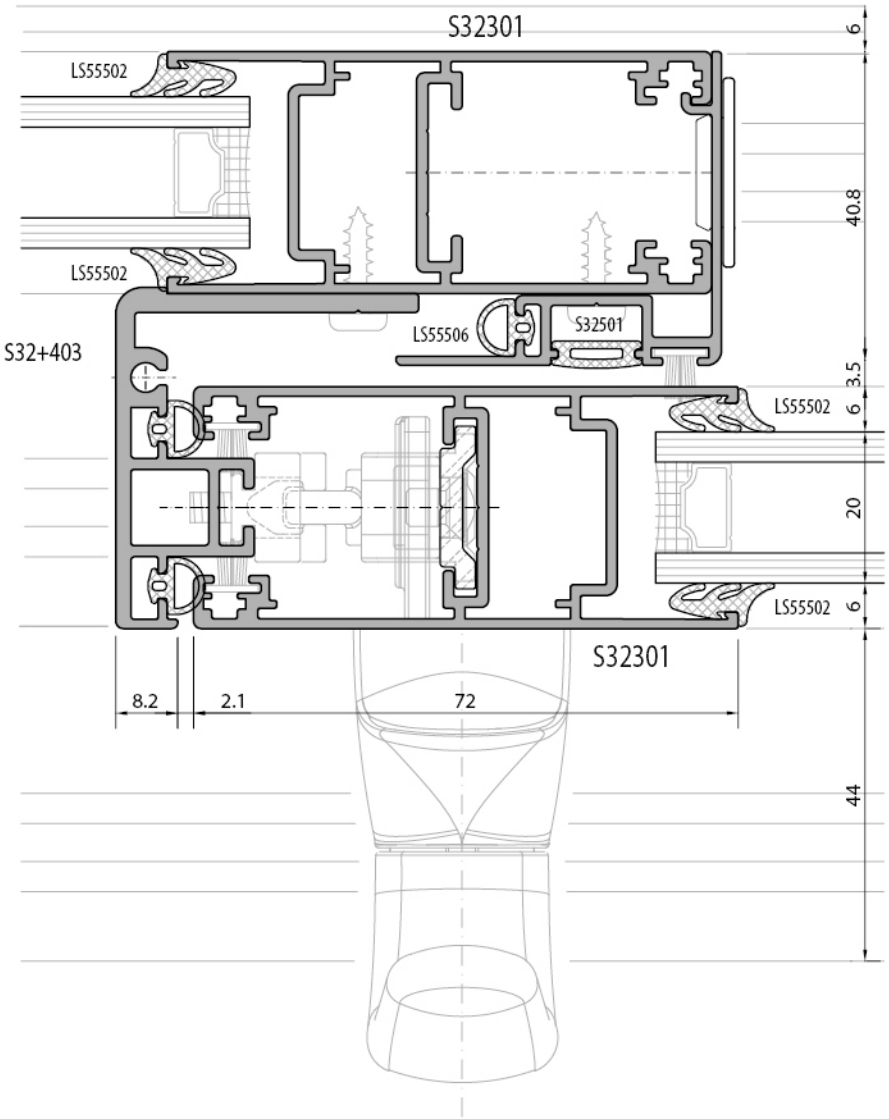

klasik sürme açılım sistem detayı
classical sliding opening system detail

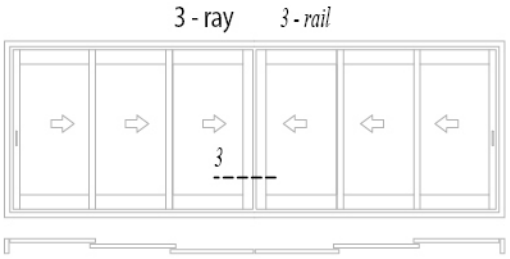

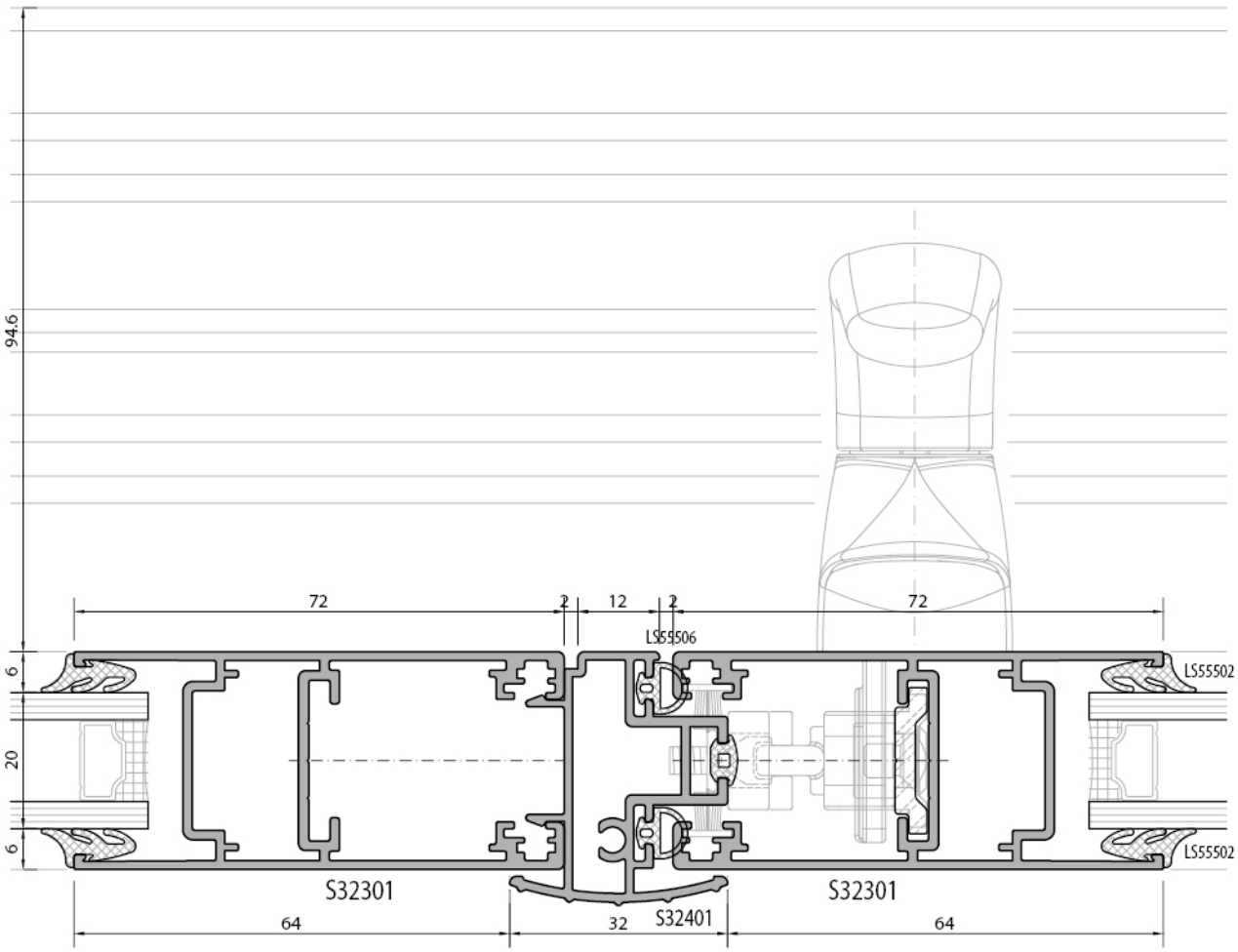

klasik sürme açılım sistem detayı
classical sliding opening system detail

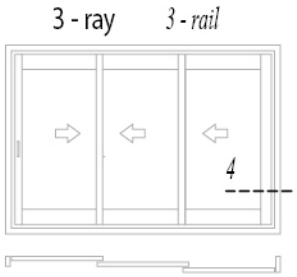

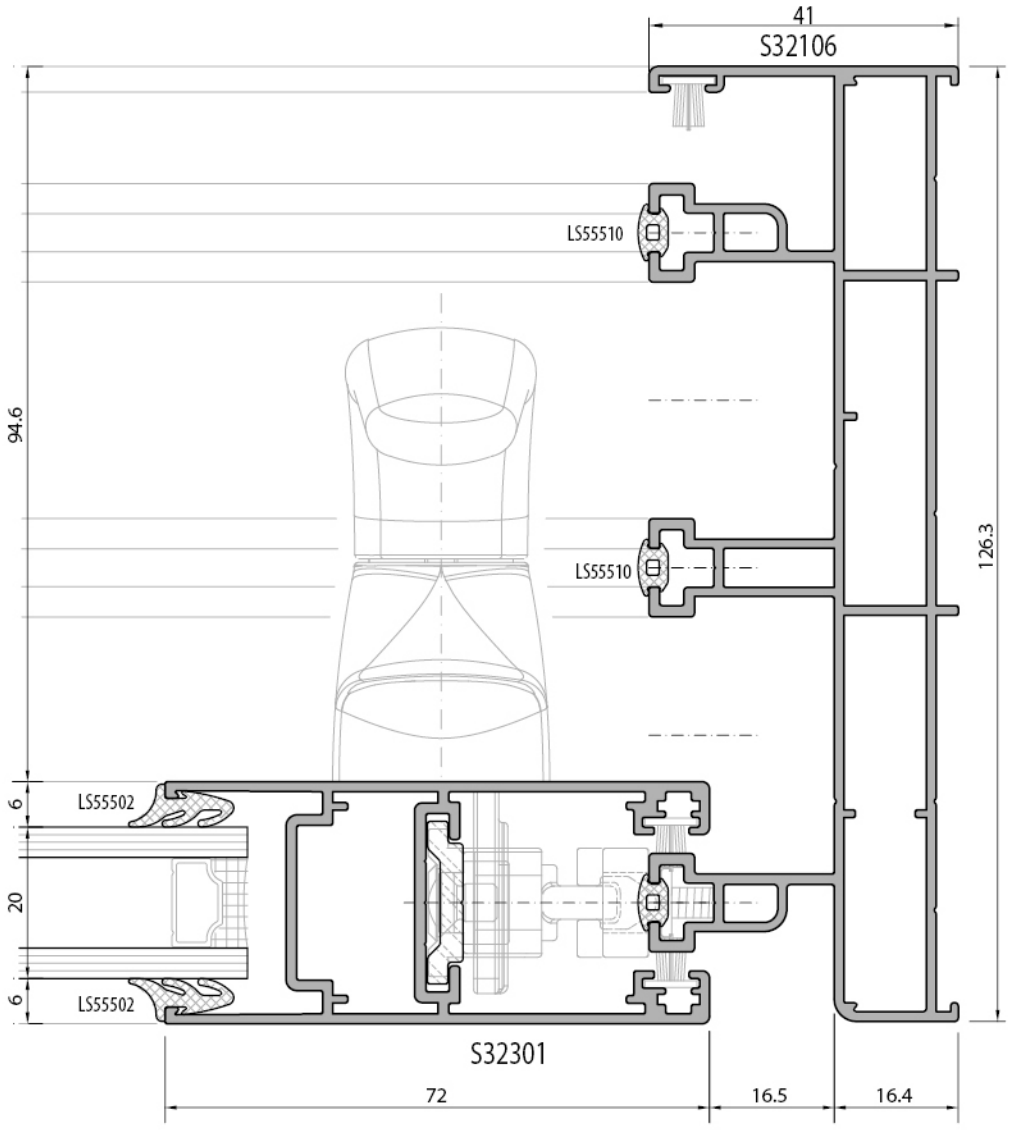

klasik sürme açılım sistem detayı
classical sliding opening system detail

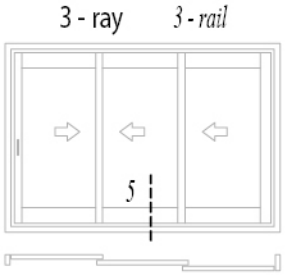

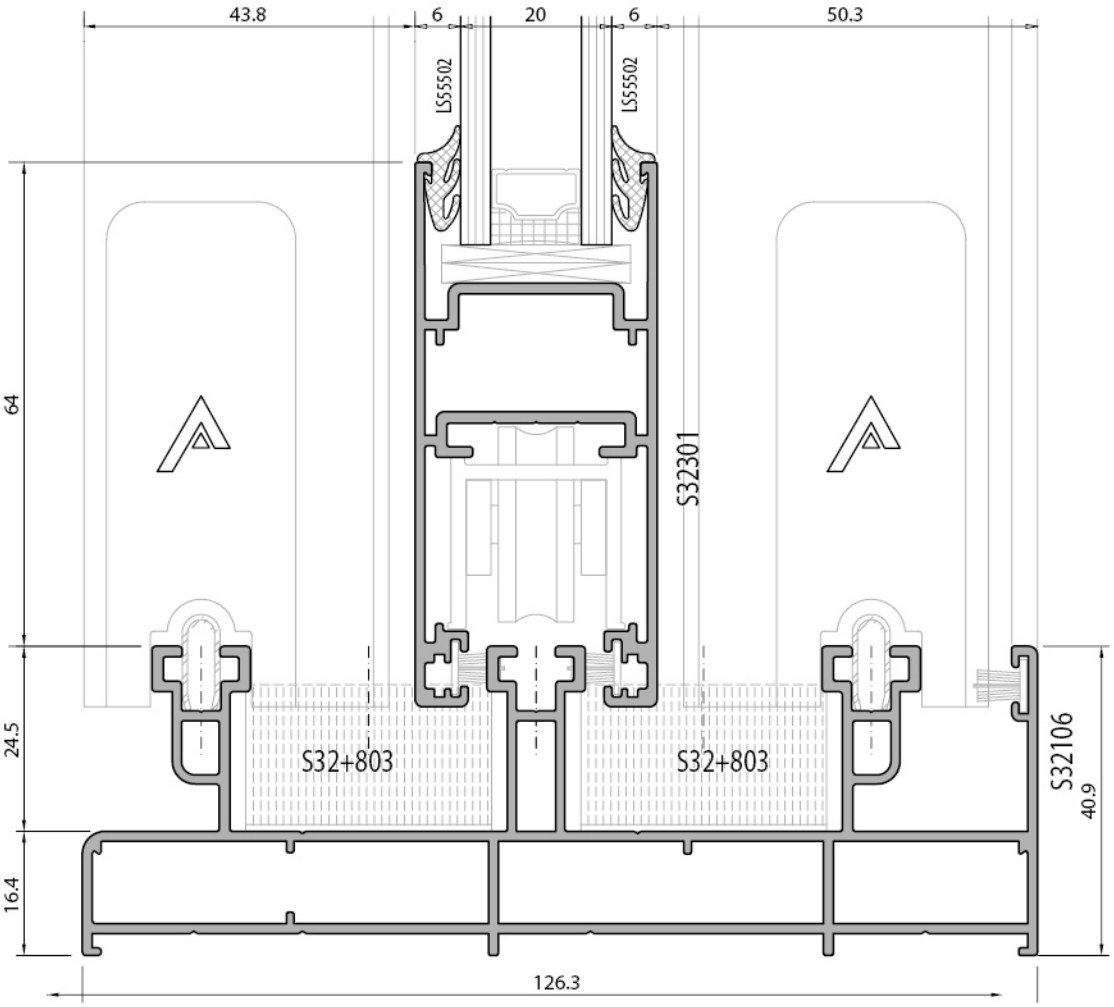

klasik sürme açılım sistem detayı
classical sliding opening system detail

3 - ray *3 - rail*

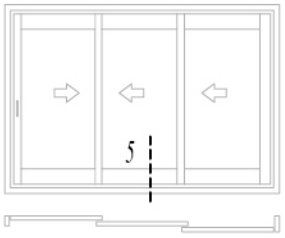

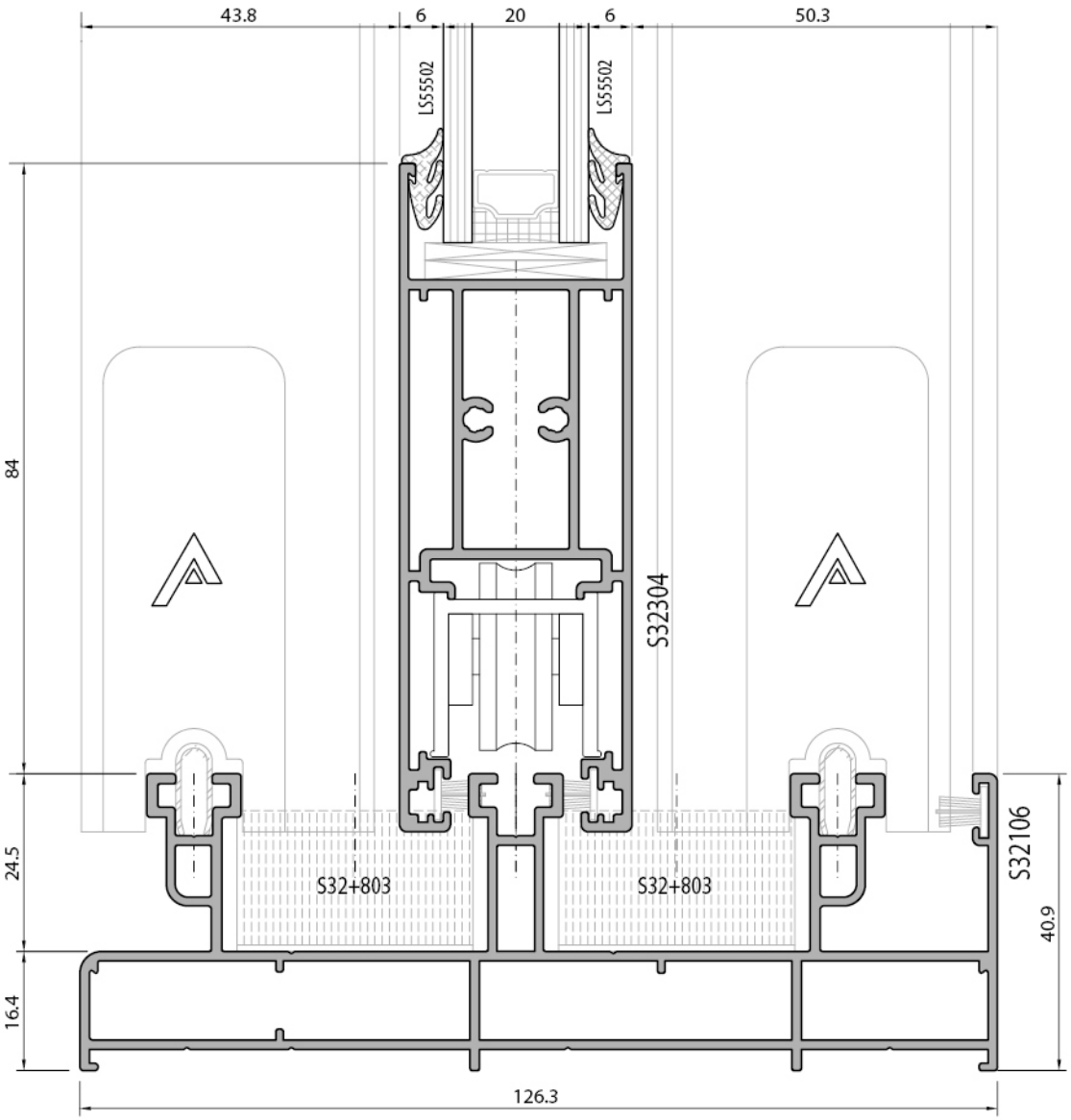

klasik sürme açılım sistem detayı
classical sliding opening system detail

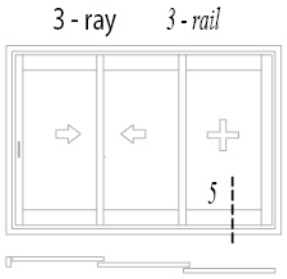

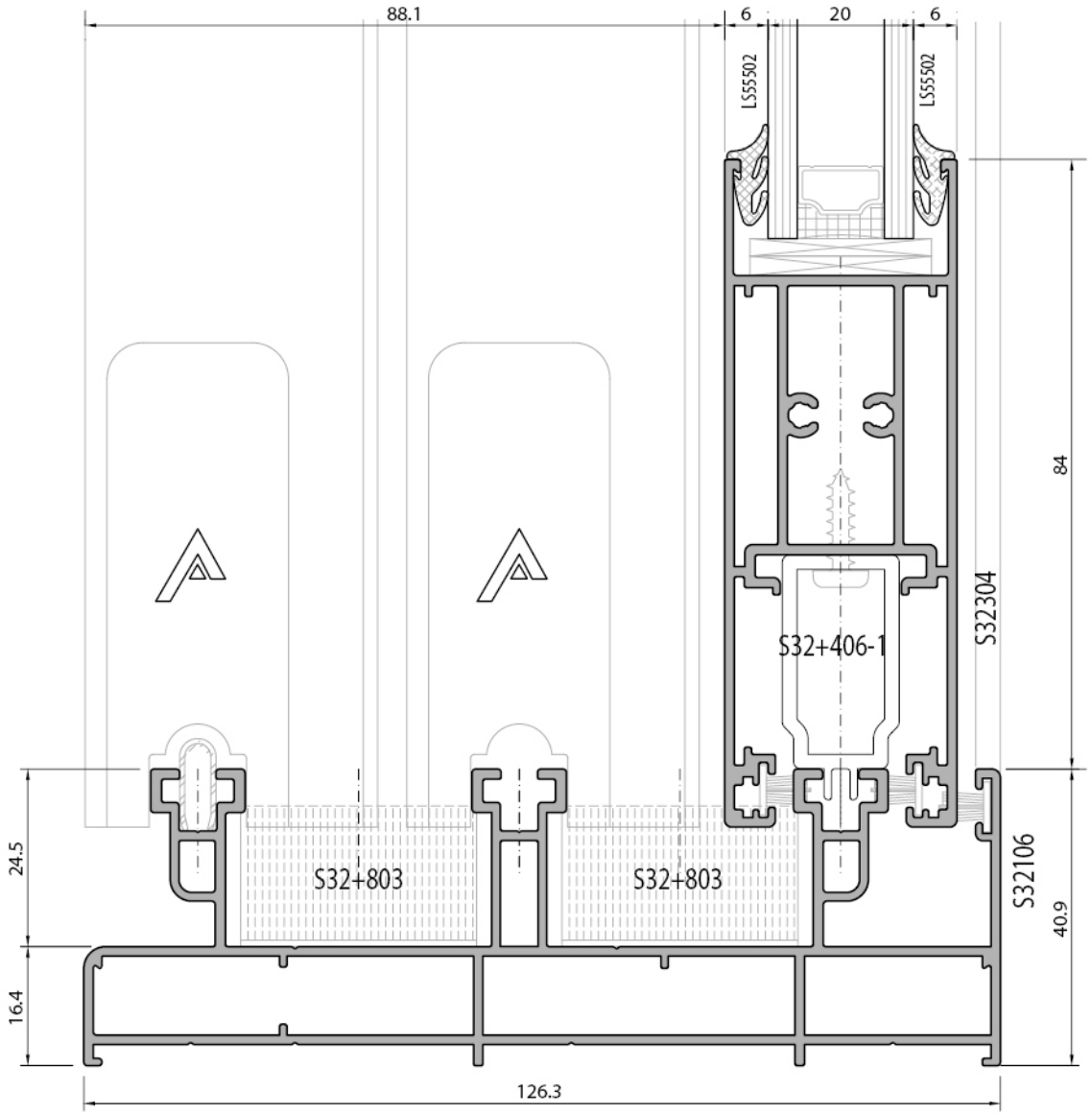

KLASİK SÜRME AÇILIM
CLASSICAL SLIDING OPENING

3 - ray *3 - rail*

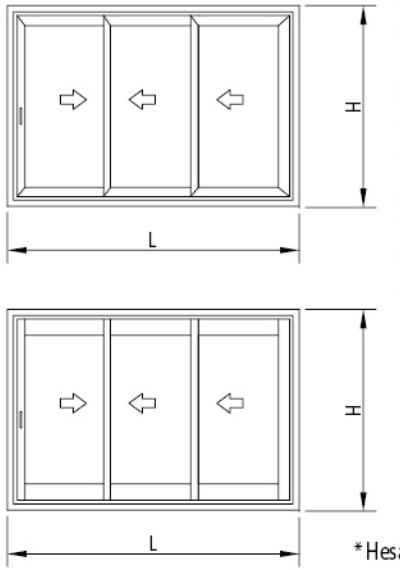

İmalat ve Kesim Planı
Cutting Dimensions

Sürme Eni	*: L*	
sürme Yüksekliği	*: H*	
KanatEni	*: KL*	*L/3 + 25*
Baza Kanat Eni	*: BKL*	*KL-148*
Kanat Yüksekliği	*: KH*	*H - 66 (45° birl.) H - 70 (90° birl.)*
Kanat Cam Eni	*: KCL*	*L/3 - 97*
Kanat Cam Yük	*: KCH*	*H - 188*
Baza Kanat Cam Yük.	*: BCH*	*H - 228*
Kanat Çıta Eni	*: K.Cıta L*	*KL-112*
Kanat Çıta Yük.	*: K.Cıta H*	*KH-144*
Kenet Profili H	*:*	*H - 66*

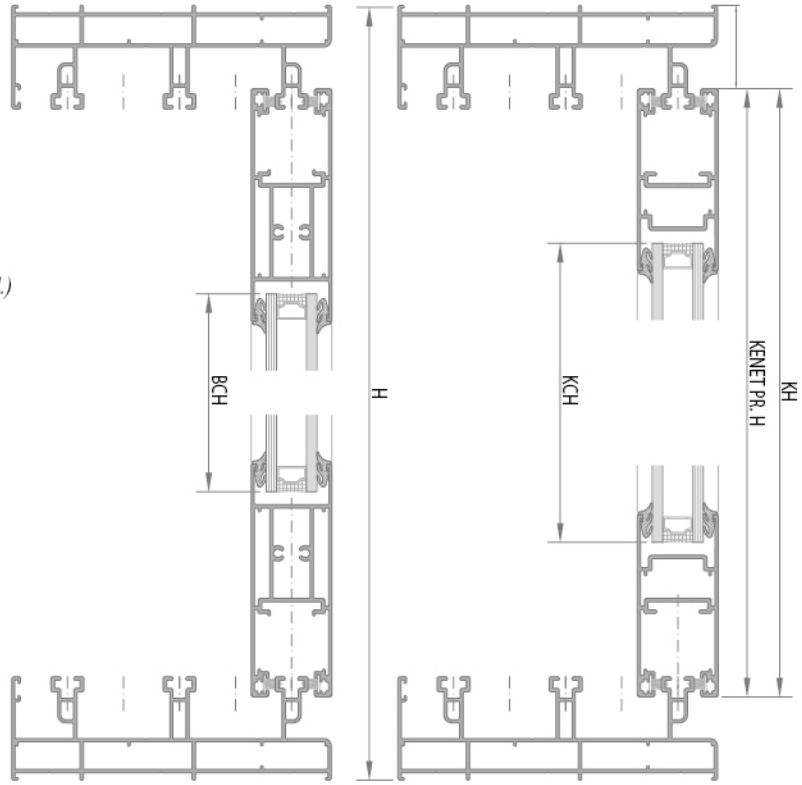

* Hesap yöntemi camların eşit olma esasına göre yapılmıştır.
The calculation method was made on the basis of the equality of the glasses.

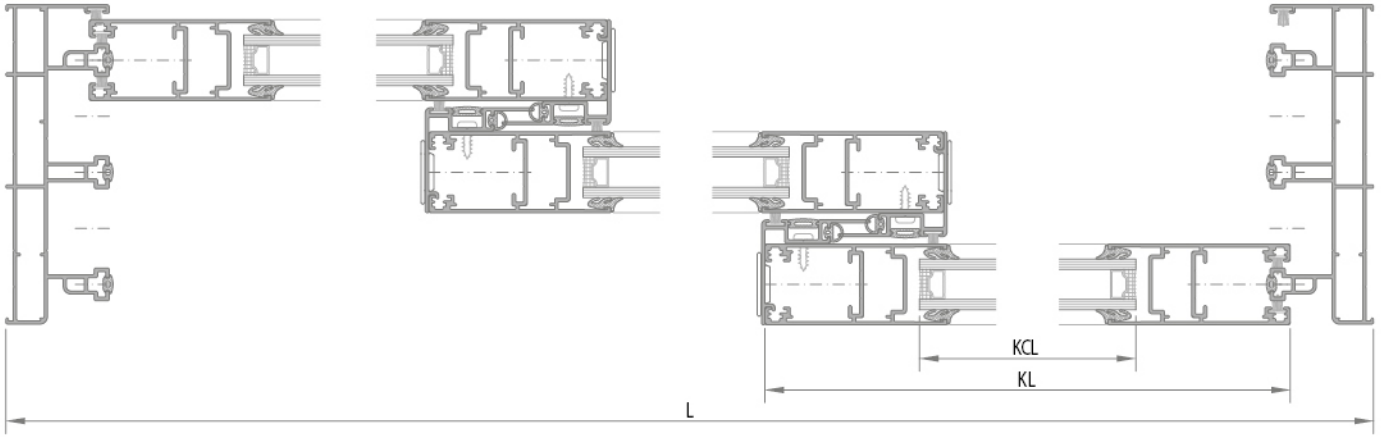

KLASİK SÜRME AÇILIM
CLASSICAL SLIDING OPENING

3 - ray *3 - rail*

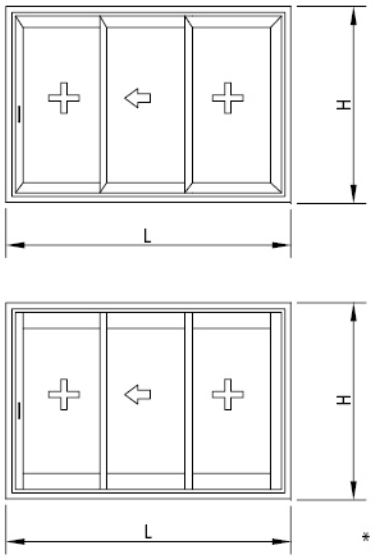

İmalat ve Kesim Planı
Cutting Dimensions

Sürme Eni	*: L*	
sürme Yüksekliği	*: H*	
KanatEni	*: KL*	*L/3 + 25*
Baza Kanat Eni	*: BKL*	*KL-148*
Kanat Yüksekliği	*: KH*	*H - 66 (45° birl.) H - 70 (90° birl.)*
Kanat Cam Eni	*: KCL*	*L/3 - 97*
Kanat Cam Yük	*: KCH*	*H - 188*
Baza Kanat Cam Yük.	*: BCH*	*H - 228*
Kanat Çıta Eni	*: K.Cıta L*	*KL-112*
Kanat Çıta Yük.	*: K.Cıta H*	*KH-144*
Kenet Profili H	*:*	*H - 66*
Sabit Kanat Kenet Pr. H:		*H-33*

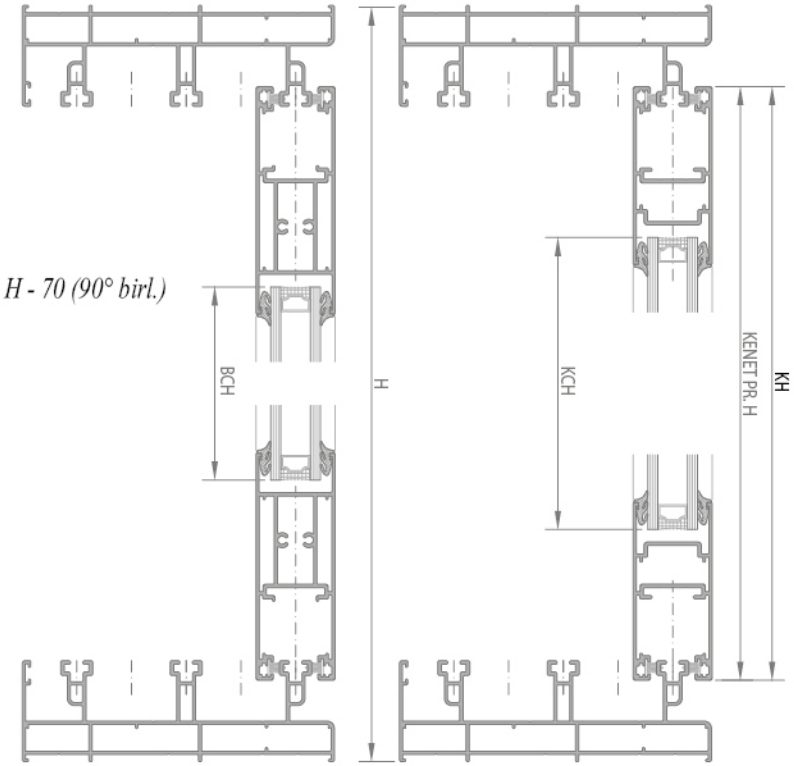

* Hesap yöntemi camların eşit olma esasına göre yapılmıştır.
The calculation method was made on the basis of the equality of the glasses.

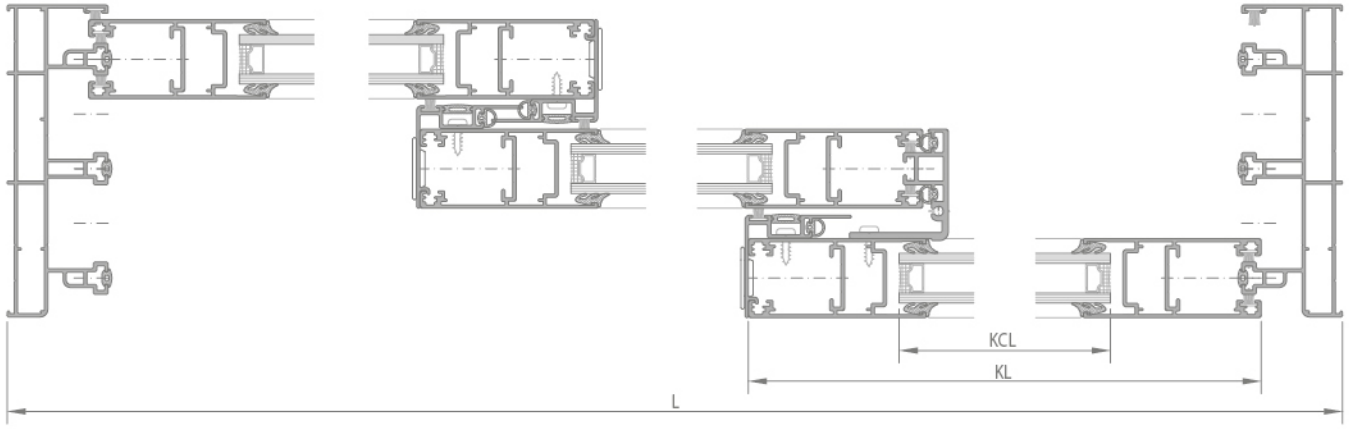

KLASİK SÜRME AÇILIM
CLASSICAL SLIDING OPENING

3 - ray *3 - rail*

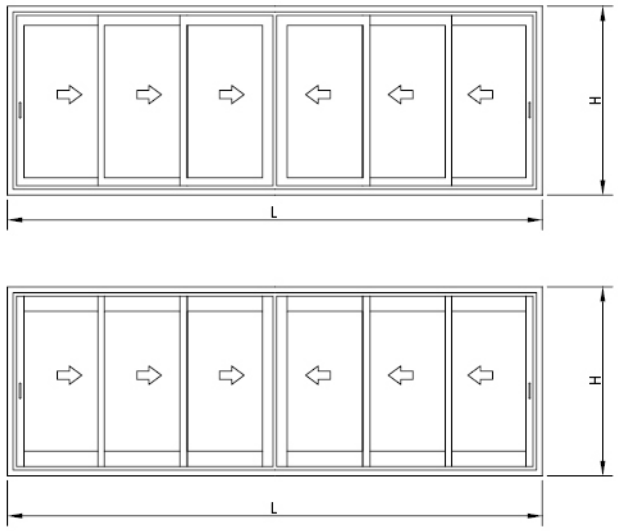

İmalat ve Kesim Planı
Cutting Dimensions

Sürme Eni	*: L*	
sürme Yüksekliği	*: H*	
KanatEni	*: KL*	*L/6 + 33*
Baza Kanat Eni	*: BKL*	*KL-148*
Kanat Yüksekliği	*: KH*	*H - 66 (45° birl.) H - 70 (90° birl.)*
Kanat Cam Eni	*: KCL*	*L/6 - 89*
Kanat Cam Yük	*: KCH*	*H - 188*
Baza Kanat Cam Yük.	*: BCH*	*H - 228*
Kanat Çıta Eni	*: K.Cıta L*	*KL-112*
Kanat Çıta Yük.	*: K.Cıta H*	*KH-144*
Kenet Profili H	*:*	*H - 66*
Kanat Birl. Adap. H	*:*	*KH-29*

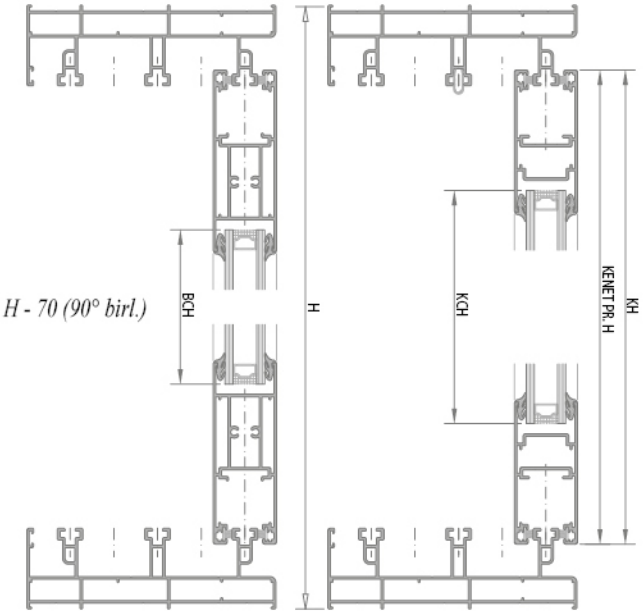

* Hesap yöntemi camların eşit olma esasına göre yapılmıştır.
The calculation method was made on the basis of the equality of the glasses.

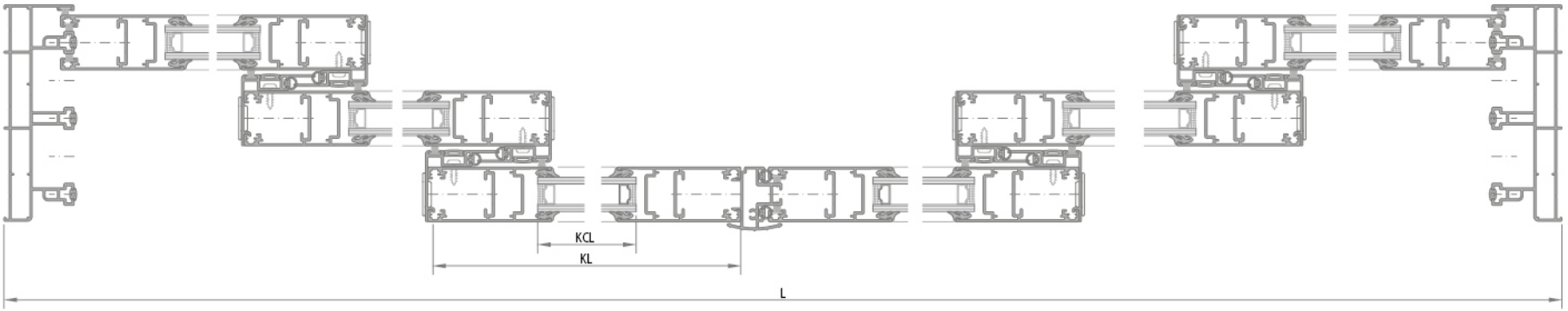

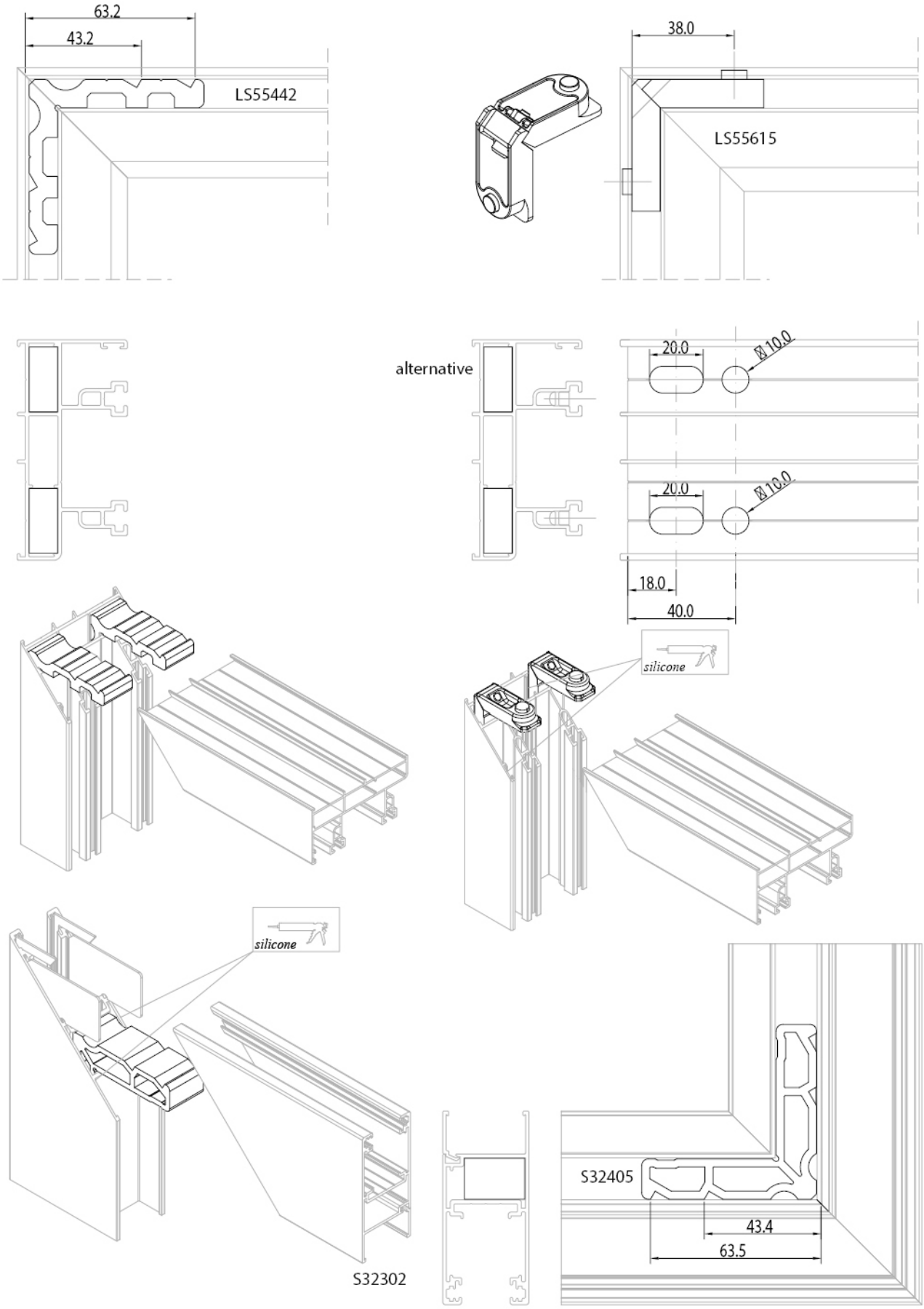
63.2
43.2
LS55442
38.0
LS55615
alternative
20.0
Ø10.0
20.0
Ø10.0
18.0
40.0
silicone
silicone
S32302
S32405
43.4
63.5

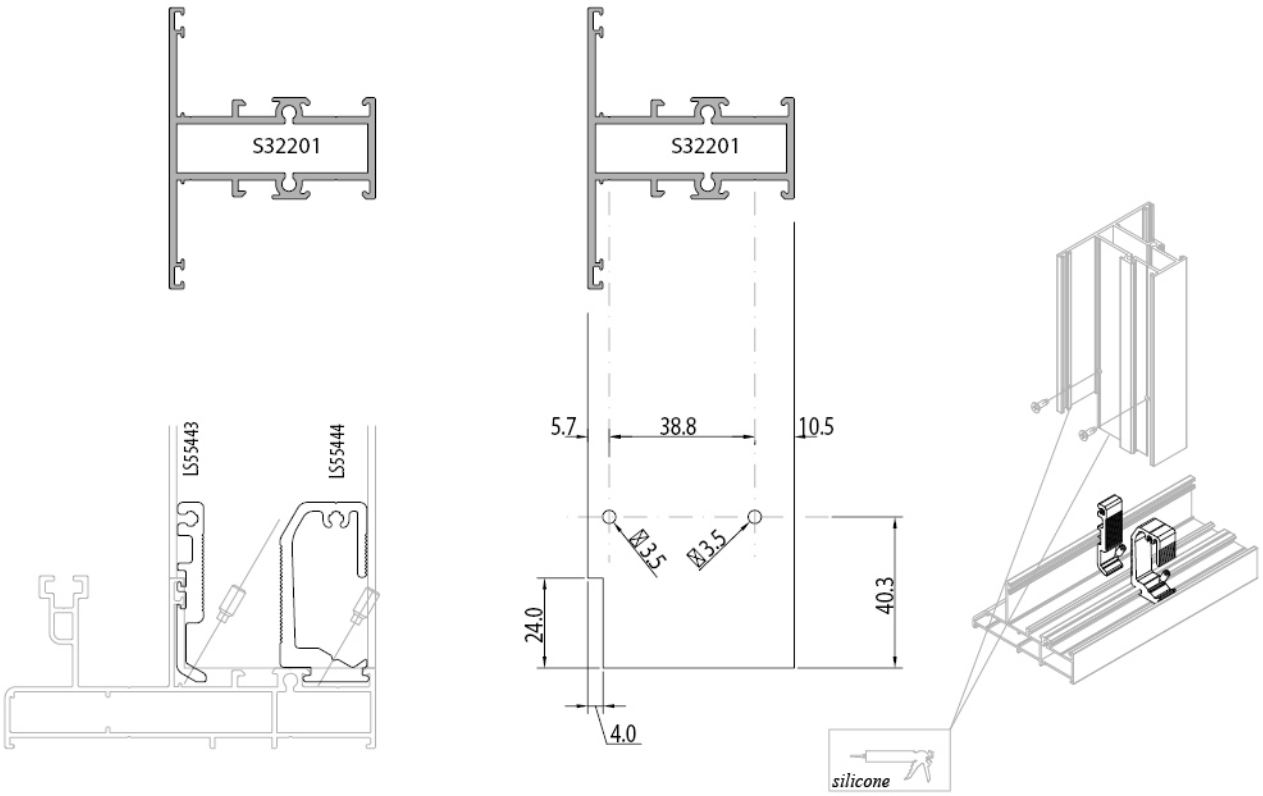
S32201
S32201
LS55443
LS55444
5.7
38.8
10.5
Ø3.5
Ø3.5
40.3
24.0
4.0
silicone

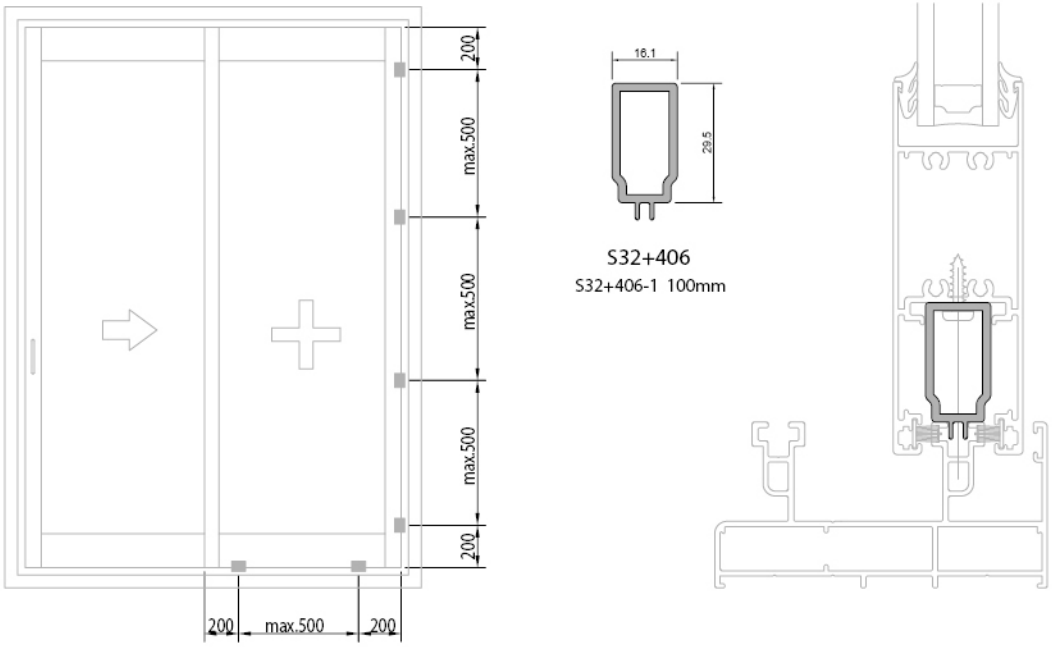
200
max.500
max.500
max.500
200
200
max.500
200
16.1
29.5
S32+406
S32+406-1 100mm

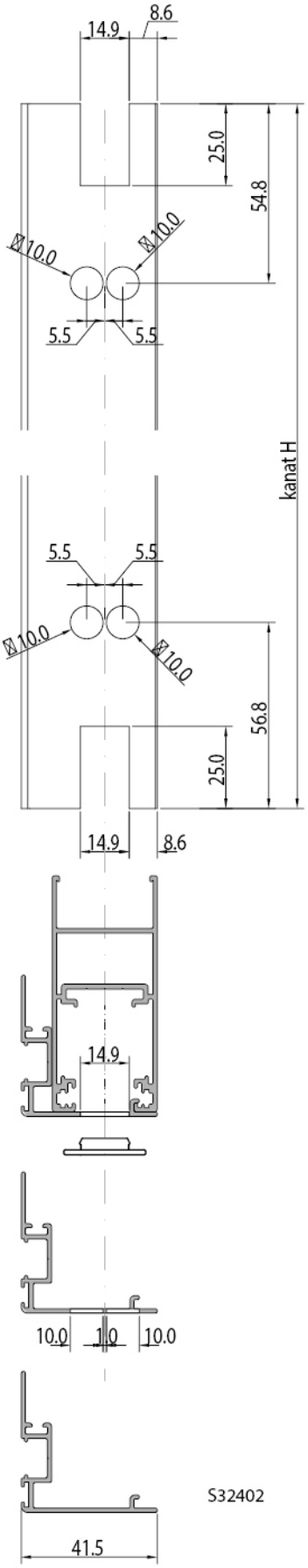
14.9
8.6
25.0
54.8
Ø10.0
Ø10.0
5.5
5.5
kanat H
5.5
5.5
Ø10.0
Ø10.0
56.8
25.0
14.9
8.6
14.9
10.0
1.0
10.0
41.5
S32402

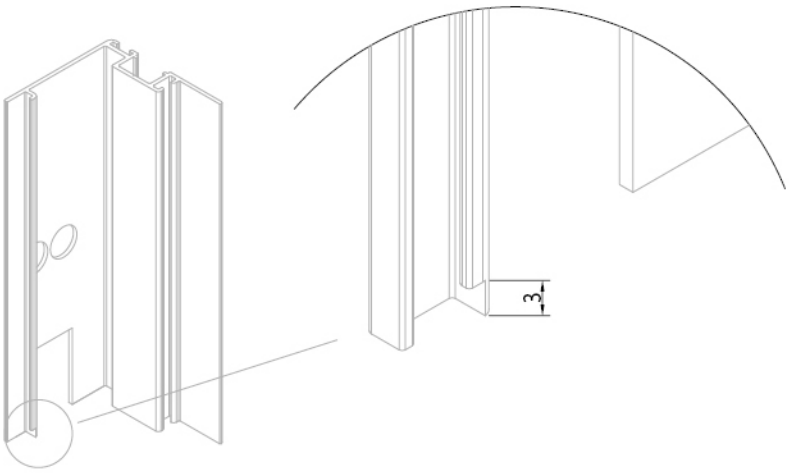
3

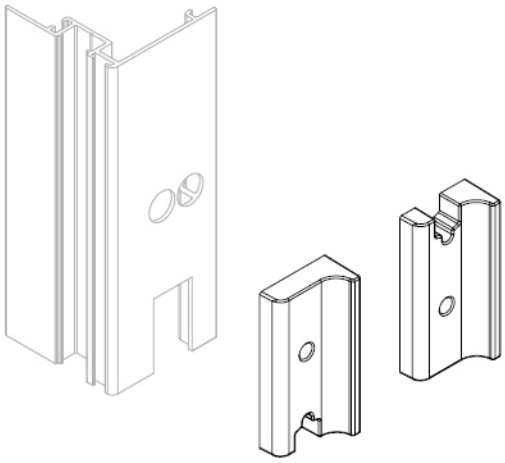

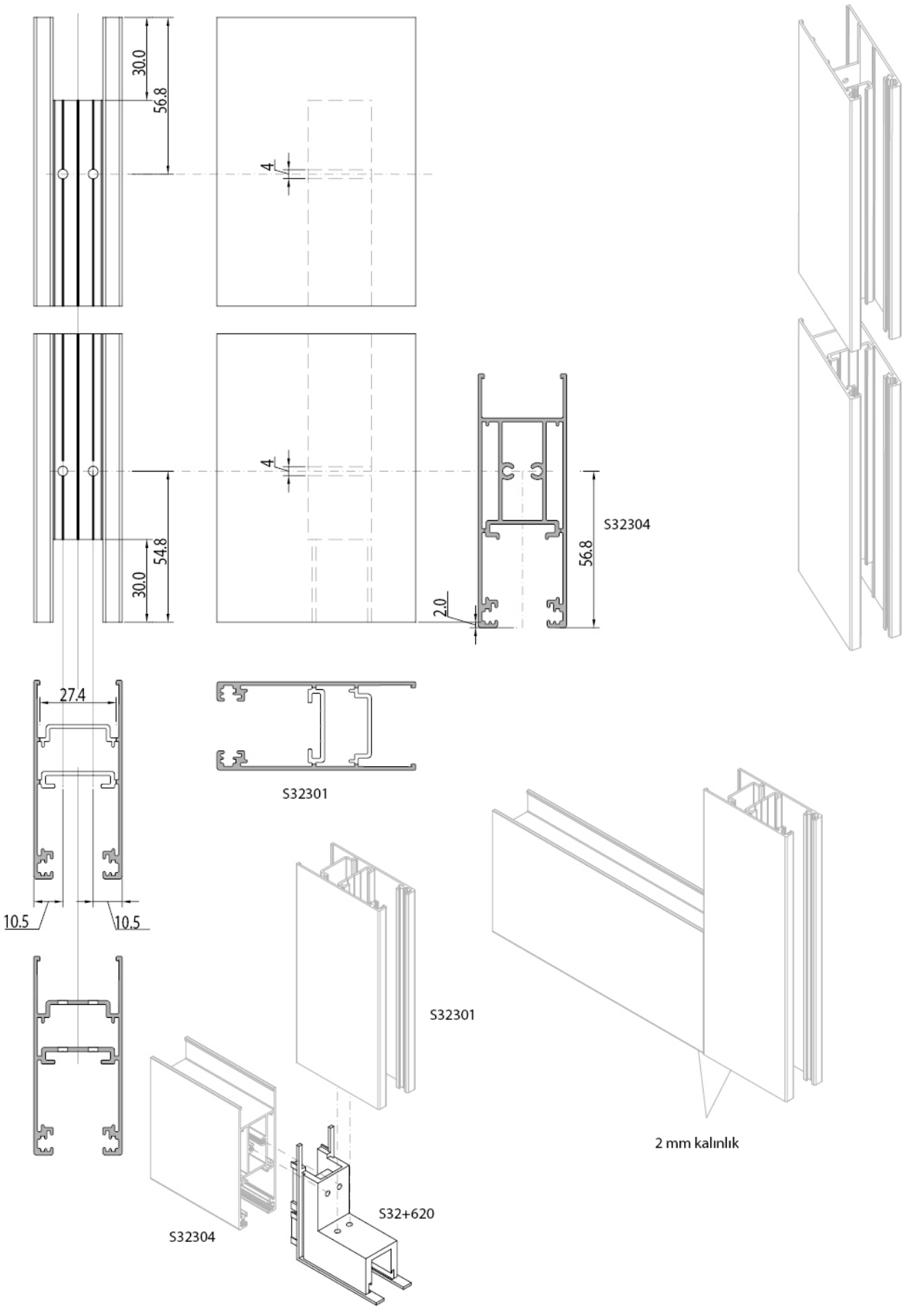
30.0
56.8
4
4
30.0
54.8
S32304
56.8
2.0
27.4
10.5
10.5
S32301
S32301
S32304
S32+620
2 mm kalınlık

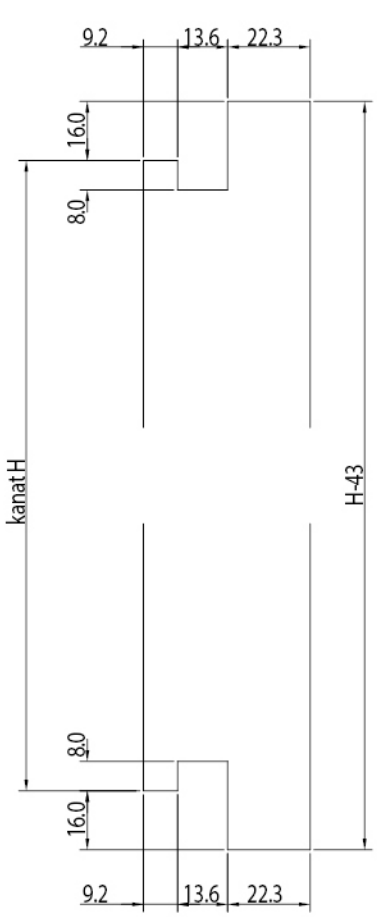

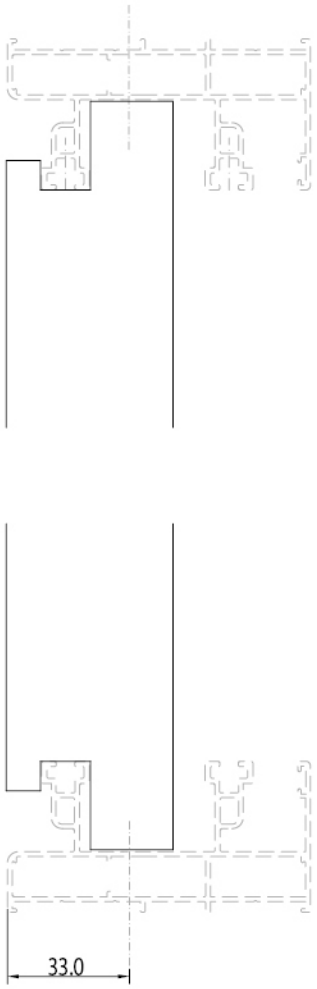



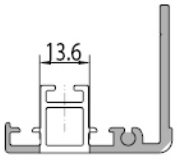

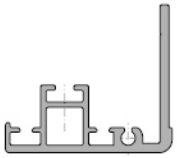

S32+403





S32401



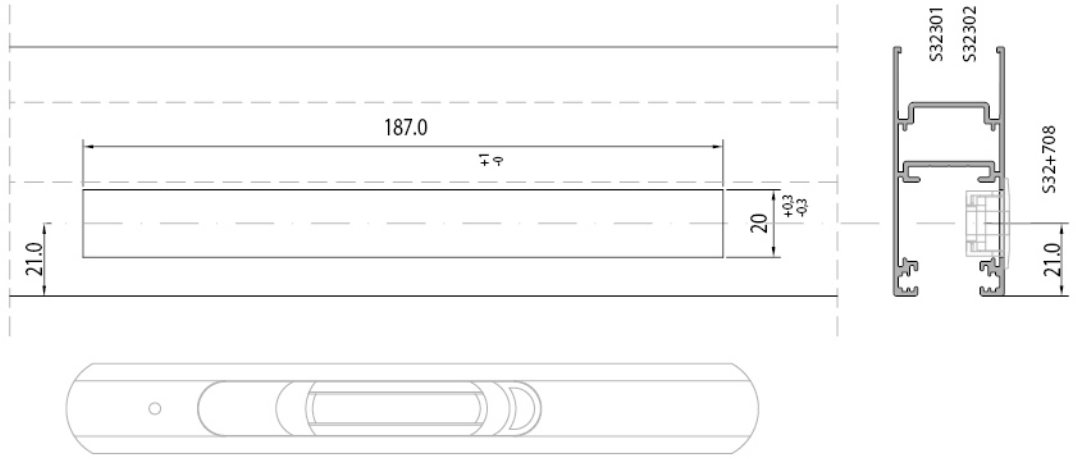
187.0
+1
-0
20
+0.3
-0.3
21.0
S32301
S32302
S32+708
21.0

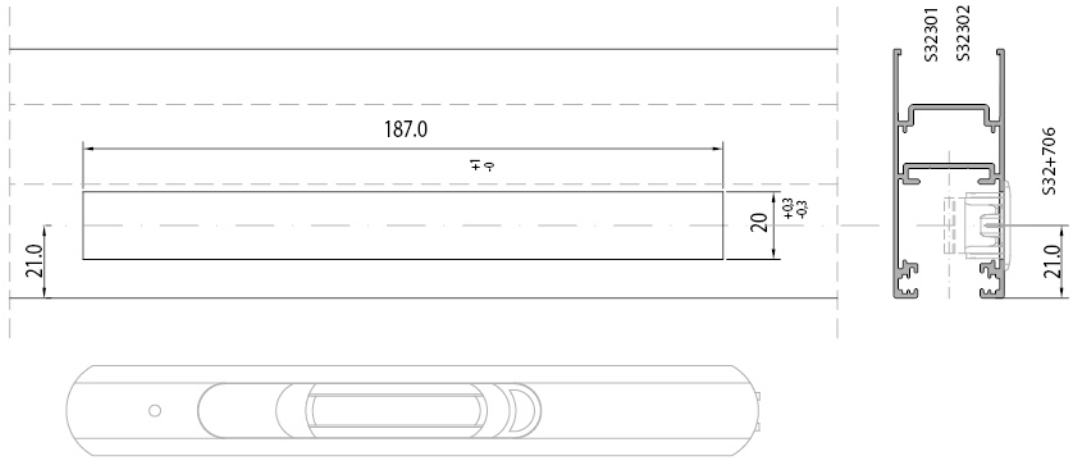
187.0
+1
-0
20
+0.3
-0.3
21.0
S32301
S32302
S32+706
21.0

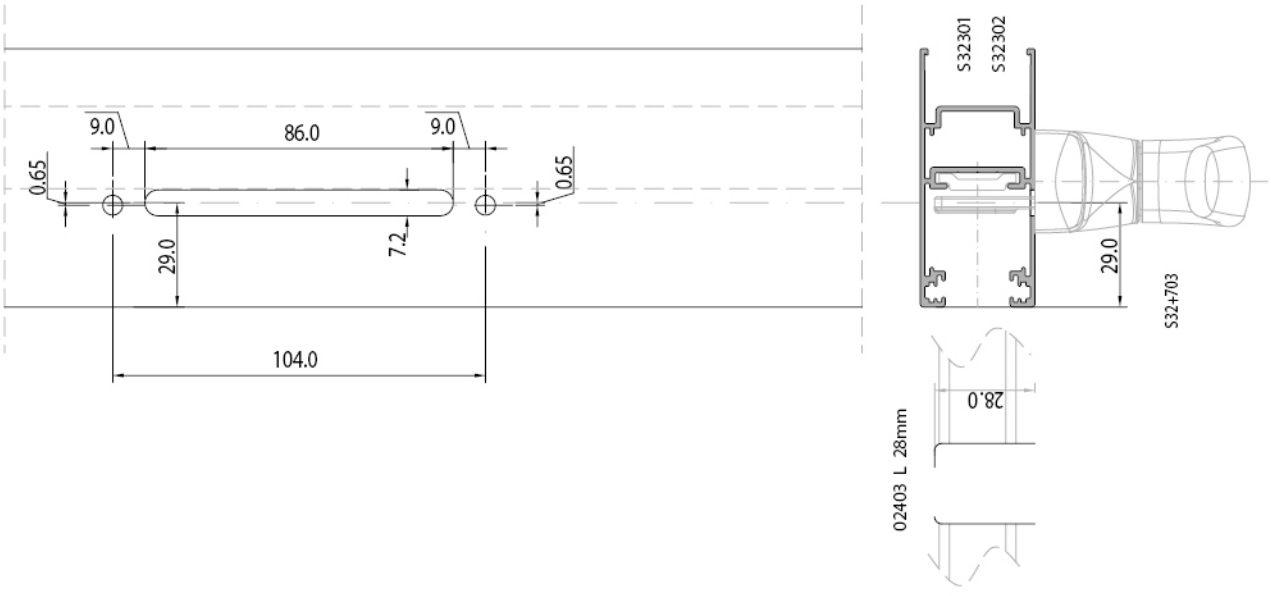
9.0
86.0
9.0
0.65
0.65
29.0
7.2
104.0
S32301
S32302
29.0
S32+703
28.0
02403 L 28mm

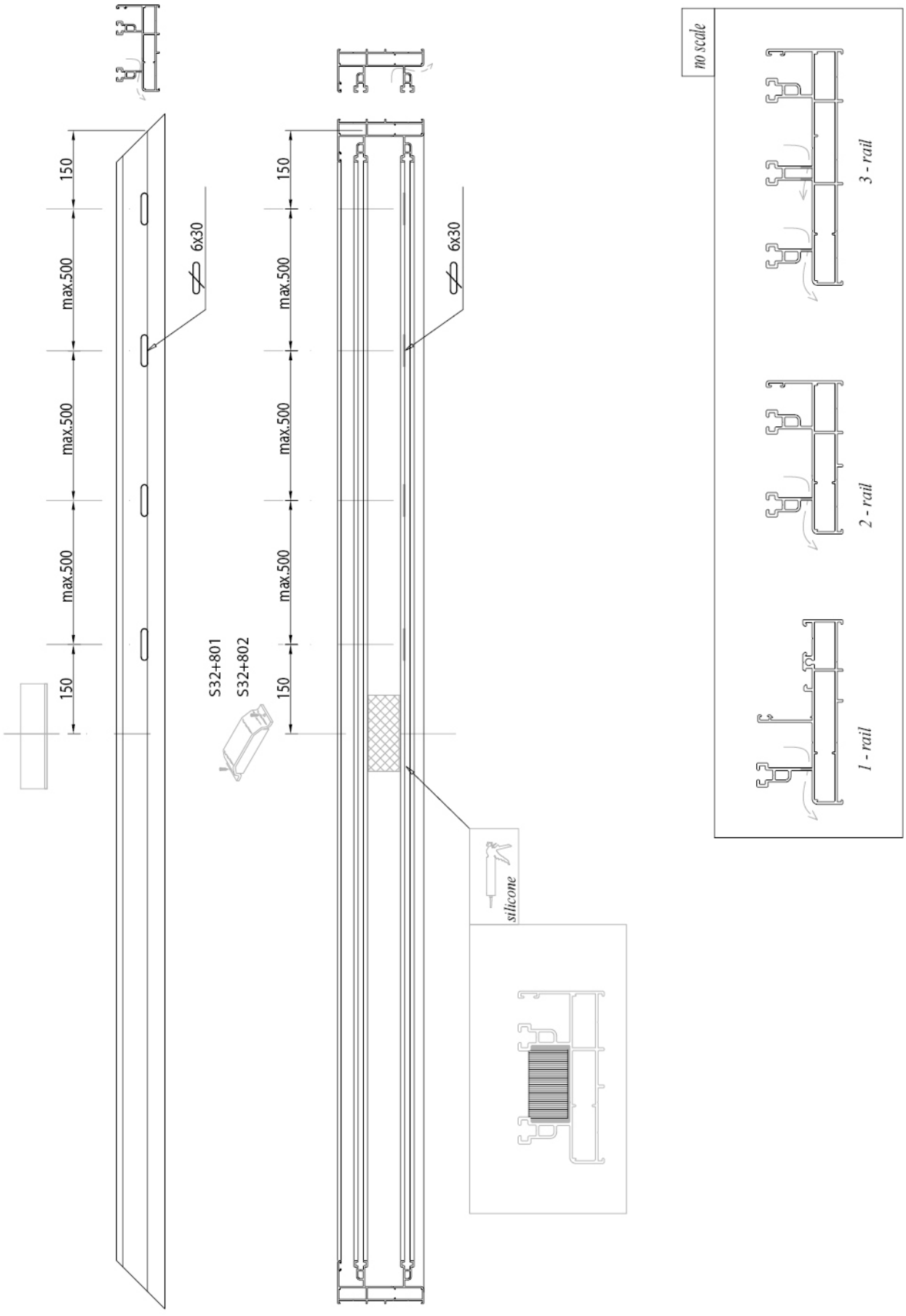
150
max.500
max.500
max.500
150
6x30
S32+801
S32+802
150
max.500
max.500
max.500
150
6x30
silicone
no scale
3 - rail
2 - rail
1 - rail

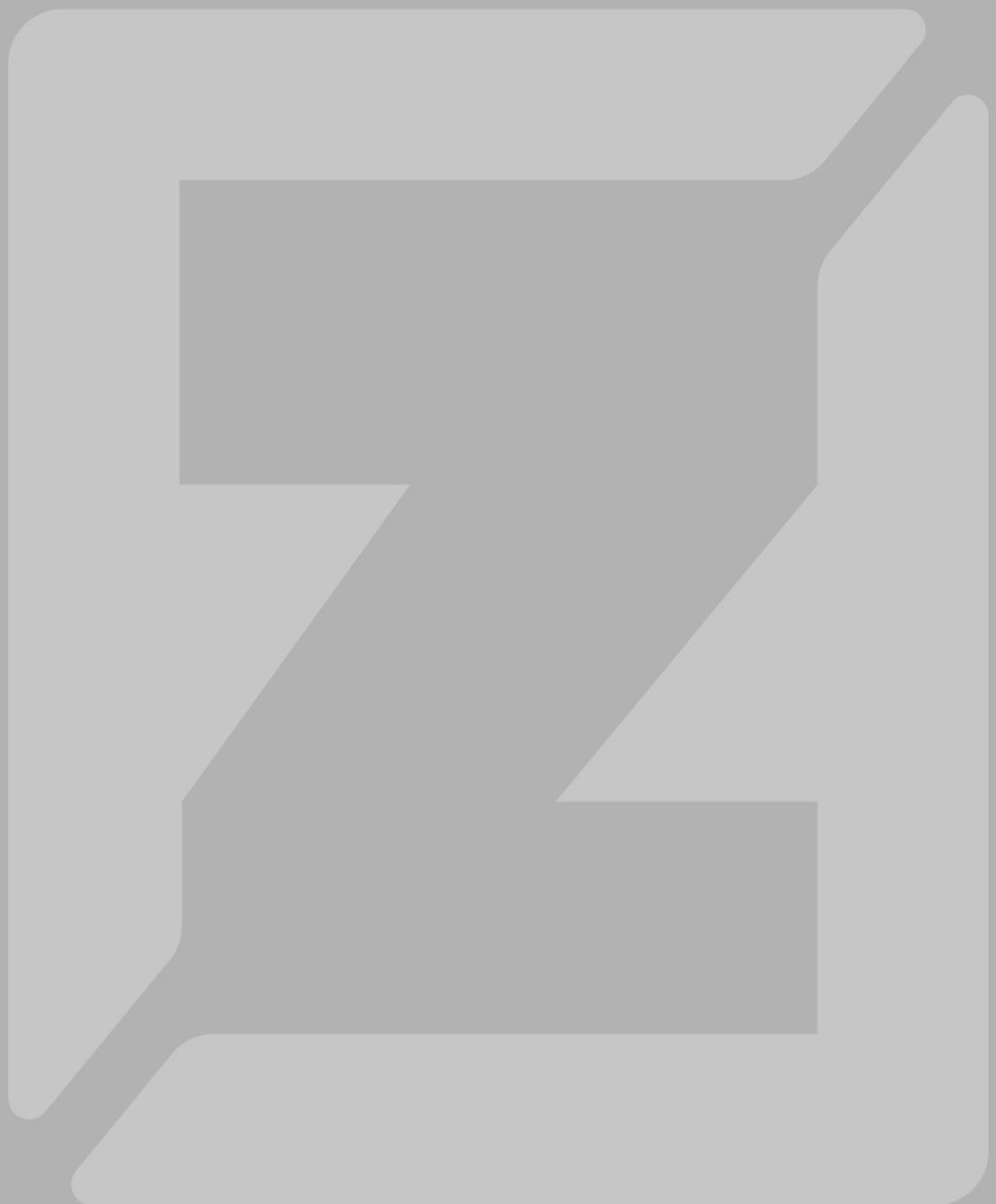

zahit® ALÜMİNYUM

W55+

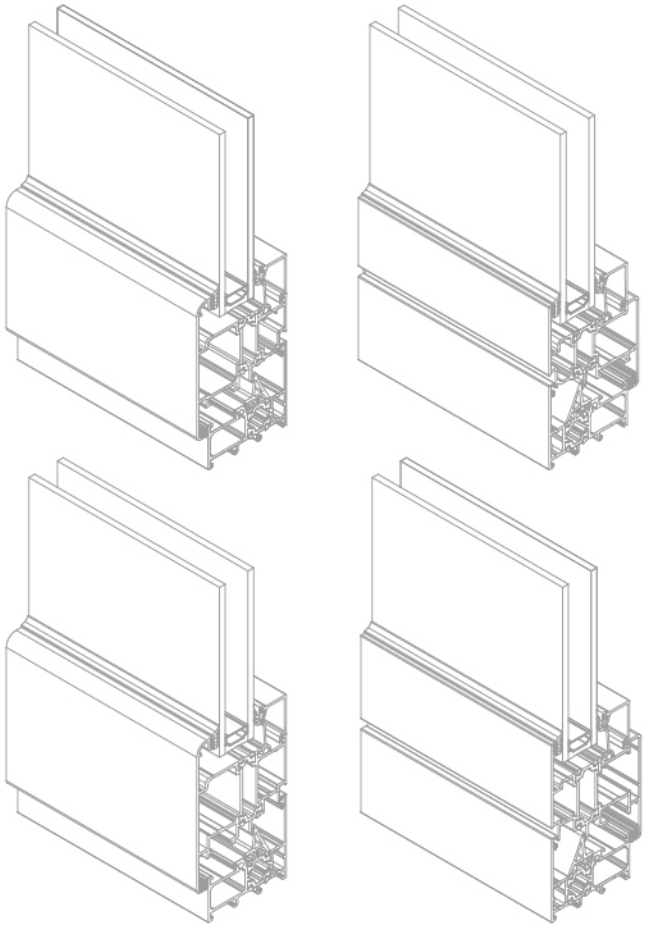

YALITIMLI PENCERE VE KAPI SİSTEMİ

INSULATED WINDOW AND DOOR SYSTEM

W55+

KASA	*FRAME*	100
ORTA KAYIT	*MULLION*	200
KANAT	*SASH*	300
ADAPTÖR, BAGL. PR	*ADAPTER*	400
EPDM GRUP	*EPDM GROUP*	500
PVC GRUP	*PVC GROUP*	600
AÇILIM GRUP	*OPENING GROUP*	700

W55+ 15.100

SİSTEM — GRUP — PR NO

PROFİL ET KALINLIĞI	*PROFILE THICKNESS*	1,5-2 mm
KASA YÜKSEKLİĞİ	*FRAME HEIGTH*	55 mm
KANAT YÜKSEKLİĞİ	*SASH HEIGTH*	63 mm
ISI BARIYERİ	*THERMAL ISULATION BAR*	16 mm
CAM KALINLIĞI	*GLASS THICKNESS*	4-38 mm

ALAŞIM ÖZELLİKLERİ
ALLOY PROPERTIES

EN AW 6060 (AlMgSi0,5 F22)
EN AW 6063 (AlMg0,7Si F22)

ÜRETİM VE MEKANİK STANDARTLAR
PRODUCTION AND MECANICAL STANDARDS

EN 12020-2 EN 755-9 EN 755-2



Köşe takoz profili
Corner cleat profile

W55.450-1	7 mm
W55.450-2	23,2 mm
W55.450-3	25,4 mm
W55.450-4	24,7 mm

W55.451-1	7 mm
W55.451-2	23,2 mm
W55.451-3	25,4 mm
W55.451-4	13,1 mm

W55.452-1	7 mm
W55.452-2	23,2 mm
W55.452-3	25,4 mm
W55.452-4	18,5 mm

W55.453-1	7 mm
W55.453-2	13,1 mm

W55.454-1	7 mm
W55.454-2	23,2 mm
W55.454-3	18,5 mm

W55.455-1	7 mm

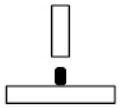

Orta kayıt bağlantı
Mullion connection

LS55.443-2	12,5 mm
LS55.443-3	22,5 mm
LS55.443-5	32,6 mm
LS55.443-6	25 mm

LS55.444-2	12,5 mm
LS55.444-3	22,5 mm
LS55.444-5	32,6 mm
LS55.444-6	25 mm



Köşe onbaşı
Corner cleat

LS55617 LS55618



Yatay sayfa
Page horizontal

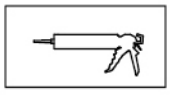

Silikon
Silicone



Dikkat
Attention

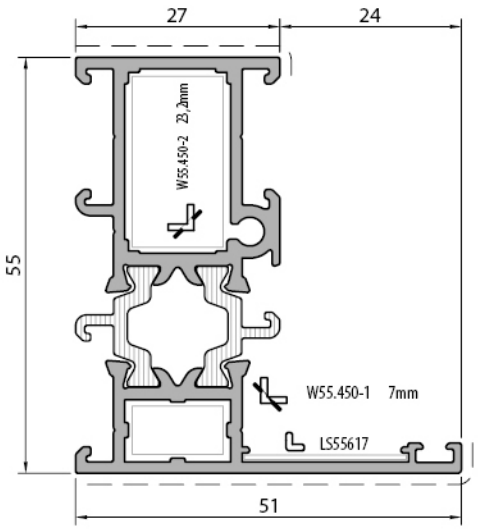

Kasa Profili / *Frame profile*	
W55+15.101	
Weight : 1,170 kg/m	
Ix : 13,74 cm⁴	Wx : 4,46 cm³
Iy : 4,25 cm⁴	Wy : 1,25 cm³

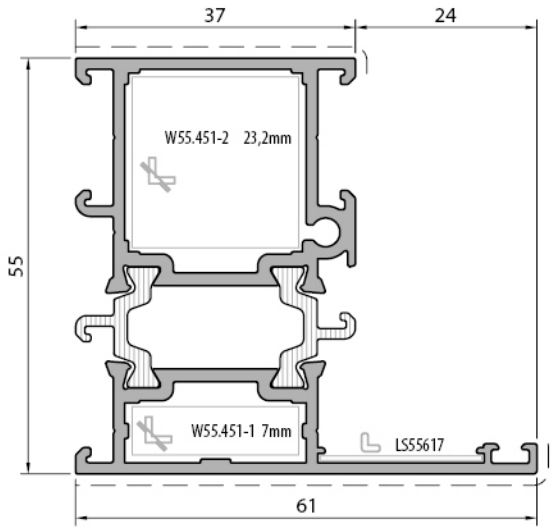

Kasa Profili / *Frame profile*	
W55+15.102	
Weight : 1,353 kg/m	
Ix : 16,04 cm⁴	Wx : 5,17 cm³
Iy : 8,29 cm⁴	Wy : 2,12 cm³

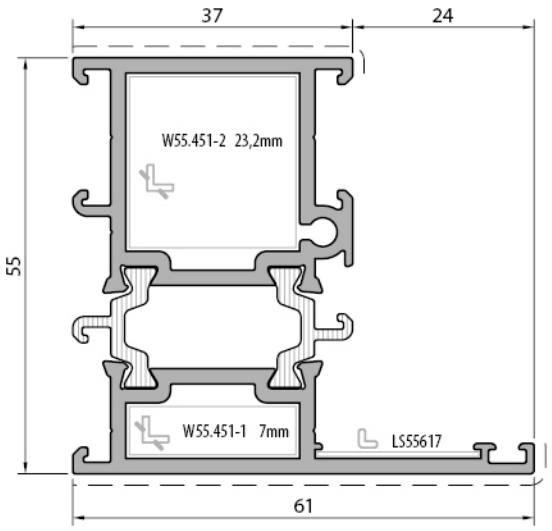

Kasa Profili / *Frame profile*	
W55+20.102	
Weight : 1,521 kg/m	
Ix : 18,92 cm⁴	Wx : 6,11 cm³
Iy : 9,19 cm⁴	Wy : 2,36 cm³

Profil değerleri teoriktir. Ağırlık olarak teslimde yapılan tartım geçerlidir. Profil imalatları TS EN 12020-02 ve TS EN 755-9 tolaransı, Moment değerleri EN 14024'e göre hesaplanmıştır.
Profile values are theoretical pre-shipment weight will be valid. The tolerances of Profile manufacturing are calculated according to EN 12020-2 and TS EN 755-9; moment values are calculated according to EN 14024.

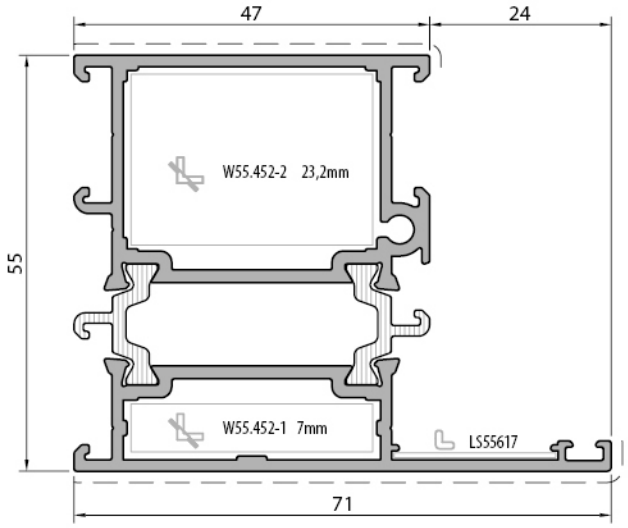

Kasa Profili / *Frame profile*	
W55+15.103	
Weight : 1,526 kg/m	
Ix : 18,51 cm⁴	Wx : 5,95 cm³
Iy : 13,78 cm⁴	Wy : 3,17 cm³

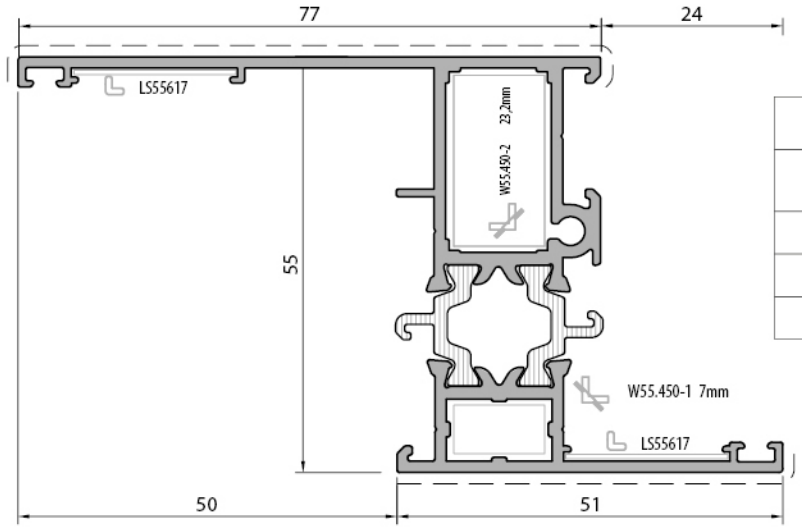

Kasa Profili / *Frame profile*	
W55+15.104	
Weight : 1,360 kg/m	
Ix : 18,35 cm⁴	Wx : 6,22 cm³
Iy : 30,97 cm⁴	Wy : 5,23 cm³

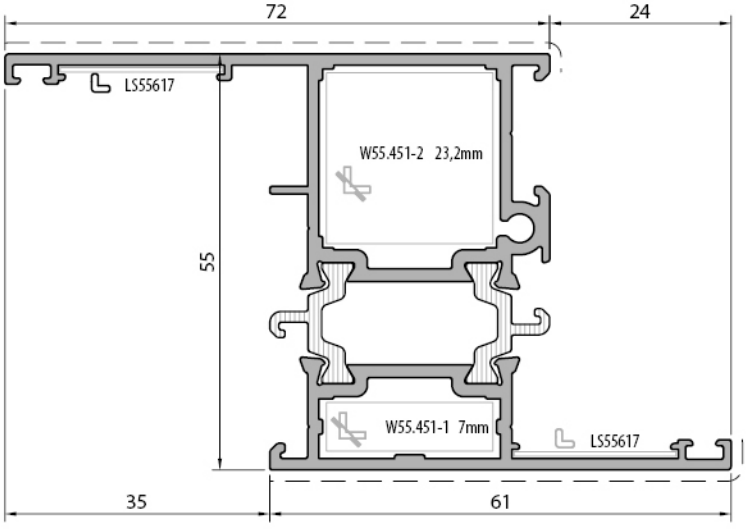

Kasa Profili / *Frame profile*	
W55+15.106	
Weight : 1,501 kg/m	
Ix : 19,74 cm⁴	Wx : 7,16 cm³
Iy : 10,51 cm⁴	Wy : 2,00 cm³

Profil değerleri teoriktir. Ağırlık olarak teslimde yapılan tartım geçerlidir. Profil imalatları TS EN 12020-02 ve TS EN 755-9 tolaransı, Moment değerleri EN 14024'e göre hesaplanmıştır.
Profile values are theoretical pre-shipment weight will be valid. The tolerances of Profile manufacturing are calculated according to EN 12020-2 and TS EN 755-9; moment values are calculated according to EN 14024.

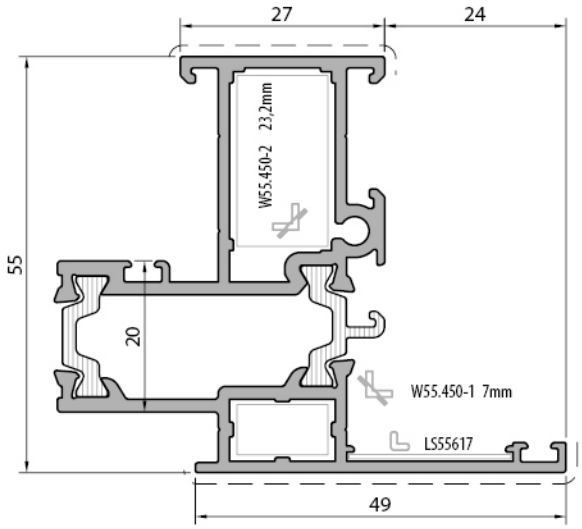

Cephe İçi Kasa Profili / *Inner frame curtain wall*	
W55+15.107	
Weight : 1,363 kg/m	
Ix : 13,02 cm⁴	Wx : 4,07 cm³
Iy : 9,64 cm⁴	Wy : 2,47 cm³

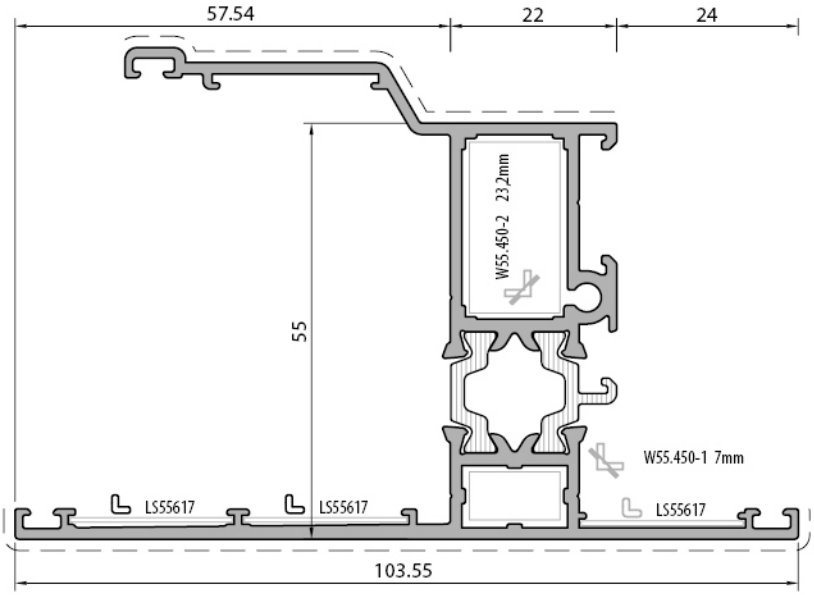

Kasa Profili / *Frame profile*	
W55+15.108	
Weight : 1,612 kg/m	
Ix : 26,40 cm⁴	Wx : 4,64 cm³
Iy : 26,72 cm⁴	Wy : 6,63 cm³

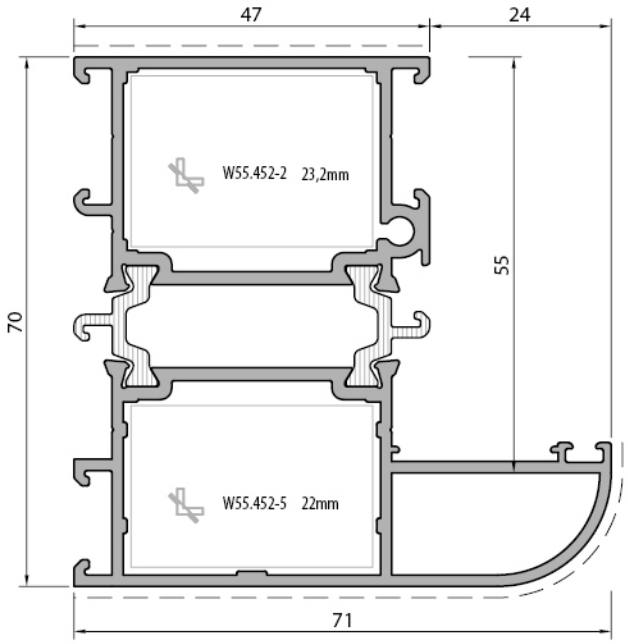

Kasa Profili / *Frame profile*	
W55+15.109	
Weight : 1,830 kg/m	
Ix : 33,01 cm⁴	Wx : 8,57 cm³
Iy : 20,60 cm⁴	Wy : 4,93 cm³

Profil değerleri teoriktir. Ağırlık olarak teslimde yapılan tartım geçerlidir. Profil imalatları TS EN 12020-02 ve TS EN 755-9 tolaransı, Moment değerleri EN 14024'e göre hesaplanmıştır.
Profile values are theoretical pre-shipment weight will be valid. The tolerances of Profile manufacturing are calculated according to EN 12020-2 and TS EN 755-9; moment values are calculated according to EN 14024.

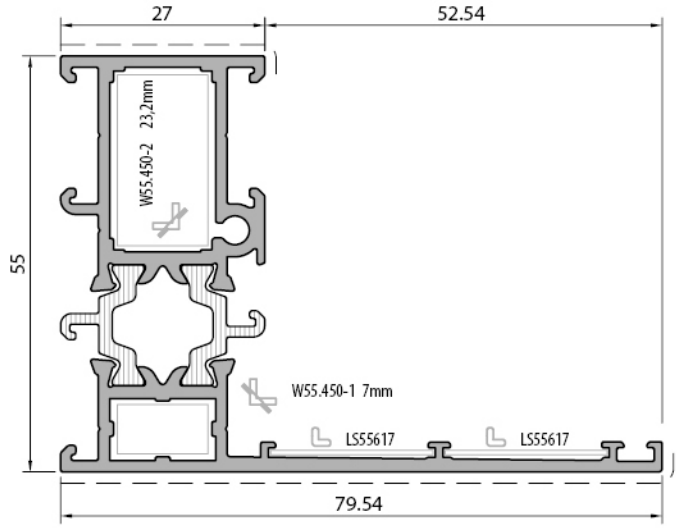

Kasa Profili / *Frame profile*	
W55+15.110	
Weight : 1,338 kg/m	
Ix : 16,52 cm⁴	Wx : 4,85 cm³
Iy : 8,75 cm⁴	Wy : 1,55 cm³

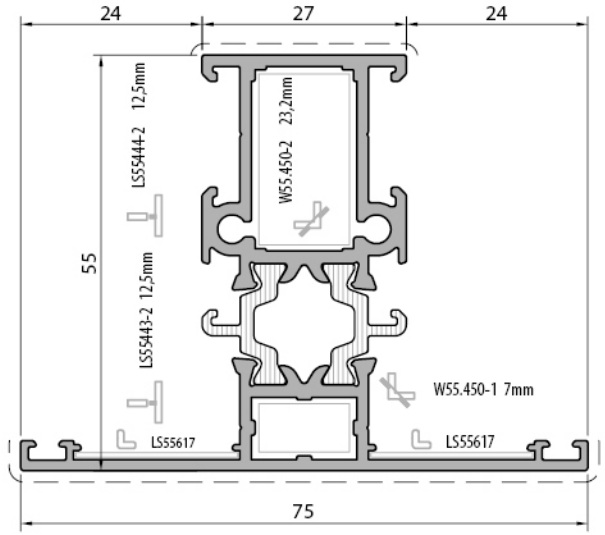

Orta Kayıt Profili / *Mullion profile*	
W55+15.201	
Weight : 1,338 kg/m	
Ix : 15,84 cm⁴	Wx : 4,84 cm³
Iy : 8,77 cm⁴	Wy : 2,33 cm³

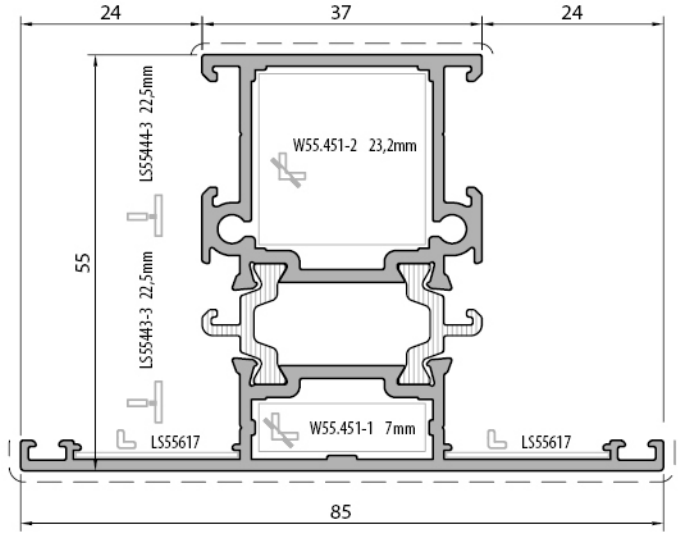

Orta Kayıt Profili / *Mullion profile*	
W55+15.202	
Weight : 1,502 kg/m	
Ix : 18,28 cm⁴	Wx : 5,60 cm³
Iy : 14,74 cm⁴	Wy : 3,46 cm³

Profil değerleri teoriktir. Ağırlık olarak teslimde yapılan tartım geçerlidir. Profil imalatları TS EN 12020-02 ve TS EN 755-9 tolaransı, Moment değerleri EN 14024'e göre hesaplanmıştır.
Profile values are theoretical pre-shipment weight will be valid. The tolerances of Profile manufacturing are calculated according to EN 12020-2 and TS EN 755-9; moment values are calculated according to EN 14024.

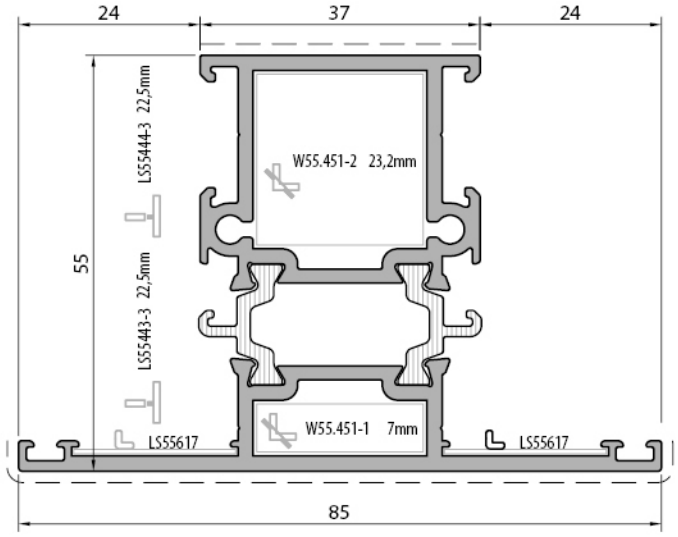

Orta Kayıt Profili / *Mullion profile*	
W55+20.202	
Weight : 1,660 kg/m	
Ix : 21,60 cm⁴	Wx : 6,58 cm³
Iy : 16,60 cm⁴	Wy : 3,90 cm³

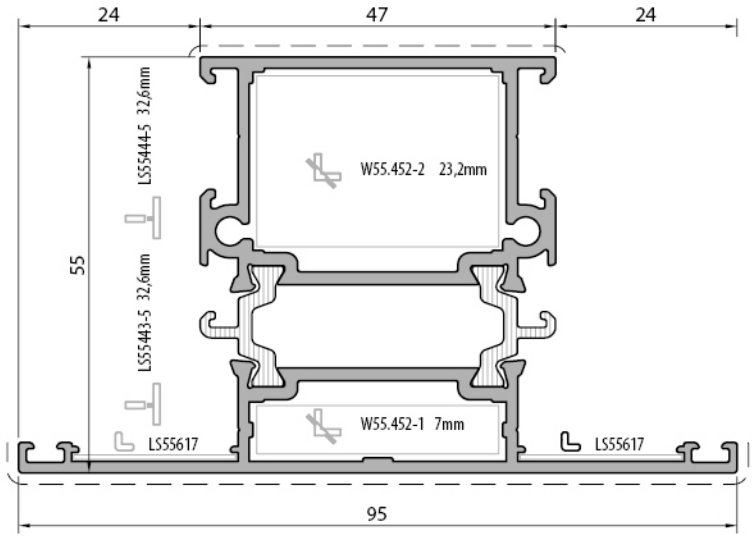

Orta Kayıt Profili / *Mullion profile*	
W55+15.203	
Weight : 1,802 kg/m	
Ix : 20,67 cm⁴	Wx : 6,35 cm³
Iy : 23,19 cm⁴	Wy : 4,88 cm³

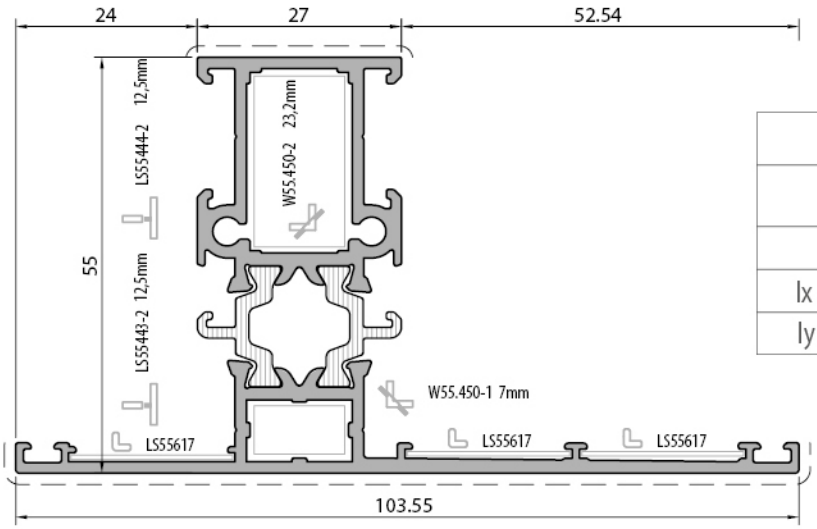

Orta Kayıt Profili / *Mullion profile*	
W55+15.210	
Weight : 1,488 kg/m	
Ix : 18,25 cm⁴	Wx : 5,16 cm³
Iy : 26,12 cm⁴	Wy : 4,34 cm³

Profil değerleri teoriktir. Ağırlık olarak teslimde yapılan tartım geçerlidir. Profil imalatları TS EN 12020-02 ve TS EN 755-9 tolaransı, Moment değerleri EN 14024'e göre hesaplanmıştır.
Profile values are theoretical pre-shipment weight will be valid. The tolerances of Profile manufacturing are calculated according to EN 12020-2 and TS EN 755-9; moment values are calculated according to EN 14024.

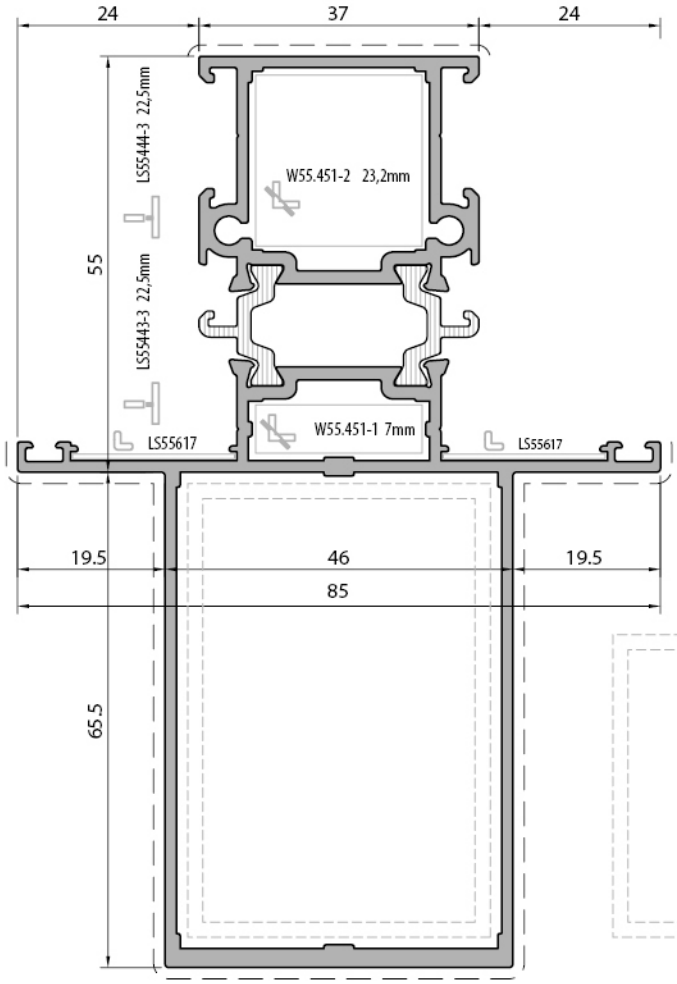

Orta Kayıt Profili / *Mullion profile*	
W55+15.204	
Weight : 2,344 kg/m	
Ix : 116,56 cm⁴	Wx : 18,63 cm³
Iy : 26,30 cm⁴	Wy : 6,18 cm³

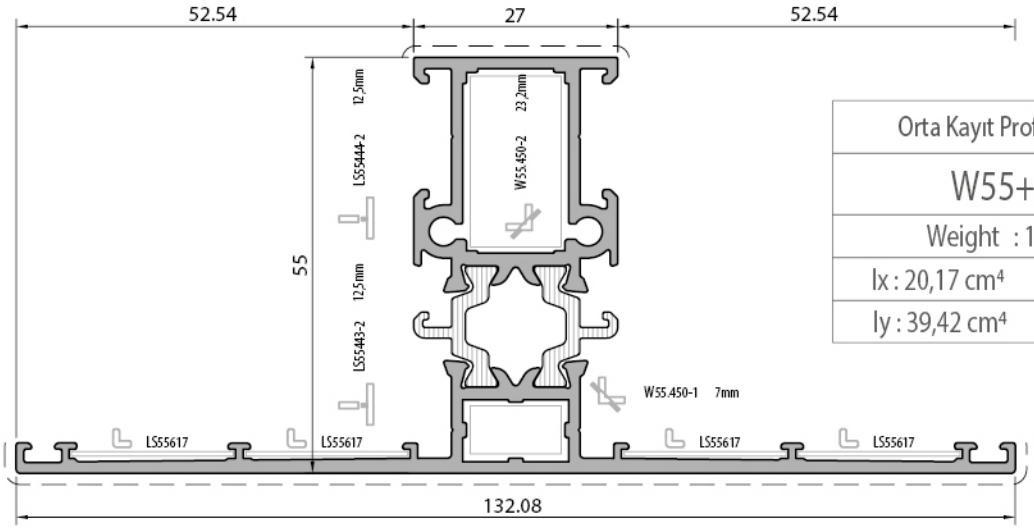

Orta Kayıt Profili / *Mullion profile*	
W55+15.211	
Weight : 1,662 kg/m	
Ix : 20,17 cm⁴	Wx : 5,39 cm³
Iy : 39,42 cm⁴	Wy : 5,97 cm³

Profil değerleri teoriktir. Ağırlık olarak teslimde yapılan tartım geçerlidir. Profil imalatları TS EN 12020-02 ve TS EN 755-9 tolaransı, Moment değerleri EN 14024'e göre hesaplanmıştır.
Profile values are theoretical pre-shipment weight will be valid. The tolerances of Profile manufacturing are calculated according to EN 12020-2 and TS EN 755-9; moment values are calculated according to EN 14024.

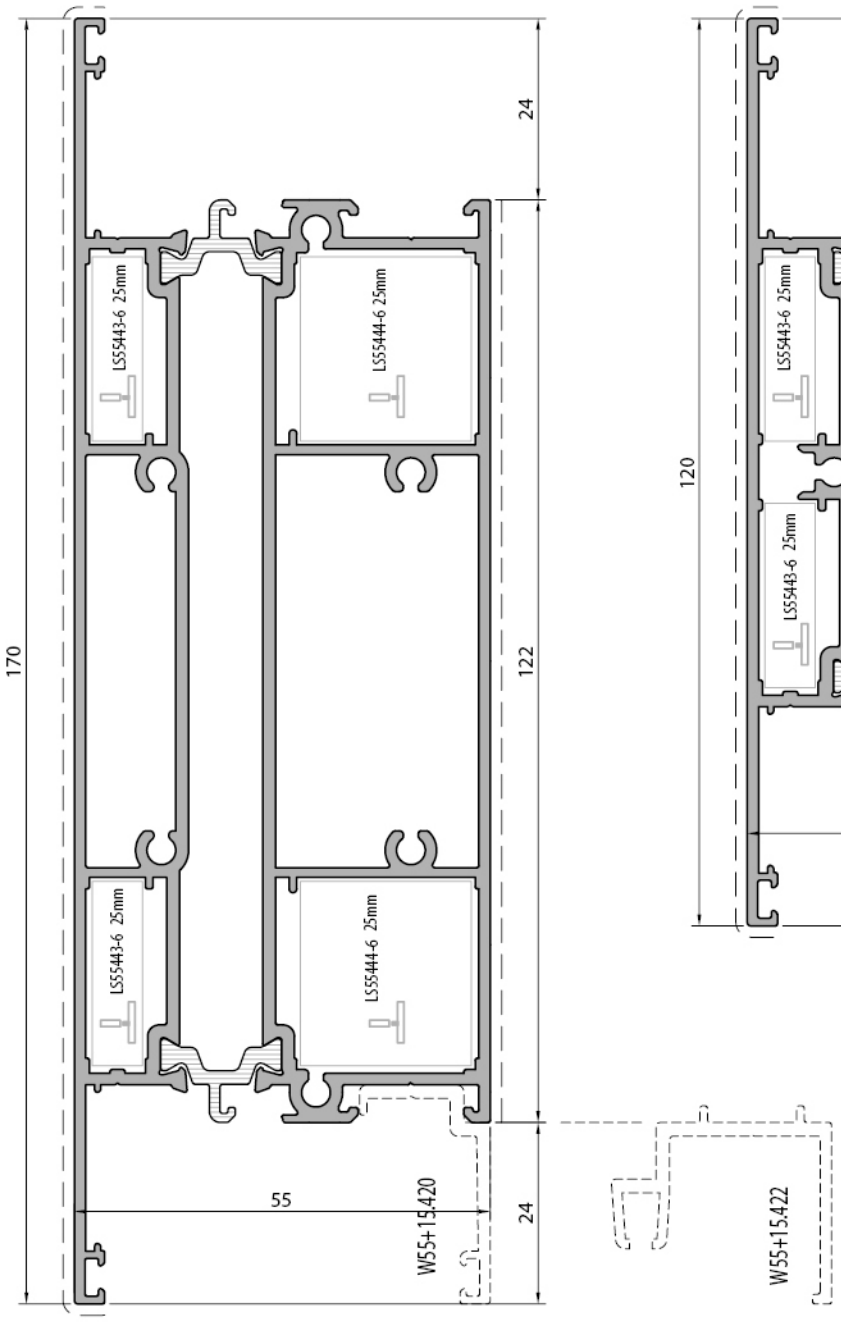

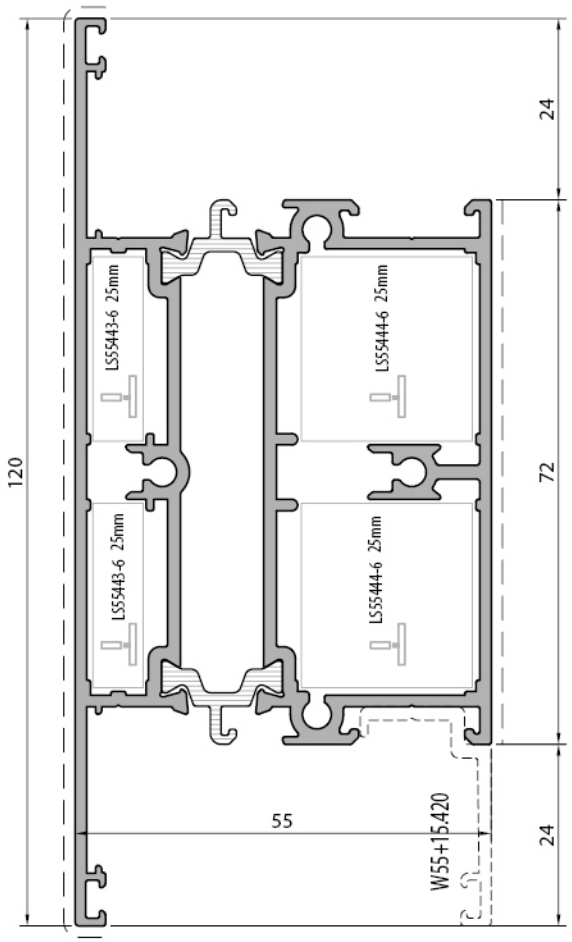

Orta Kayıt+Etek Profili / *Mullion+bottom sash pr.*	
W55+15.215	
Weight : 3,411 kg/m	
Ix : 43,73 cm⁴	Wx : 14,06 cm³
Iy : 210,90 cm⁴	Wy : 24,81 cm³

Orta Kayıt+Etek Profili / *Mullion+bottom sash pr.*	
W55+15.216	
Weight : 2,306 kg/m	
Ix : 29,60 cm⁴	Wx : 9,44 cm³
Iy : 57,55 cm⁴	Wy : 9,59 cm³

Profil değerleri teoriktir. Ağırlık olarak teslimde yapılan tartım geçerlidir. Profil imalatları TS EN 12020-02 ve TS EN 755-9 tolaransı, Moment değerleri EN 14024'e göre hesaplanmıştır.
Profile values are theoretical pre-shipment weight will be valid. The tolerances of Profile manufacturing are calculated according to EN 12020-2 and TS EN 755-9; moment values are calculated according to EN 14024.

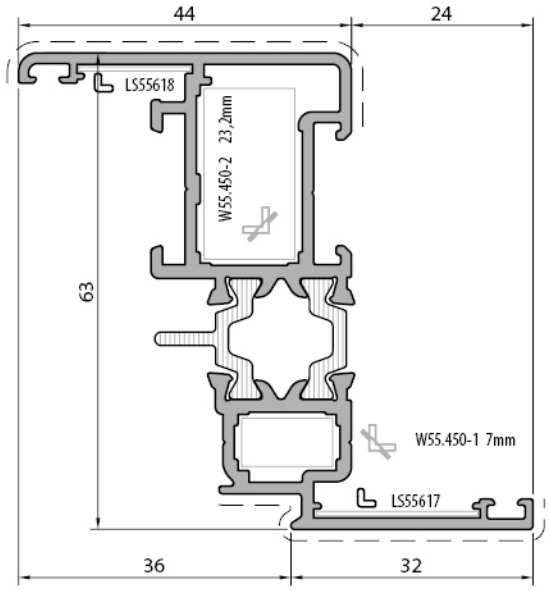

Kanat Profili (içe açılır) *Sash profile (inward opening)*	
W55+15.301	
Weight : 1,298 kg/m	
Ix : 21,01 cm⁴	Wx : 6,47 cm³
Iy : 3,98 cm⁴	Wy : 1,14 cm³

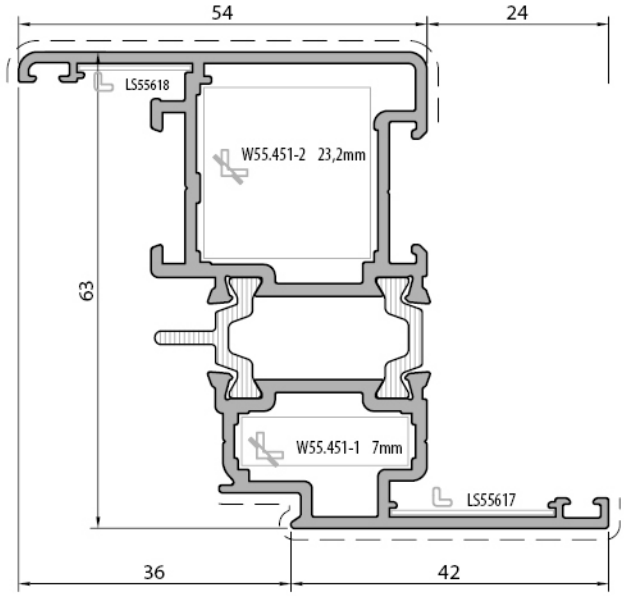

Kanat Profili (içe açılır) *Sash profile (inward opening)*	
W55+15.302	
Weight : 1,496 kg/m	
Ix : 26,44 cm⁴	Wx : 8,40 cm³
Iy : 7,78 cm⁴	Wy : 1,96 cm³

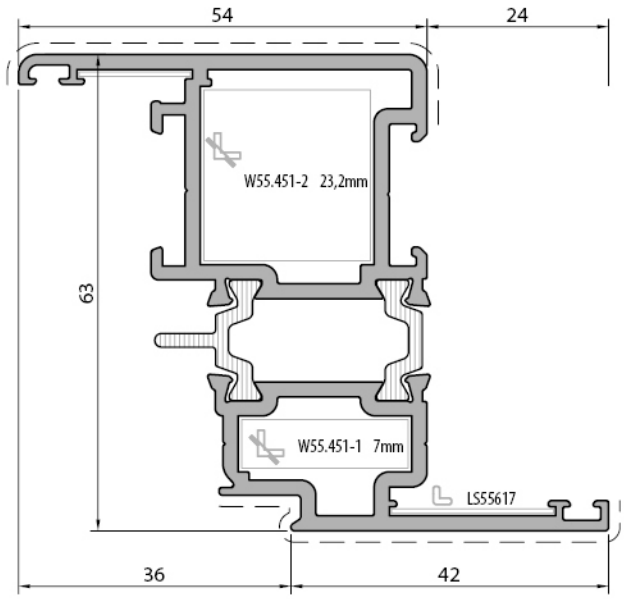

Kanat Profili (içe açılır) *Sash profile (inward opening)*	
W55+20.302	
Weight : 1,734 kg/m	
Ix : 27,92 cm⁴	Wx : 8,80 cm³
Iy : 9,01 cm⁴	Wy : 2,29 cm³

Profil değerleri teoriktir. Ağırlık olarak teslimde yapılan tartım geçerlidir. Profil imalatları TS EN 12020-02 ve TS EN 755-9 tolaransı, Moment değerleri EN 14024'e göre hesaplanmıştır.
Profile values are theoretical pre-shipment weight will be valid. The tolerances of Profile manufacturing are calculated according to EN 12020-2 and TS EN 755-9; moment values are calculated according to EN 14024.

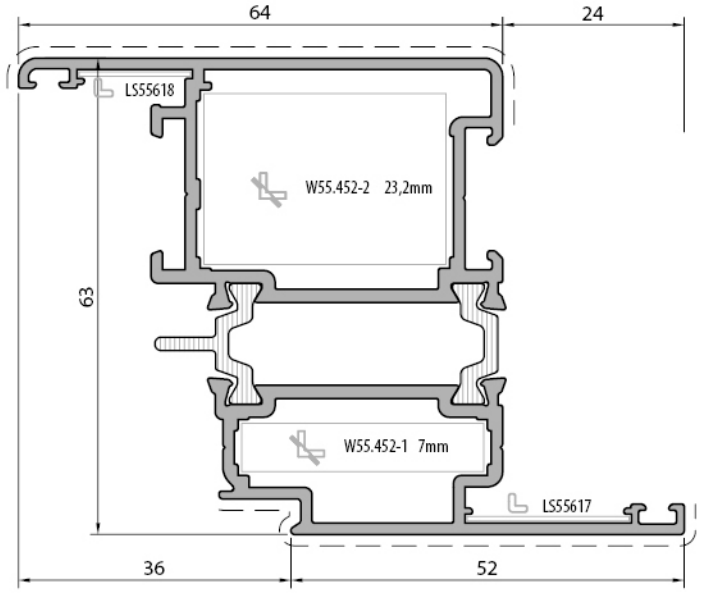

Kanat Profili (içe açılır) *Sash profile (inward opening)*	
W55+15.303	
Weight : 1,668 kg/m	
Ix : 26,32 cm⁴	Wx : 8,25 cm³
Iy : 12,92 cm⁴	Wy : 2,90 cm³

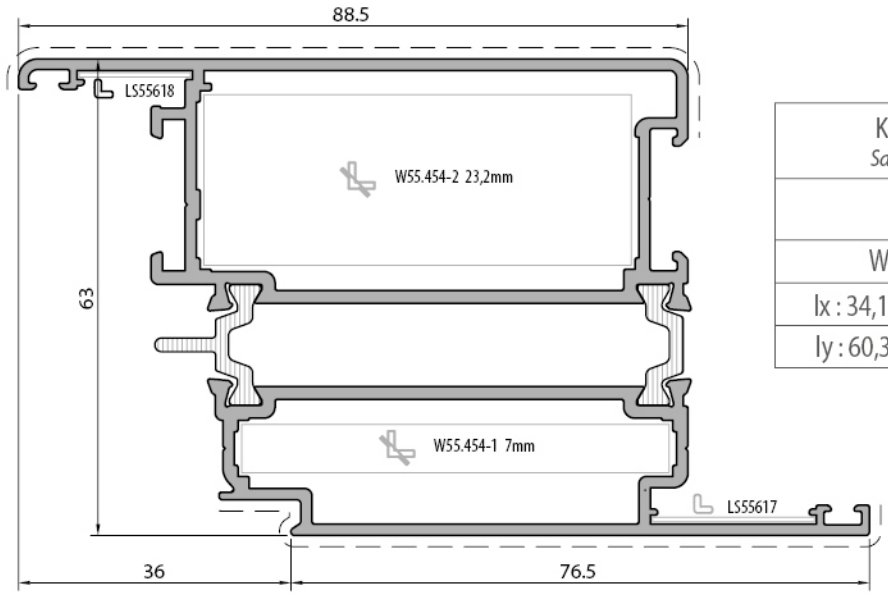

Kanat Profili (içe açılır) *Sash profile (inward opening)*	
W55+15.304	
Weight : 2,092 kg/m	
Ix : 34,19 cm⁴	Wx : 10,51 cm³
Iy : 60,37 cm⁴	Wy : 10,63 cm³

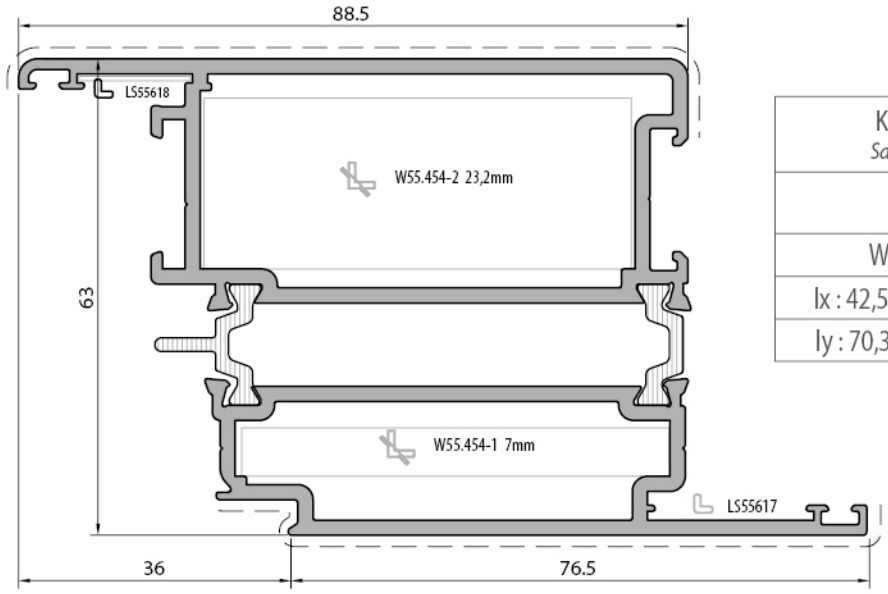

Kanat Profili (içe açılır) *Sash profile (inward opening)*	
W55+20.304	
Weight : 2,485 kg/m	
Ix : 42,55 cm⁴	Wx : 13,14 cm³
Iy : 70,36 cm⁴	Wy : 12,51 cm³

Profil değerleri teoriktir. Ağırlık olarak teslimde yapılan tartım geçerlidir. Profil imalatları TS EN 12020-02 ve TS EN 755-9 tolaransı, Moment değerleri EN 14024'e göre hesaplanmıştır.
Profile values are theoretical pre-shipment weight will be valid. The tolerances of Profile manufacturing are calculated according to EN 12020-2 and TS EN 755-9; moment values are calculated according to EN 14024.

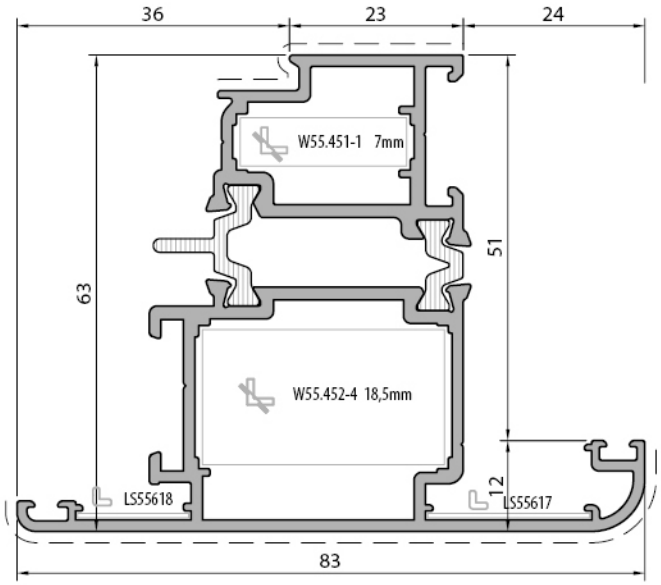

Kanat Profili (dışa açılır) *Sash profile (outward opening)*	
W55+15.310	
Weight : 1,659 kg/m	
Ix : 24,85 cm⁴	Wx : 6,80 cm³
Iy : 19,14 cm⁴	Wy : 4,51 cm³

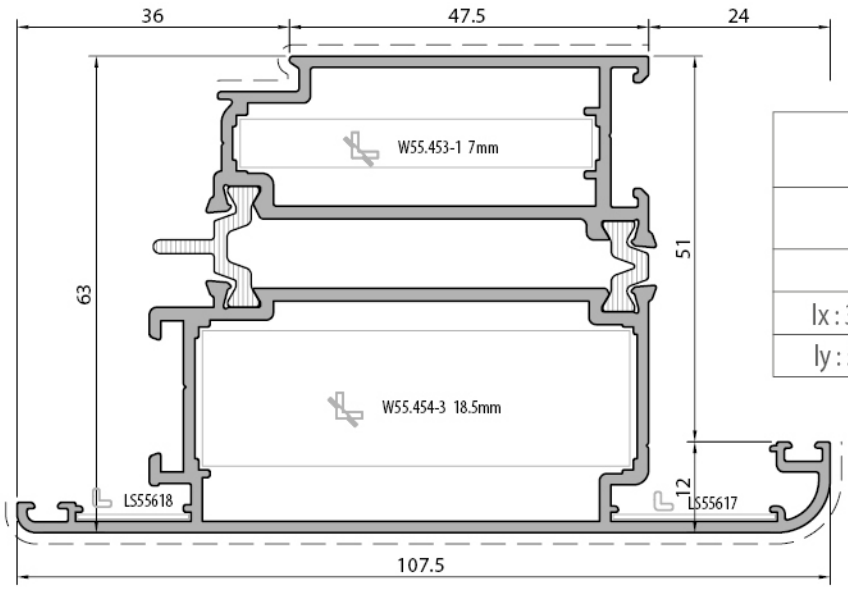

Kanat Profili (dışa açılır) *Sash profile (outward opening)*	
W55+15.311	
Weight : 2,082 kg/m	
Ix : 32,94 cm⁴	Wx : 9,46 cm³
Iy : 50,00 cm⁴	Wy : 9,13 cm³

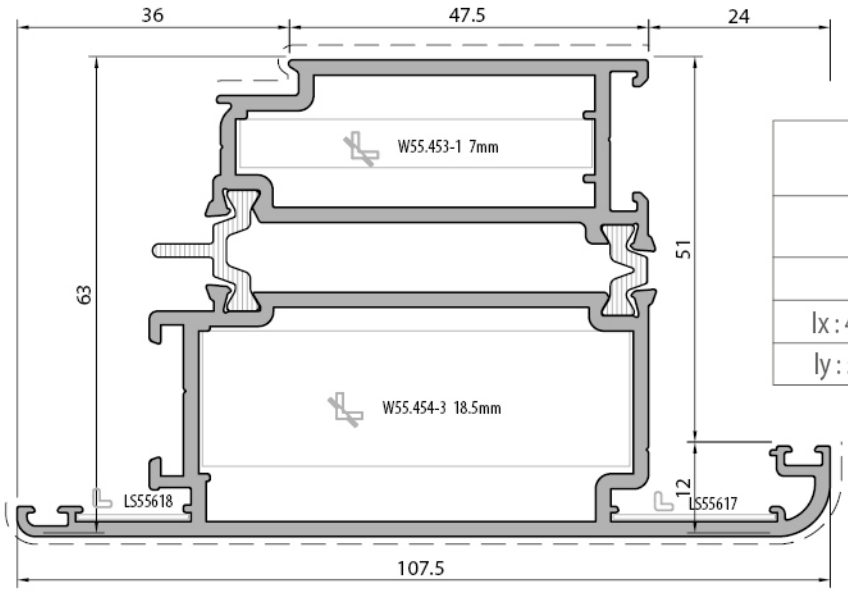

Kanat Profili (dışa açılır) *Sash profile (outward opening)*	
W55+20.311	
Weight : 2,420 kg/m	
Ix : 40,29 cm⁴	Wx : 11,42 cm³
Iy : 57,56 cm⁴	Wy : 10,49 cm³

Profil değerleri teoriktir. Ağırlık olarak teslimde yapılan tartım geçerlidir. Profil imalatları TS EN 12020-02 ve TS EN 755-9 tolaransı, Moment değerleri EN 14024'e göre hesaplanmıştır.
Profile values are theoretical pre-shipment weight will be valid. The tolerances of Profile manufacturing are calculated according to EN 12020-2 and TS EN 755-9; moment values are calculated according to EN 14024.

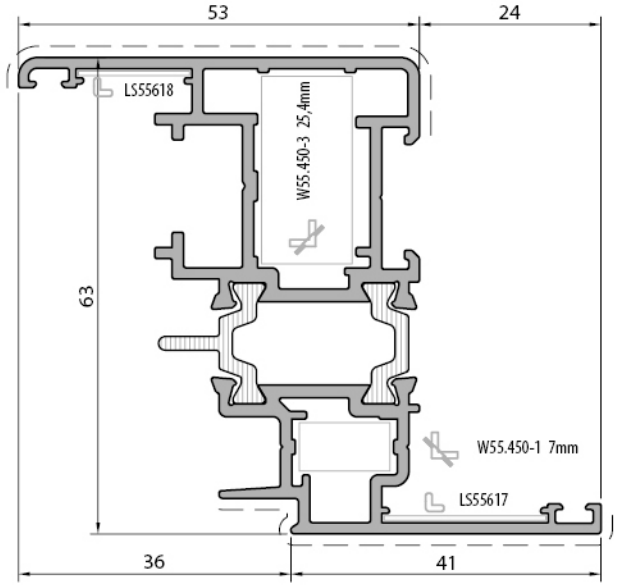

Kanat Profili (içe açılır) *Sash profile (inward opening)*	
W55+15.316	
Weight : 1,517 kg/m	
Ix : 22,67 cm⁴	Wx : 7,02 cm³
Iy : 6,72 cm⁴	Wy : 1,74 cm³

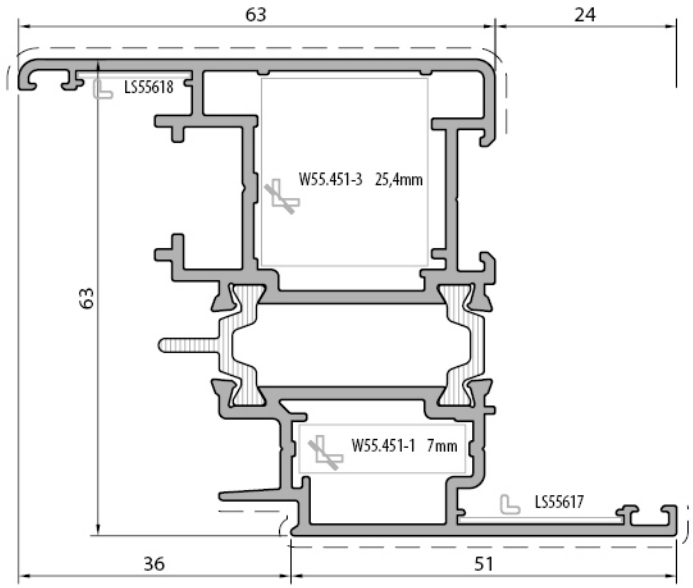

Kanat Profili (içe açılır) *Sash profile (inward opening)*	
W55+15.317	
Weight : 1,690 kg/m	
Ix : 26,27 cm⁴	Wx : 8,25 cm³
Iy : 11,65 cm⁴	Wy : 2,66 cm³

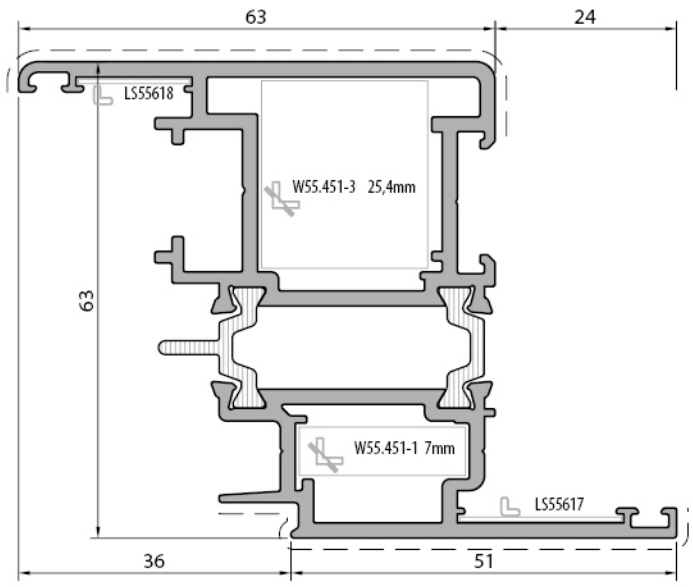

Kanat Profili (içe açılır) *Sash profile (inward opening)*	
W55+20.317	
Weight : 1,96 kg/m	
Ix : 39,60 cm⁴	Wx : 12,30 cm³
Iy : 13,17 cm⁴	Wy : 3,02 cm³

Profil değerleri teoriktir. Ağırlık olarak teslimde yapılan tartım geçerlidir. Profil imalatları TS EN 12020-02 ve TS EN 755-9 tolaransı, Moment değerleri EN 14024'e göre hesaplanmıştır.
Profile values are theoretical pre-shipment weight will be valid. The tolerances of Profile manufacturing are calculated according to EN 12020-2 and TS EN 755-9; moment values are calculated according to EN 14024.

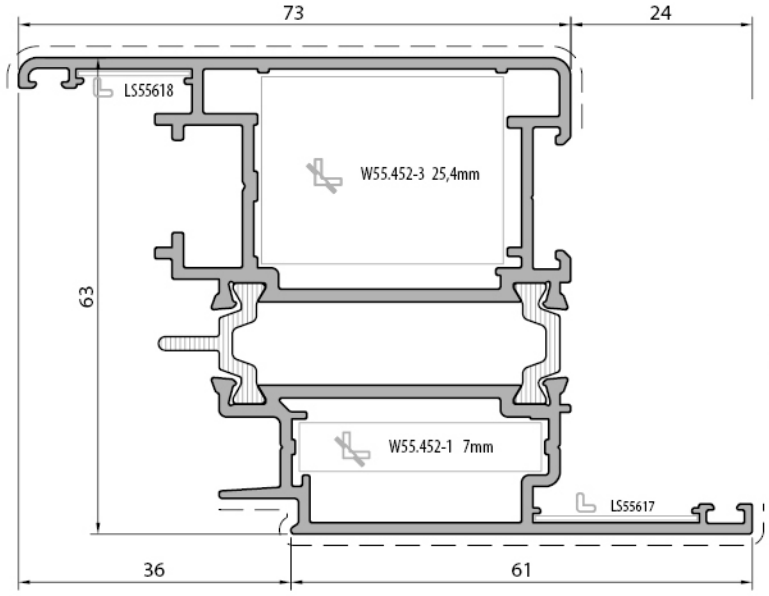

Kanat Profili (içe açılır) *Sash profile (inward opening)*	
W55+15.318	
Weight : 1,862 kg/m	
Ix : 29,63 cm⁴	Wx : 9,39 cm³
Iy : 17,62 cm⁴	Wy : 3,61 cm³

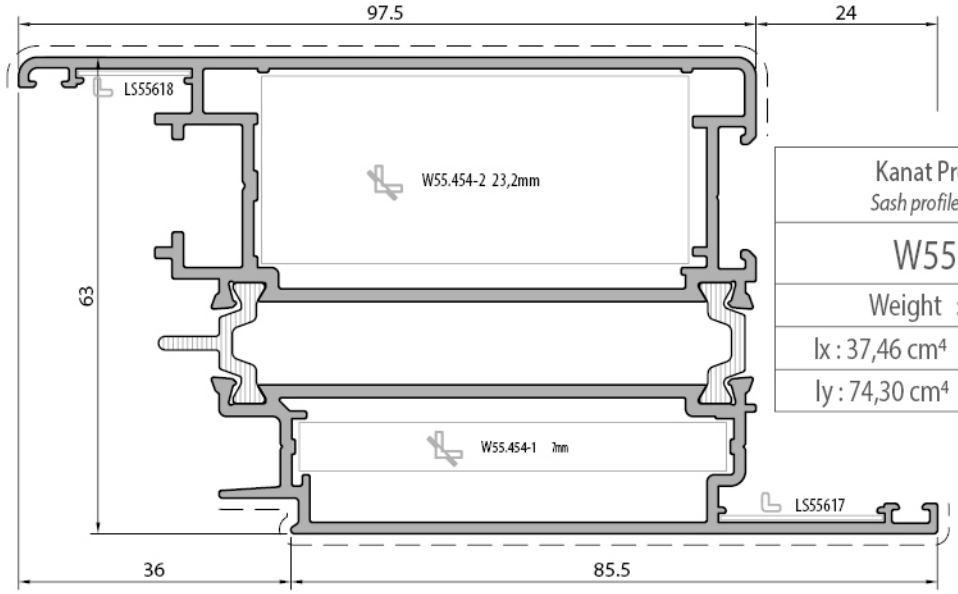

Kanat Profili (içe açılır) *Sash profile (inward opening)*	
W55+15.319	
Weight : 2,286 kg/m	
Ix : 37,46 cm⁴	Wx : 11,63 cm³
Iy : 74,30 cm⁴	Wy : 12,15 cm³

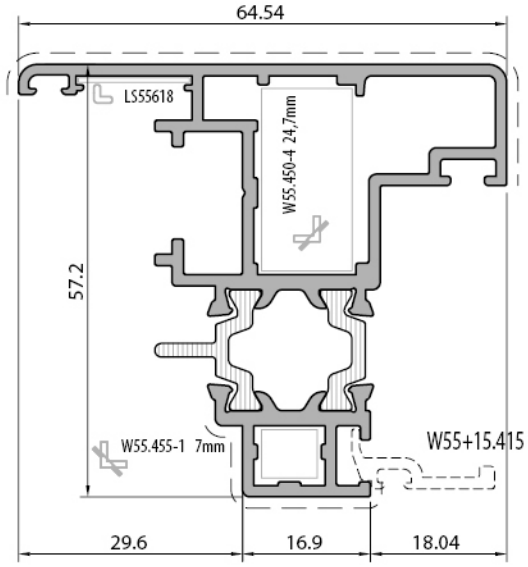

Kanat Profili /gizli kanat) *Sash profile (hidden sash)*	
W55+15.320	
Weight : 1,354 kg/m	
Ix : 15,60 cm⁴	Wx : 4,66 cm³
Iy : 10,32 cm⁴	Wy : 2,76 cm³

Profil değerleri teoriktir. Ağırlık olarak teslimde yapılan tartım geçerlidir. Profil imalatları TS EN 12020-02 ve TS EN 755-9 tolaransı, Moment değerleri EN 14024'e göre hesaplanmıştır.
Profile values are theoretical pre-shipment weight will be valid. The tolerances of Profile manufacturing are calculated according to EN 12020-2 and TS EN 755-9; moment values are calculated according to EN 14024.

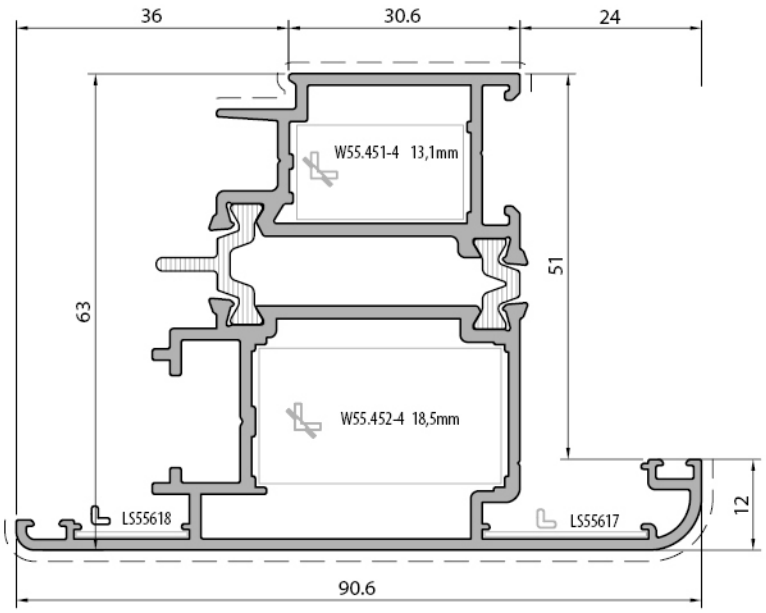

Kanat Profili (dışa açılır) *ash profile (outward opening)*	
W55+15.325	
Weight : 1,806 kg/m	
Ix : 27,21 cm⁴	Wx : 7,46 cm³
Iy : 25,16 cm⁴	Wy : 5,41 cm³

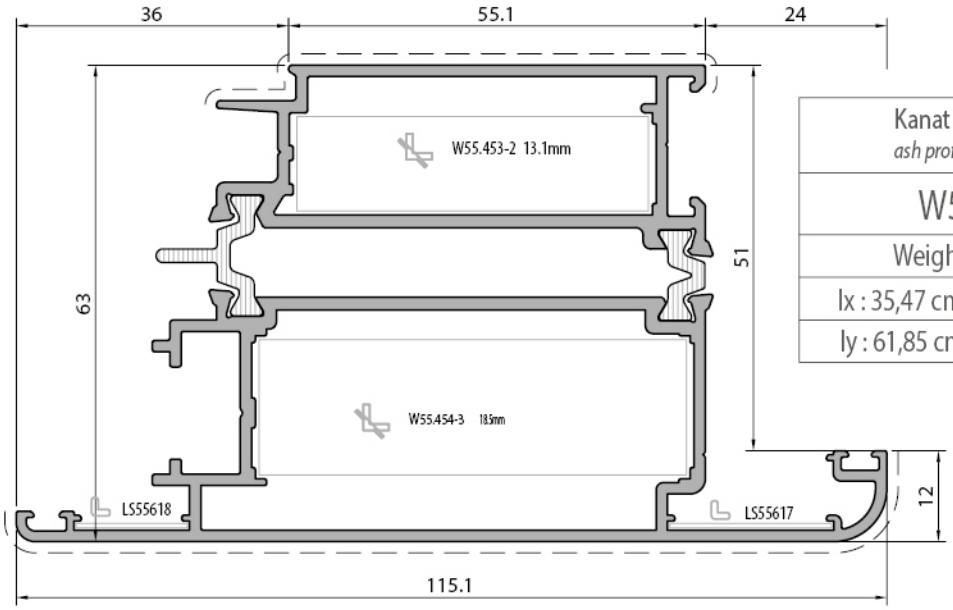

Kanat Profili (dışa açılır) *ash profile (outward opening)*	
W55+15.326	
Weight : 2,233 kg/m	
Ix : 35,47 cm⁴	Wx : 10,19 cm³
Iy : 61,85 cm⁴	Wy : 10,55 cm³

Profil değerleri teoriktir. Ağırlık olarak teslimde yapılan tartım geçerlidir. Profil imalatları TS EN 12020-02 ve TS EN 755-9 tolaransı, Moment değerleri EN 14024'e göre hesaplanmıştır.
Profile values are theoretical pre-shipment weight will be valid. The tolerances of Profile manufacturing are calculated according to EN 12020-2 and TS EN 755-9; moment values are calculated according to EN 14024.

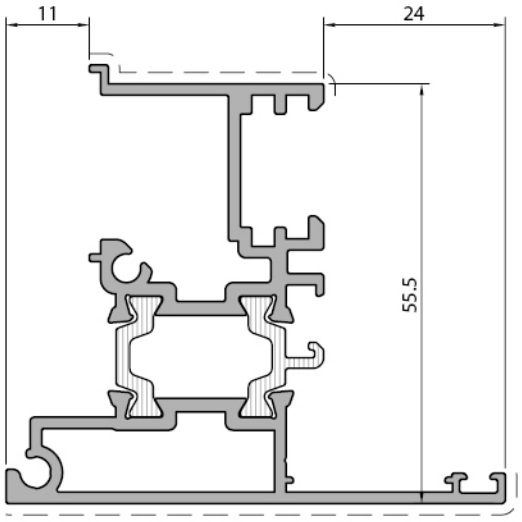

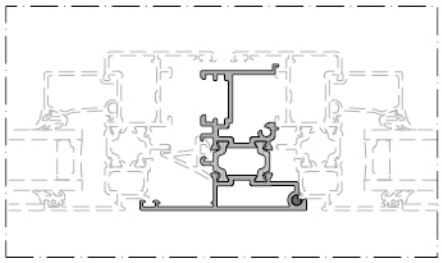

Çift Kanat Adaptör Profili
Double sash adapter profile

W55+15.401

Weight : 1,344 kg/m

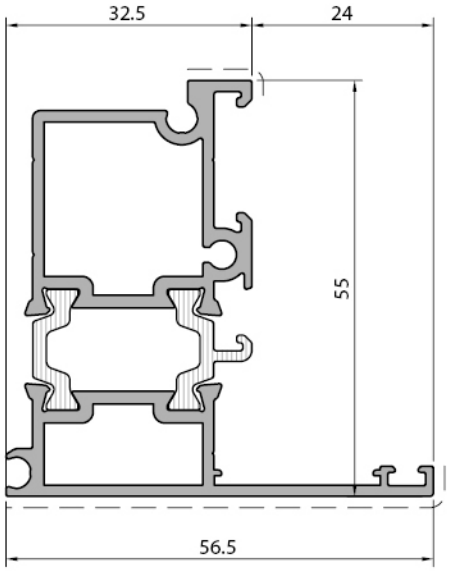

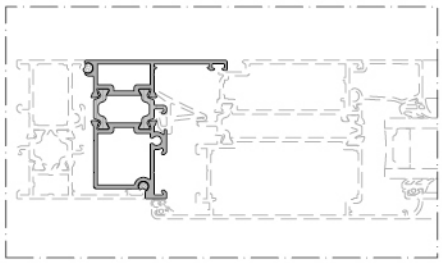

Kasa Adaptör Profili
Frame adapter profile

W55+15.402

Weight : 1,223 kg/m

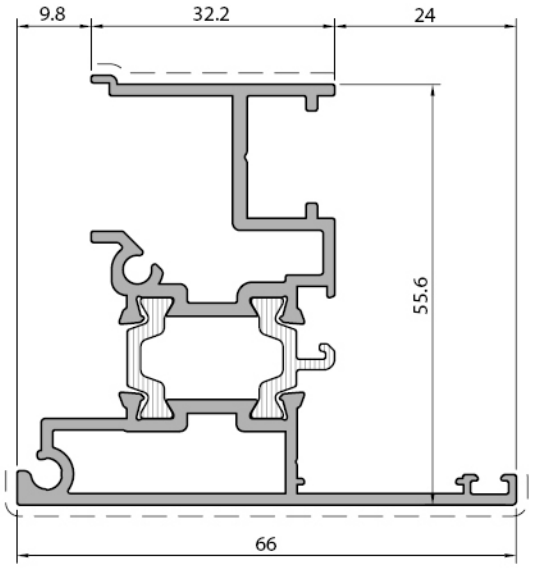

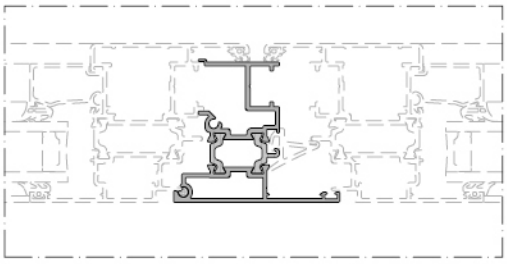

Çift Kanat Adaptör Profili
Double sash adapter profile

W55+15.403

Weight : 1,326 kg/m

Profil değerleri teoriktir. Ağırlık olarak teslimde yapılan tartım geçerlidir. Profil imalatları TS EN 12020-02 ve TS EN 755-9 tolaransı, Moment değerleri EN 14024'e göre hesaplanmıştır.
Profile values are theoretical pre-shipment weight will be valid. The tolerances of Profile manufacturing are calculated according to EN 12020-2 and TS EN 755-9; moment values are calculated according to EN 14024.

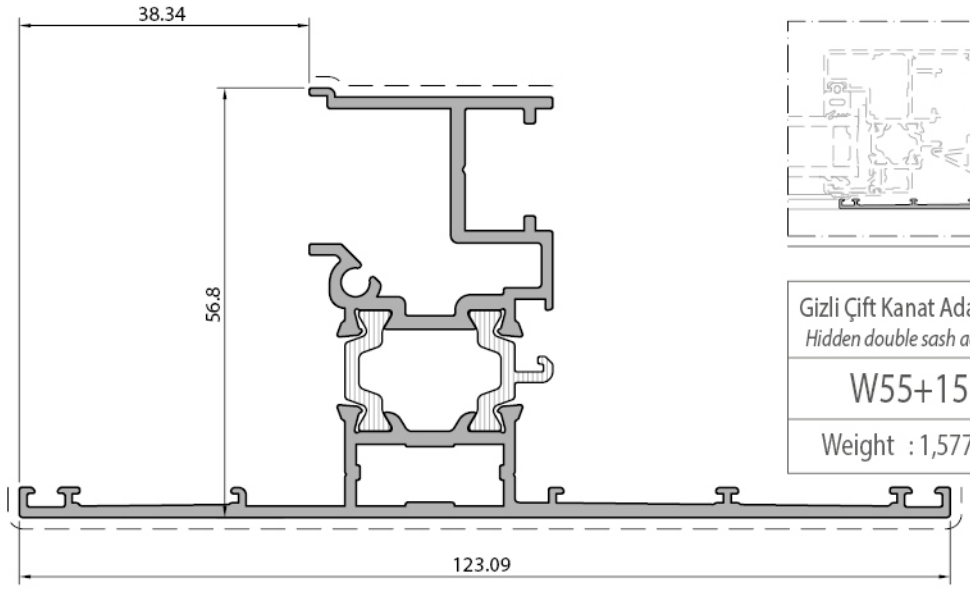

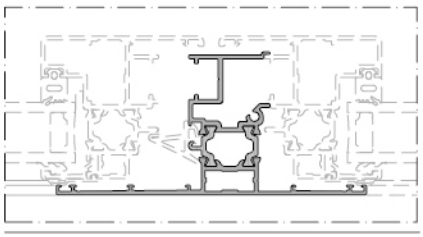

Gizli Çift Kanat Adaptör Profili *Hidden double sash adapter profile*
W55+15.410
Weight : 1,577 kg/m

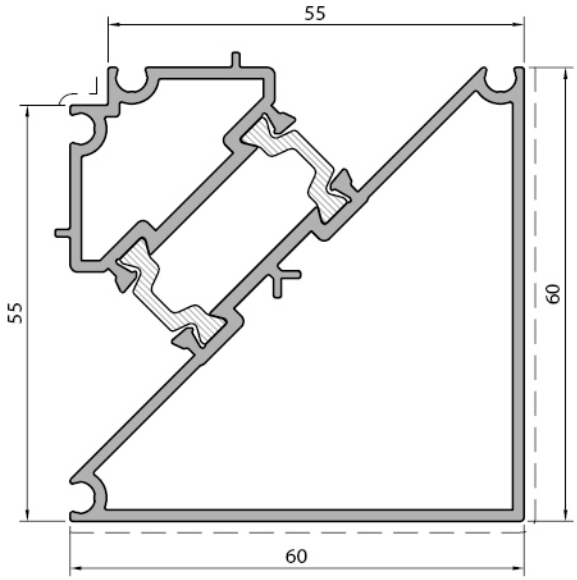

Köşe Profili / *Corner profile 90°*	
W55+15.411	
Weight : 1,534 kg/m	
Ix : 33,78 cm⁴	Wx : 7,48 cm³
Iy : 20,36 cm⁴	Wy : 4,78 cm³

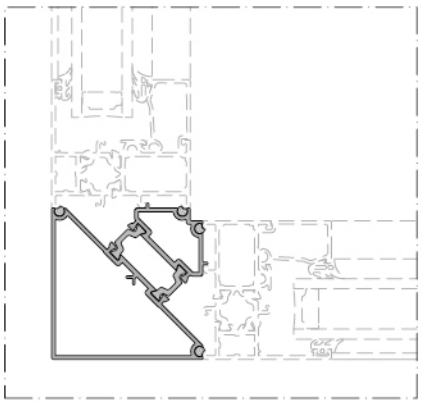

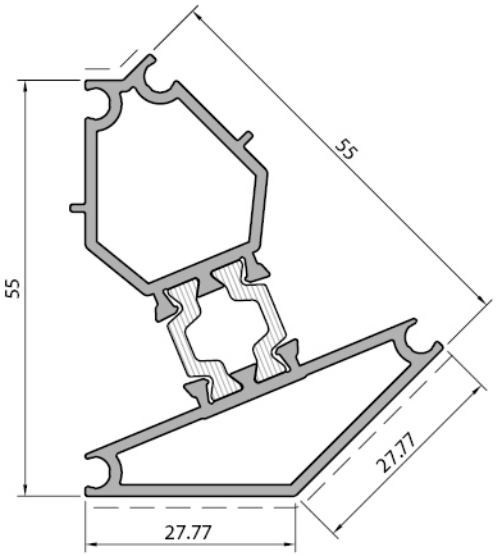

Köşe Profili / *Corner profile 90°*	
W55+15.412	
Weight : 1,062 kg/m	
Ix : 11,21 cm⁴	Wx : 3,18 cm³
Iy : 4,38 cm⁴	Wy : 1,71 cm³

Profil değerleri teoriktir. Ağırlık olarak teslimde yapılan tartım geçerlidir. Profil imalatları TS EN 12020-02 ve TS EN 755-9 tolaransı, Moment değerleri EN 14024'e göre hesaplanmıştır.
Profile values are theoretical pre-shipment weight will be valid. The tolerances of Profile manufacturing are calculated according to EN 12020-2 and TS EN 755-9; moment values are calculated according to EN 14024.

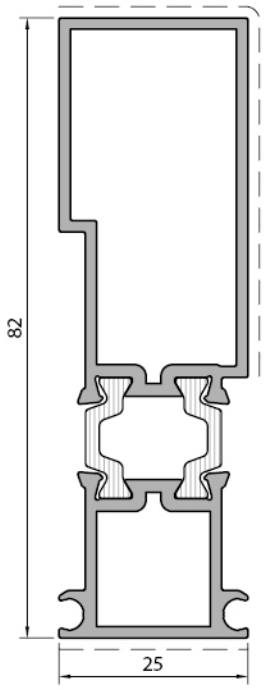

Birleşim Profili / *Connection profile*	
W55+15.413	
Weight : 1,164 kg/m	
Ix : 20,07 cm⁴	Wx : 6,18 cm³
Iy : 2,94 cm⁴	Wy : 2,30 cm³

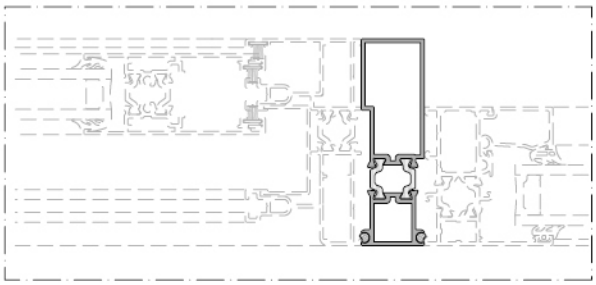

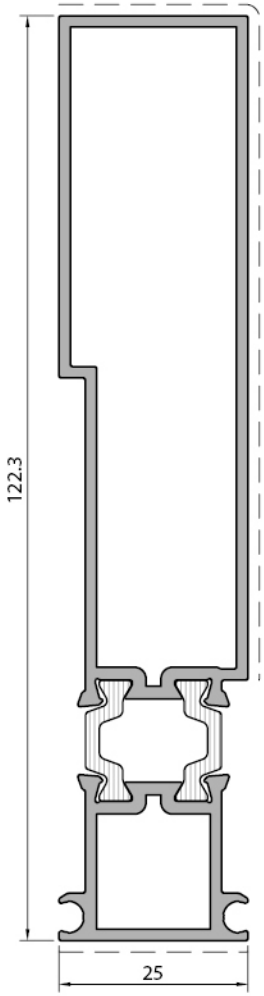

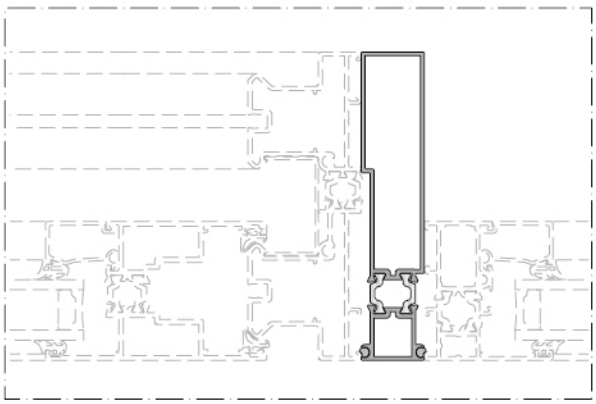

Birleşim Profili / *Connection profile*	
W55+15.414	
Weight : 1,490 kg/m	
Ix : 78,86 cm⁴	Wx : 11,96 cm³
Iy : 4,38 cm⁴	Wy : 3,39 cm³

Profil değerleri teoriktir. Ağırlık olarak teslimde yapılan tartım geçerlidir. Profil imalatları TS EN 12020-02 ve TS EN 755-9 tolaransı, Moment değerleri EN 14024'e göre hesaplanmıştır.
Profile values are theoretical pre-shipment weight will be valid. The tolerances of Profile manufacturing are calculated according to EN 12020-2 and TS EN 755-9; moment values are calculated according to EN 14024.

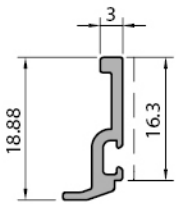

Cam Çıtası Profili *Glazing bead profile*
W55+15.415
Weight : 0,108 kg/m



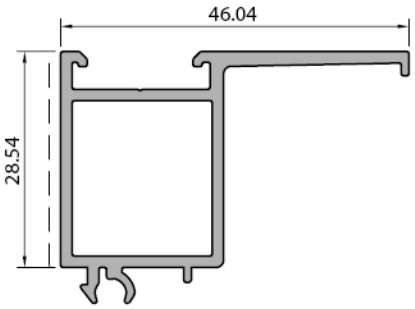

Kasa-Cam Çıta Adap. Profili *Frame-glazing bead adapter*
W55+15.416
Weight : 0,565 kg/m

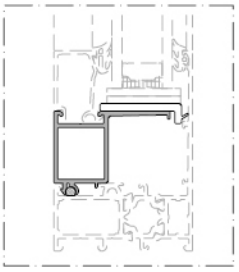

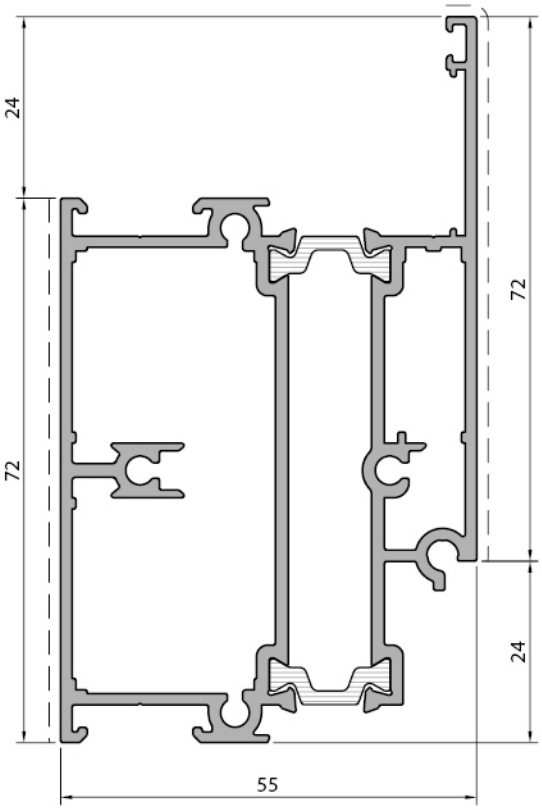

Kapı Altı Adaptör Profili *Bottom door adapter profile*
W55+15.417
Weight : 2,081 kg/m

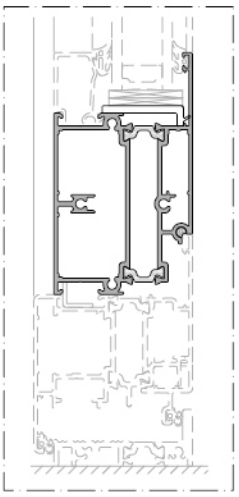

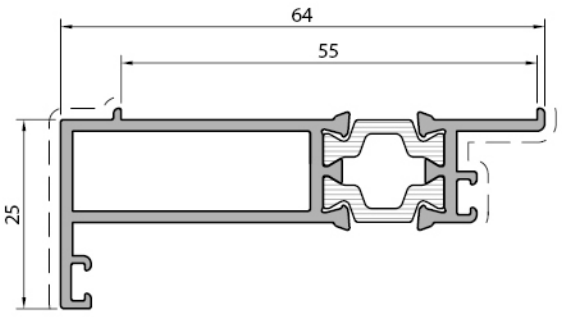

Kapı Altı Adaptör Profili *Bottom door adapter profile*
W55+15.418
Weight : 0,801 kg/m

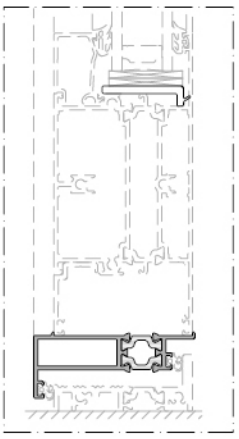

Profil değerleri teoriktir. Ağırlık olarak teslimde yapılan tartım geçerlidir. Profil imalatları TS EN 12020-02 ve TS EN 755-9 tolaransı, Moment değerleri EN 14024'e göre hesaplanmıştır.
Profile values are theoretical pre-shipment weight will be valid. The tolerances of Profile manufacturing are calculated according to EN 12020-2 and TS EN 755-9; moment values are calculated according to EN 14024.

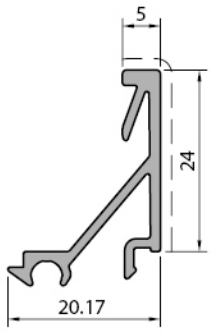

Cam Çıtası Profili *Glazing bead adapter*
LS55430
Weight : 0,258 kg/m

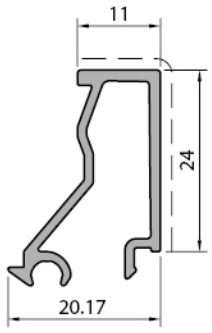

Cam Çıtası Profili *Glazing bead adapter*
LS55431
Weight : 0,282 kg/m

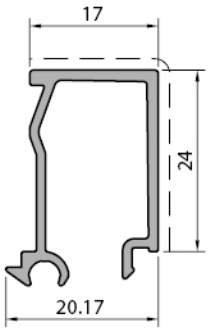

Cam Çıtası Profili *Glazing bead adapter*
LS55432
Weight : 0,294 kg/m

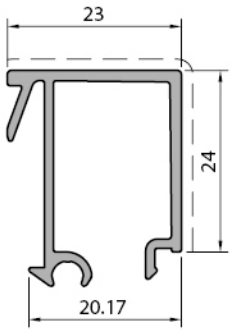

Cam Çıtası Profili *Glazing bead adapter*
LS55433
Weight : 0,341 kg/m

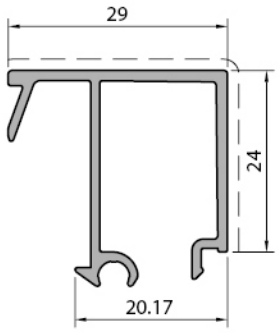

Cam Çıtası Profili *Glazing bead adapter*
LS55434
Weight : 0,363 kg/m

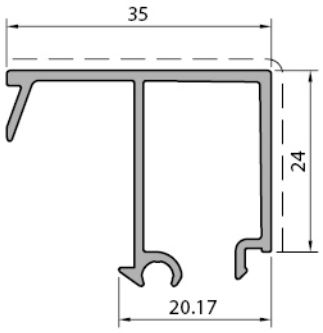

Cam Çıtası Profili *Glazing bead adapter*
LS55435
Weight : 0385 kg/m

Profil değerleri teoriktir. Ağırlık olarak teslimde yapılan tartım geçerlidir. Profil imalatları TS EN 12020-02 ve TS EN 755-9 tolaransı, Moment değerleri EN 14024'e göre hesaplanmıştır.
Profile values are theoretical pre-shipment weight will be valid. The tolerances of Profile manufacturing are calculated according to EN 12020-2 and TS EN 755-9; moment values are calculated according to EN 14024.

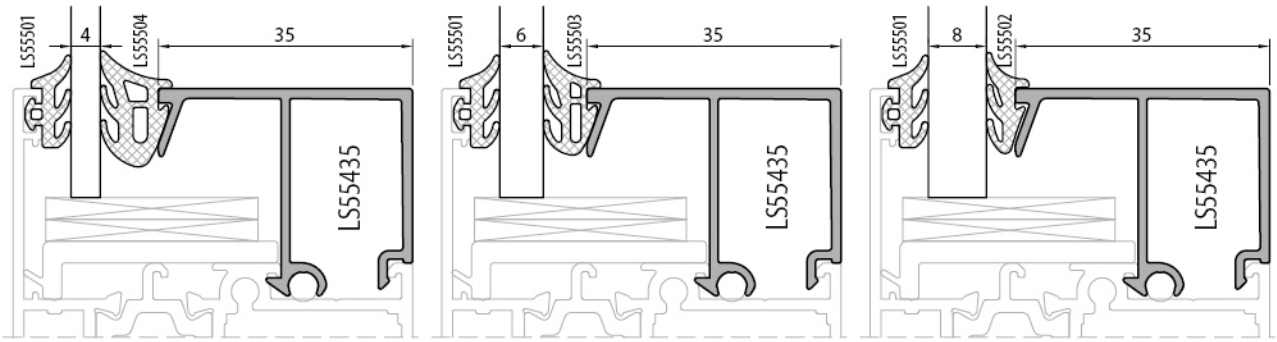
LS55501
4
LS55504
35
LS55435
LS55501
6
LS55503
35
LS55435
LS55501
8
LS55502
35
LS55435

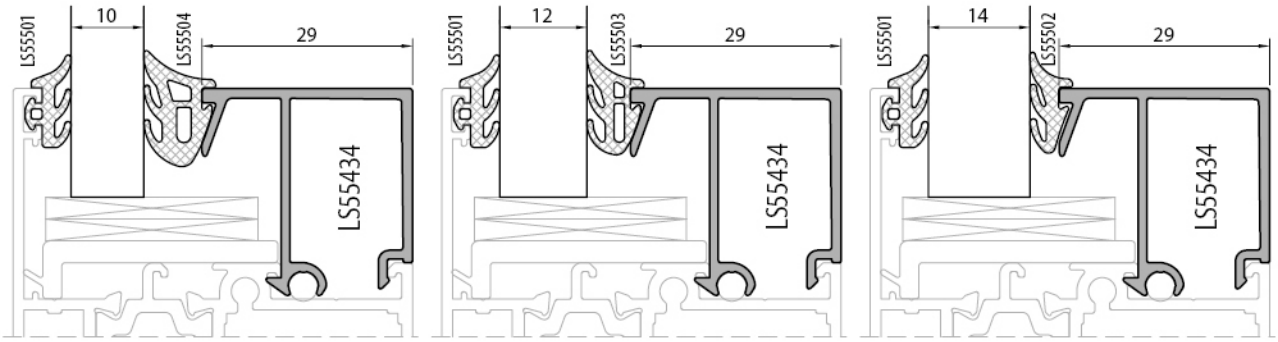
LS55501
10
LS55504
29
LS55434
LS55501
12
LS55503
29
LS55434
LS55501
14
LS55502
29
LS55434

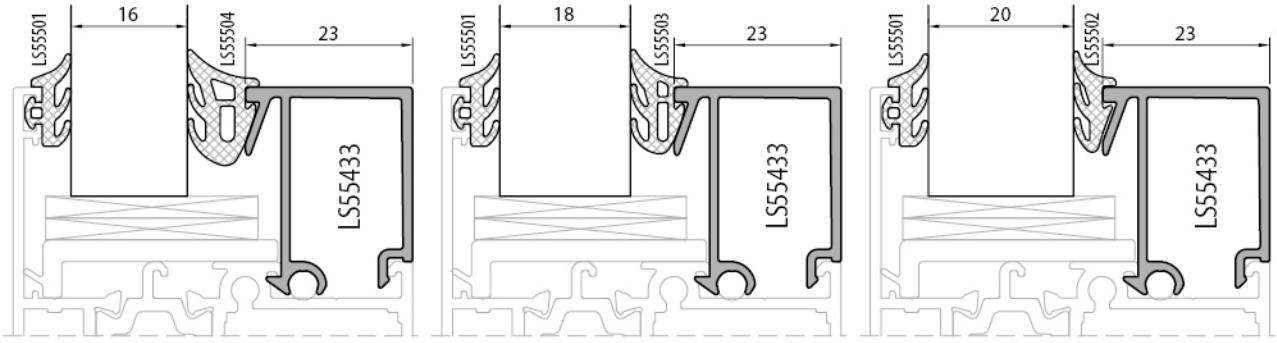
LS55501
16
LS55504
23
LS55433
LS55501
18
LS55503
23
LS55433
LS55501
20
LS55502
23
LS55433

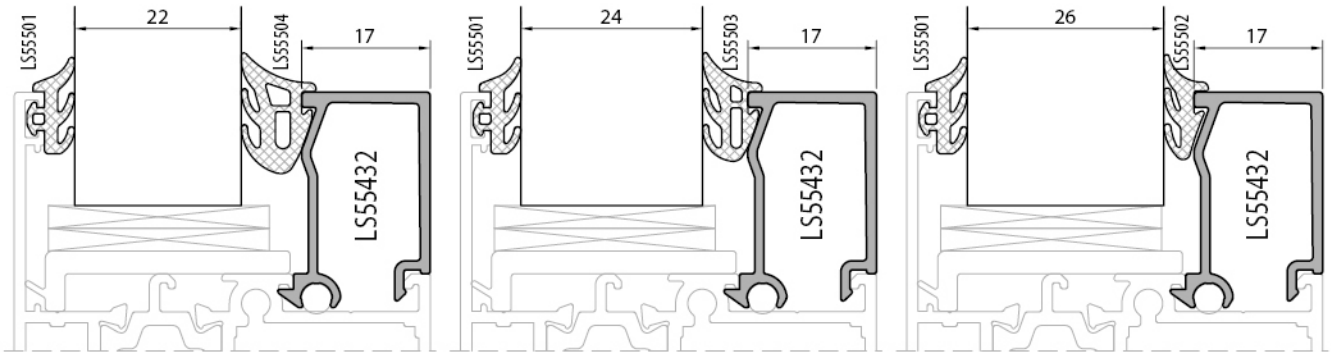
LS555501
22
LS555504
17
LS55432
LS555501
24
LS555503
17
LS55432
LS555501
26
LS555502
17
LS55432

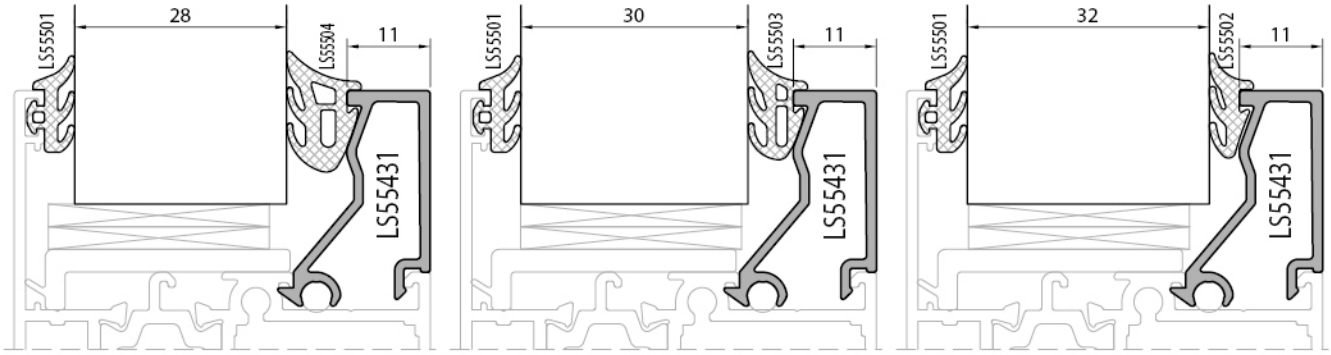
LS555501
28
LS555504
11
LS55431
LS555501
30
LS555503
11
LS55431
LS555501
32
LS555502
11
LS55431

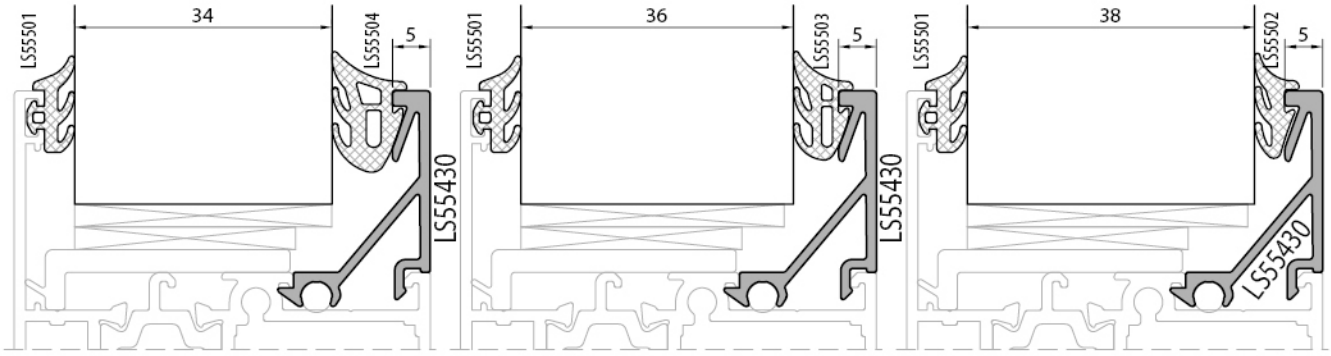
LS555501
34
LS555504
5
LS55430
LS555501
36
LS555503
5
LS55430
LS555501
38
LS555502
5
LS55430

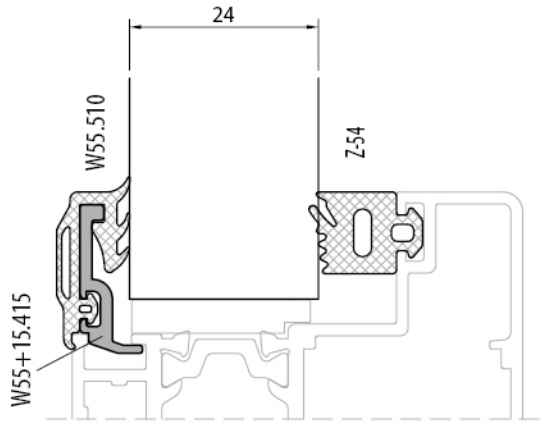
24
W55.510
Z-54
W55+15.415

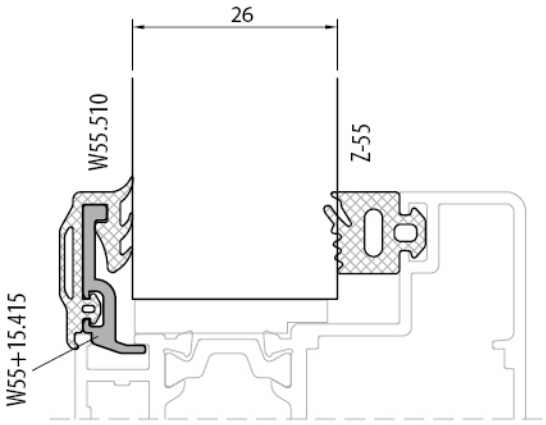
26
W55.510
Z-55
W55+15.415

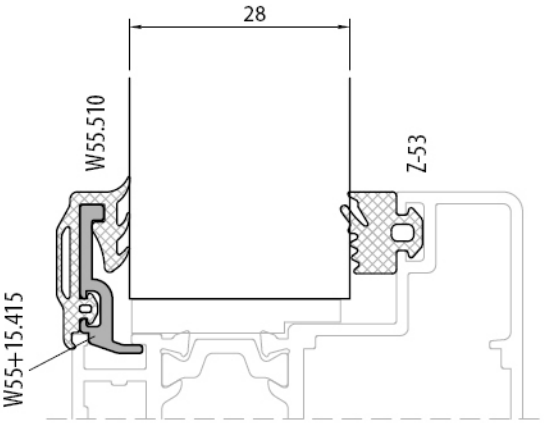
28
W55.510
Z-53
W55+15.415

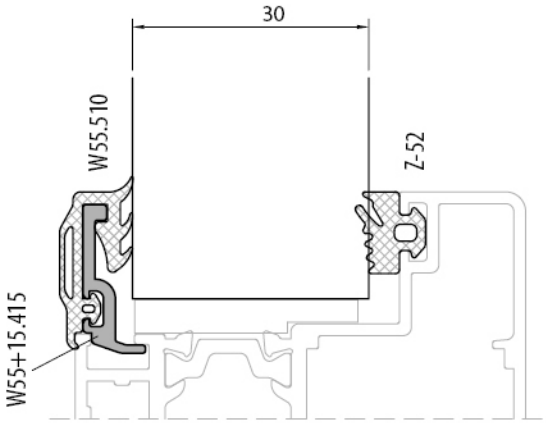
30
W55.510
Z-52
W55+15.415

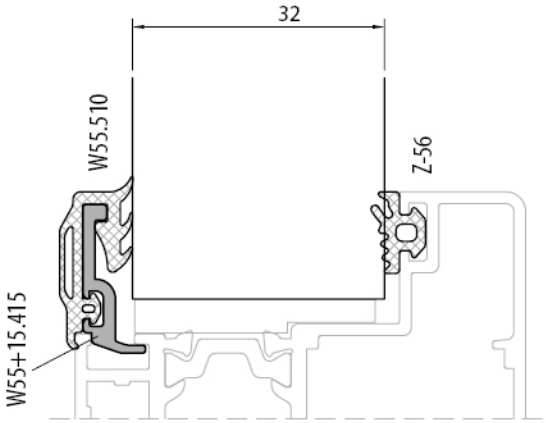
32
W55.510
Z-56
W55+15.415

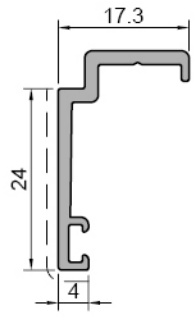

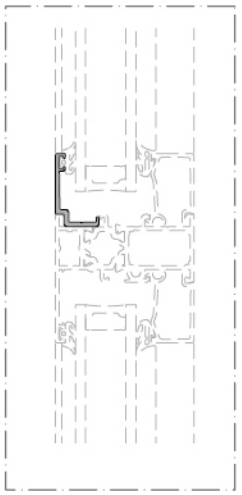

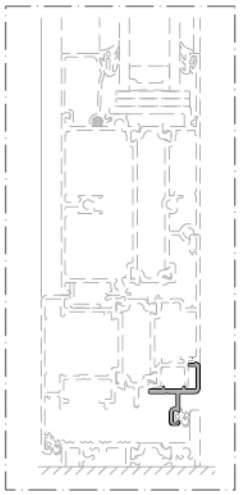

Cam Dış Çerçeve Profili *Glass outer frame profile*
W55+15.420
Weight : 0,225 kg/m

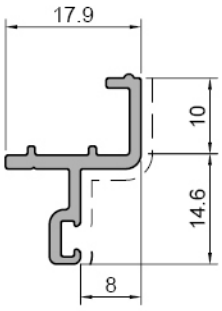

Kapı Altı Adaptör Profili *Bottom Door adapter profile*
W55+15.421
Weight : 0,225 kg/m

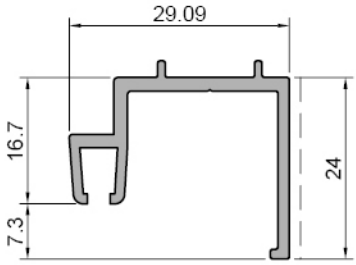

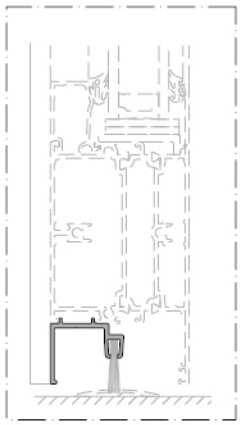

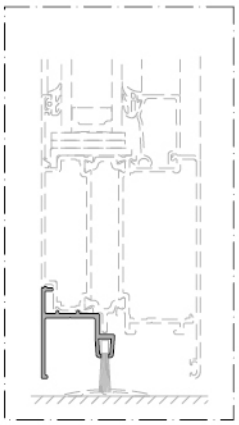

Kapı Altı Adaptör Profili *Bottom Door adapter profile*
W55+15.422
Weight : 0,337 kg/m

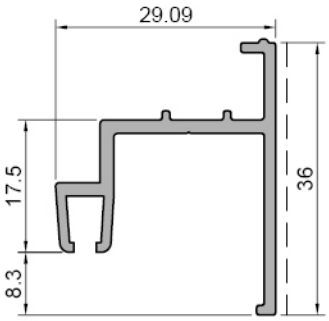

Kapı Altı Adaptör Profili *Bottom Door adapter profile*
W55+15.423
Weight : 0,397 kg/m

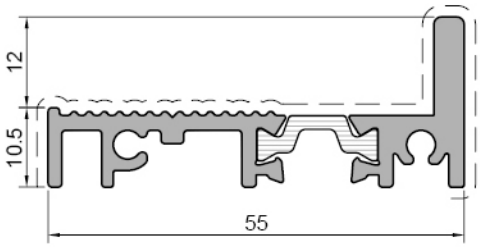

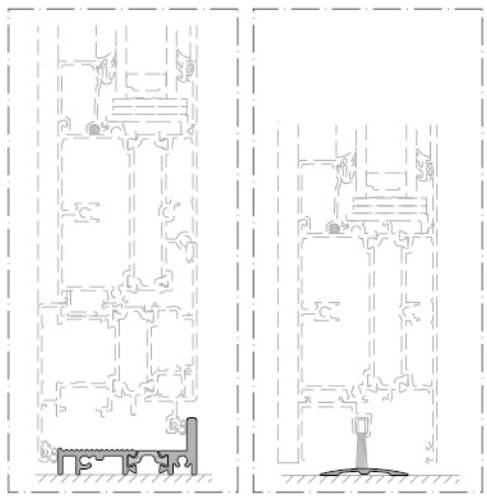

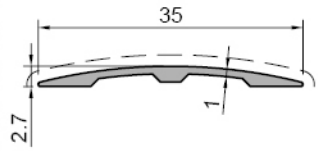

Kapı Altı Adaptör Profili *Bottom Door adapter profile*
W55+15.424
Weight : 0,791 kg/m

Kapı Altı Adaptör Profili *Bottom Door adapter profile*
W55+15.425
Weight : 0,119 kg/m

Profil değerleri teoriktir. Ağırlık olarak teslimde yapılan tartım geçerlidir. Profil imalatları TS EN 12020-02 ve TS EN 755-9 tolaransı, Moment değerleri EN 14024'e göre hesaplanmıştır.
Profile values are theoretical pre-shipment weight will be valid. The tolerances of Profile manufacturing are calculated according to EN 12020-2 and TS EN 755-9; moment values are calculated according to EN 14024.

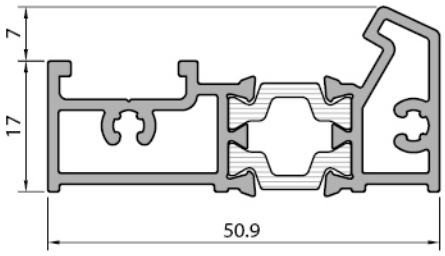

Eşik profili *Threshold profile*
W55+15.426
Weight : 0,874 kg/m

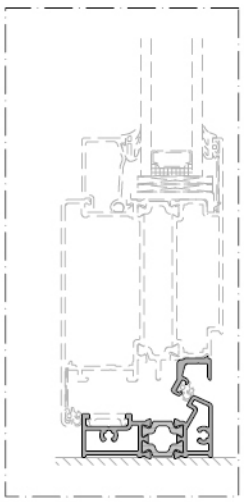

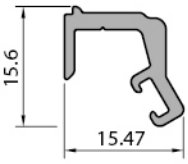

Eşik adaptör profili *Threshold adapter profile*
W55+15.427
Weight : 0,185 kg/m

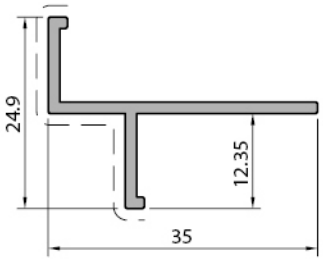

Kasa İç Çerçeve Profili *Internal frame profile*
W55+15.430
Weight : 0,250 kg/m

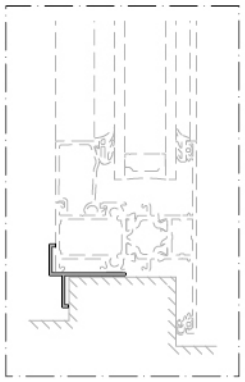

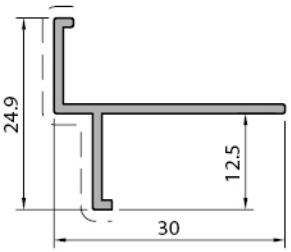

Kasa İç Çerçeve Profili *Internal frame profile*
W55+15.431
Weight : 0,185 kg/m

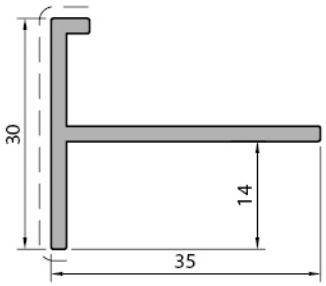

Kasa İç Çerçeve Profili *Internal frame profile*
W55+15.432
Weight : 0,360 kg/m

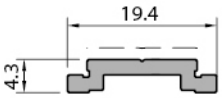

Tij Profili *Rod profile*
W55+15.434
Weight : 0,130 kg/m

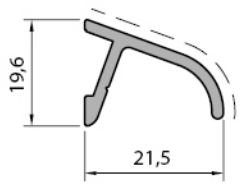

Damlalık Profili *Drip profile*
W55+15.435
Weight : 0,143 kg/m

Profil değerleri teoriktir. Ağırlık olarak teslimde yapılan tartım geçerlidir. Profil imalatları TS EN 12020-02 ve TS EN 755-9 tolaransı, Moment değerleri EN 14024'e göre hesaplanmıştır.
Profile values are theoretical pre-shipment weight will be valid. The tolerances of Profile manufacturing are calculated according to EN 12020-2 and TS EN 755-9; moment values are calculated according to EN 14024.

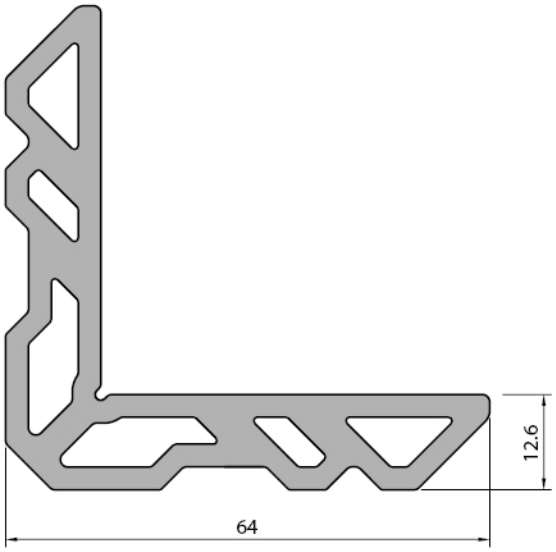

Kasa-Kanat Köşe Takoz Profili *Frame-sash corner cleat profile*
W55.450
Weight : 2,327 kg/m
W55.450-1 7 mm
W55.450-2 23,2 mm
W55.450-3 25,4 mm
W55.450-4 24,7 mm

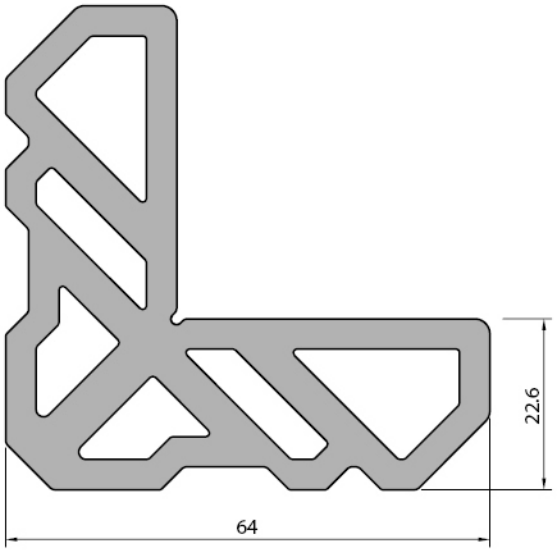

Kasa-Kanat Köşe Takoz Profili *Frame-sash corner cleat profile*
W55.451
Weight : 3,694 kg/m
W55.451-1 7 mm
W55.451-2 23,2 mm
W55.451-3 25,4 mm
W55.451-4 13,1 mm

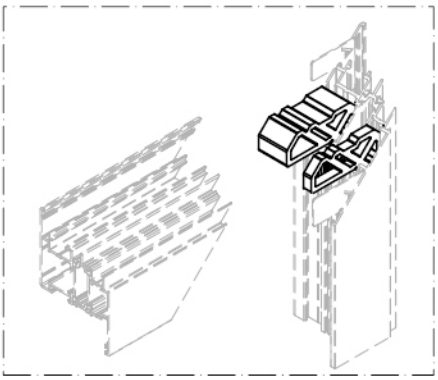

Kasa-Kanat Köşe Takoz Profili *Frame-sash corner cleat profile*
W55.452
Weight : 4,909 kg/m
W55.452-1 7 mm
W55.452-2 23,2 mm
W55.452-3 25,4 mm
W55.452-4 18,5 mm
W55.452-5 22 mm

Profil değerleri teoriktir. Ağırlık olarak teslimde yapılan tartım geçerlidir. Profil imalatları TS EN 12020-02 ve TS EN 755-9 tolaransı, Moment değerleri EN 14024'e göre hesaplanmıştır.
Profile values are theoretical pre-shipment weight will be valid. The tolerances of Profile manufacturing are calculated according to EN 12020-2 and TS EN 755-9; moment values are calculated according to EN 14024.

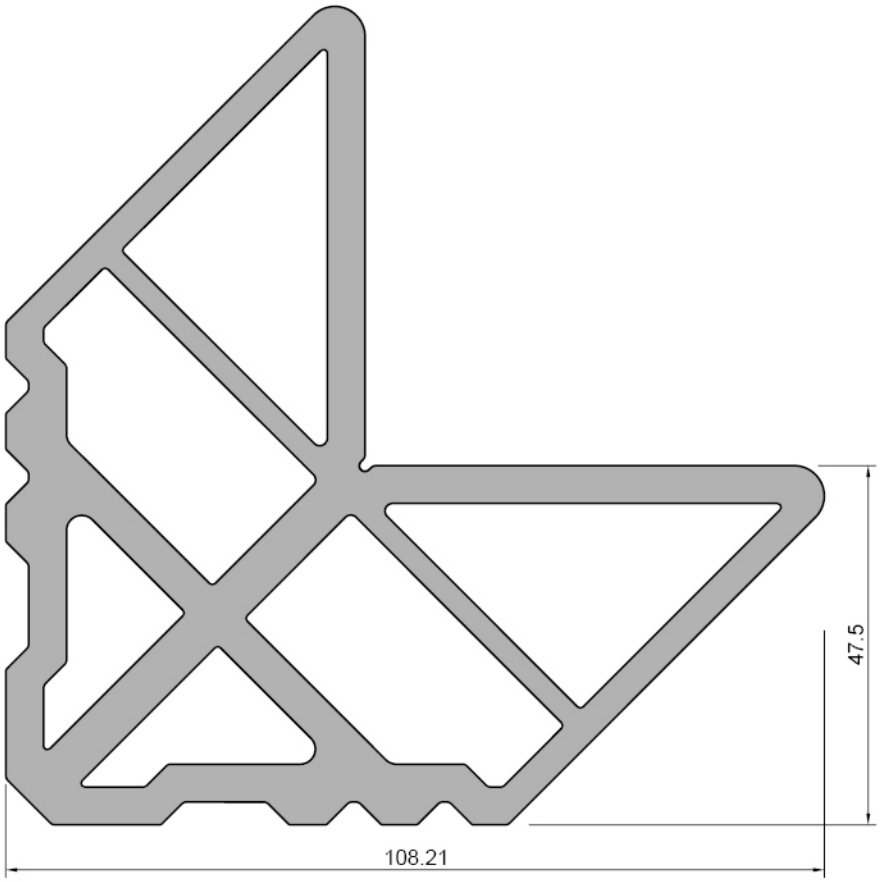

Kasa-Kanat Köşe Takoz Profili *Frame-sash corner cleat profile*
W55.453
Weight : 7,101 kg/m
W55.453-1 7 mm
W55.453-2 13,1 mm

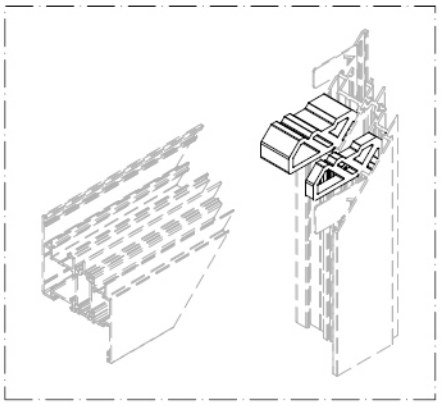

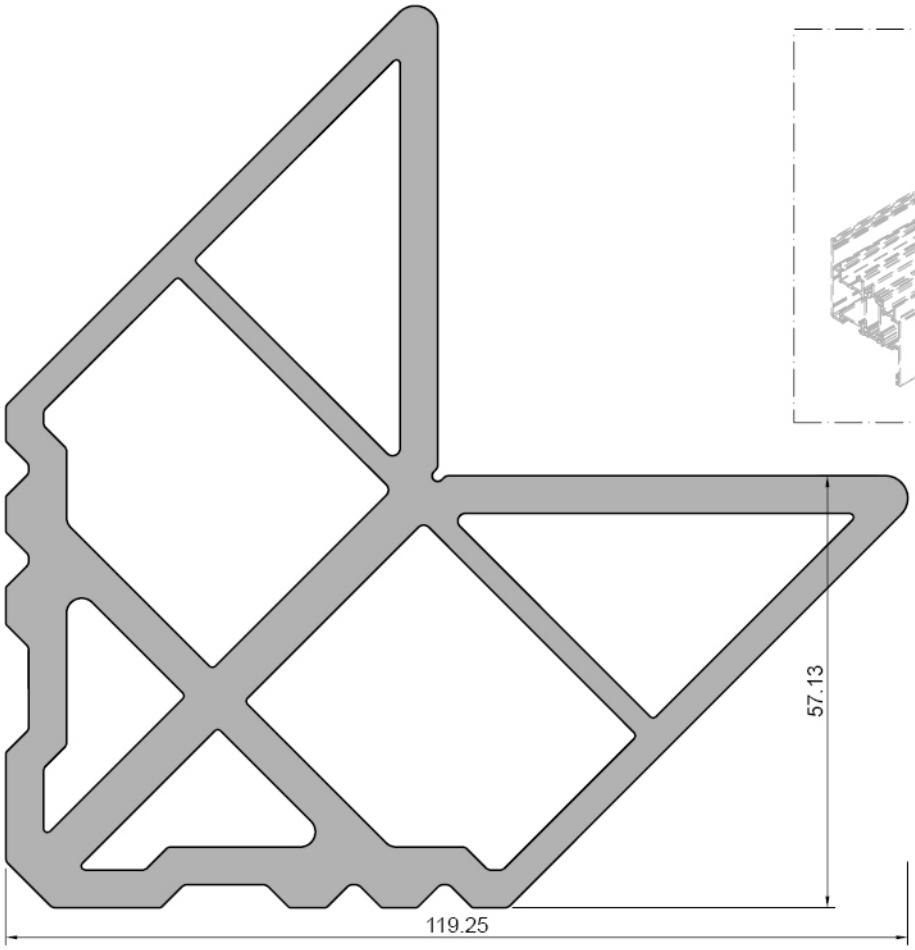

Kasa-Kanat Köşe Takoz Profili *Frame-sash corner cleat profile*
W55.454
Weight : 7,665 kg/m
W55.454-1 7 mm
W55.454-2 23,2 mm
W55.454-3 18,5 mm

Profil değerleri teoriktir. Ağırlık olarak teslimde yapılan tartım geçerlidir. Profil imalatları TS EN 12020-02 ve TS EN 755-9 tolaransı, Moment değerleri EN 14024'e göre hesaplanmıştır.
Profile values are theoretical pre-shipment weight will be valid. The tolerances of Profile manufacturing are calculated according to EN 12020-2 and TS EN 755-9; moment values are calculated according to EN 14024.

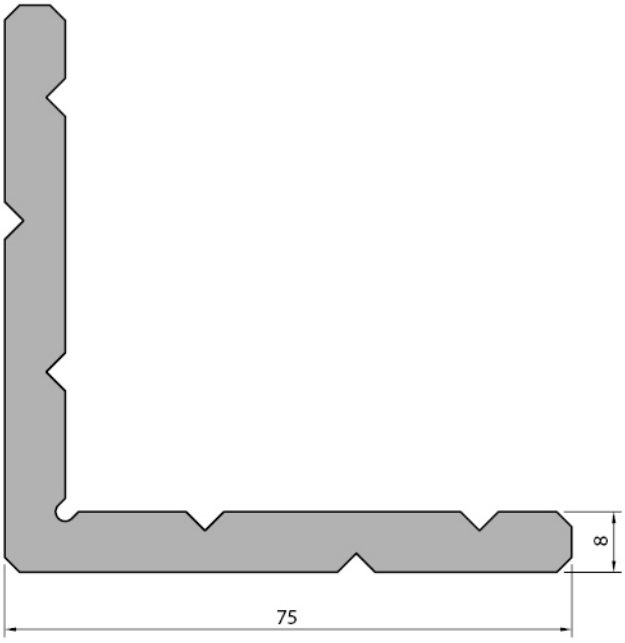

Kasa-Kanat Köşe Takoz Profili *Frame-sash corner cleat profile*
W55.455
Weight : 2,927 kg/m
W55.455-1 7 mm

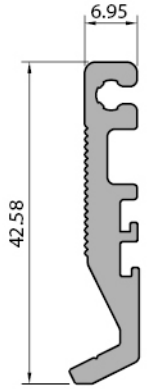

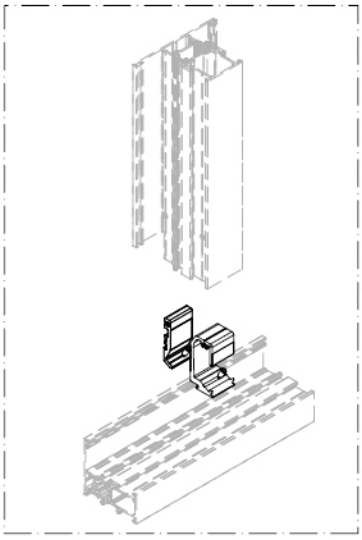

Orta Kayıt Bağlantı *Mullion connection*
LS55443
Weight : 0,516 kg/m
LS55443-2 12,5 mm
LS55443-3 22,5 mm
LS55443-5 32,6 mm
LS55443-6 25 mm

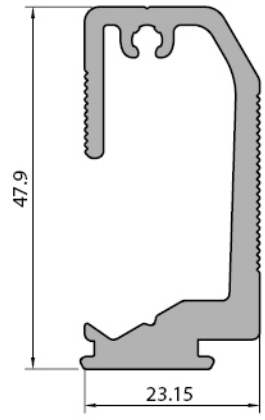

Orta Kayıt Bağlantı *Mullion connection*
LS55444
Weight : 0,974 kg/m
LS55444-2 12,5 mm
LS55444-3 22,5 mm
LS55444-5 32,6 mm
LS55444-6 25 mm

Profil değerleri teoriktir. Ağırlık olarak teslimde yapılan tartım geçerlidir. Profil imalatları TS EN 12020-02 ve TS EN 755-9 tolaransı, Moment değerleri EN 14024'e göre hesaplanmıştır.
Profile values are theoretical pre-shipment weight will be valid. The tolerances of Profile manufacturing are calculated according to EN 12020-2 and TS EN 755-9; moment values are calculated according to EN 14024.

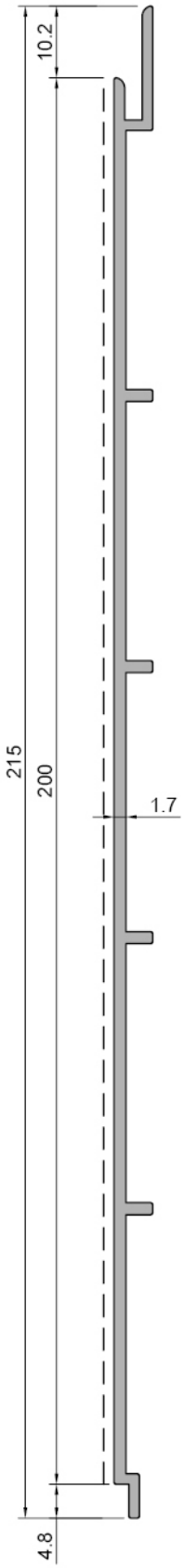

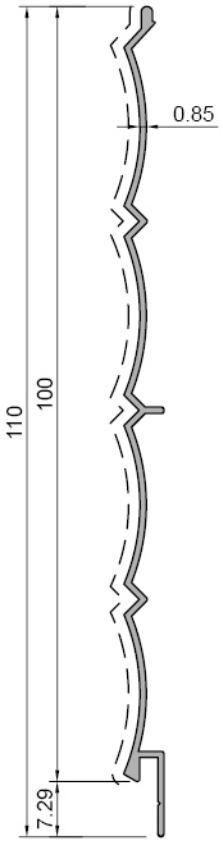

Lambri Profili *Wainscot profile*
W55+.15.437
Weight : 0,305 kg/m

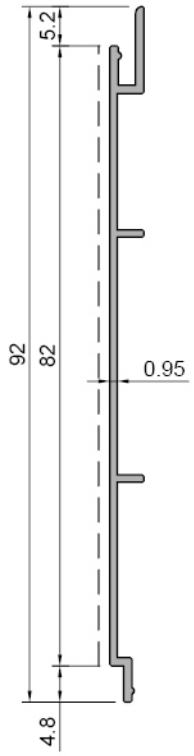

Lambri Profili *Wainscot profile*
W55+.15.438
Weight : 0,295 kg/m

Lambri Profili *Wainscot profile*
W55+.15.436
Weight : 1,095 kg/m

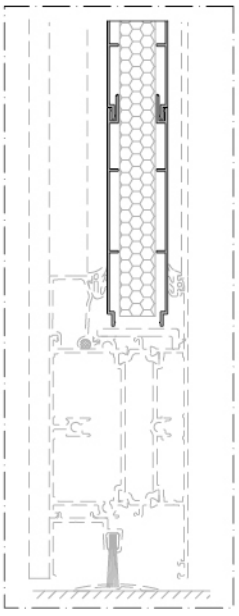

Profil değerleri teoriktir. Ağırlık olarak teslimde yapılan tartım geçerlidir. Profil imalatları TS EN 12020-02 ve TS EN 755-9 tolaransı, Moment değerleri EN 14024'e göre hesaplanmıştır.
Profile values are theoretical pre-shipment weight will be valid. The tolerances of Profile manufacturing are calculated according to EN 12020-2 and TS EN 755-9; moment values are calculated according to EN 14024.

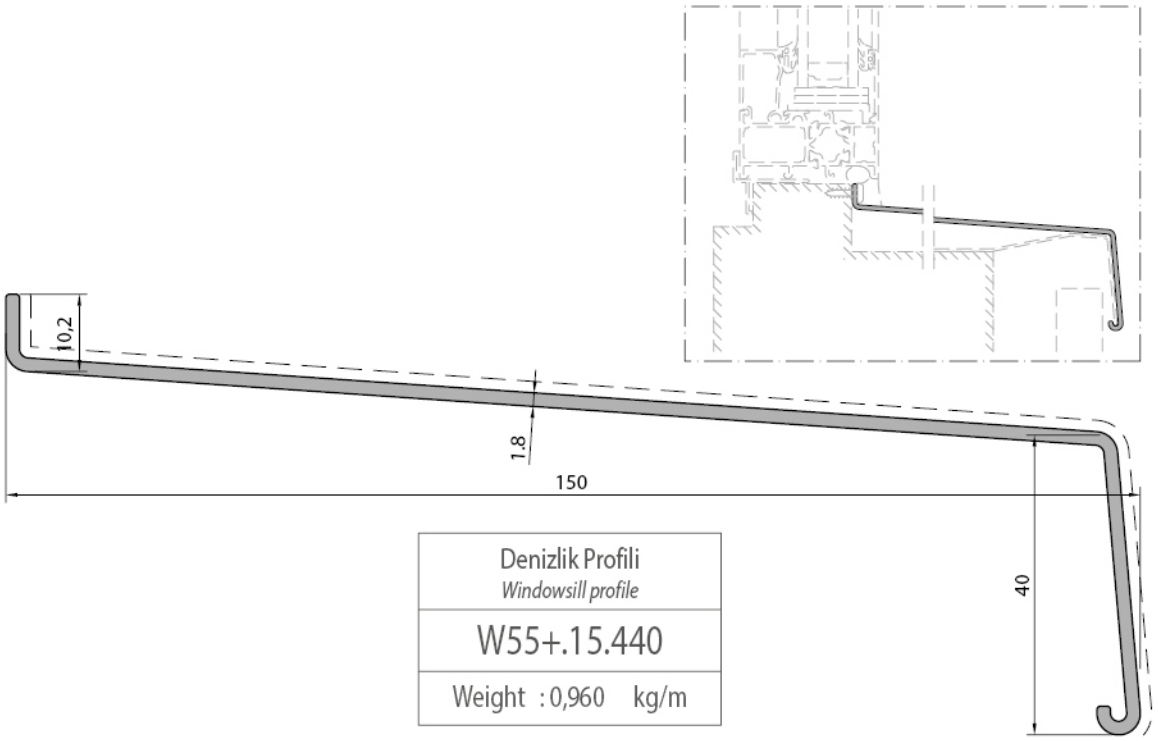

Denizlik Profili *Windowsill profile*
W55+.15.440
Weight : 0,960 kg/m

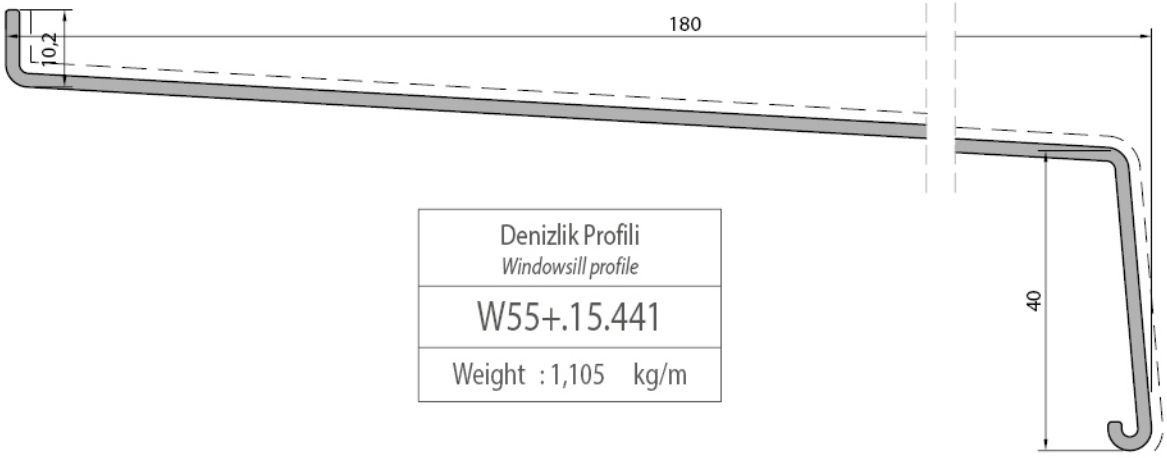

Denizlik Profili *Windowsill profile*
W55+.15.441
Weight : 1,105 kg/m

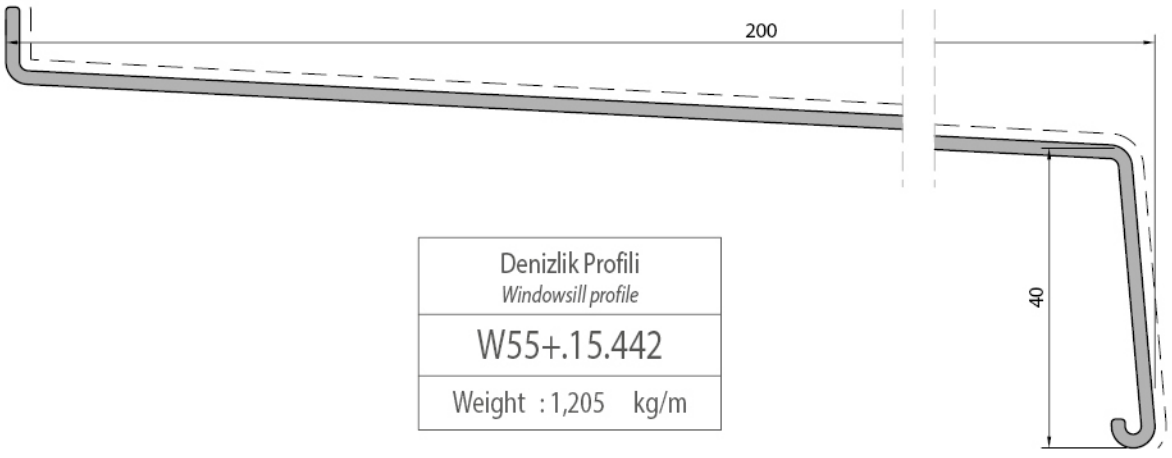

Denizlik Profili *Windowsill profile*
W55+.15.442
Weight : 1,205 kg/m

Profil değerleri teoriktir. Ağırlık olarak teslimde yapılan tartım geçerlidir. Profil imalatları TS EN 12020-02 ve TS EN 755-9 tolaransı, Moment değerleri EN 14024'e göre hesaplanmıştır.
Profile values are theoretical pre-shipment weight will be valid. The tolerances of Profile manufacturing are calculated according to EN 12020-2 and TS EN 755-9; moment values are calculated according to EN 14024.

Kod *Code*	Şekil *Drawing*	Tanım *Description*	Teorik Ağırlık *Theoretical Weight gr / m*	Paket Ağırlığı *Package Weight Kg / Package*	Paket Metrajı *In one Package Metre / Package*	Kullanım Yeri *Application*
LS55501	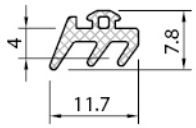	epdm cam dış fitil *glazing gasket outside*	55 gr/m	12 kg	220 m	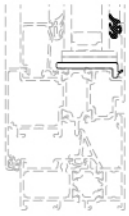
LS55502	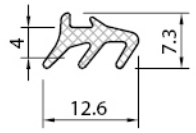	epdm cam iç fitil *glazing gasket inside*	52 gr/m	12 kg	230 m	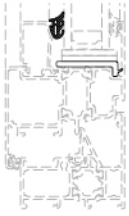
LS55503	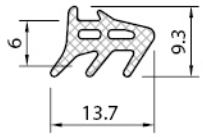	epdm cam iç fitil *glazing gasket inside*	80 gr/m	12 kg	150 m	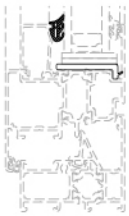
LS55504	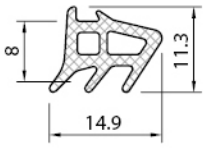	epdm cam iç fitil *glazing gasket inside*	92 gr/m	12 kg	130 m	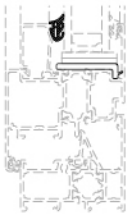
W55.501	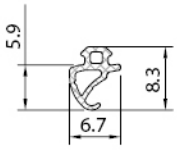	epdm iç bini fitil *inside acoustic gasket*	26 gr/m	12 kg	460 m	
W55.502	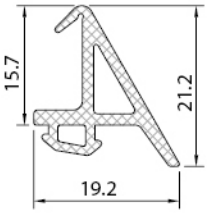	epdm tozluk iç fitil *epdm central gasket*	147 gr/m	10 kg	68 m	
W55.503	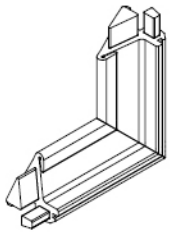	epdm tozluk iç fitil vulkanize köşe *epdm central gasket vulcanised corner*	--	--	50 ad./pk *50 pcs/pk*	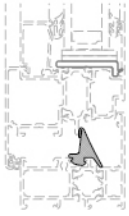

Profil değerleri teoriktir. Ağırlık olarak teslimde yapılan tartım geçerlidir. Profil imalatları TS EN 12020-02 ve TS EN 755-9 tolaransı, Moment değerleri EN 14024'e göre hesaplanmıştır.
Profile values are theoretical pre-shipment weight will be valid. The tolerances of Profile manufacturing are calculated according to EN 12020-2 and TS EN 755-9; moment values are calculated according to EN 14024.

Kod *Code*	Şekil *Drawing*	Tanım *Description*	Teorik Ağırlık *Theoretical Weight gr / m*	Paket Ağırlığı *Package Weight Kg / Package*	Paket Metrajı *In one Package Metre / Package*	Kullanım Yeri *Application*
W55.510	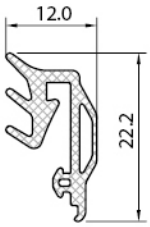	epdm cam dış fitil *glazing gasket outside*	117 gr/m	10 kg	85 m	
W55.511	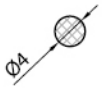	epdm fitil *epdm gasket*	18 gr/m	10 kg	555 m	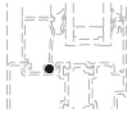
FC.50.601	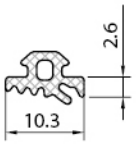	epdm cam iç fitil *glazing gasket inside*	45 gr/m	12 kg	265 m	
FC.50.602	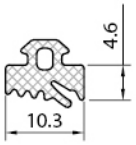	epdm cam iç fitil *glazing gasket inside*	60 gr/m	12 kg	200 m	
FC.50.603	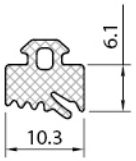	epdm cam iç fitil *glazing gasket inside*	88 gr/m	12 kg	135 m	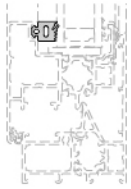
FC.50.604	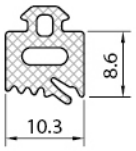	epdm cam iç fitil *glazing gasket inside*	104 gr/m	12 kg	114 m	
FC.50.605	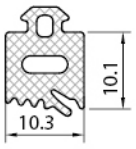	epdm cam iç fitil *glazing gasket inside*	114 gr/m	12 kg	105 m	
W55.512	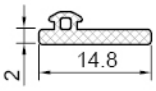	epdm cam iç fitil *glazing gasket inside*	49 gr/m	12 kg	245 m	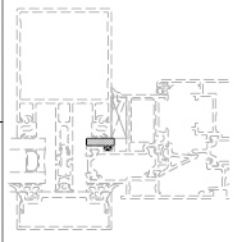
W55.513	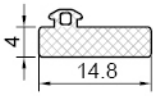	epdm cam iç fitil *glazing gasket inside*	89 gr/m	12 kg	135 m	
W55.514	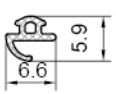	epdm dış bini fitil *outside acoustic gasket*	19 gr/m	10 kg	526 m	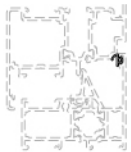

Profil değerleri teoriktir. Ağırlık olarak teslimde yapılan tartım geçerlidir. Profil imalatları TS EN 12020-02 ve TS EN 755-9 tolaransı, Moment değerleri EN 14024'e göre hesaplanmıştır.
Profile values are theoretical pre-shipment weight will be valid. The tolerances of Profile manufacturing are calculated according to EN 12020-2 and TS EN 755-9; moment values are calculated according to EN 14024.

Kod *Code*	Şekil *Drawing*	Tanım *Description*	Teorik Ağırlık *Theoretical Weight gr / m*	Paket Ağırlığı *Package Weight Kg / Package*	Paket Metrajı *In one Package Metre / Package*	Kullanım Yeri *Application*
W55.515	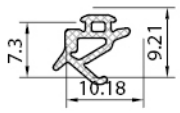	epdm iç bini fitil *inside acoustic gasket*	26 gr/m	12 kg	460 m	
W55.516	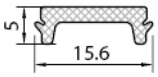	epdm kapama fitil *detent gasket*	52 gr/m	5,2 kg	100 m	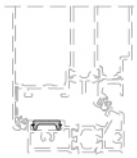

Kod *Code*	Şekil *Drawing*	Tanım *Description*	Paket Metrajı *In one Package Metre / Package*	Kullanım Yeri *Application*
LS55617	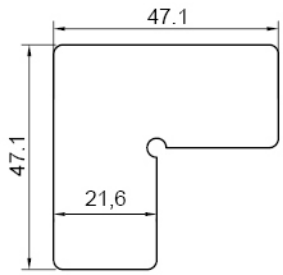	köşe onbaşı *corner cleat*	200 pcs/pk	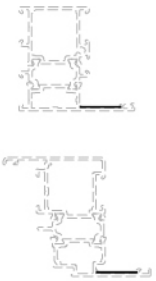
LS55618	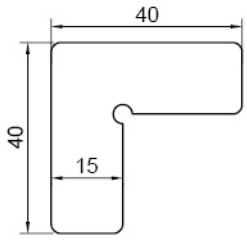	köşe onbaşı *corner cleat*	200 pcs/pk	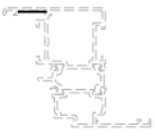
W55.610	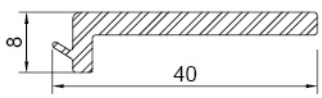	pvc cam destek takoz *pvc glazing support cleat*	3,0 m 20 pcs/pk	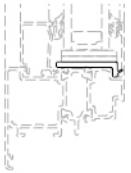

Profil değerleri teoriktir. Ağırlık olarak teslimde yapılan tartım geçerlidir. Profil imalatları TS EN 12020-02 ve TS EN 755-9 tolaransı, Moment değerleri EN 14024'e göre hesaplanmıştır.
Profile values are theoretical pre-shipment weight will be valid. The tolerances of Profile manufacturing are calculated according to EN 12020-2 and TS EN 755-9; moment values are calculated according to EN 14024.

Kod *Code*	Şekil *Drawing*	Tanım *Description*	Paket Metrajı *In one Package Metre / Package*	Kullanım Yeri *Application*
W55.601	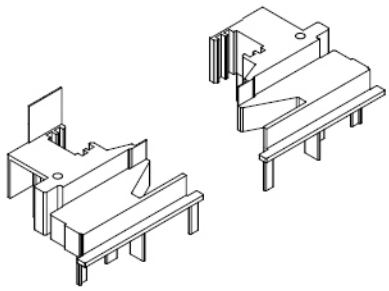	çift kanat adaptör kapak *adapter cover for double sash euro grovee (set)*	20 pcs/pk	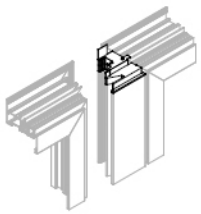
W55.602	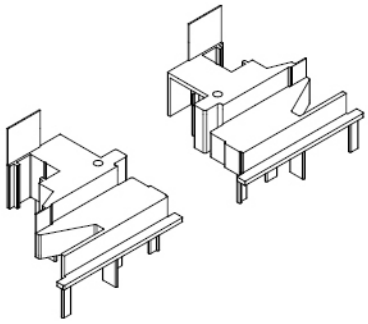	çift kanat adaptör kapak *adapter cover for double sash pvc grovee (set)*	20 pcs/pk	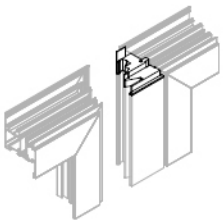
W55.603	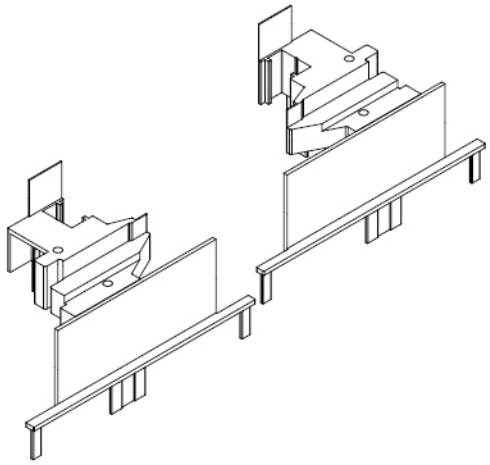	gizli çift kanat adaptör kapak *adapter cover for hidden double sash pvc grovee (set)*	20 pcs/pk	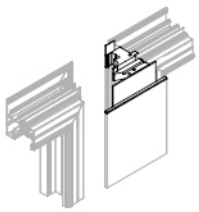
W55.604	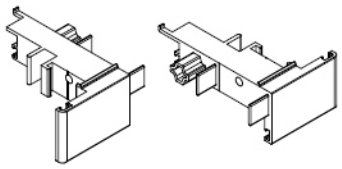	kapı altı adaptör kapağı *Bottom door adapter cover*	20 pcs/pk	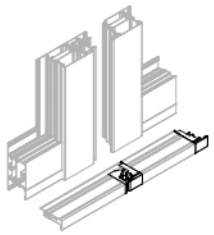
W55.605	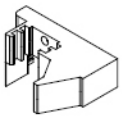	kapı altı adaptör kapağı *Bottom door adapter cover*	20 pcs/pk	
LS55614		su tahliye kapağı *water drainage plug*	200 pcs/pk	

Profil değerleri teoriktir. Ağırlık olarak teslimde yapılan tartım geçerlidir. Profil imalatları TS EN 12020-02 ve TS EN 755-9 tolaransı, Moment değerleri EN 14024'e göre hesaplanmıştır.
Profile values are theoretical pre-shipment weight will be valid. The tolerances of Profile manufacturing are calculated according to EN 12020-2 and TS EN 755-9; moment values are calculated according to EN 14024.

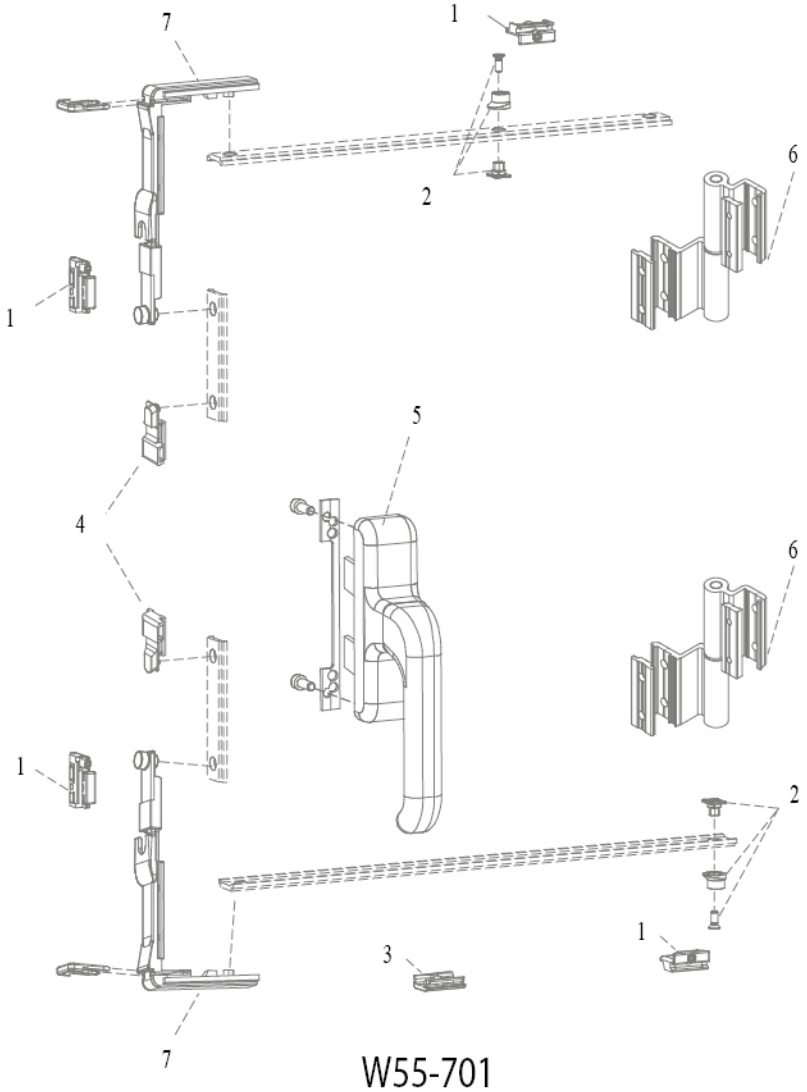

W55-701

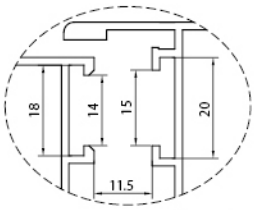

euro grovee section 1

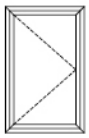

içe açılır pencere
inward opening window

Normal açılım mekanizması (takım)
Opening window mechanism (set)

W55-701	1	Pim karşılığı	W55-731
	2	Ayarlı karşılık	W55-733
	3	Kanat sarkma takozu	W55-740
	4	Tij bağlantı pabucu	W55-732
	5	Çift dilli kol	W55-761
	6	Menteşe	W55-770
	+ > 1200 x 1400 mm		
	7	Köşe dönme	W55-730

Renk seçenegi belirtilmelidir.
By selecting colors, it must be informed.

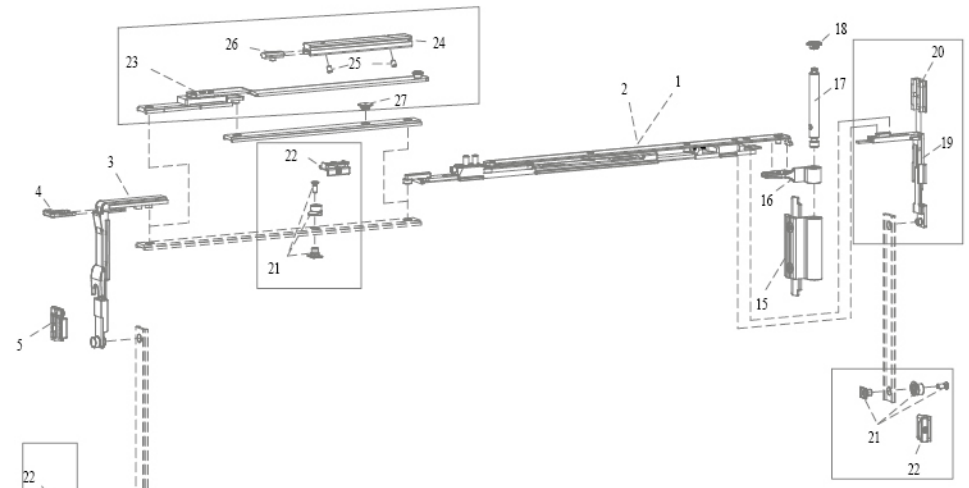

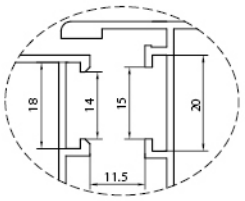

euro grovee section 1

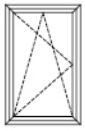

içe açılır pencere
inward opening window

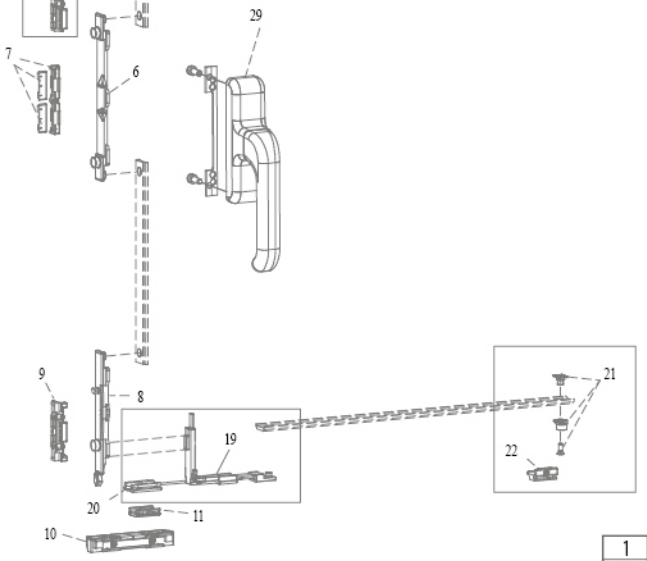

Çift açılım mekanızması (takım)
Tilt and turn window mechanism (set)

W55.702 (80kg)

W55.702-1 (80kg)
ithal (import)

W55.703 (130kg)

W55.703-1 (130kg)
ithal (import)

		(80 kg)	(130 kg)
		W55.702	W55.703
1	makas tip 1 (küçük)	W55-738-80	W55-738-130
2	makas tip 2 (büyük)	W55-739-80	W55-739-130
3	köşe dönme	W55-722	W55-722
4	köşe dönme sabitleme klipsi		
5	karşılık		
6	kol karşılığı		
7	hatalı kullanım öneme karşılıgı		
7	8-10mm ayar şimi		
8	sürgü		
9	karşılık		
10	çift sürgü karşılık		
11	dinlendirme takozu		
12	dip menteşe erkek kısmı	W55-721	W55-720
13	dip menteşe pimi		
14	üst menteşe dişi kısmı		
15	üst menteşe erkek kısmı		
16	üst menteşe dişi kısmı		
17	üst menteşe pimi		
18	üst menteşe stoper kapak		
29	euro 900 çift açılım kolu	W55-763	W55-763
		+ > 80kg	+ > 130kg
İLAVE ARKA KİLİTLEME	19 ilave köşe dönme	W55-723	W55-723
	20 ilave köşe dönme sabitleme klipsi		
	21 kilitleme pimi		
	22 ayarlı karşılık		
İLAVE MAKAS	23 ilave makas		W55-735
	24 ilave makas kılavuzu		
	25 klavuz vidaları		
	26 ayarlı stoper		
	27 makas destek blogu		

Renk seçenegi belirtilmelidir.
By selecting colors, it must be informed.

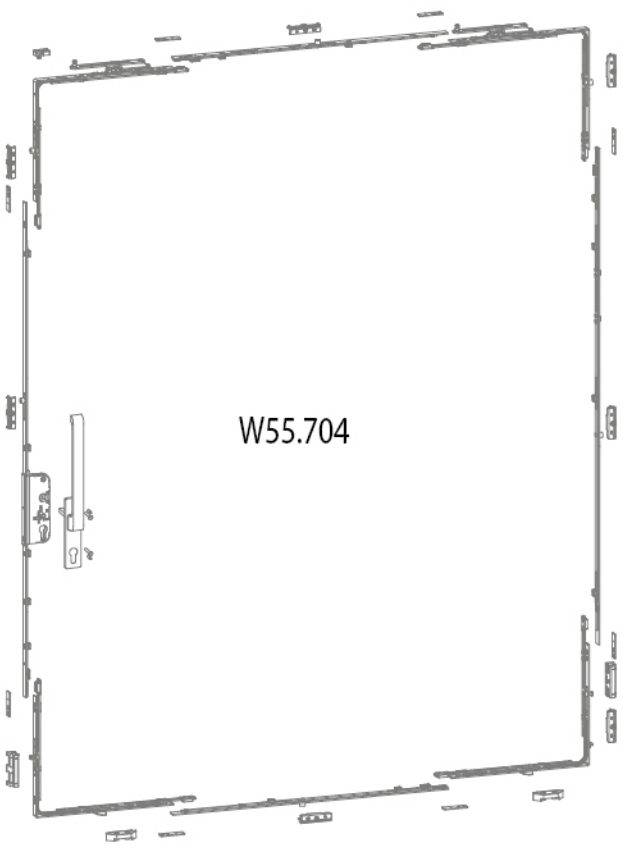

W55.704

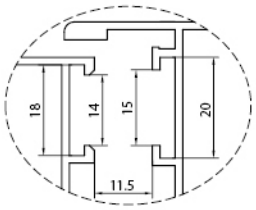

euro grovee section 1

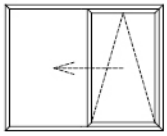

Volkswagen açılım mekanizması (takım)
Volkswagen opening window mechanism (set)

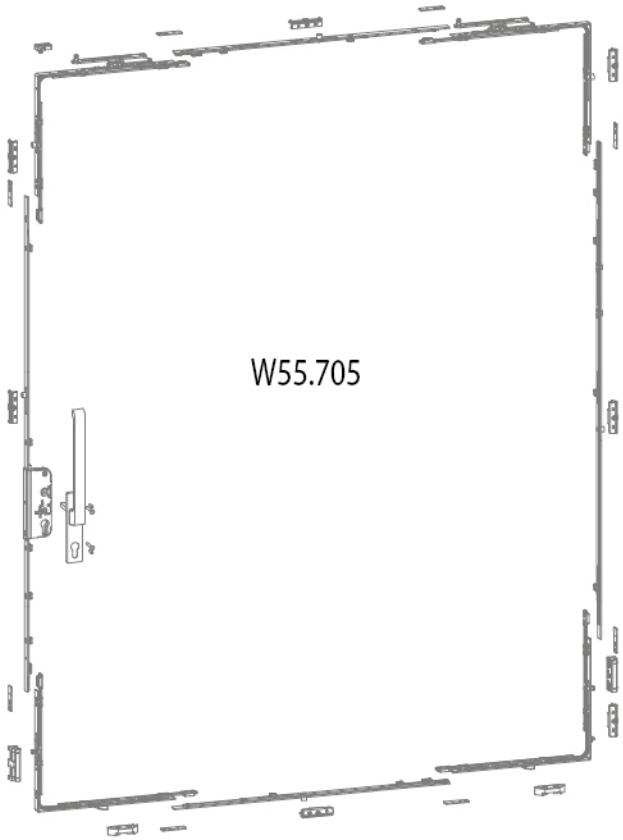

W55.705

Volkswagen tam otomatik açılım mekanizması (takım)
Volkswagen opening window full automatic mechanism (set)

Renk seçenegi belirtilmelidir.
By selecting colors, it must be informed.

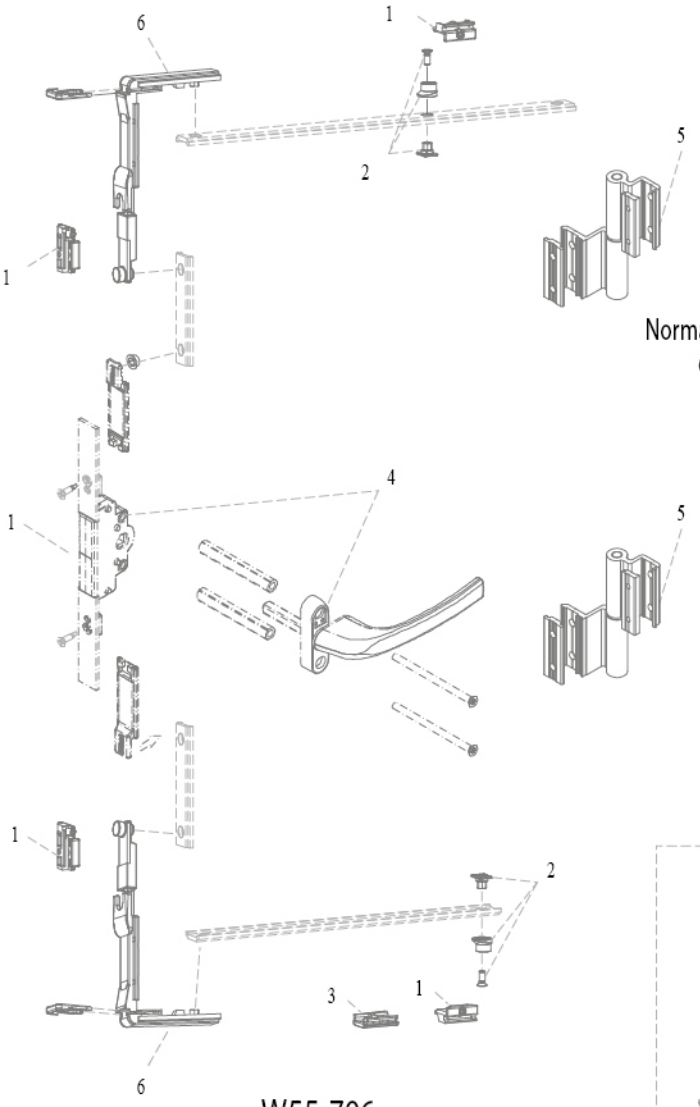

W55-706

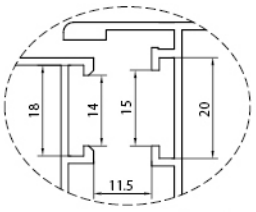

euro grovee section 1

Normal açılım mekanizması (takım)
Opening window mechanism (set)



dışa açılır pencere
outward opening window

kapı kilit mekanizması
door locking mechanism

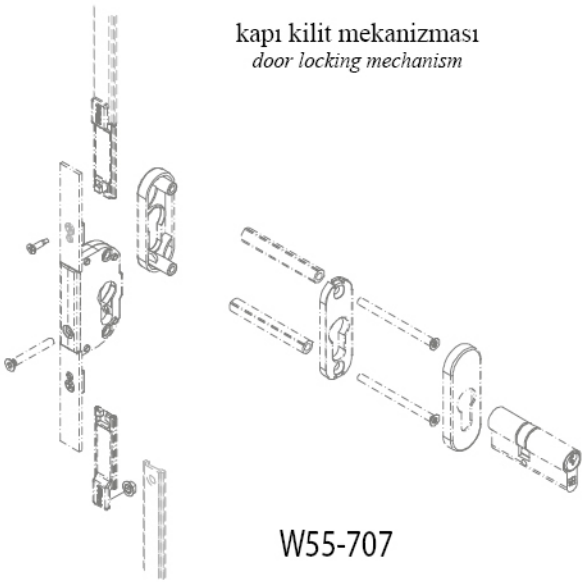

W55-707

W55-706	1	Pim karşılığı	W55-731
	2	Ayarlı karşılık	W55-733
	3	Kanat sarkma takozu	W55-740
	4	Mekanizma+kol	W55-748
	5	Menteşe	W55-770
	+ > 1200 x 1400 mm		
	6	Köşe dönme	W55-730

Renk seçenegi belirtilmelidir.
By selecting colors, it must be informed.

Locking mechanism UNI-JET C and D - Side hung fittings - 1 sash
Fixed gear position, groove position 9mm

Normal açılım PVC mekanizması (takım)
PVC classic opening window mechanism (set)



W55.710

yükseklik (height):	kanat genişligi (width): 280-500	501-750	701-1000	1001-1200**	1201-1450**	1451-1600**
480-590	1	2	3	4	5	6
591-750	7	8	9	10	11	12
751-1200	13	14	15	16	17	18
951-1450 *	19	20	21	22	23	24
1201-1700 *	25	26	27	28	29	30
1451-1950 *	31	32	33	34	35	36
1951-2450 *	37	38	39	40	41	

* arka kilitlemeli
** yatay kilitlemeli

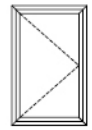

içe açılır pencere
inward opening window

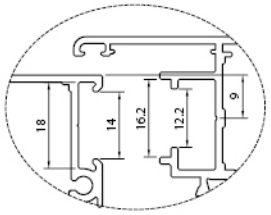

pvc grovee section 9mm

Example

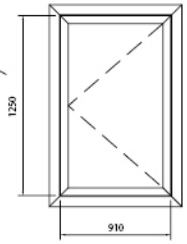

sipariş kodu
order code

W55.710-27

Farklı renk seçeneği belirtilmelidir.
By selecting different colors, it must be informed.

Locking mechanism UNI-JET C and D - Side hung fittings - 1 sash
Fixed gear position, groove position 9mm

Çift açılım PVC mekanizması (takım)
PVC tilt and turn window mechanism (set)

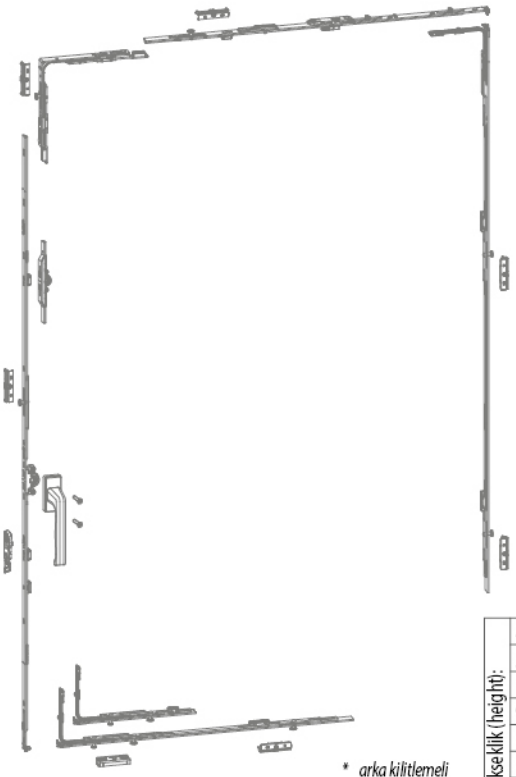

W55.711

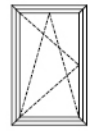

içe açılır pencere
inward opening window

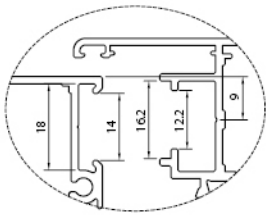

pvc grovee section 9mm

Renk seçenegi belirtilmelidir.
By selecting colors, it must be informed.

yükseklik (height):	kanat genişligi (width): 280-500	501-750	701-1000	1001-1200**	1201-1450**	1451-1600**
480-590	1	2	3	4	5	6
591-750	7	8	9	10	11	12
751-1200	13	14	15	16	17	18
951-1450 *	19	20	21	22	23	24
1201-1700 *	25	26	27	28	29	30
1451-1950 *	31	32	33	34	35	36
1951-2450 *	37	38	39	40	41	

* arka kilitlemeli
** yatay kilitlemeli

Locking mechanism UNI-JET C and D Inactive sash fittings ZH
Fixed gear position, groove position 9 mm



W55.712

Normal açılım PVC mekanizması (takım)
PVC classic opening window mechanism (set)

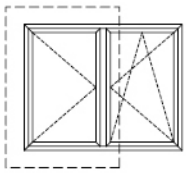

içe açılır pencere
inward opening window

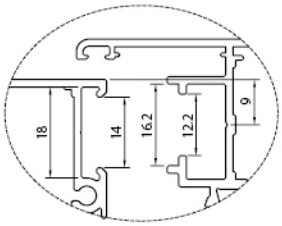

pvc grovee section 9mm

yükseklik (height):	kanat genişligi (width): 280-500	501-750	701-1000	1001-1200**	1201-1450**	1451-1600**
480-590	1	2	3	4	5	6
591-750	7	8	9	10	11	12
751-1200	13	14	15	16	17	18
951-1450 *	19	20	21	22	23	24
1201-1700 *	25	26	27	28	29	30
1451-1950 *	31	32	33	34	35	36
1951-2450 *	37	38	39	40	41	

* *arka kilitlemeli*
** *yatay kilitlemeli*

Renk seçenegi belirtilmelidir.
By selecting colors, it must be informed.

Locking mechanism UNI-JET C and D - Tilt-turn fittings - 2 sashes
Fixed gear position, groove position 9mm

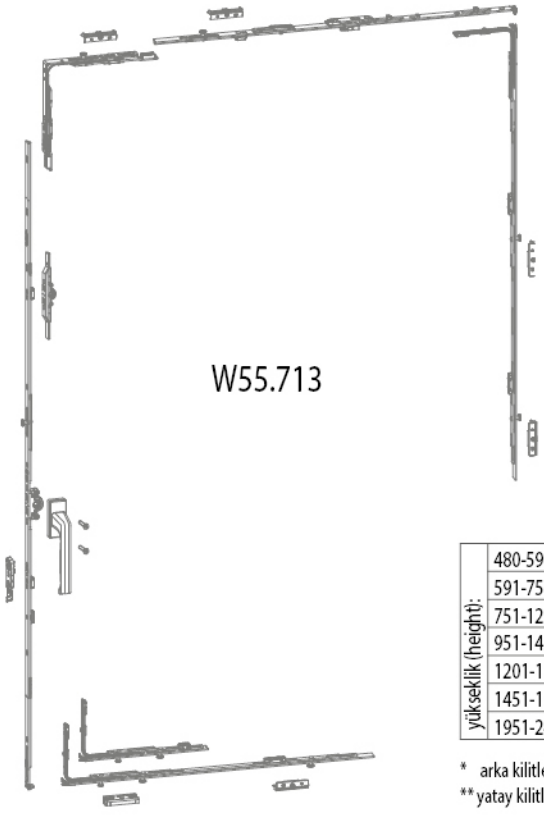

W55.713

Çift açılım PVC mekanizması (takım)
PVC tilt and turn window mechanism (set)

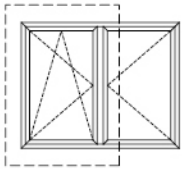

içe açılır pencere
inward opening window

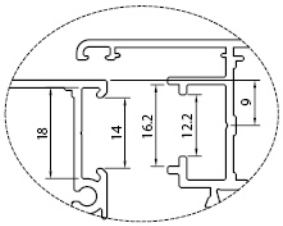

pvc grovee section 9mm

yükseklik (height):	kanat genişligi (width): 280-500	501-750	701-1000	1001-1200**	1201-1450**	1451-1600**
480-590	1	2	3	4	5	6
591-750	7	8	9	10	11	12
751-1200	13	14	15	16	17	18
951-1450 *	19	20	21	22	23	24
1201-1700 *	25	26	27	28	29	30
1451-1950 *	31	32	33	34	35	36
1951-2450 *	37	38	39	40	41	

* arka kilitlemeli
** yatay kilitlemeli

Renk seçenegi belirtilmelidir.
By selecting colors, it must be informed.

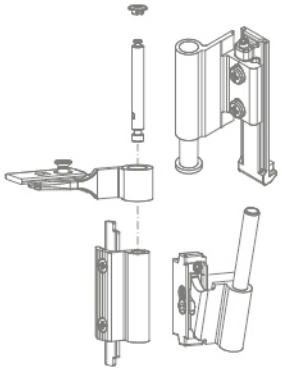

Çift açılım pencere üst menteşesi (130kg)
Tilt and turn window top hinge (130kg)

W55.720

Çift açılım pencere üst menteşesi (80kg)
Tilt and turn window top hinge (80kg)

W55.721

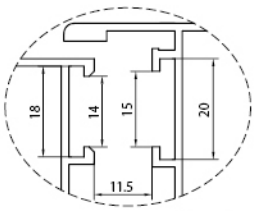

euro grovee section 1

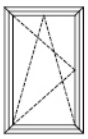

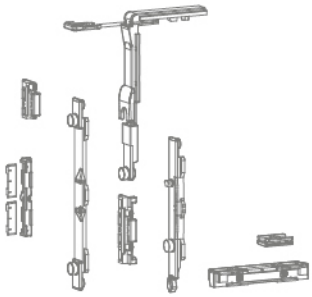

Çift açılım kilitleme mekanizması
Tilt and turn base mechanism

W55.722

Renk seçenegi belirtilmelidir.
By selecting colors, it must be informed.

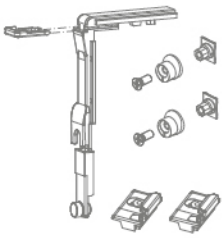

Çift açılım ilave kilitleme
Tilt and turn annex set

W55.723

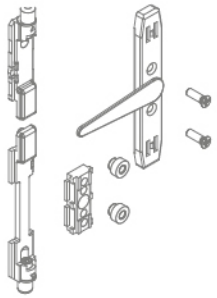

İkinci kanat sürgü seti
Two-way lever push bolt

W55.724



Köşe hareket aktarıcı
Corner transmission for window

W55.730



Pim karşılığı
Adjustable single striker

W55.731

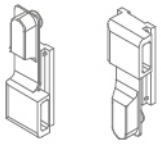

Tij bağlantı pabucu
Connection blocks

W55.732



Pim
Pin

W55.733



Ayarlanabilir pim
Adjustable fastening pawl

W55.734

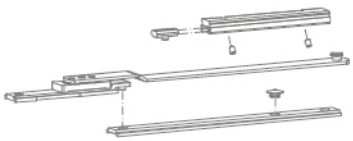

Çift açılım ilave makas
Tilt and turn annex arm

W55.735



Kol karşılığı
Cremone drive

W55.736



Sürgü ucu
Bolt tip

W55.737

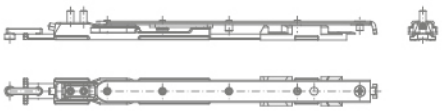

Çift açılım küçük makas (80kg)
Tilt and turn short arm (80kg)
W55.738-80

Çift açılım küçük makas (130kg)
Tilt and turn short arm (130kg)
W55.738-130

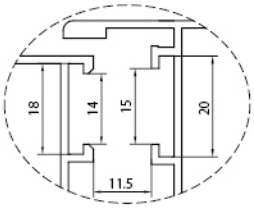

euro grovee section 1

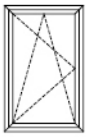

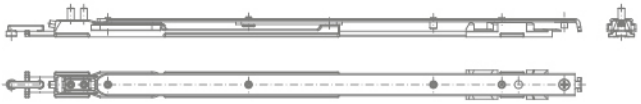

Çift açılım büyük makas (80kg)
Tilt and turn long arm (80kg)
W55.739-80

Çift açılım büyük makas (130kg)
Tilt and turn long arm (130kg)
W55.739-130



Kanat sarkma takozu
Sash rise stoper
W55.740



Çiftli sürgü karşılığı
Double keeper
W55.741



Kanat düşüş karşılığı
Sash drop keeper
W55.742



Kademeli teleskopik makas
Stepped telescopic arm
W55.743



Vasistas makası
Arm for bottom-hung window
W55.744

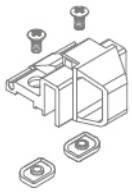

Vasistas çıt çıt
Catch for bottom-hung window
W55.745

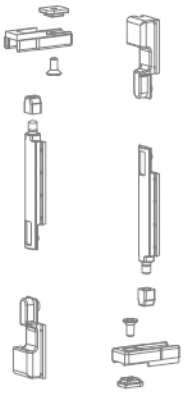

Kapı sürgüsü
Door lever bolt
W55.746



Kapı altı fırçası
Door brush
W55.747

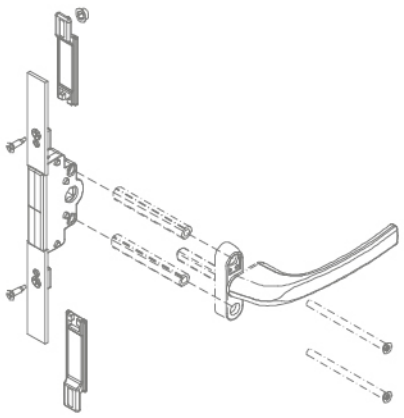

Dışa açılır pencere-kapı mekanizması
Outward opening windo-door mechanism

W55.748

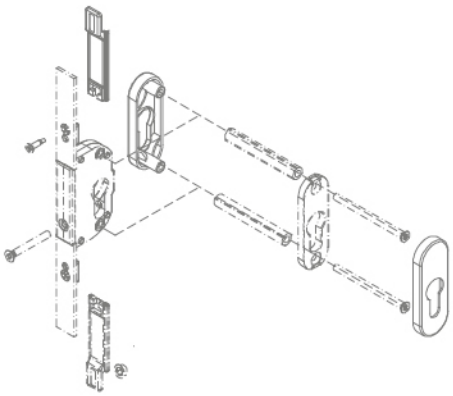

Dışa açılır kapı kilit mekanizması
Outward opening door locking mechanism

W55.749



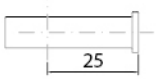

Dışa açılır kapı mekanizması
Outward opening door mechanism

W55.751

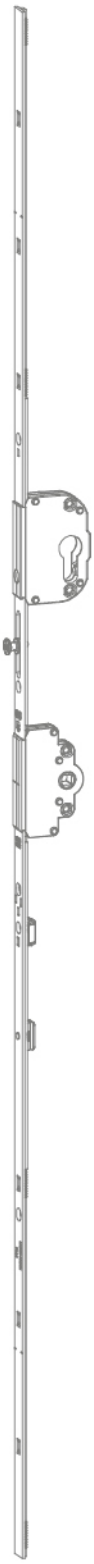

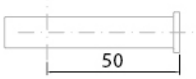

Dışa açılır kapı mekanizması
Outward opening door mechanism

W55.750

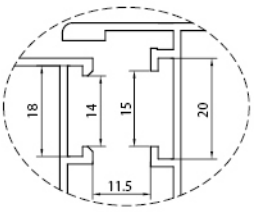

euro grovee section 1

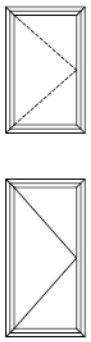

dışa açılır pencere-kapı
outward opening window-door

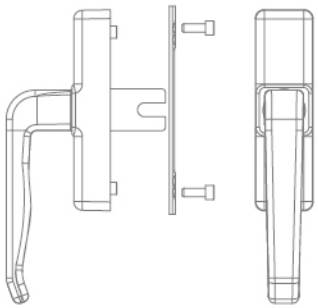

Tek maçalı normal açılım pencere kolu
Opening window handle

W55.760

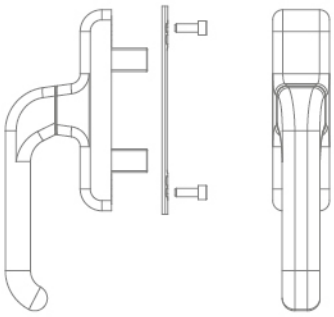

Çift maçalı normal açılım pencere kolu
Opening window handle

W55.761

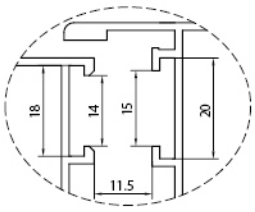

euro grovee section 1

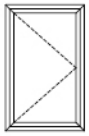

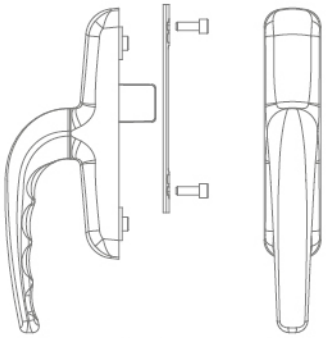

Tek maçalı normal açılım pencere kolu (ithal)
Opening window handle (import)

W55.760-1

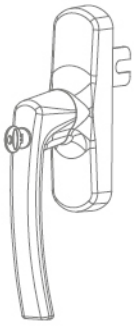

Anahtarlı eksenel kol
Key lockable window handle

W55.762



Renk seçenegi belirtilmelidir.
By selecting colors, it must be informed.

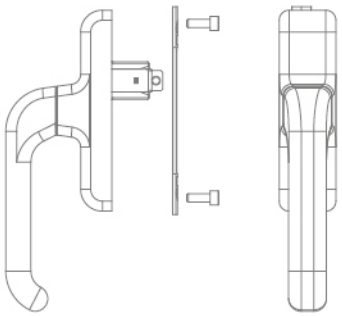

Çift açılım pencere kolu
Tilt and turn opening window handle

W55.763

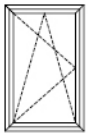

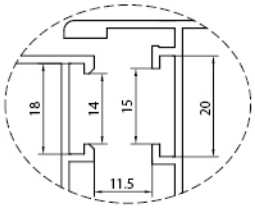

euro grovee section 1

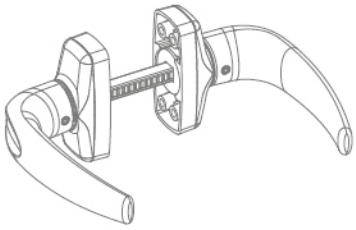

Prima kapı kolu
Prima door handle

W55.764

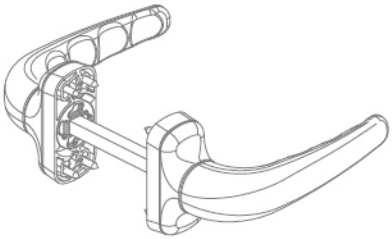

Prima kapı kolu (ithal)
Prima door handle couple (import)

W55.764-1



Kıvrık kapı kolu
Door handle

W55.765



Akbank kapı kolu
Door handle

W55.763

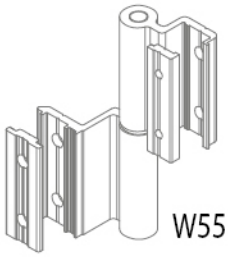

İki yapraklı pencere menteşesi
Two leaves window hinge

W55.770

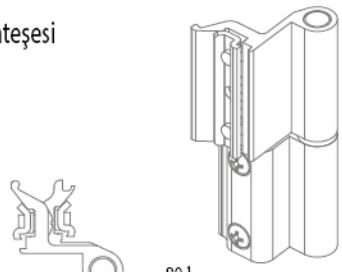

max.80 kg

W55.770-1
ithal (import)

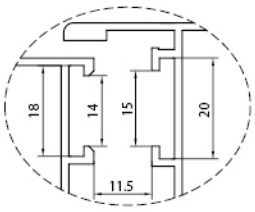

euro grovee section 1



max.80 kg

Renk seçenegi belirtilmelidir.
By selecting colors, it must be informed.

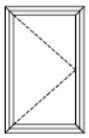

Üç yapraklı normal açılım pencere menteşesi
Three leaves window hinge

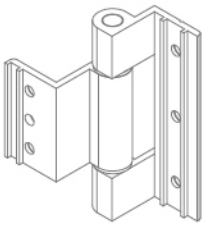

W55.771



max.80 kg

Renk seçenegi belirtilmelidir.
By selecting colors, it must be informed.

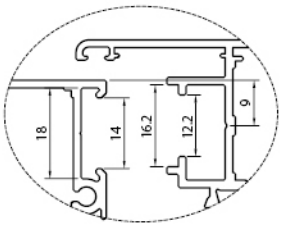

pvc grovee section 9mm

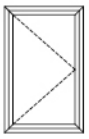

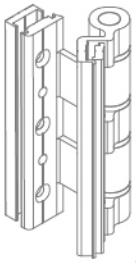

W55.773
Üç yapraklı kapı menteşesi
Three leaves door hinge



max.100 kg

Renk seçenegi belirtilmelidir.
By selecting colors, it must be informed.

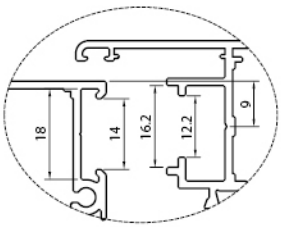

pvc grovee section 9mm

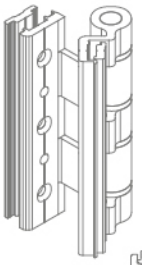

W55.774
Üç yapraklı kapı menteşesi
Three leaves door hinge



max.100 kg

Renk seçenegi belirtilmelidir.
By selecting colors, it must be informed.

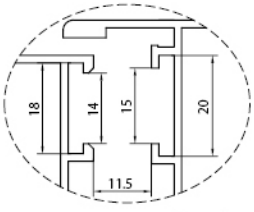

euro grovee section 1

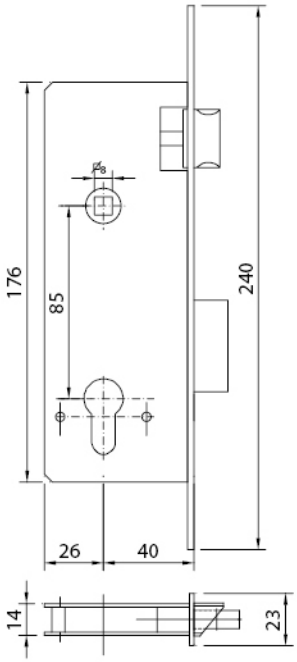

W55.780

Geniş kilit(dilli)

Wide type lock (bolt)

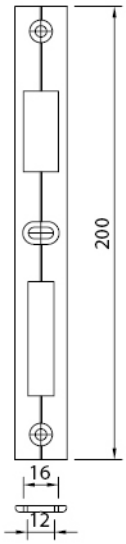

W55.781

Kilit karşılığı

Lock plate

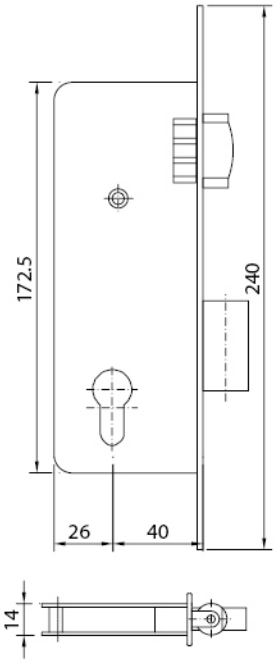

W55.782

Geniş kilit(makaralı)

Wide type lock (roller)

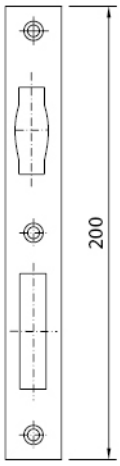

W55.783

Kilit karşılığı

Lock plate

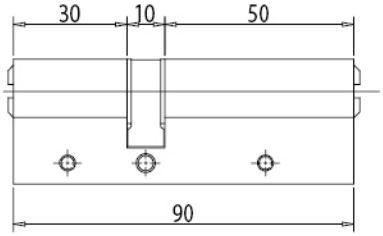

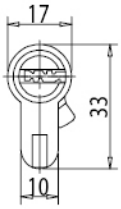

W55.784

Barel

Cylinders



W55.785

Barel rozeti

Cylinder cover

Renk seçenegi belirtilmelidir.

By selecting colors, it must be informed.

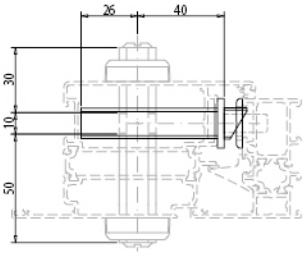

W55+15.304

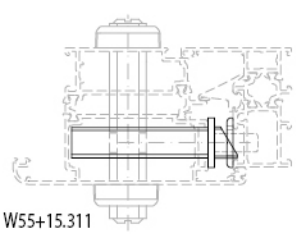

W55+15.311

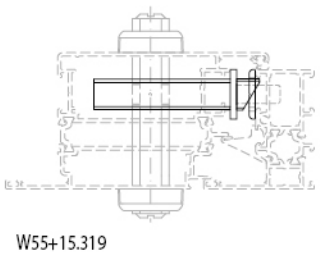

W55+15.319

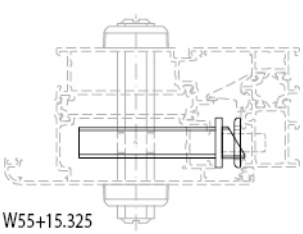

W55+15.325

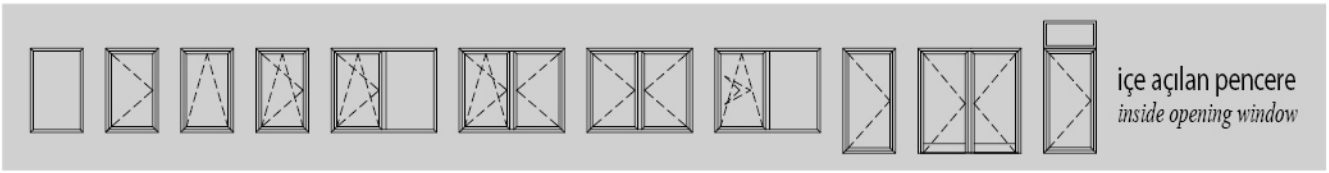

içe açılan pencere
inside opening window



dışa açılan pencere
outward opening window

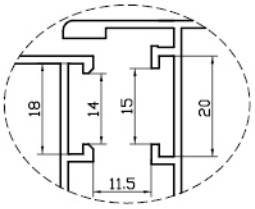

euro grovee section 1

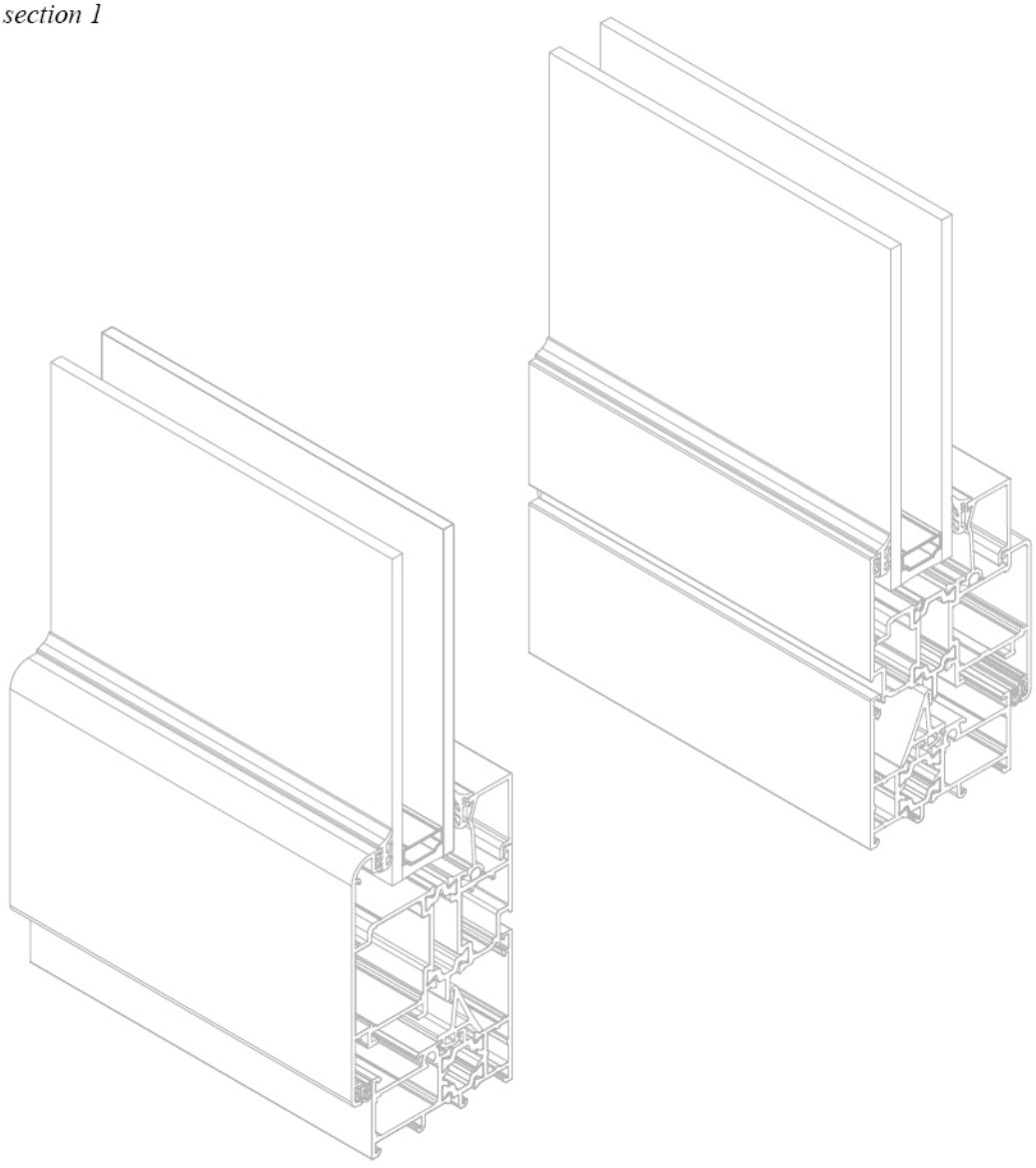

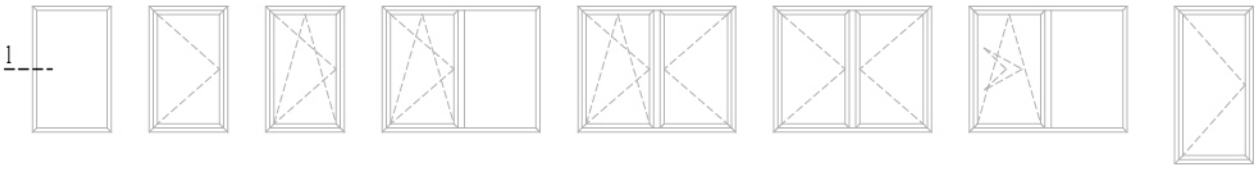

içe açılır pencere
inward opening window

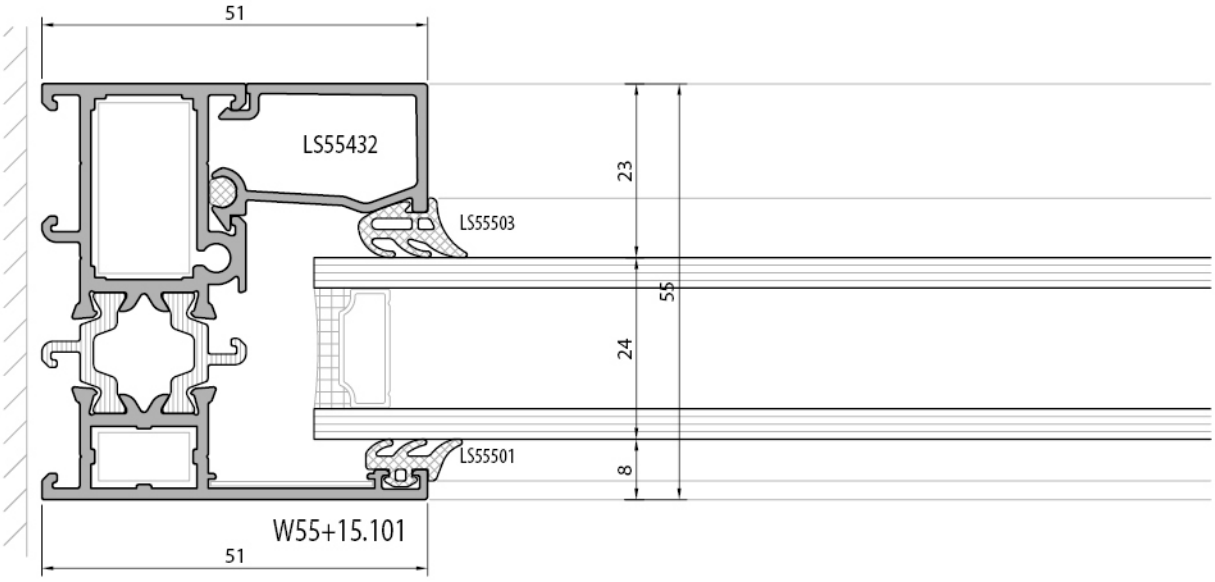

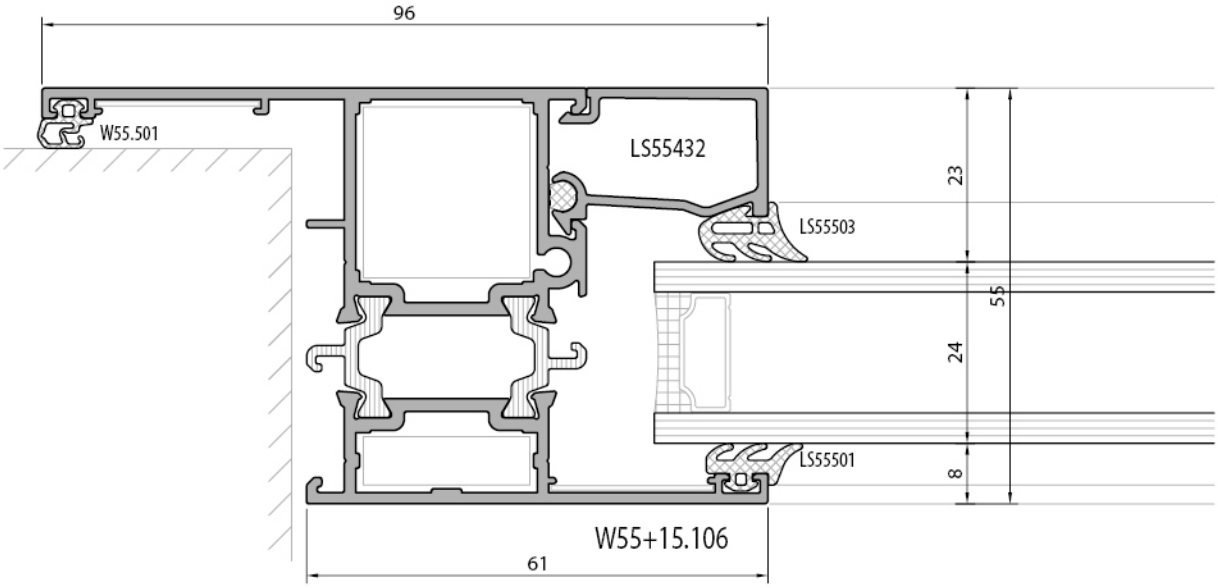

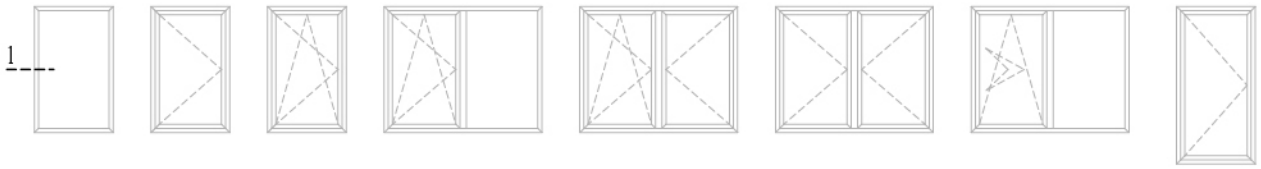

içe açılır pencere
inward opening window

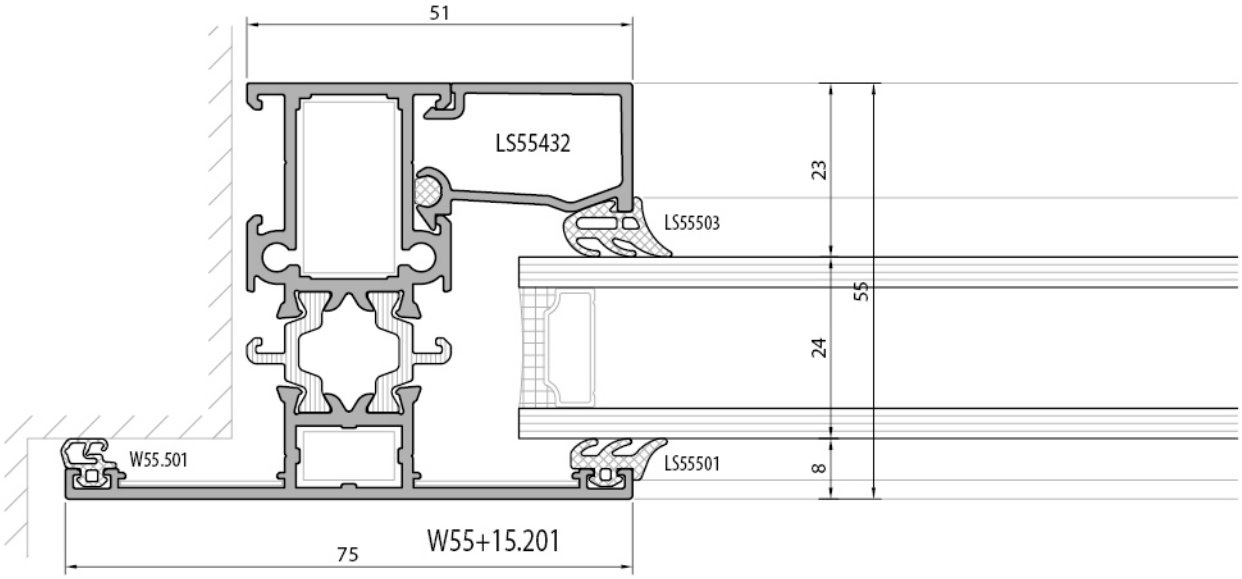

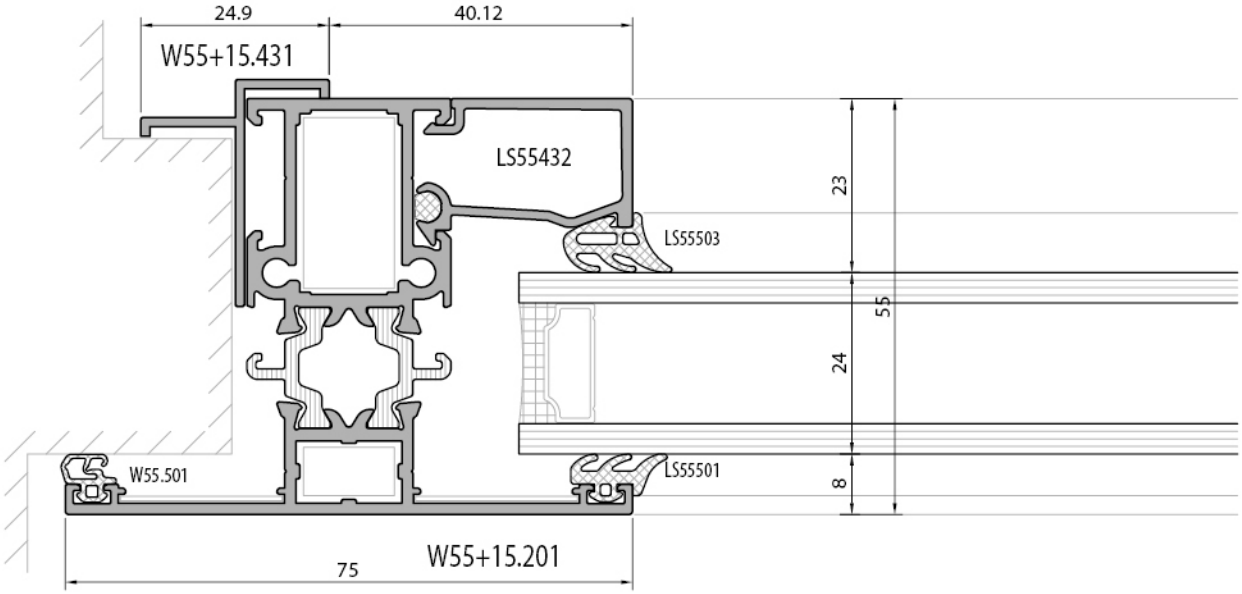

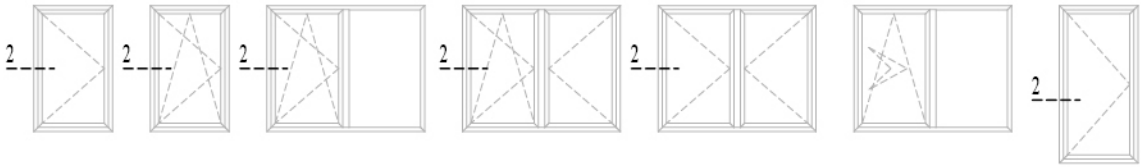

içe açılır pencere
inward opening window

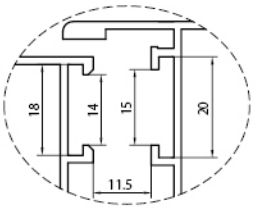

euro grovee section 1

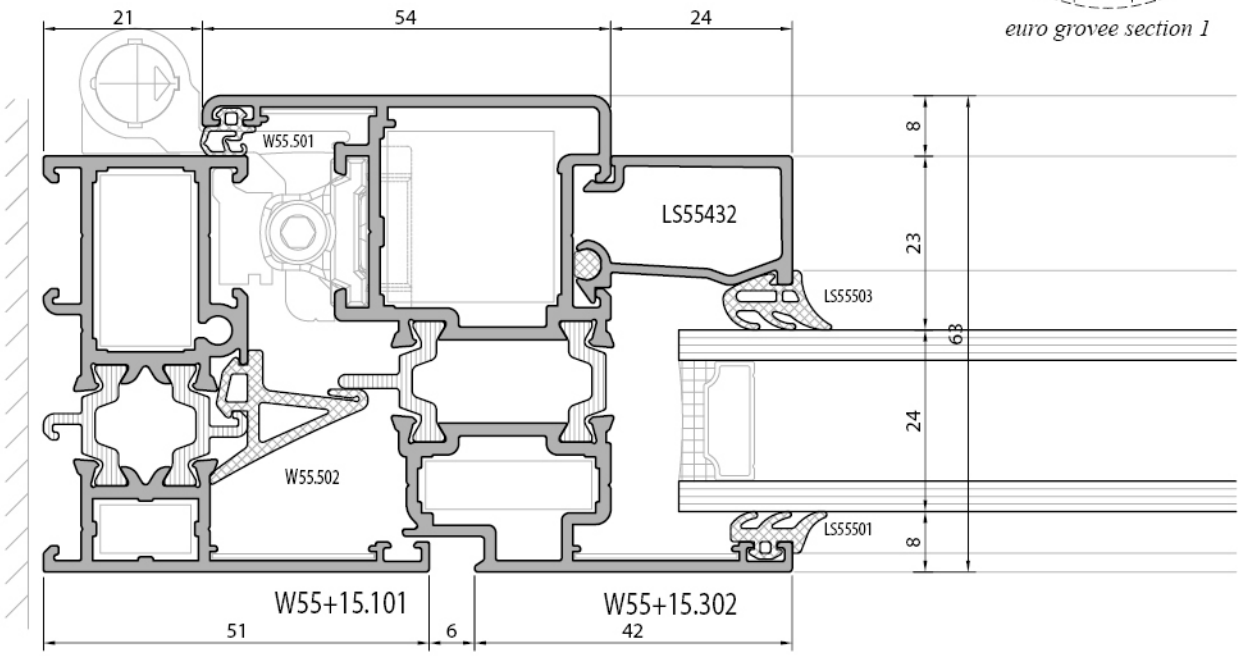

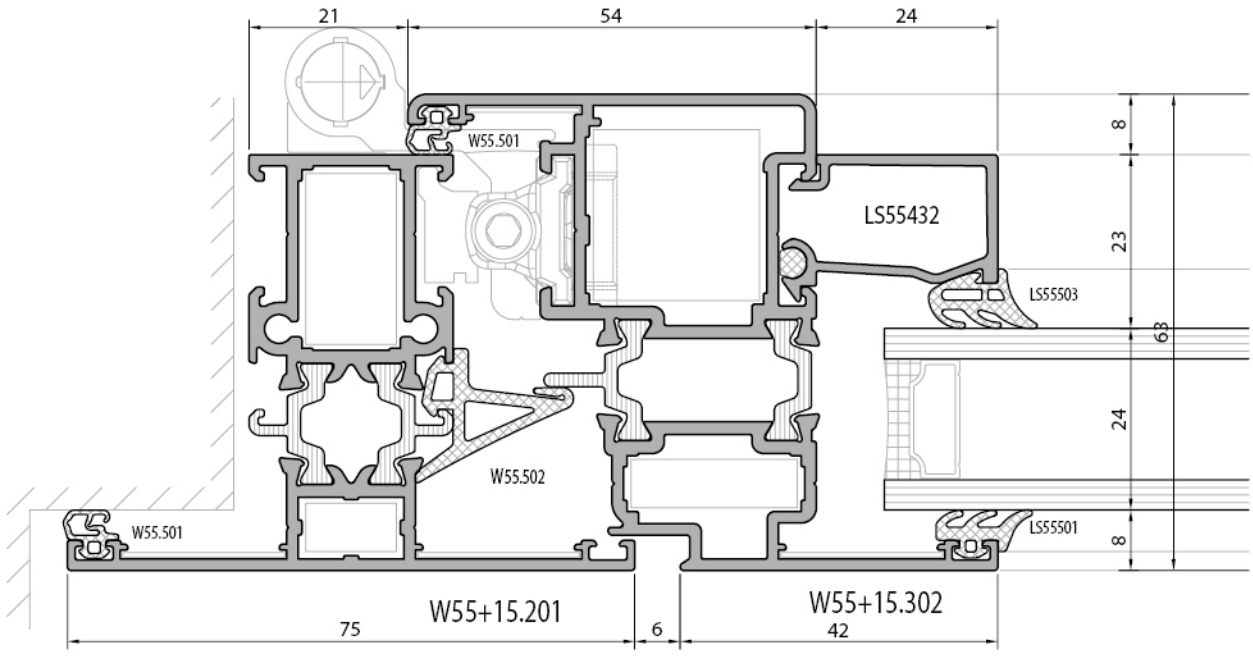

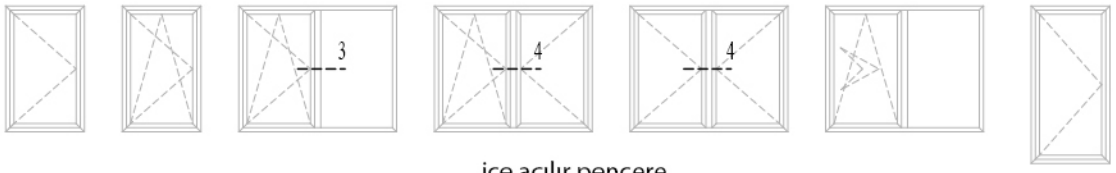

içe açılır pencere
inward opening window

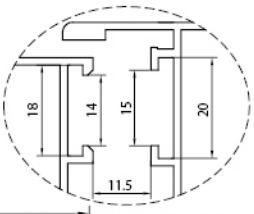

euro grovee section 1

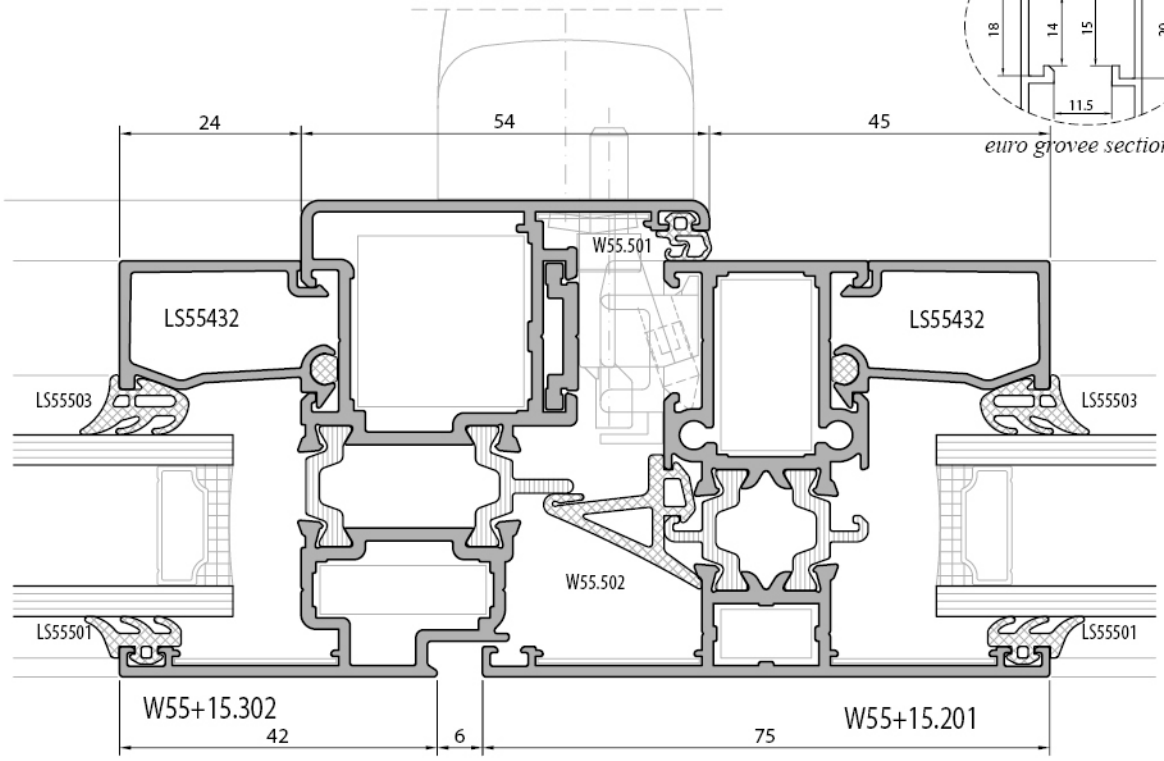

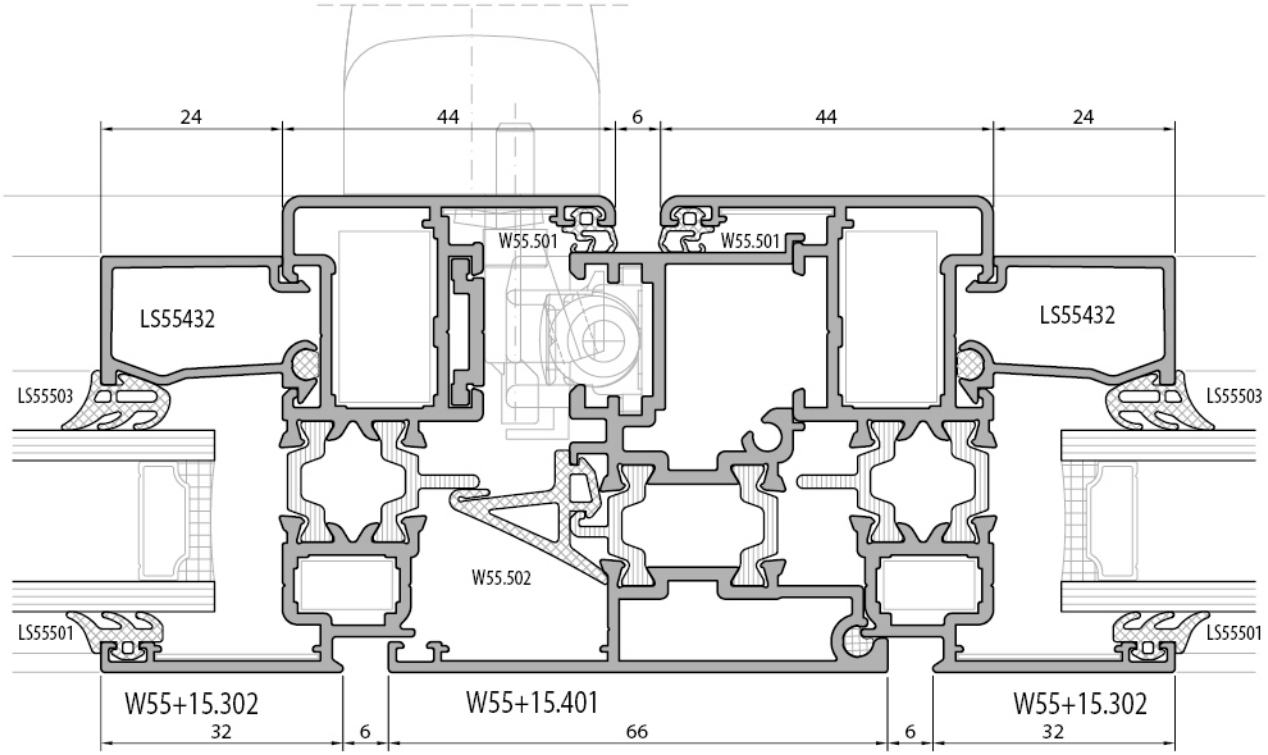

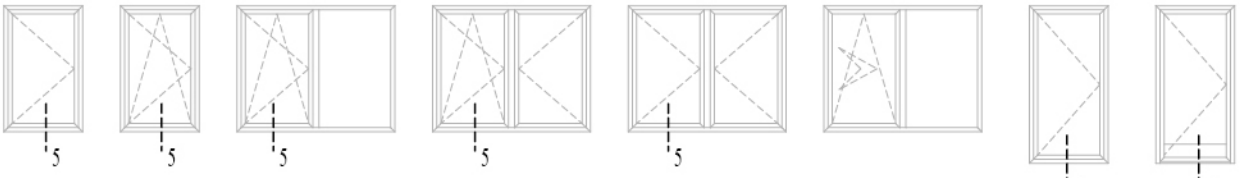

içe açılır pencere
inward opening window

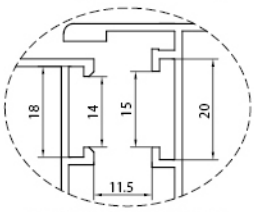

euro grovee section 1

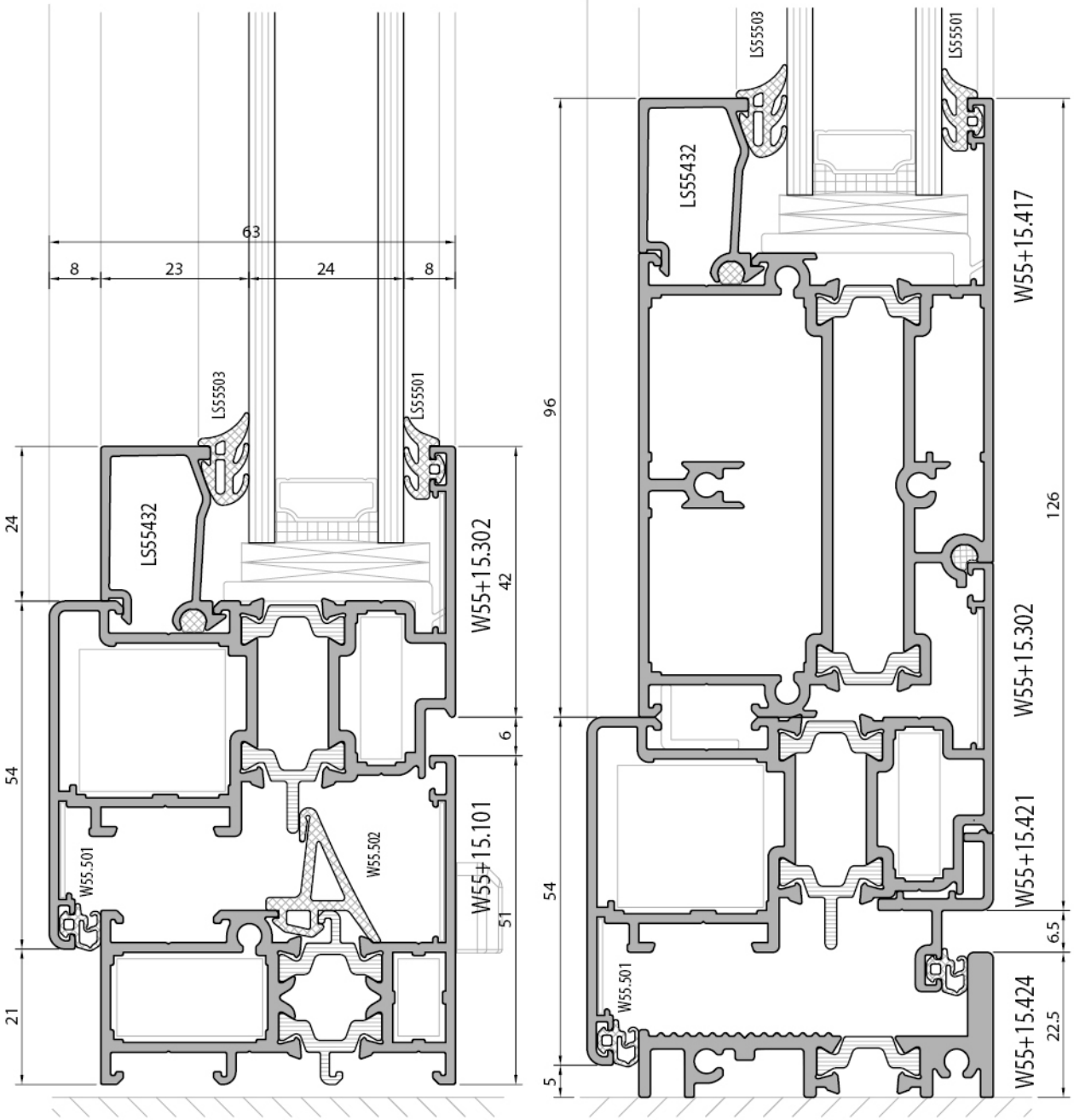

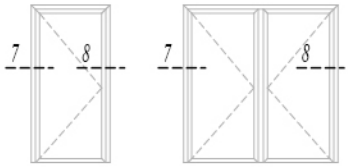

içe açılır kapı
inward opening door

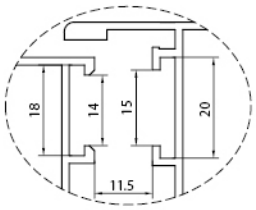

euro grovee section 1

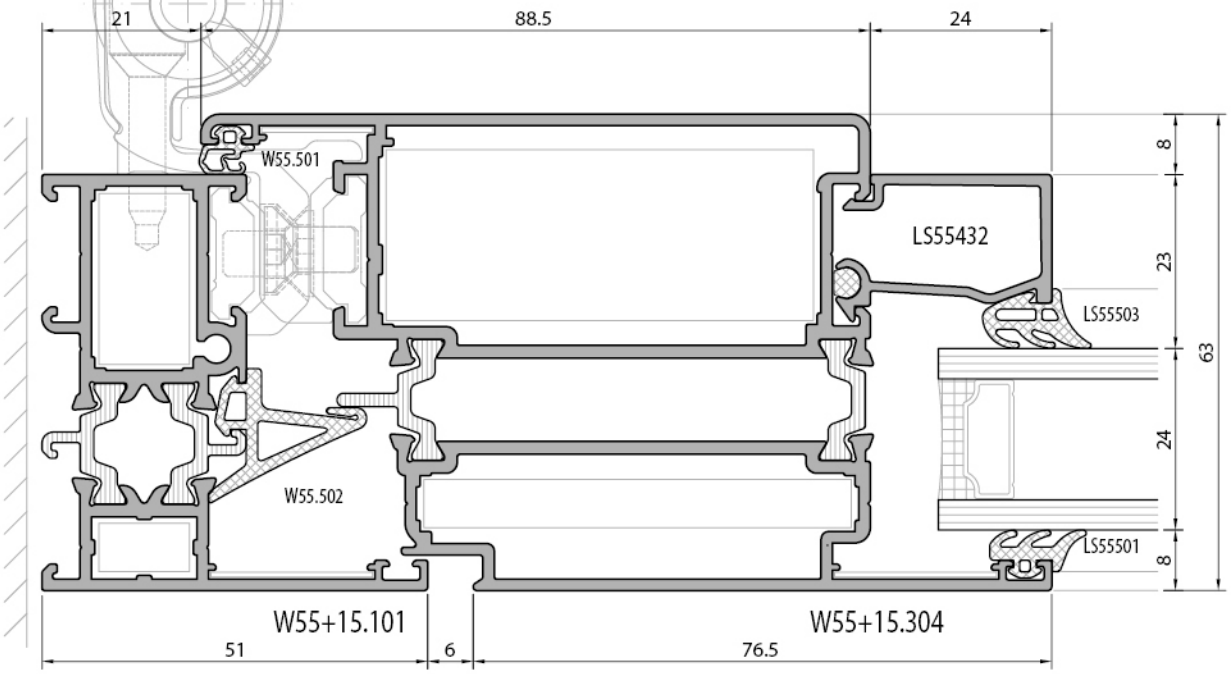

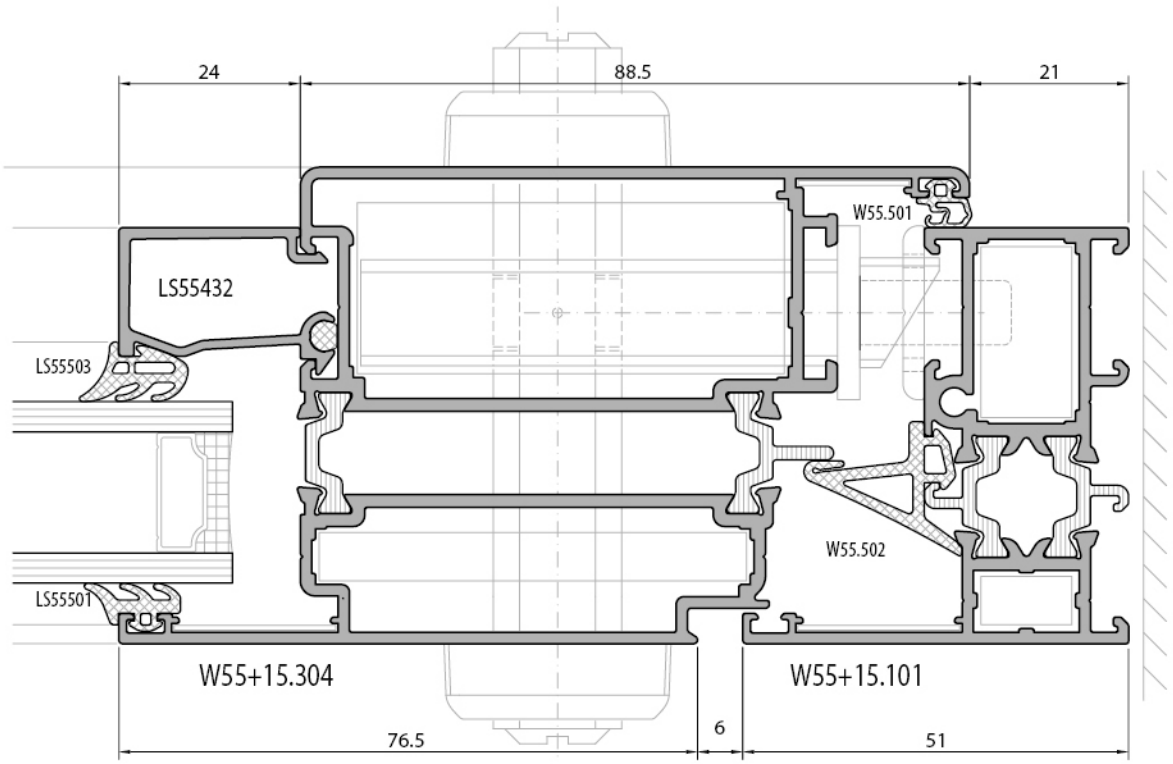

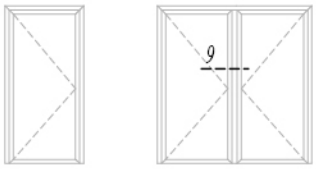

içe açılır kapı
inward opening door

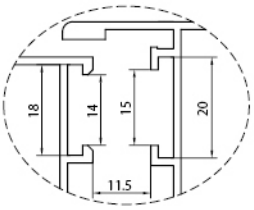

euro grovee section 1

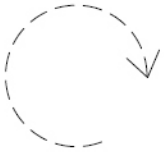

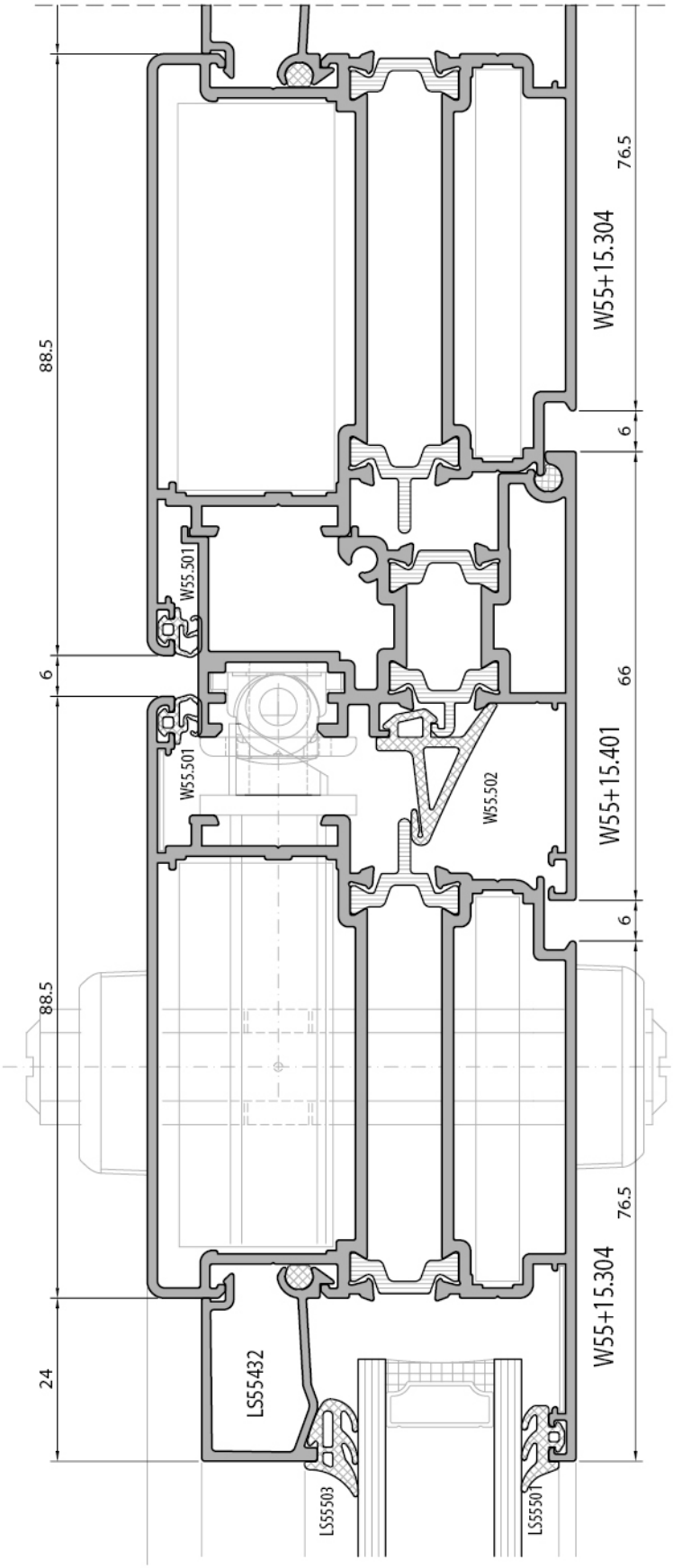

içe açılır kapı
inward opening door

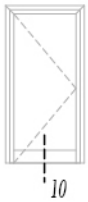

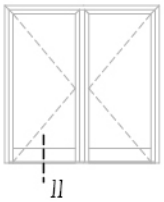

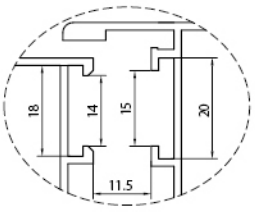

euro grovee section 1

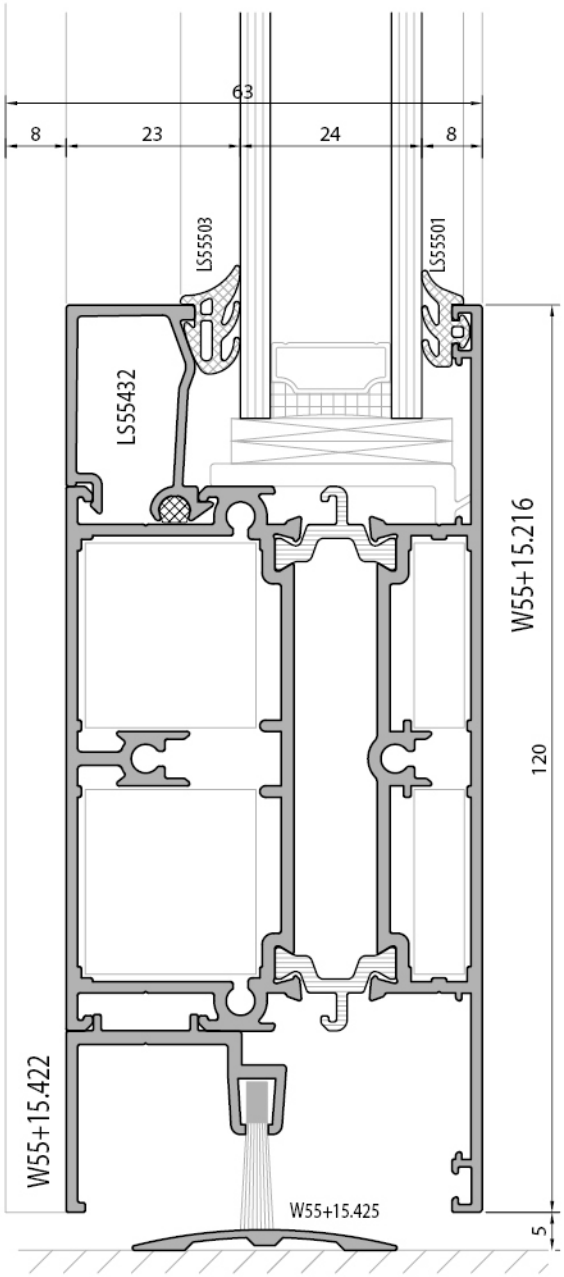

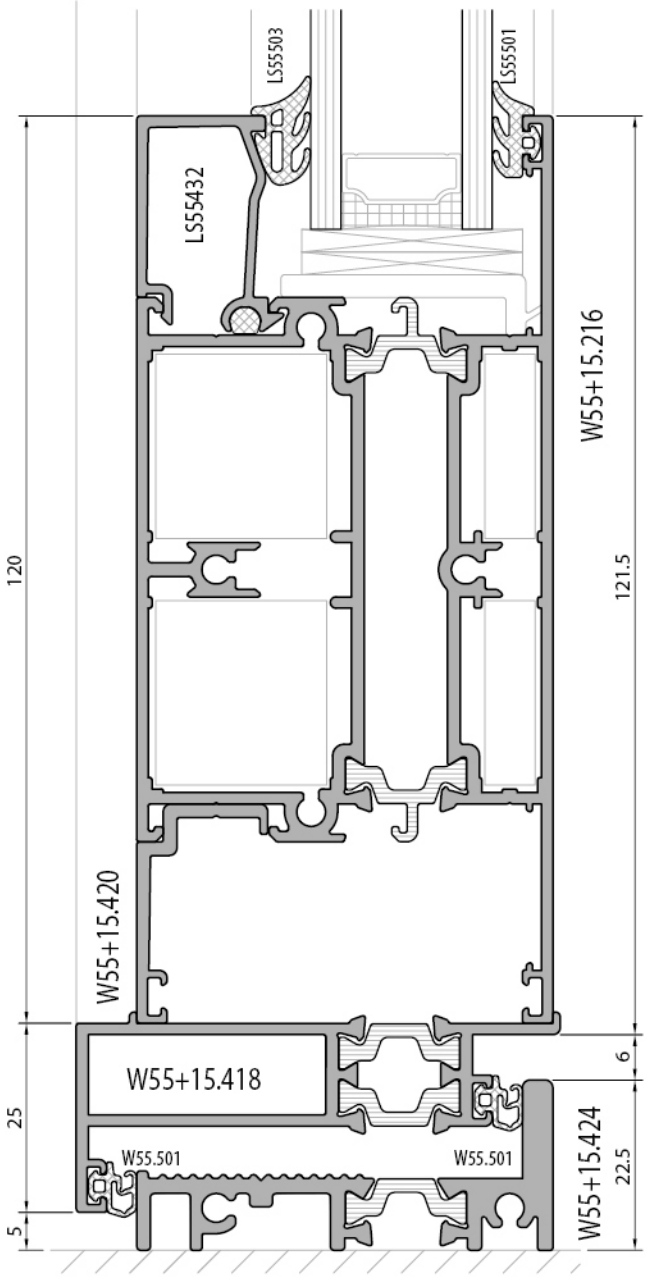

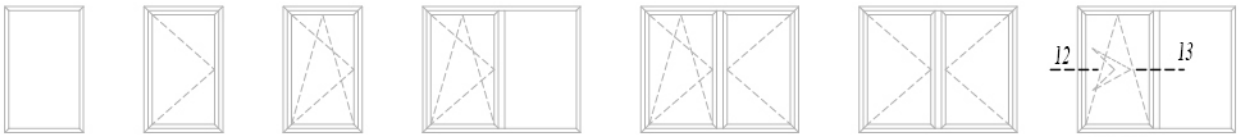

içe açılır pencere
inward opening window

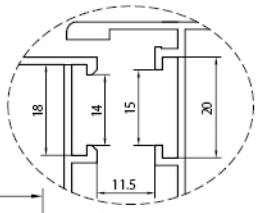

euro grovee section 1

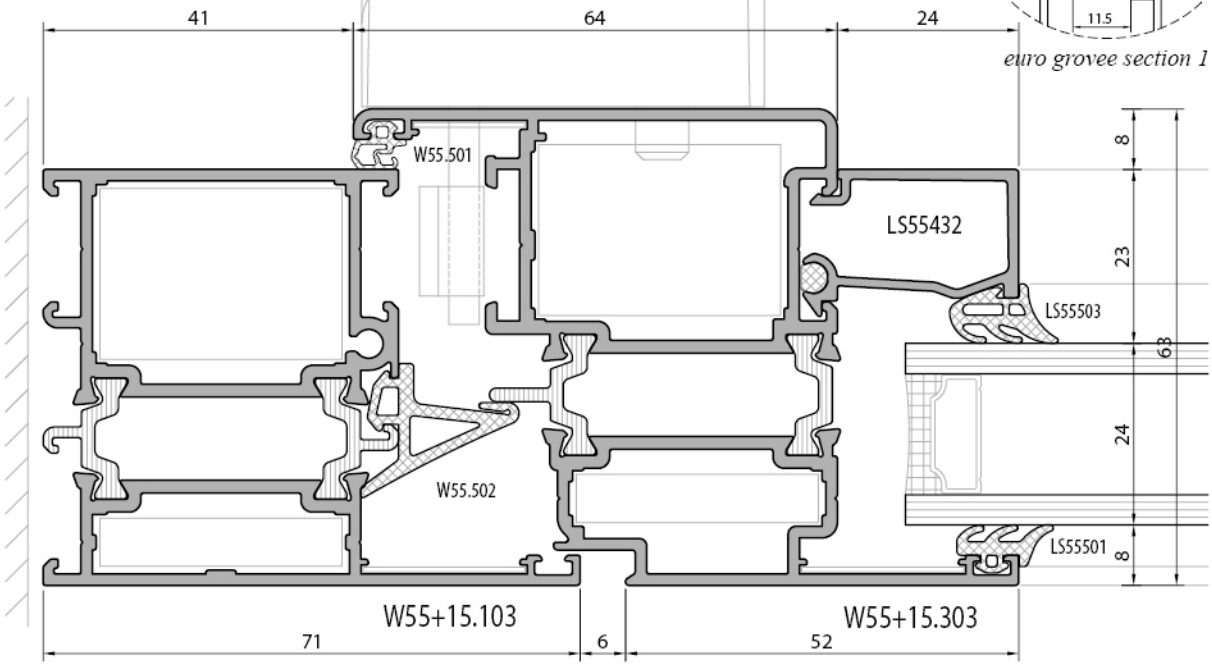

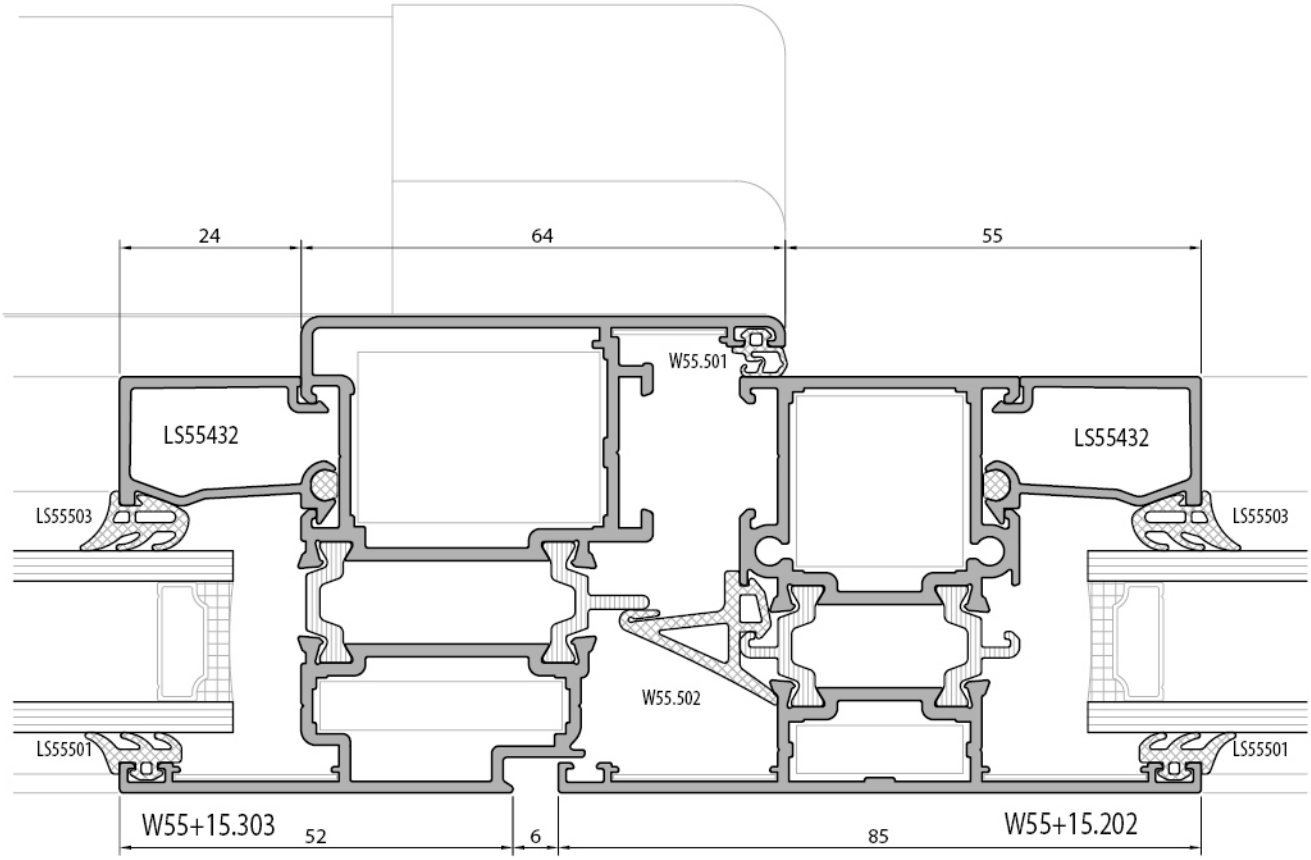

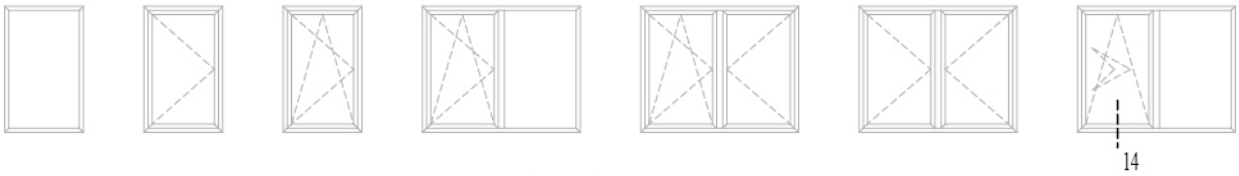

içe açılır pencere
inward opening window

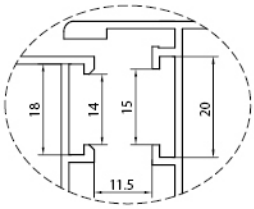

euro grovee section 1

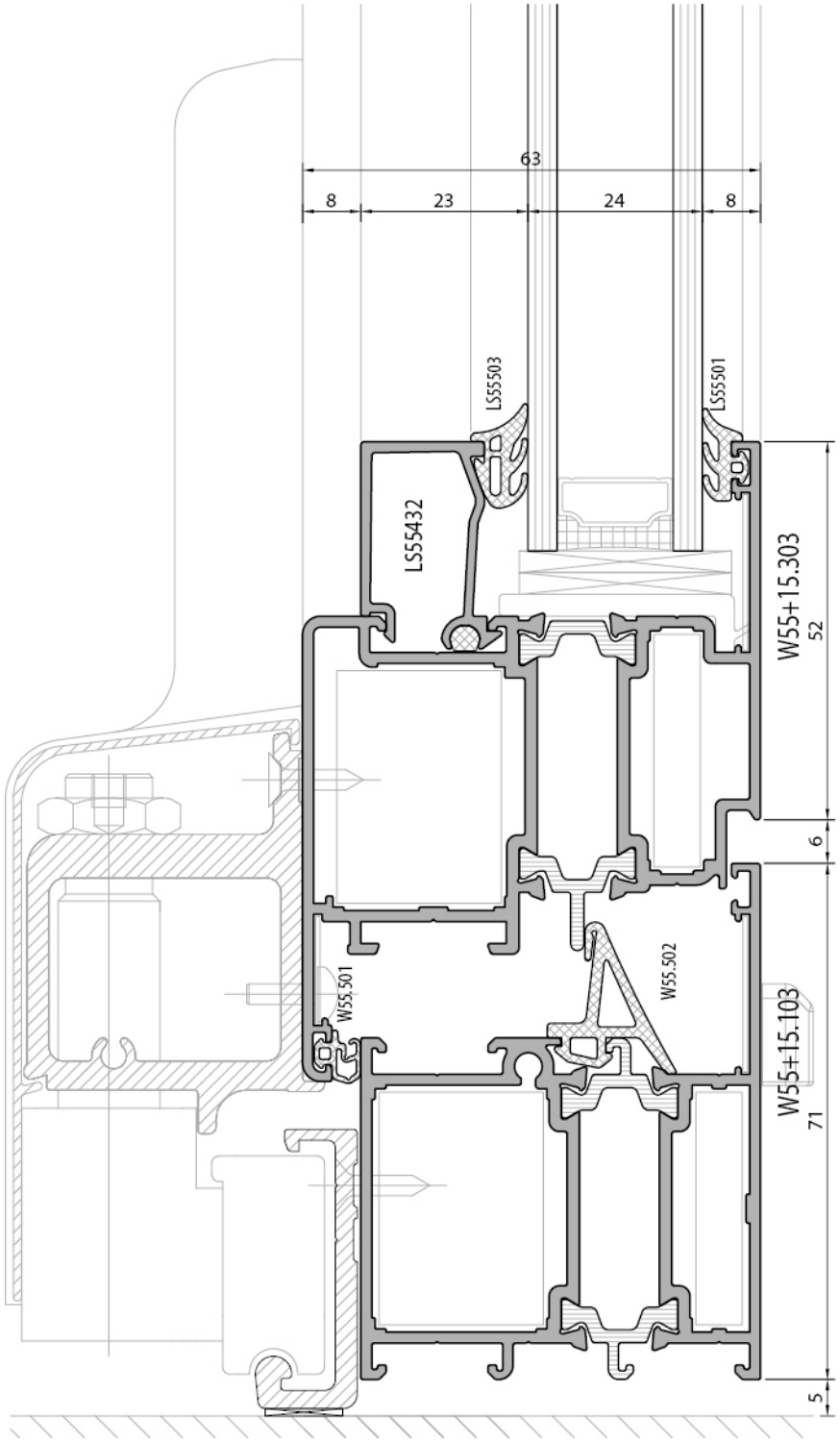

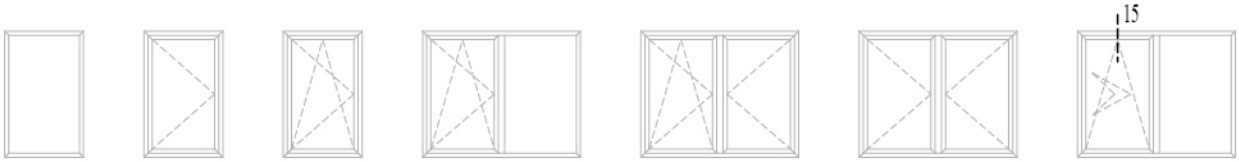

içe açılır pencere
inward opening window

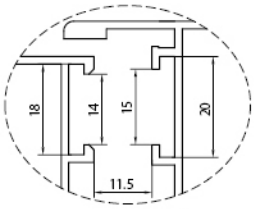

euro grovee section 1

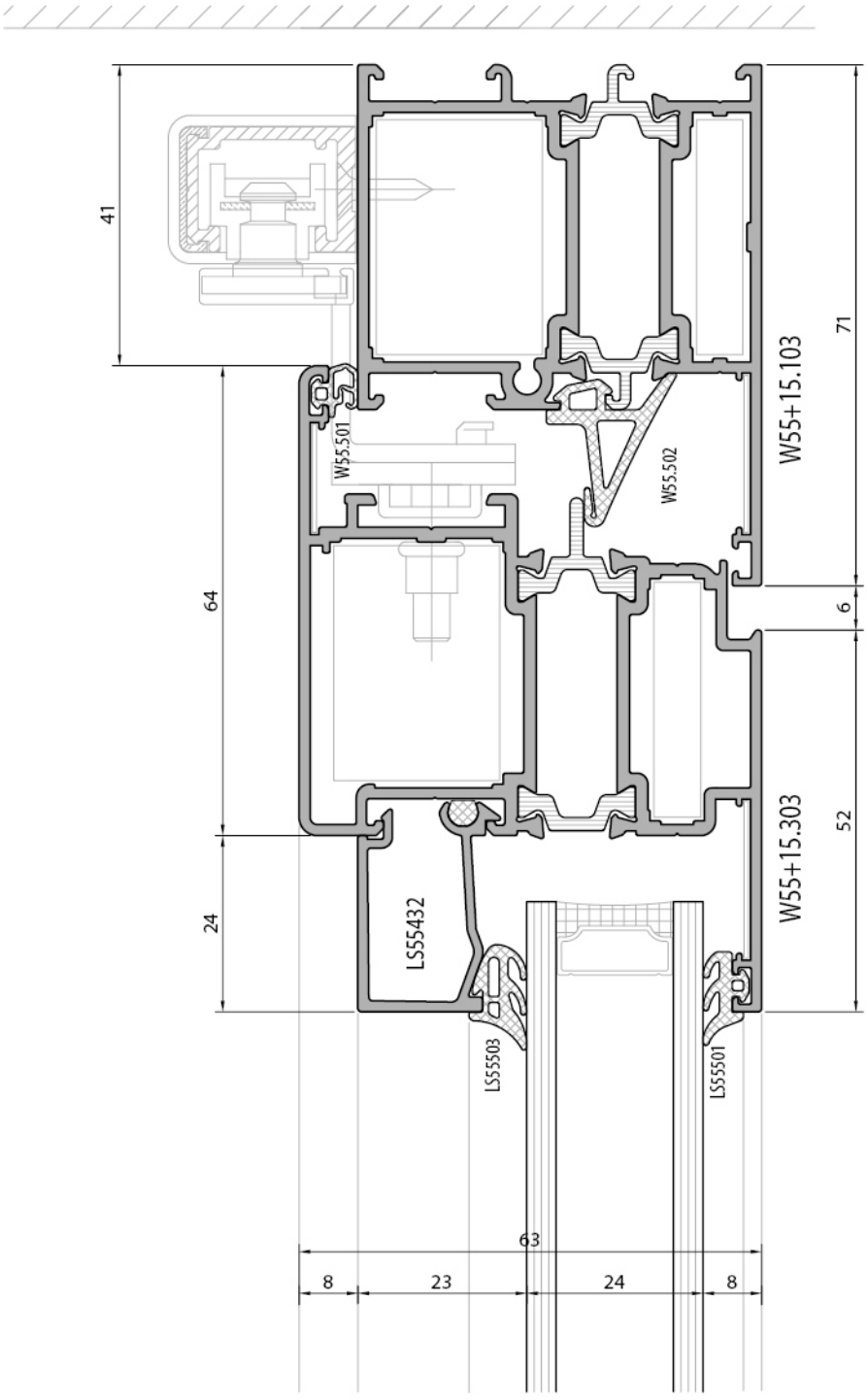

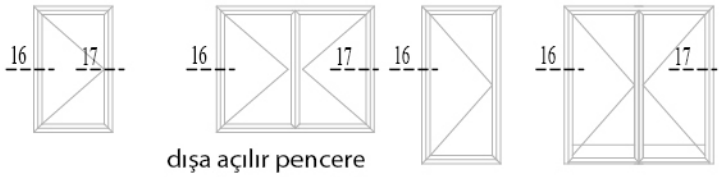

dışa açılır pencere
outward opening window

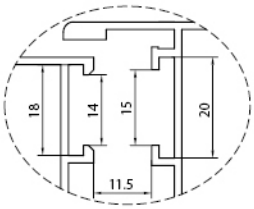

euro grovee section 1

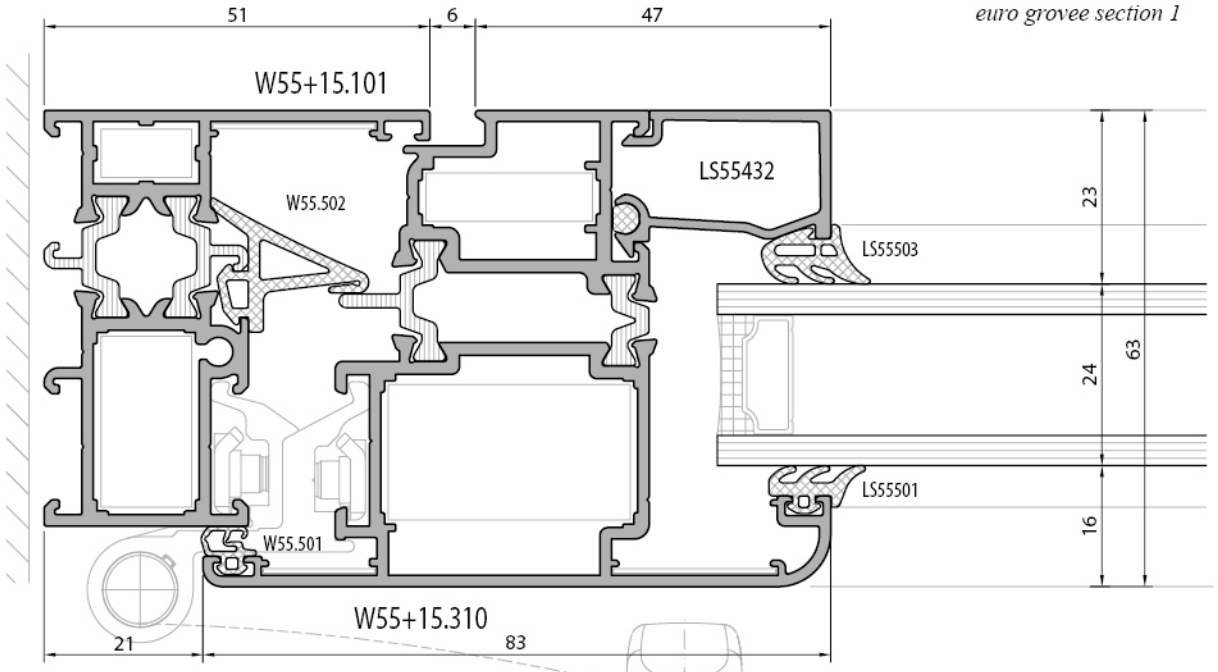

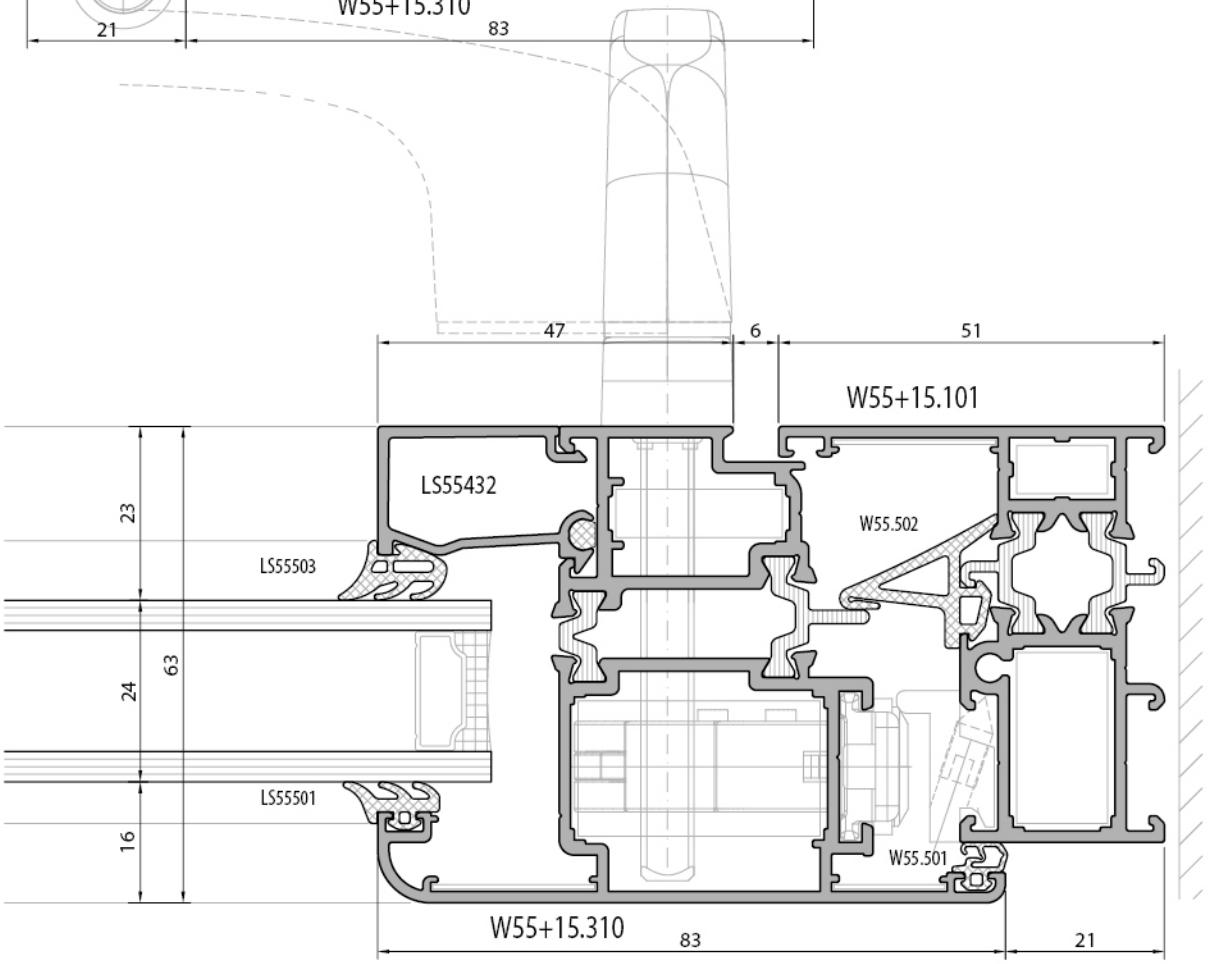

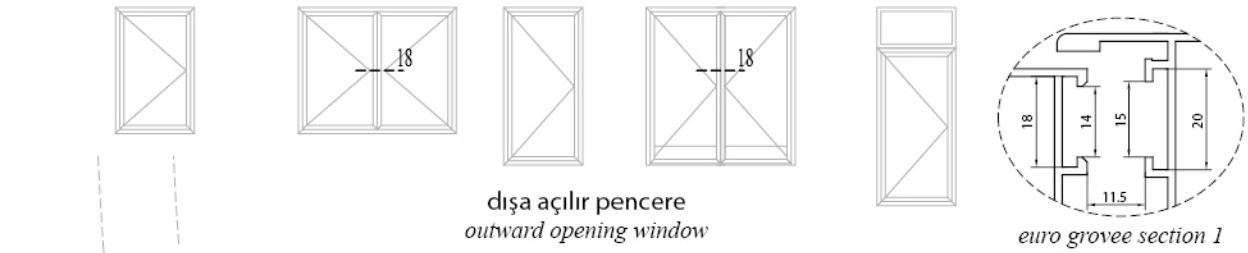

dışa açılır pencere
outward opening window

euro grovee section 1

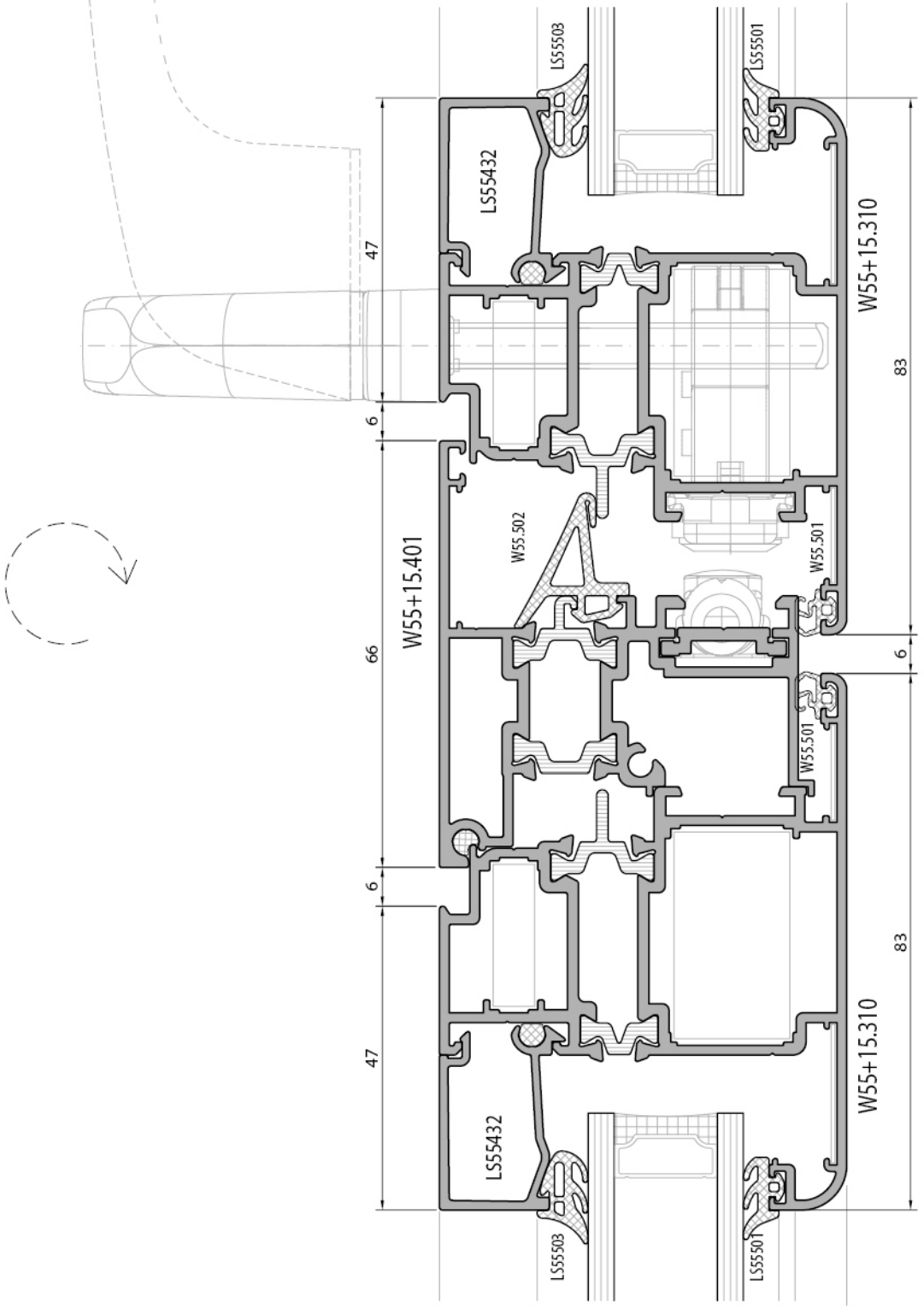

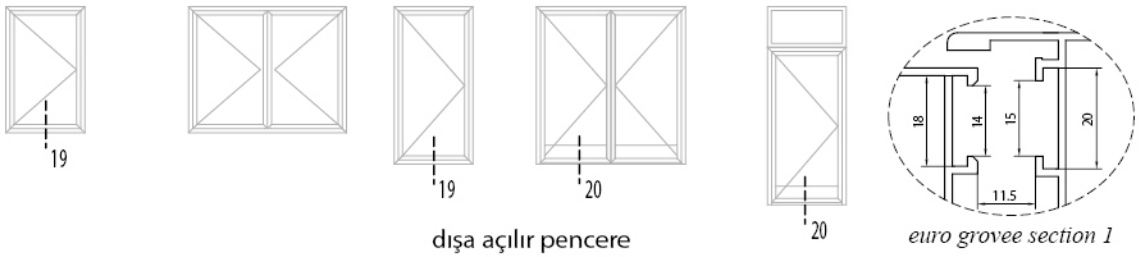

dışa açılır pencere
outward opening window

euro grovee section 1

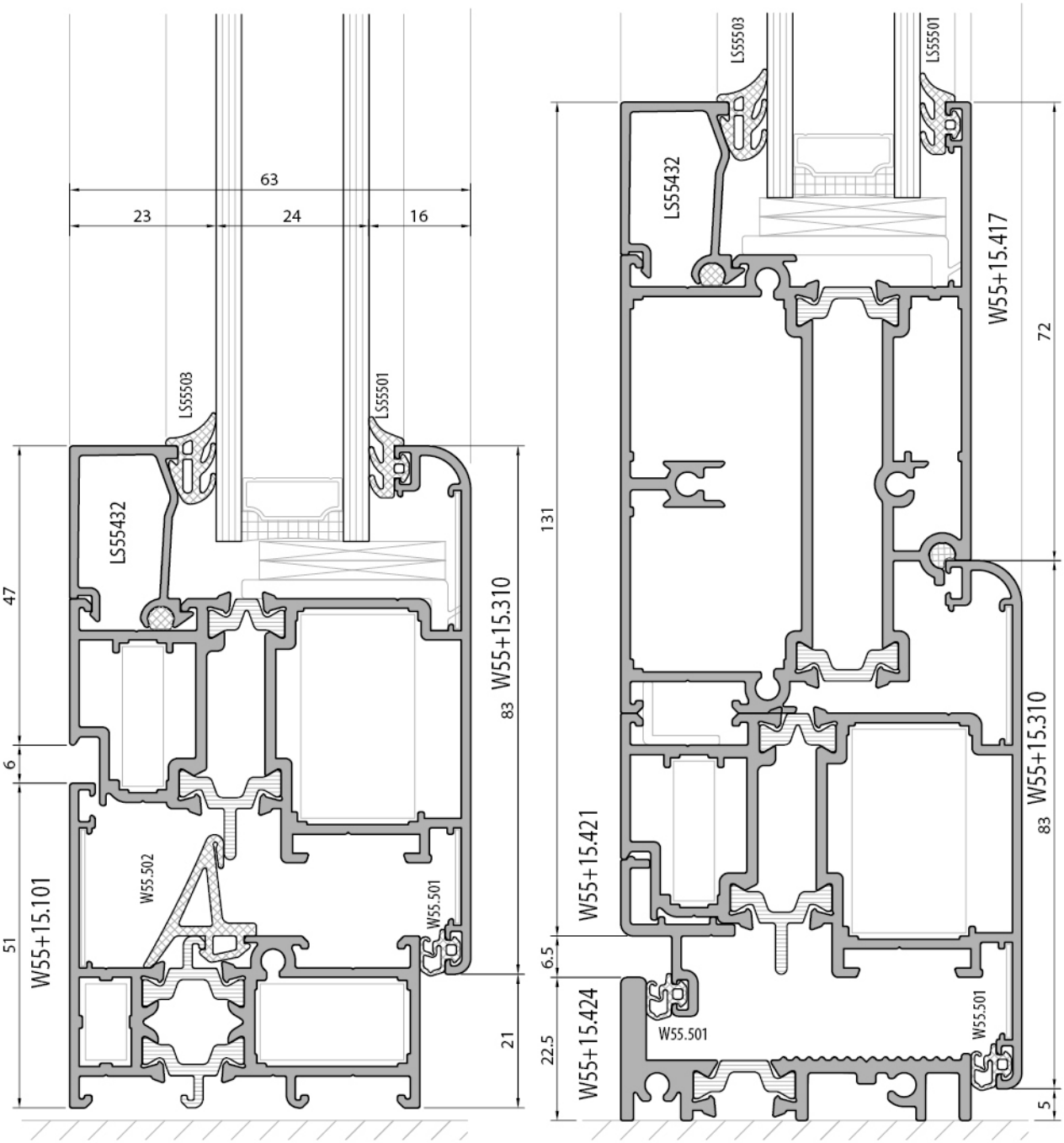

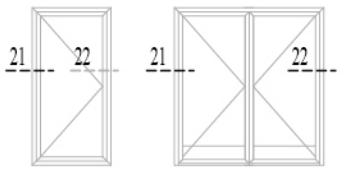

dışa açılır kapı
outward opening door

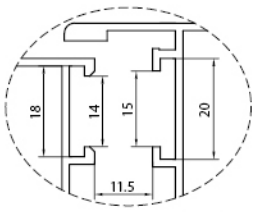

euro grovee section 1

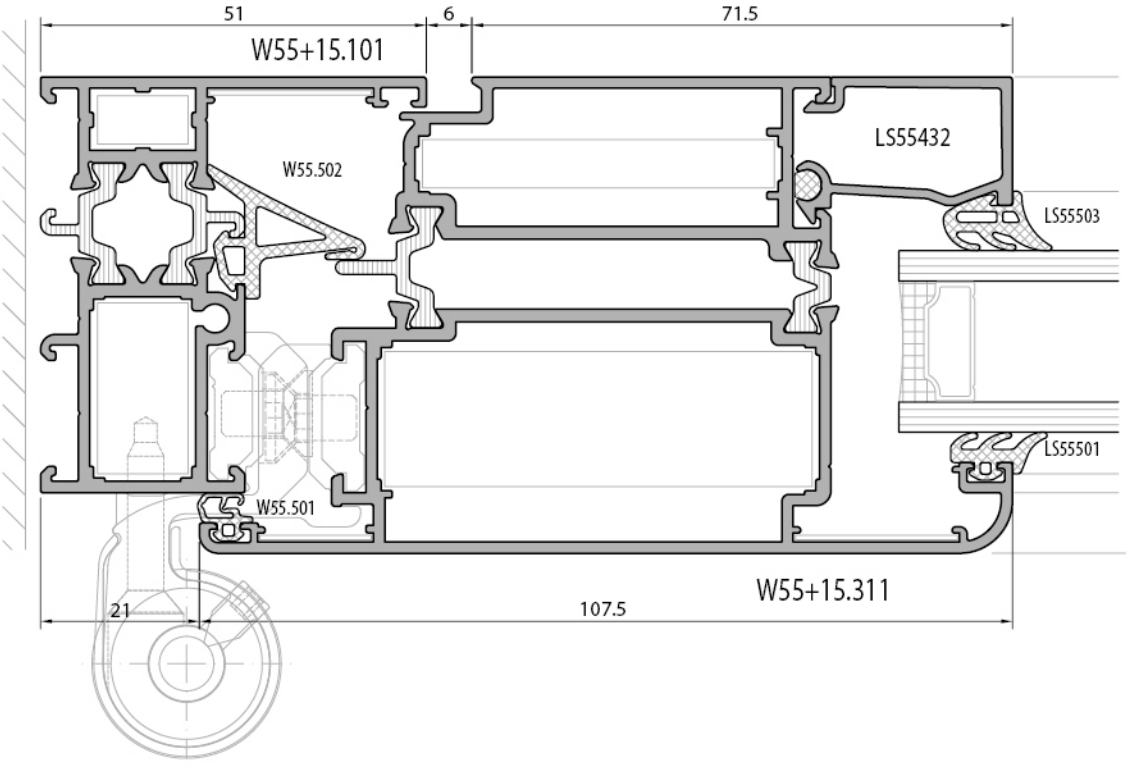

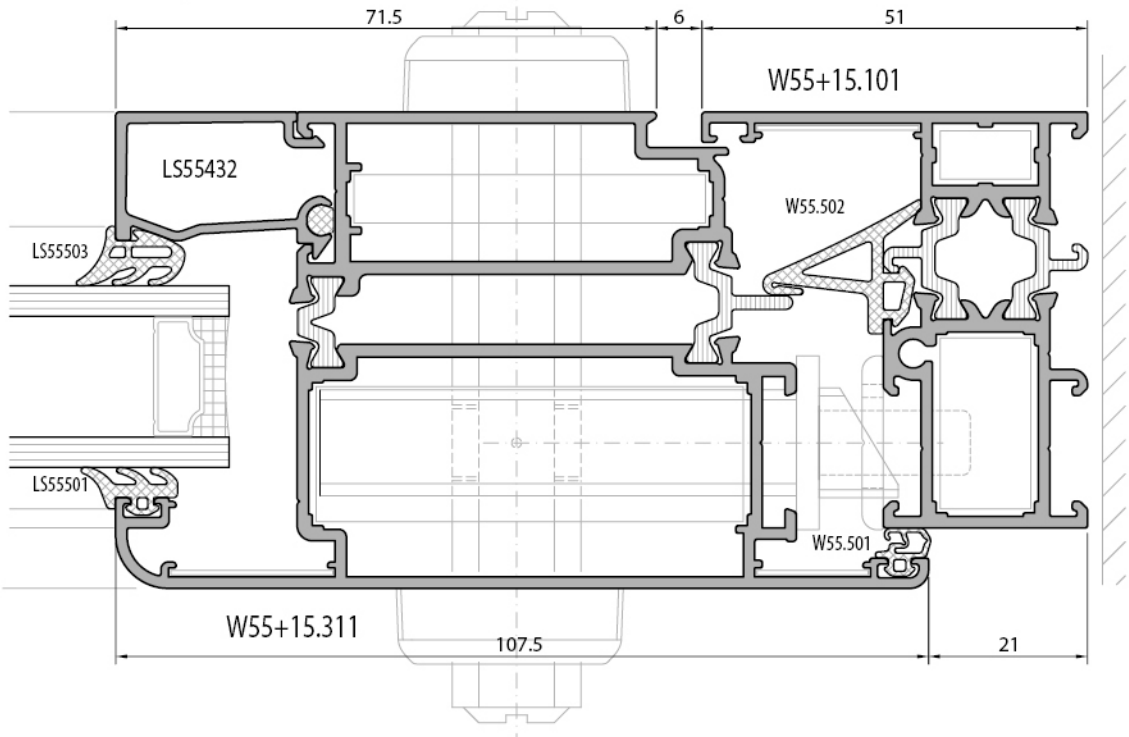

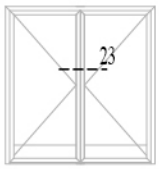

dışa açılır kapı
outward opening door

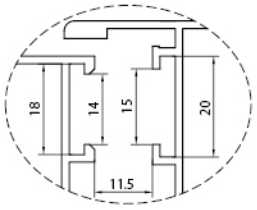

euro grovee section 1

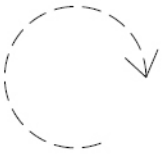

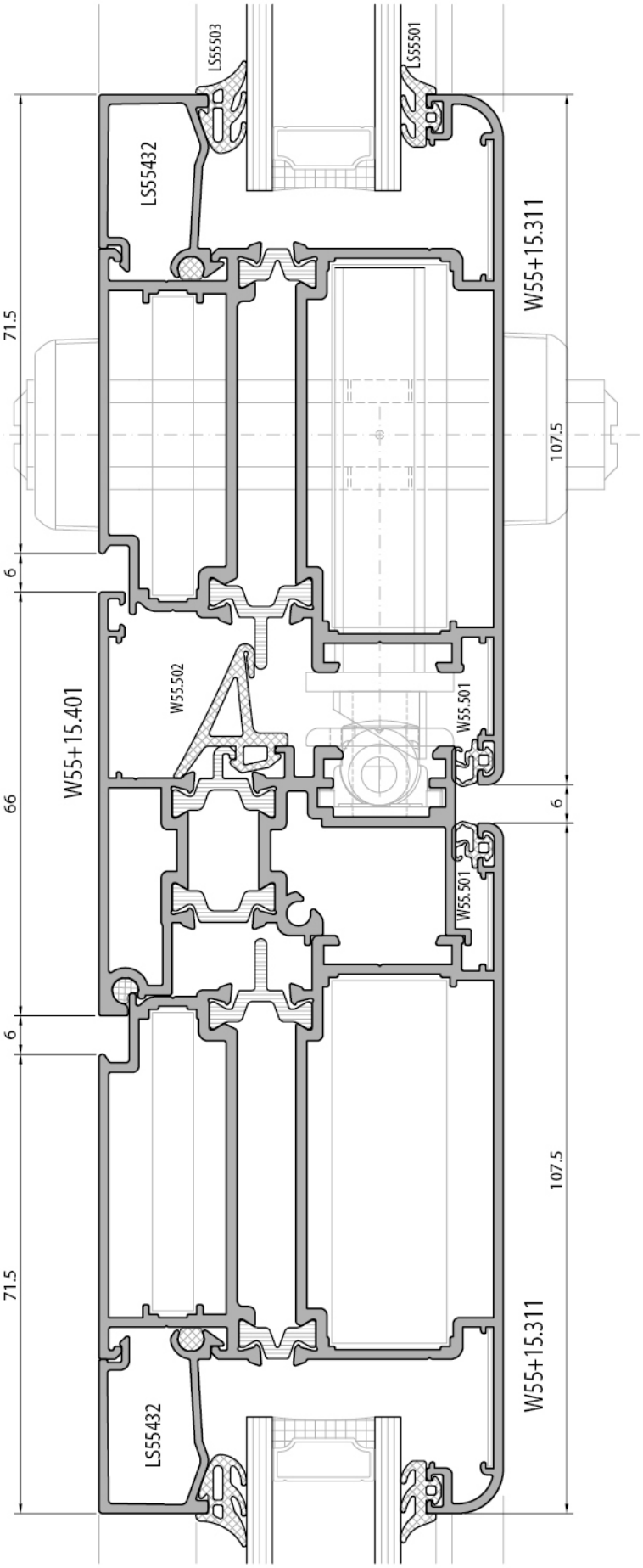

dışa açılır kapı
outward opening door

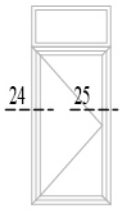

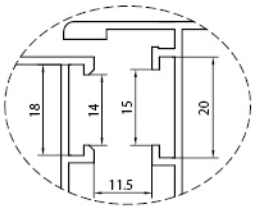

euro grovee section 1

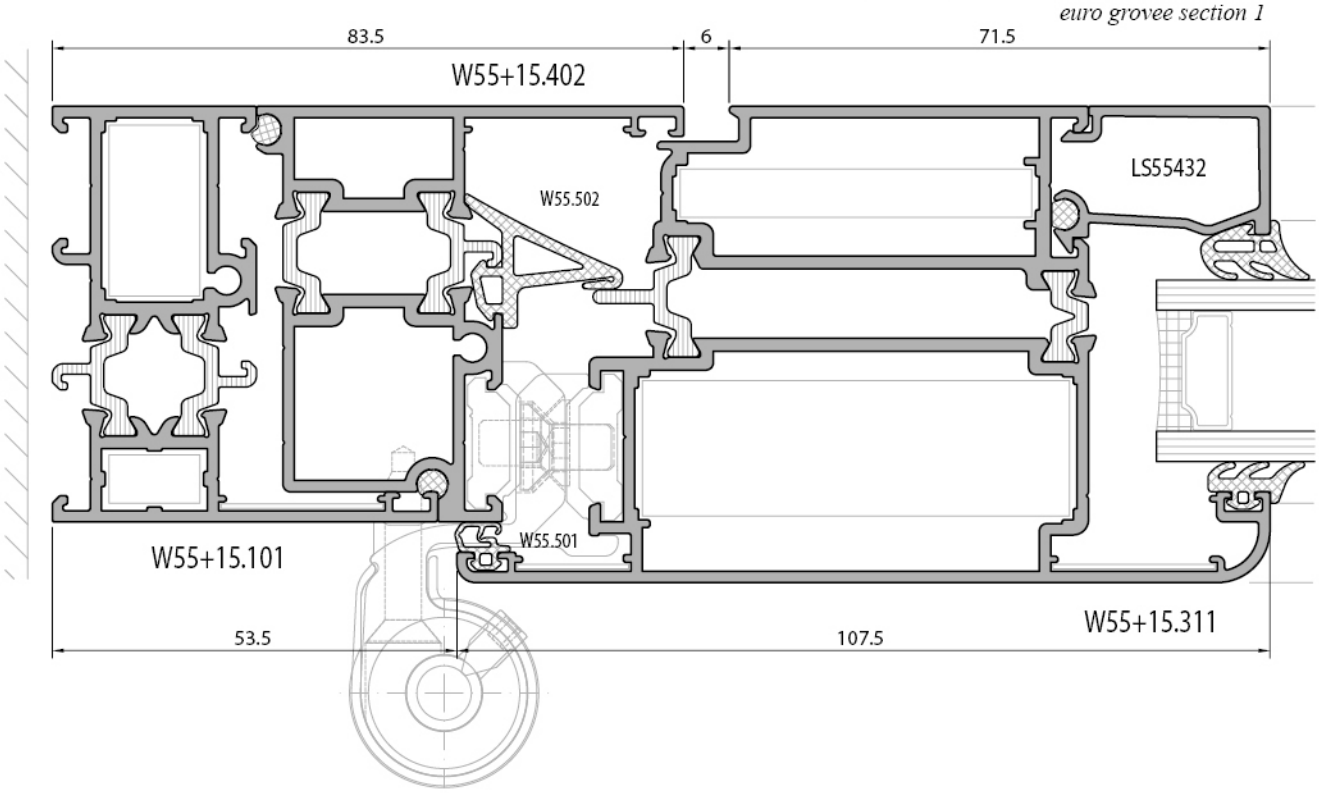

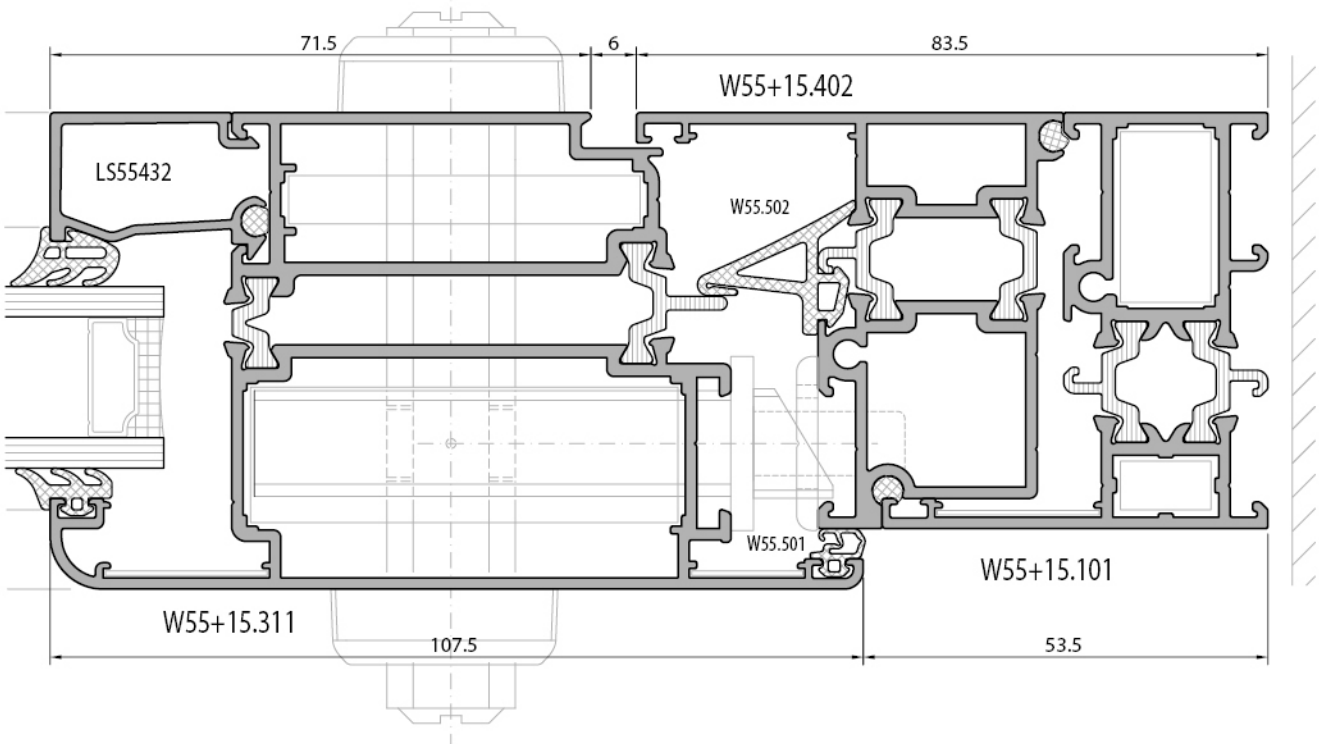

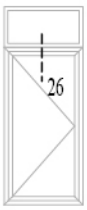

dışa açılır kapı
outward opening door

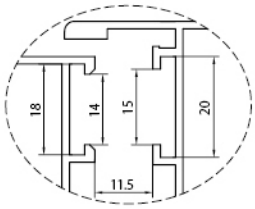

euro grovee section 1

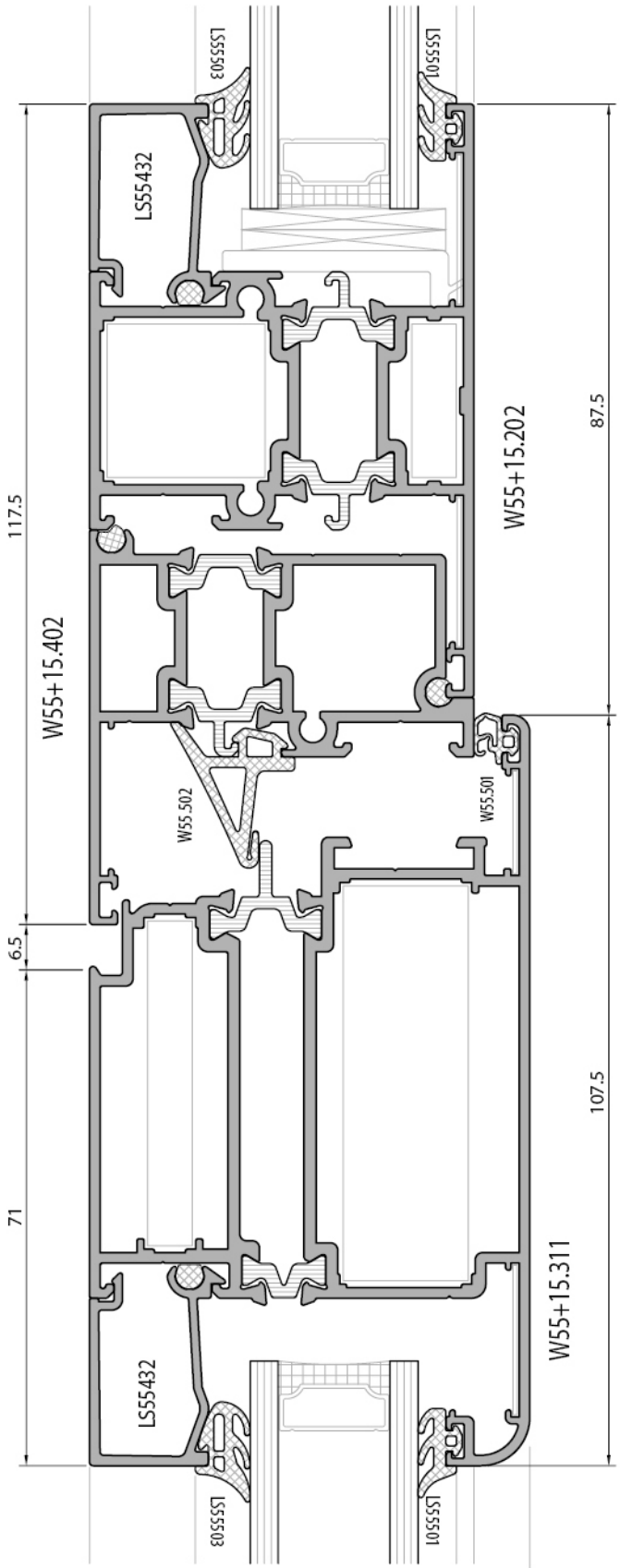

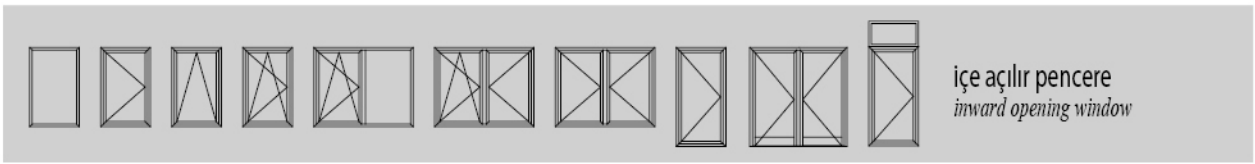

içe açılır pencere
inward opening window

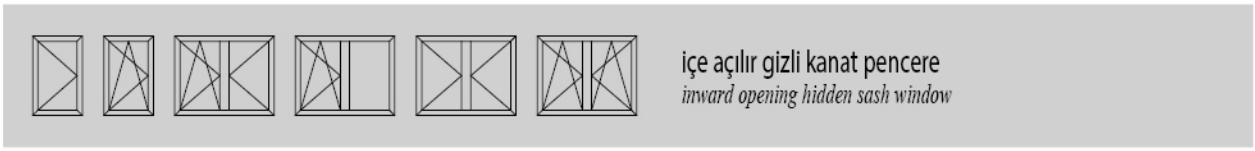

içe açılır gizli kanat pencere
inward opening hidden sash window



dışa açılır pencere
outward opening window

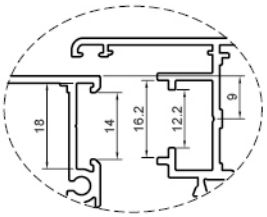

pvc grovee section 9 mm

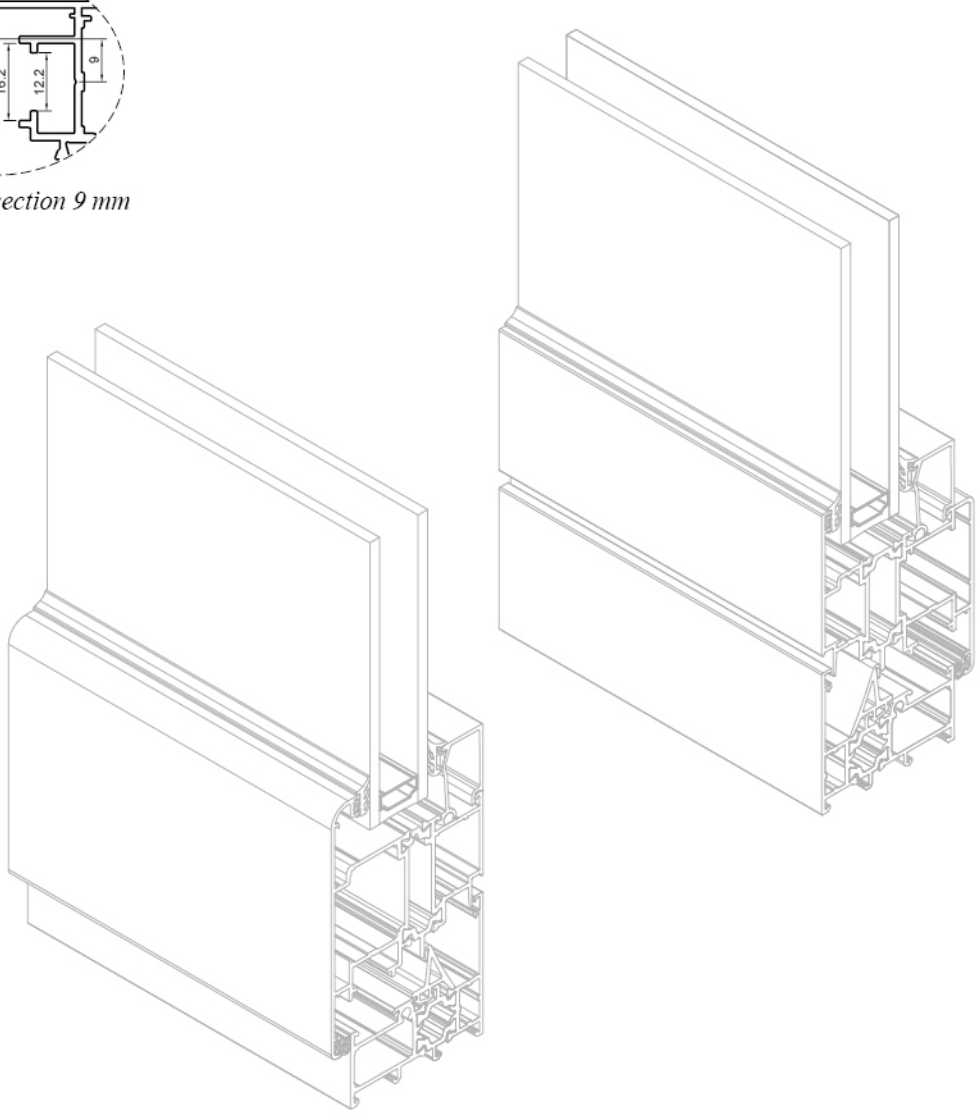

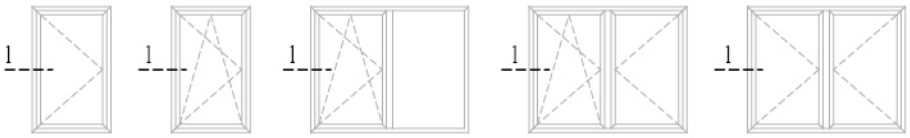

içe açılır pencere
inward opening window

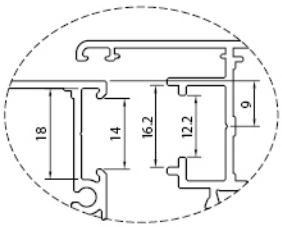

pvc grovee section 9mm

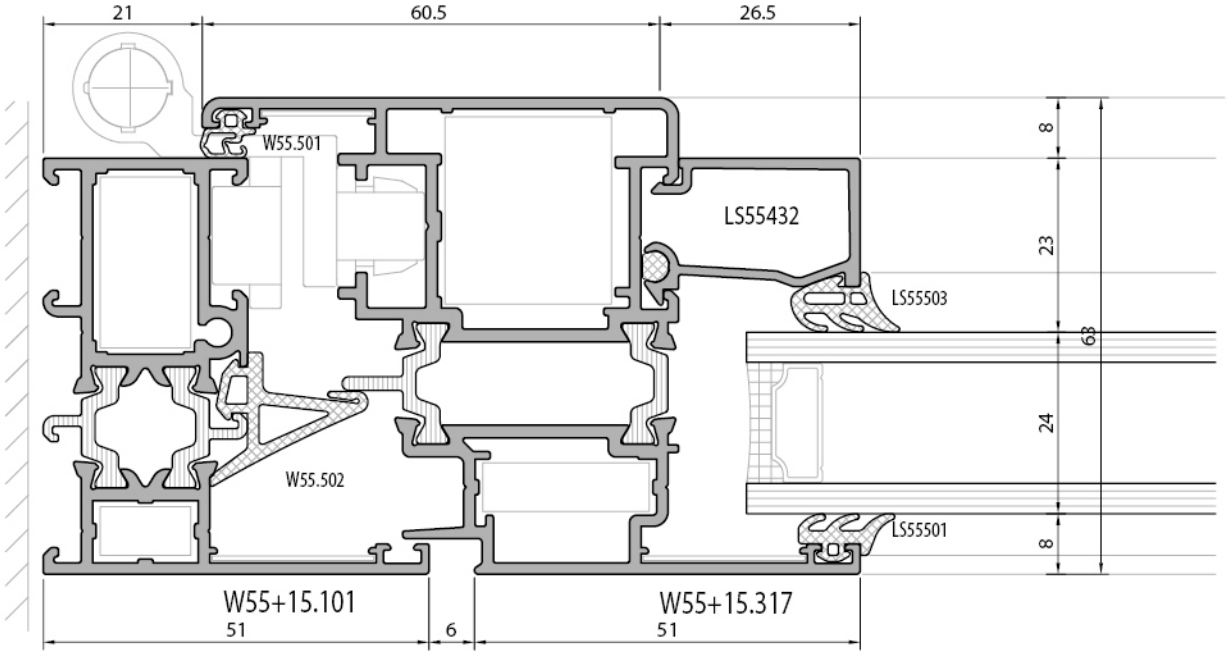

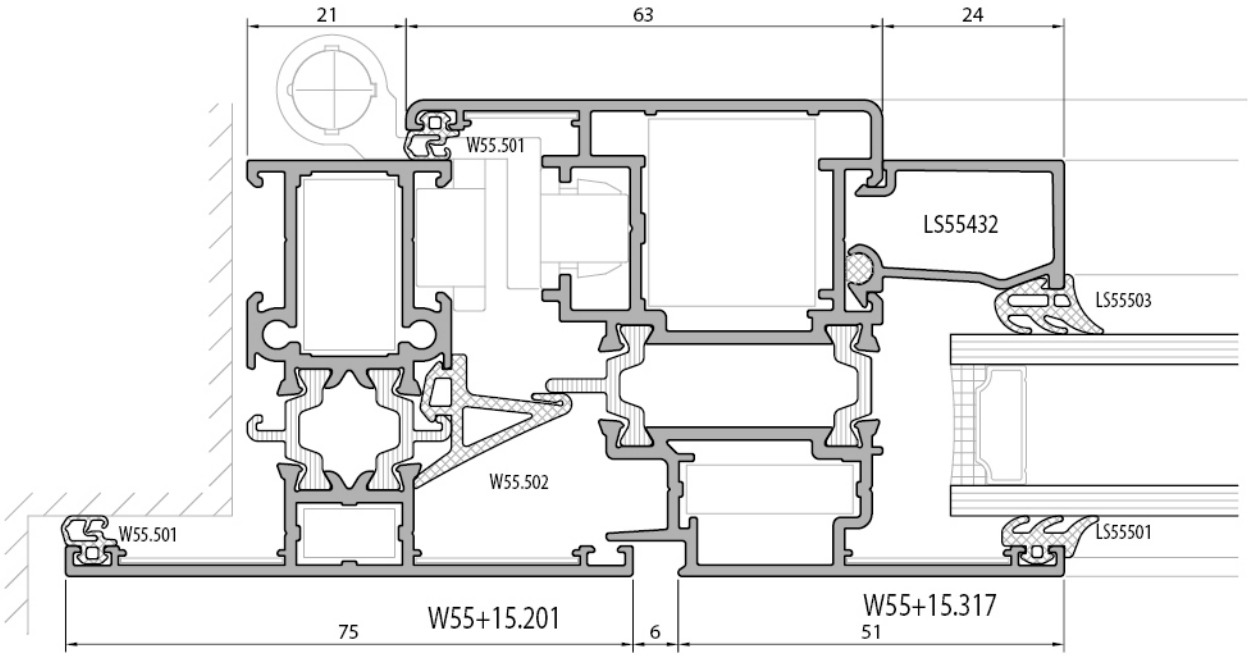



içe açılır pencere
inward opening window

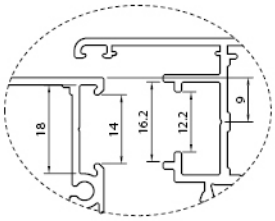

pvc grovee section 9mm

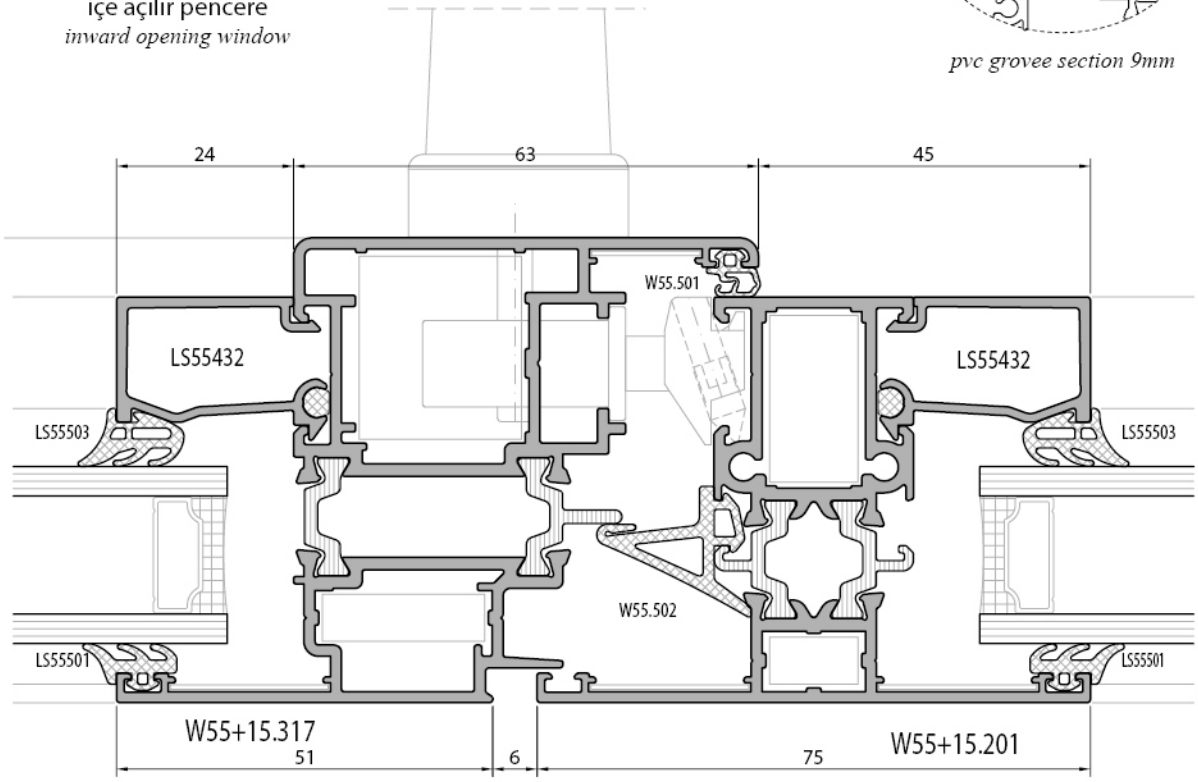

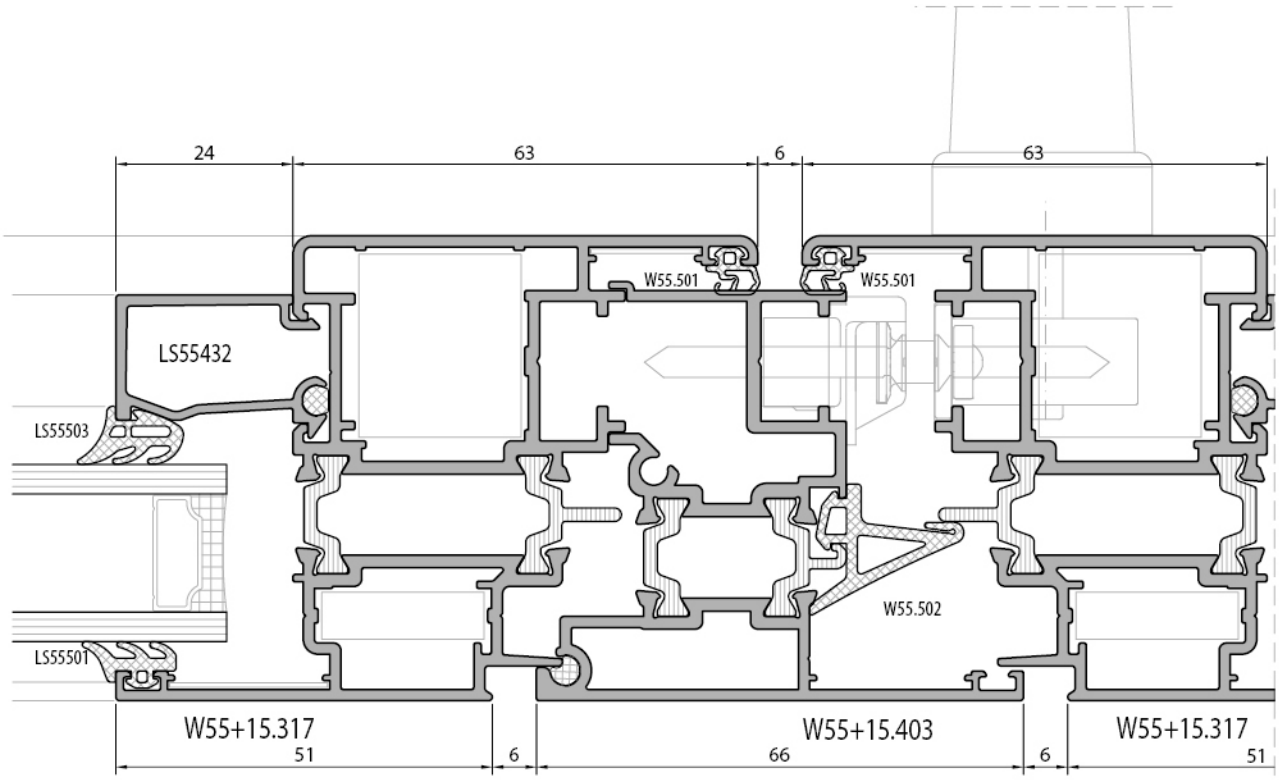

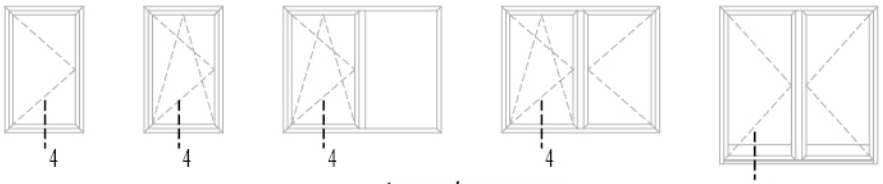

içe açılır pencere
inward opening window

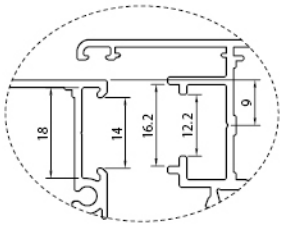

pvc grovee section 9mm

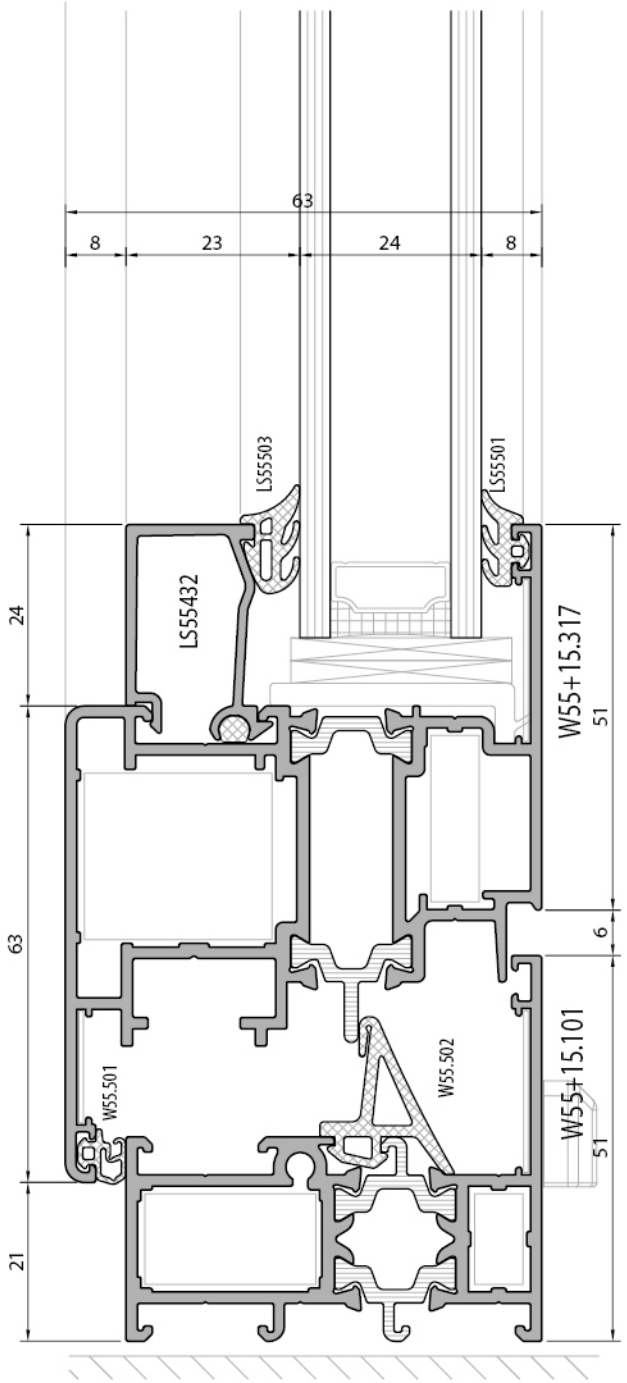

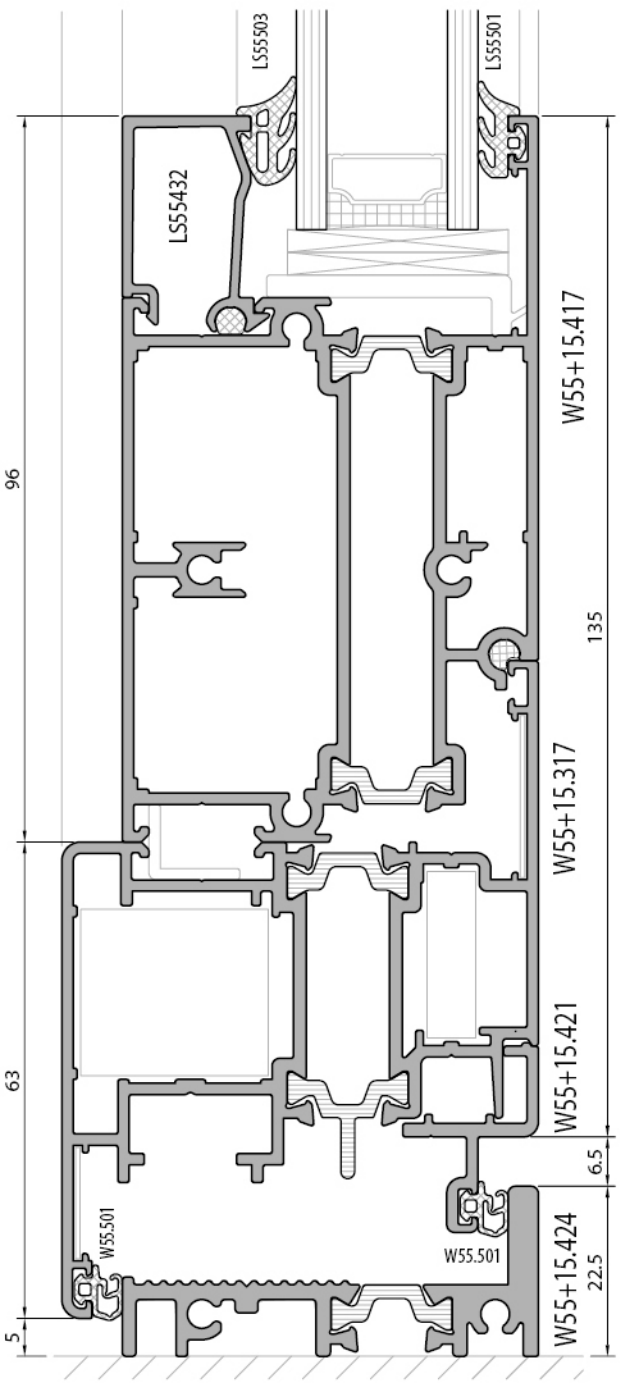

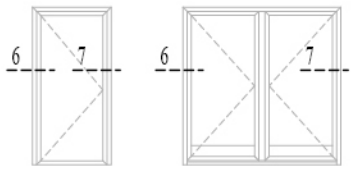

içe açılır kapı
inward opening door

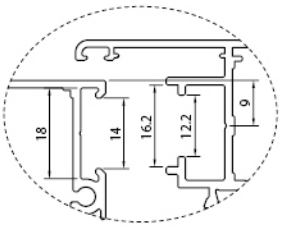

pvc grovee section 9mm

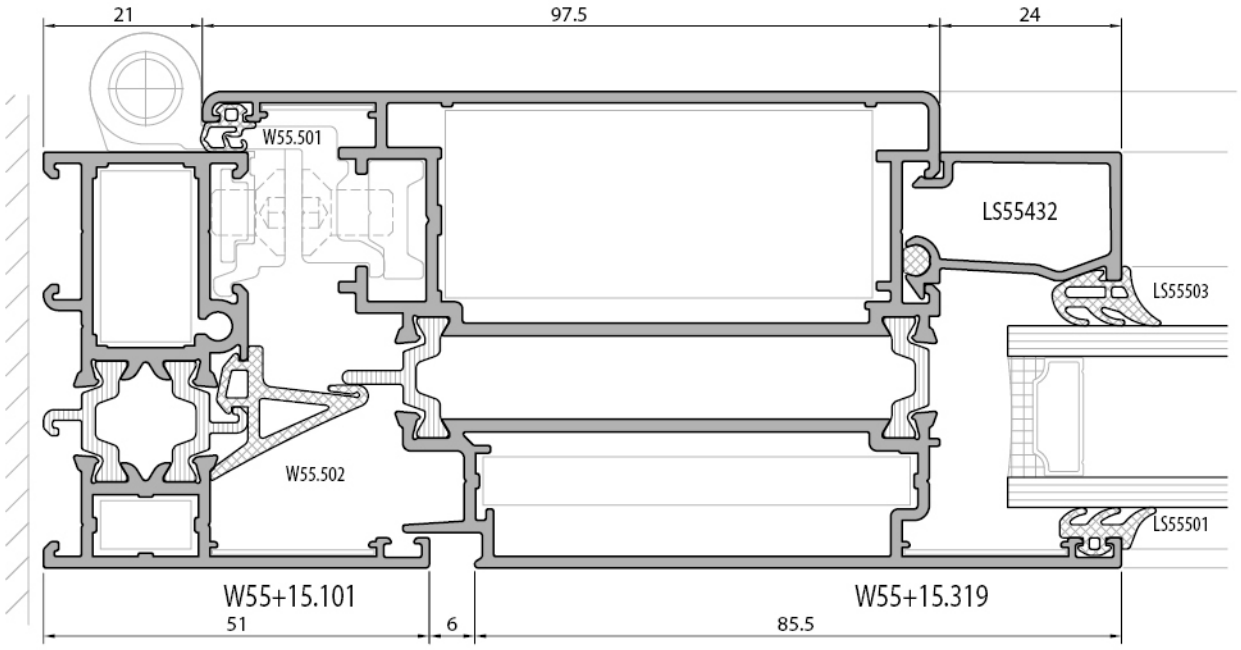

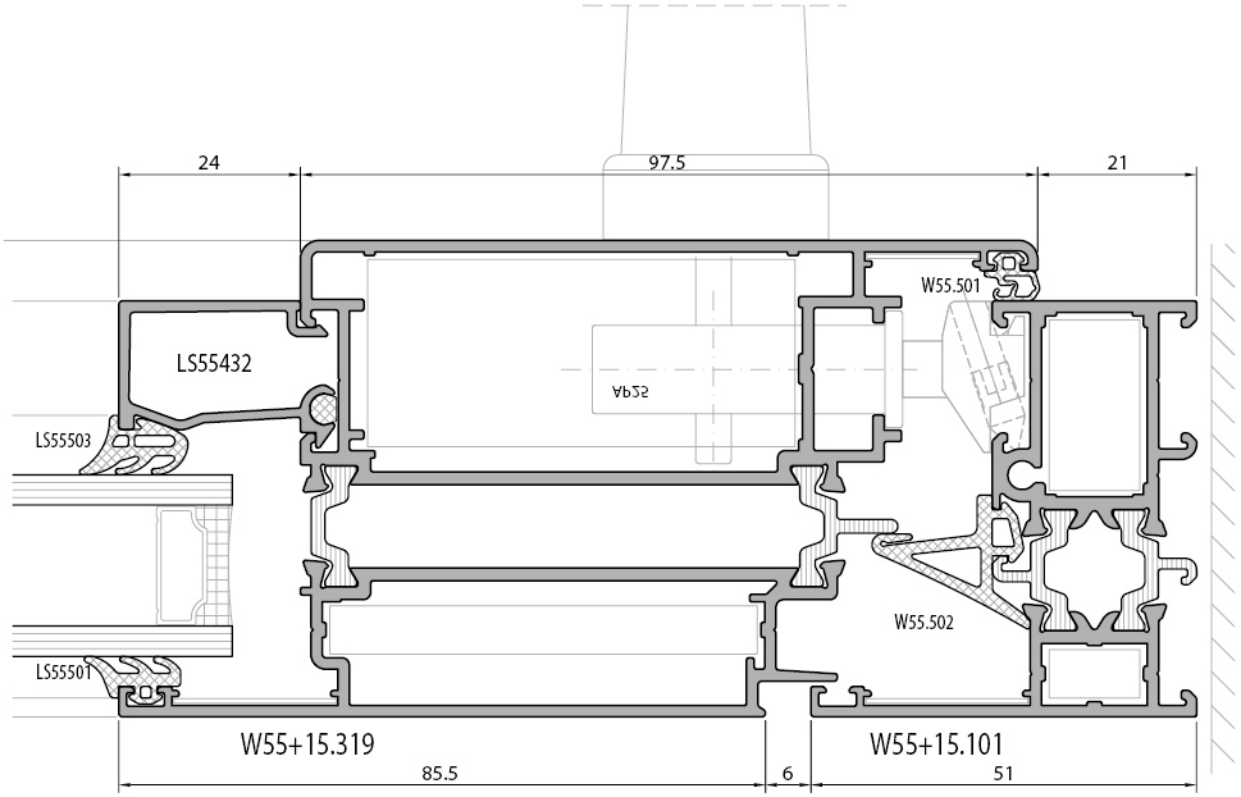

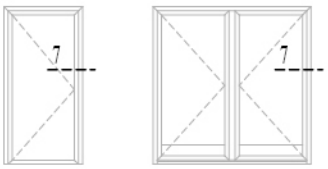

içe açılır kapı
inward opening door

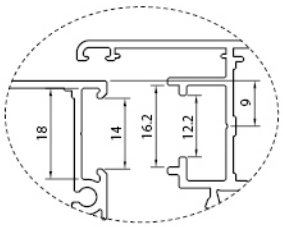

pvc grovee section 9mm

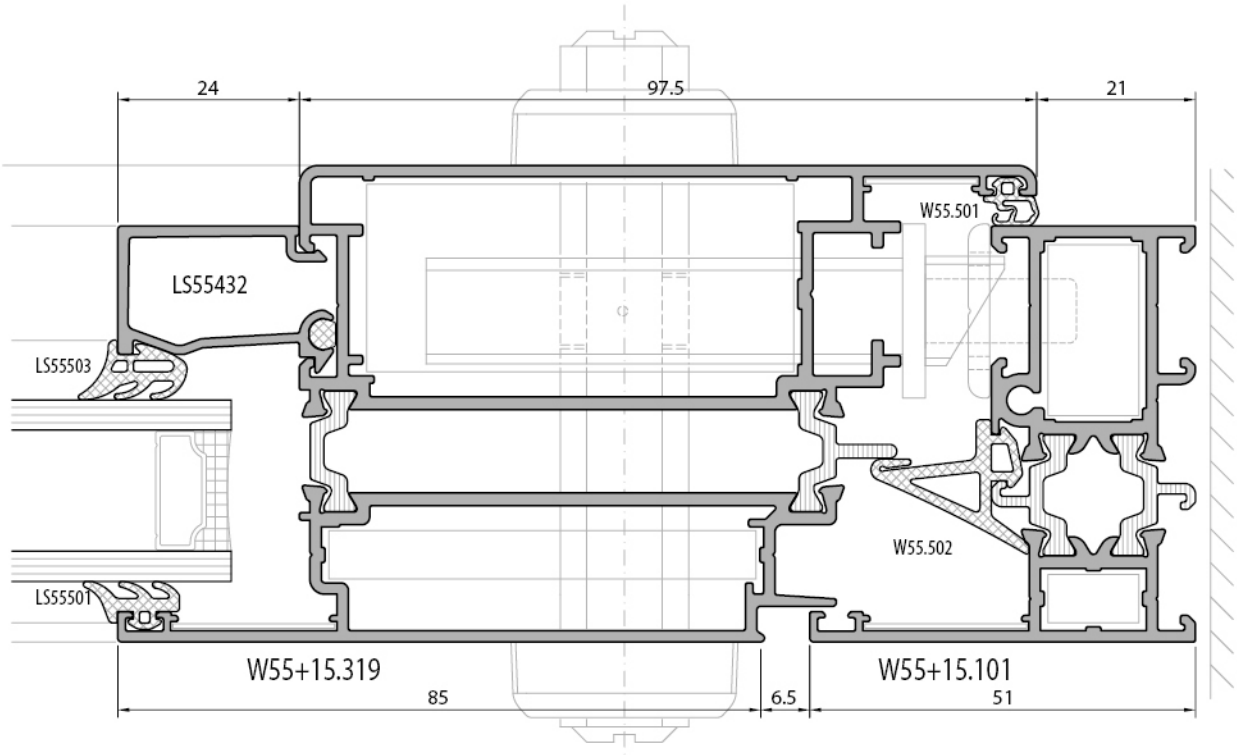



içe açılır kapı
inward opening door

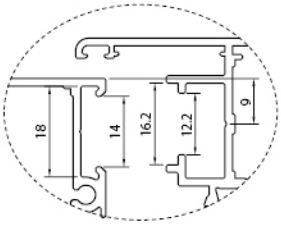

pvc grovee section 9mm

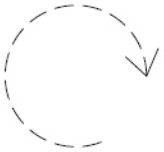

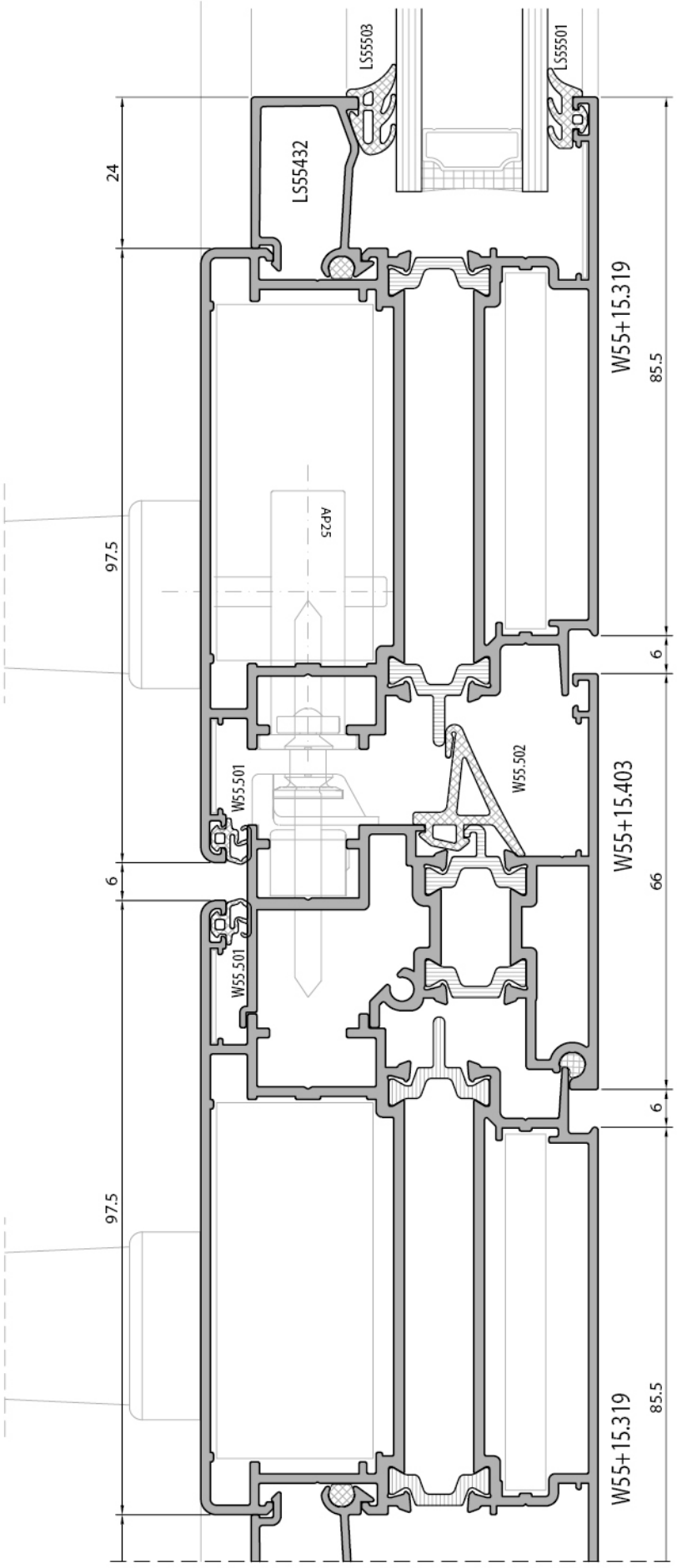

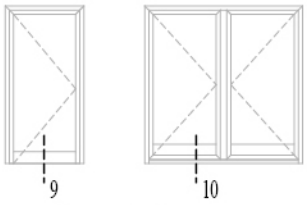

içe açılır kapı
inward opening door

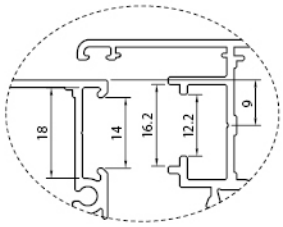

pvc grovee section 9mm

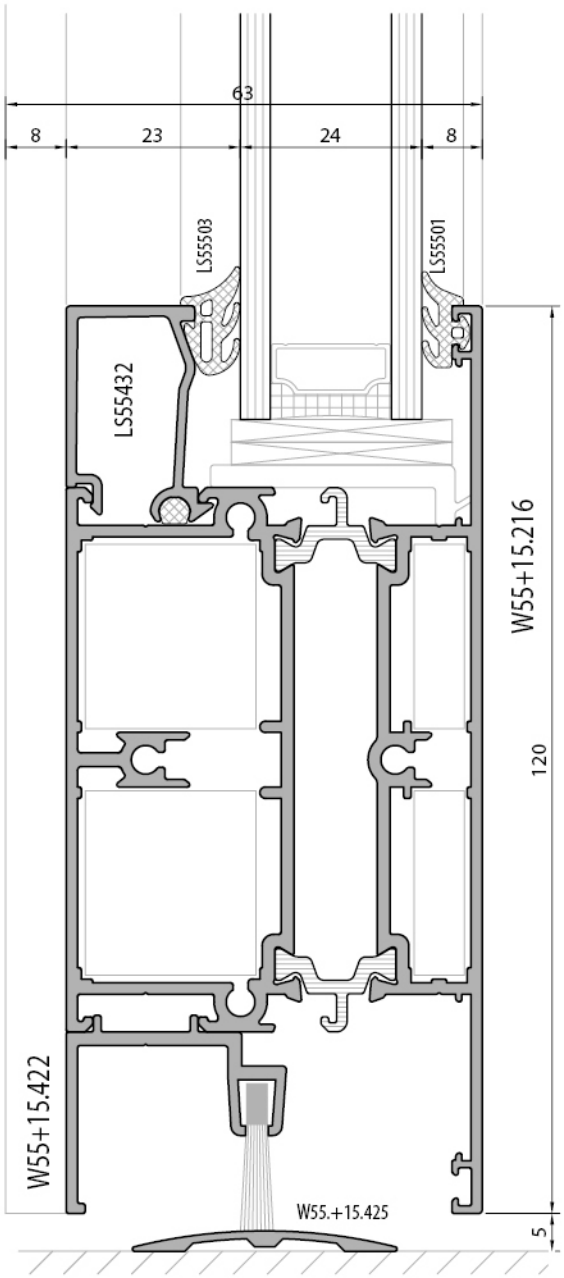

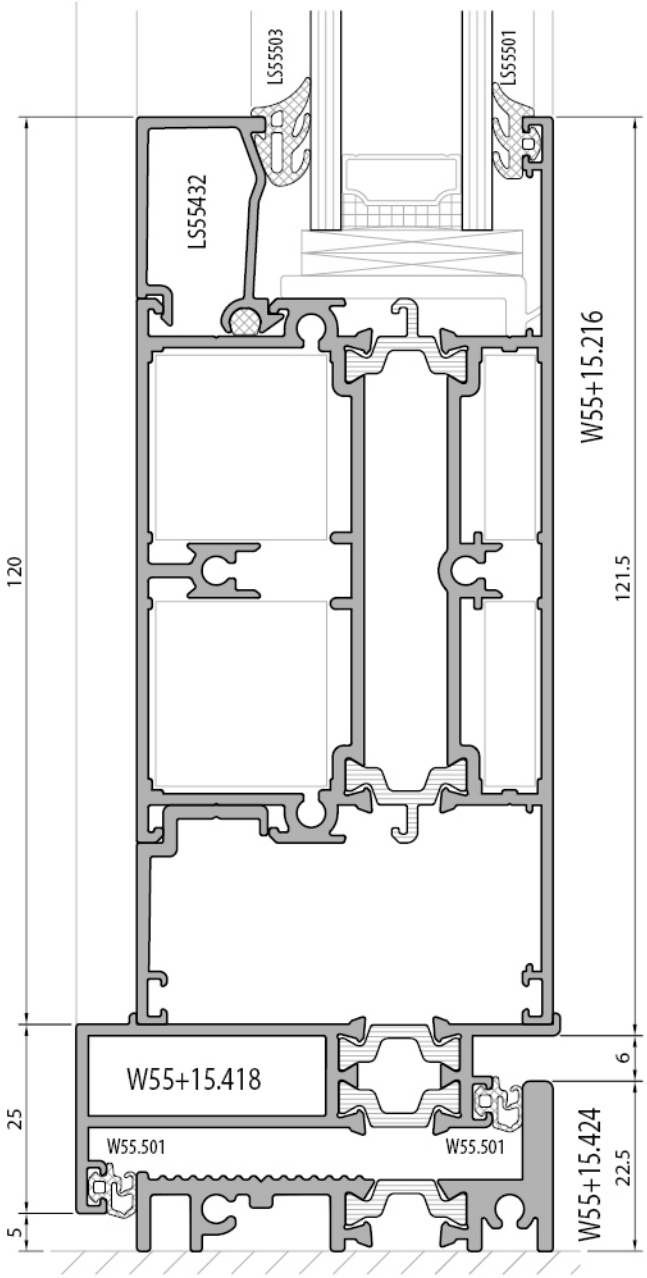

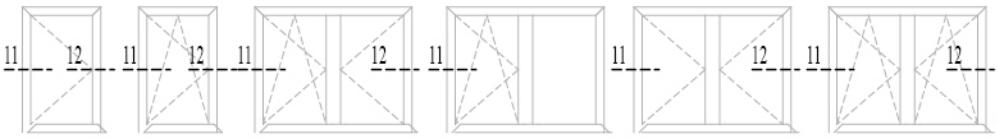

içe açılır gizli kanat pencere
inward opening hidden sash window

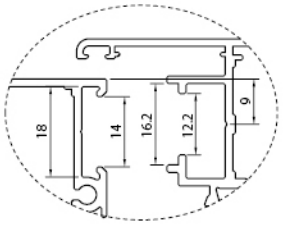

pvc grovee section 9mm

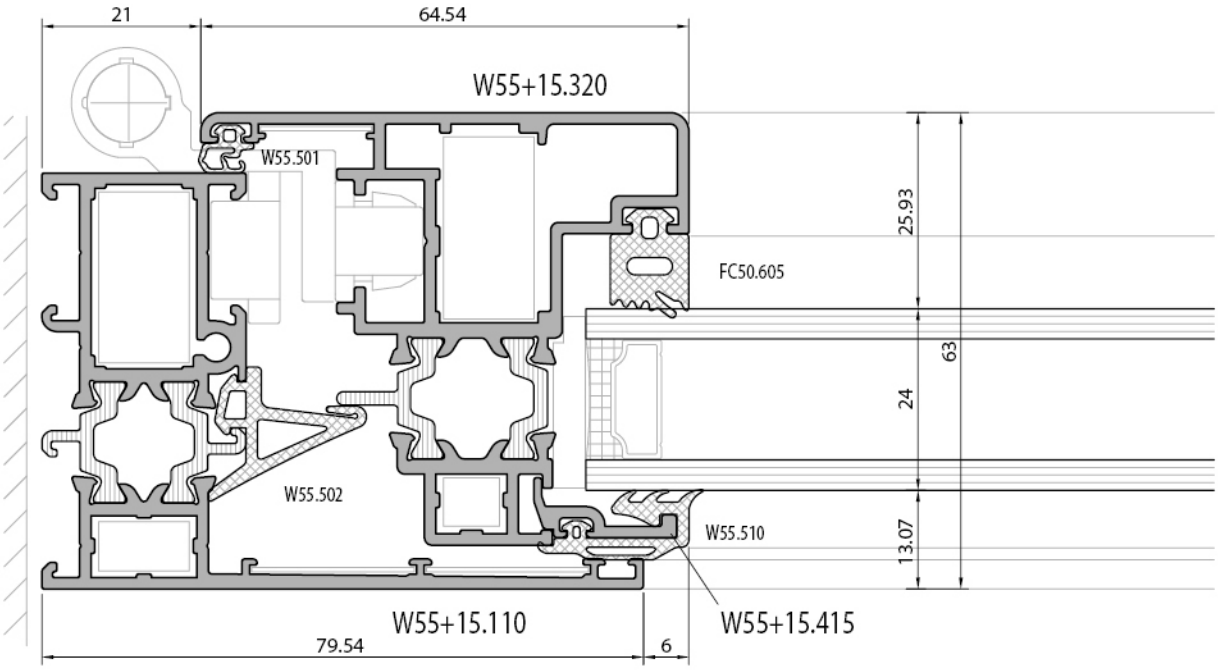

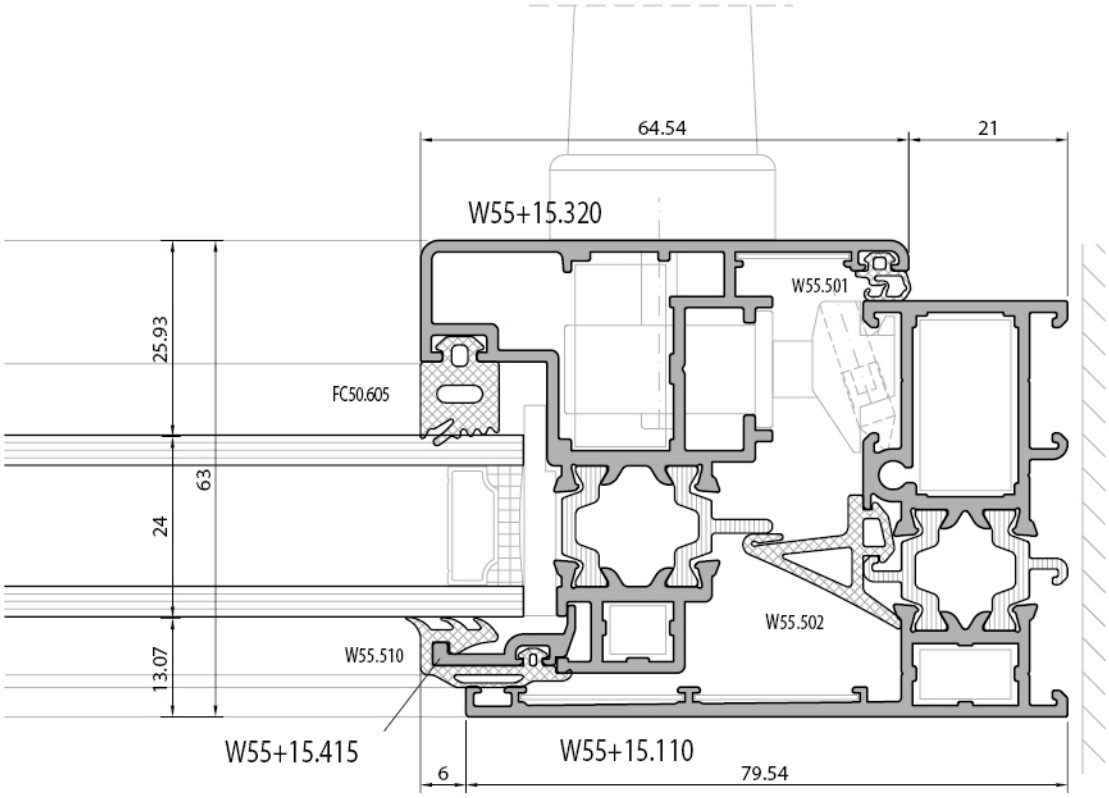

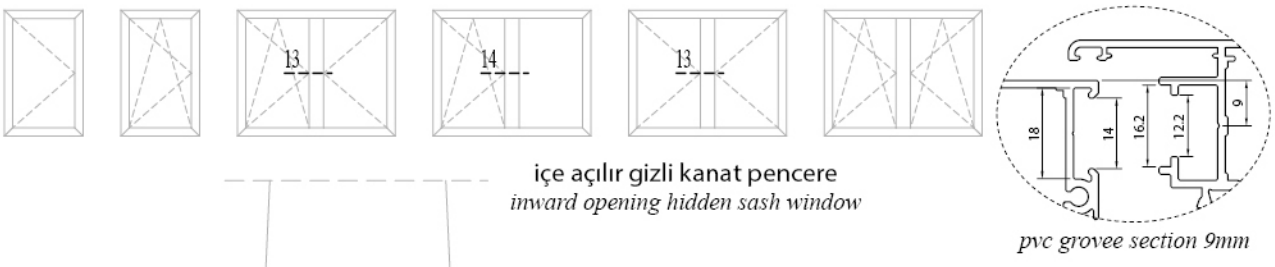

içe açılır gizli kanat pencere
inward opening hidden sash window

pvc grovee section 9mm

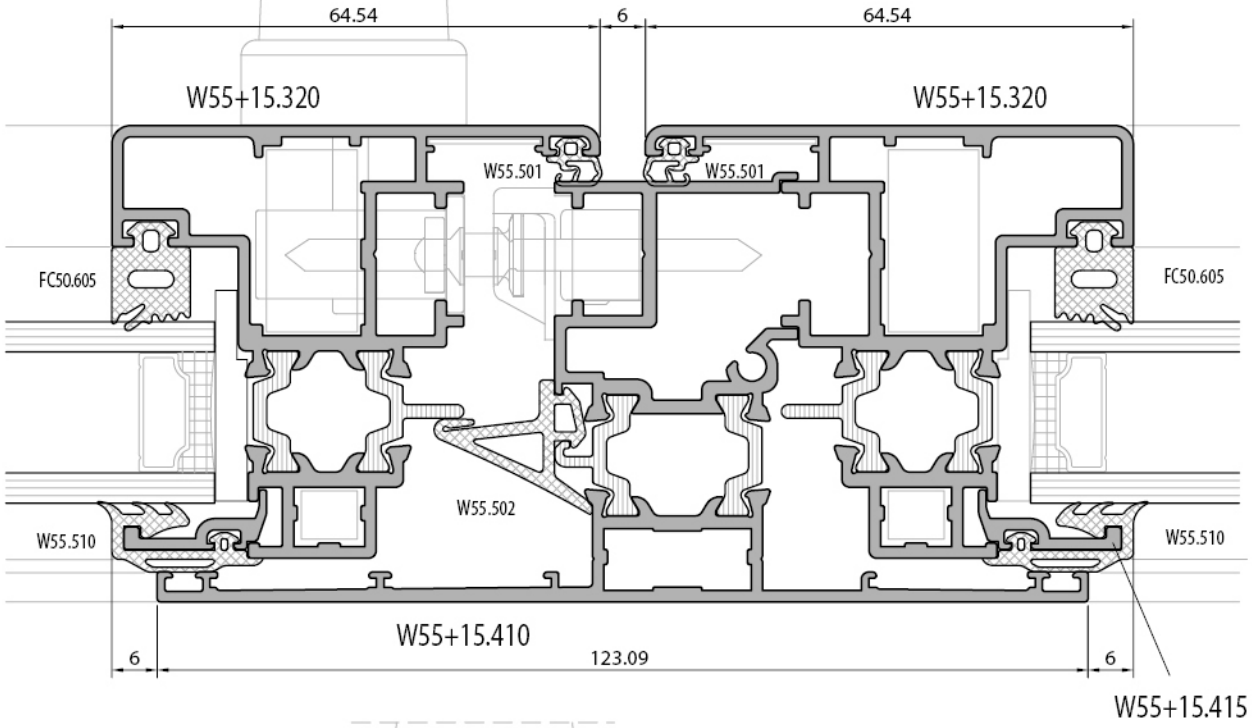

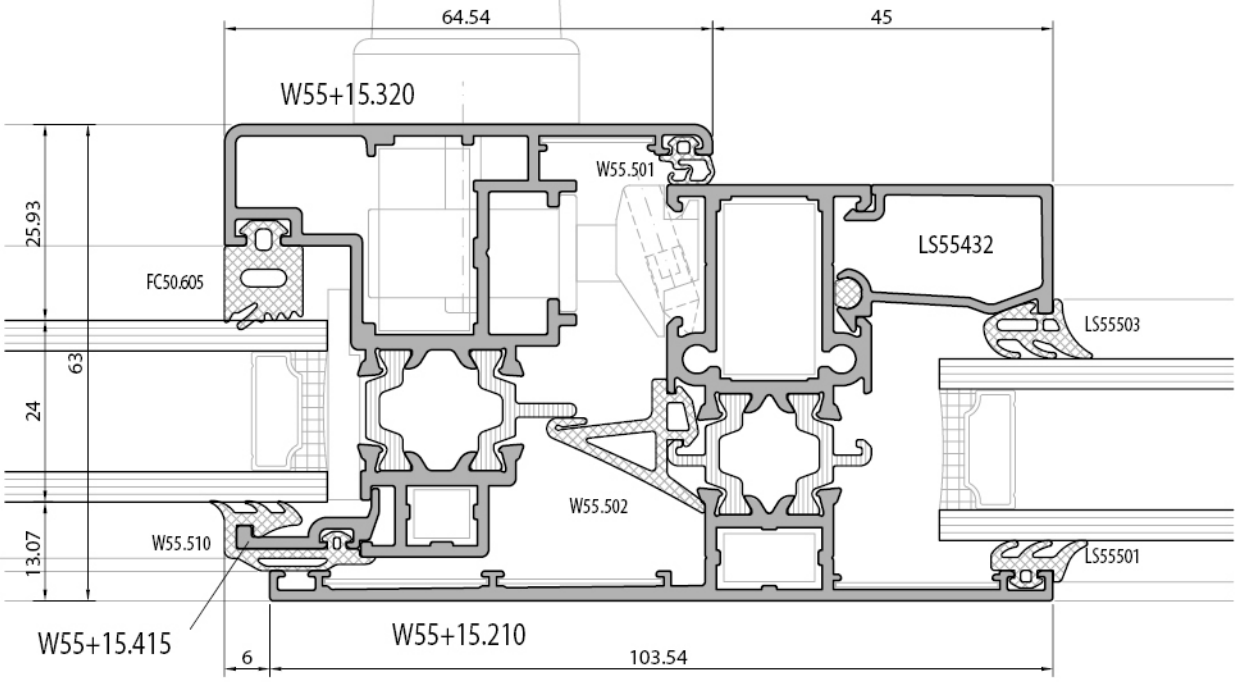

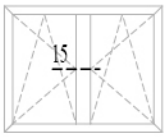

içe açılır gizli kanat pencere
inward opening hidden sash window

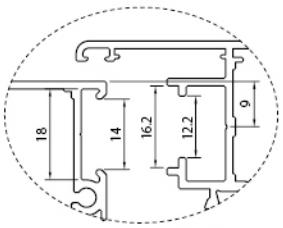

pvc grovee section 9mm

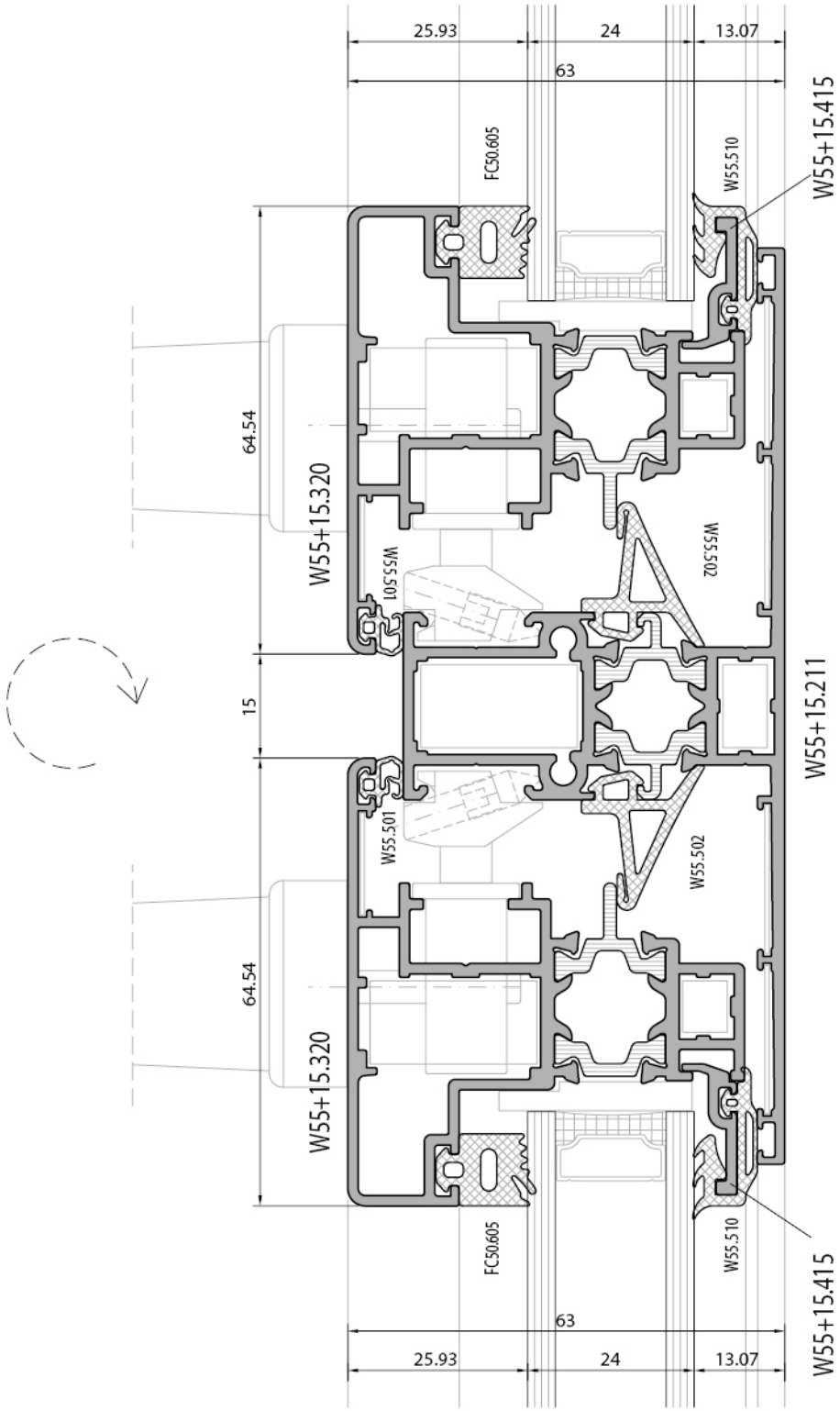

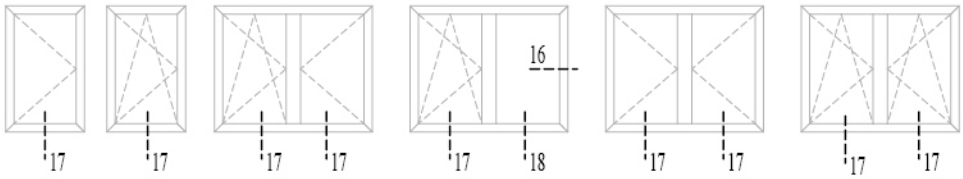

içe açılır gizli kanat pencere
inward opening hidden sash window

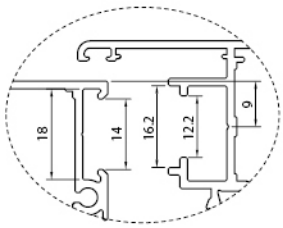

pvc grovee section 9mm

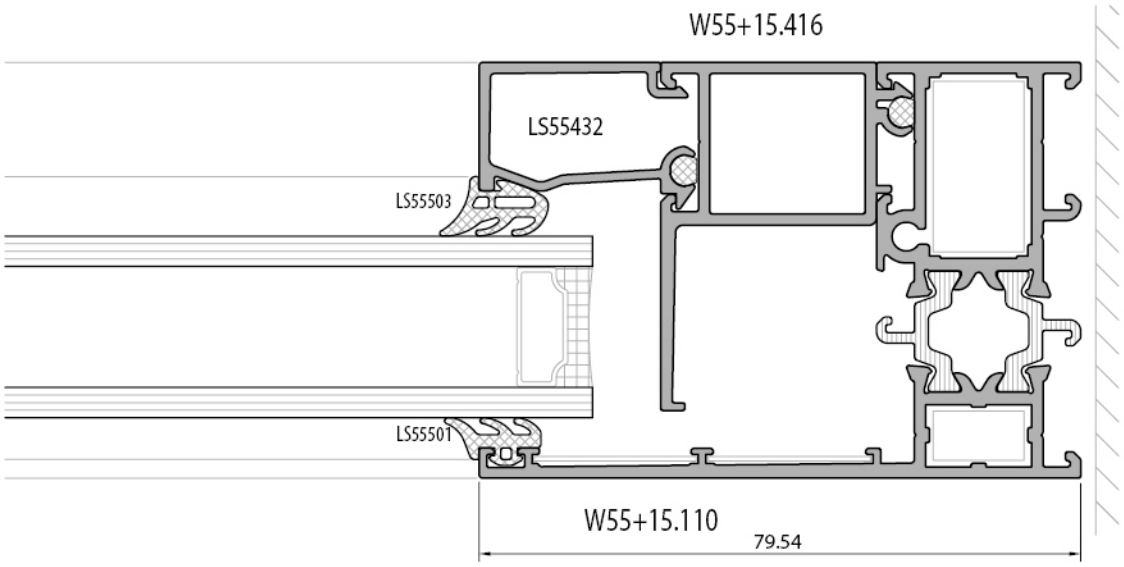

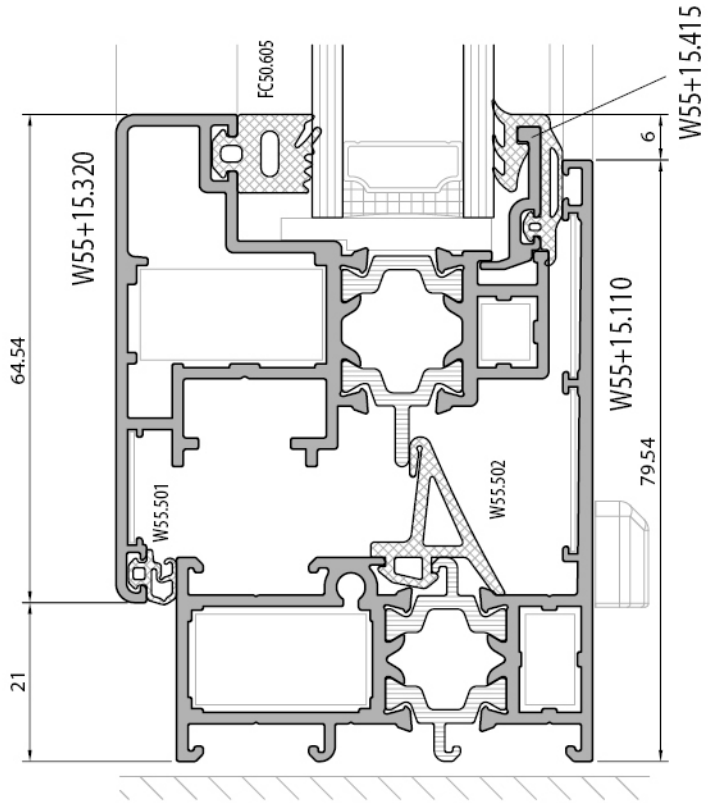

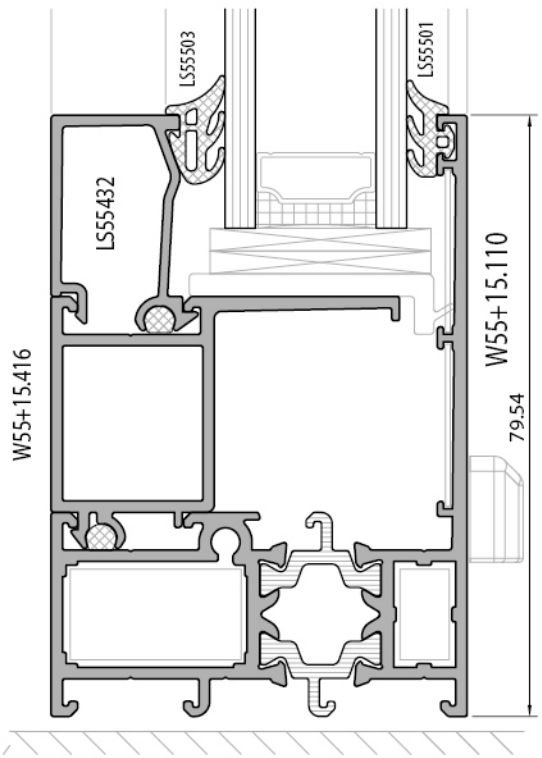

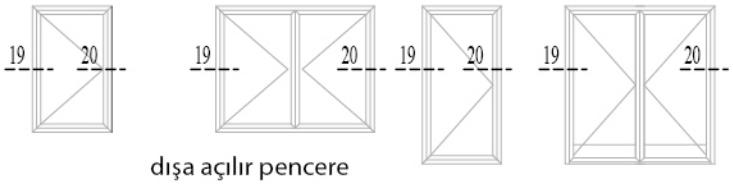

dışa açılır pencere
outward opening window

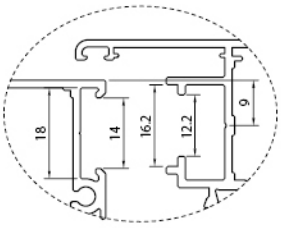

pvc grovee section 9mm

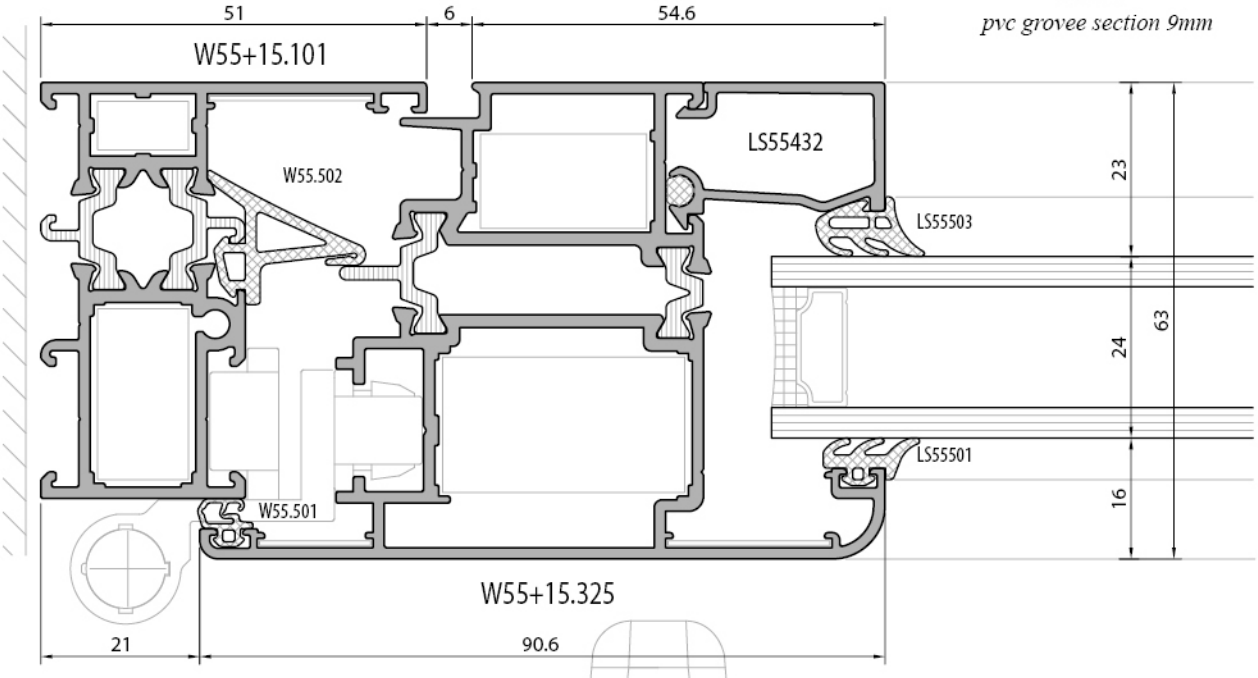

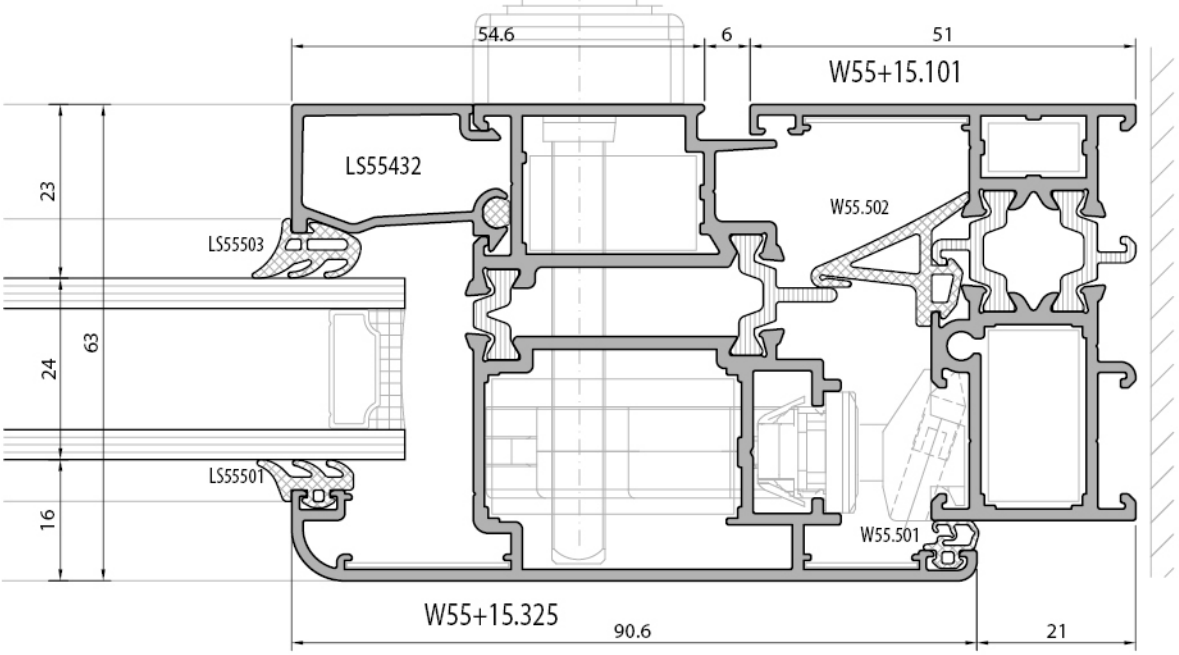

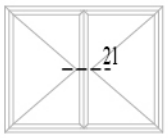

dışa açılır pencere
outward opening window

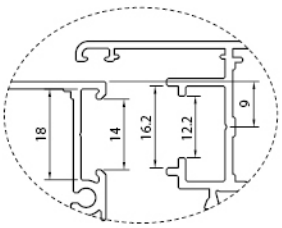

pvc grovee section 9mm

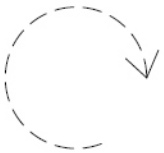

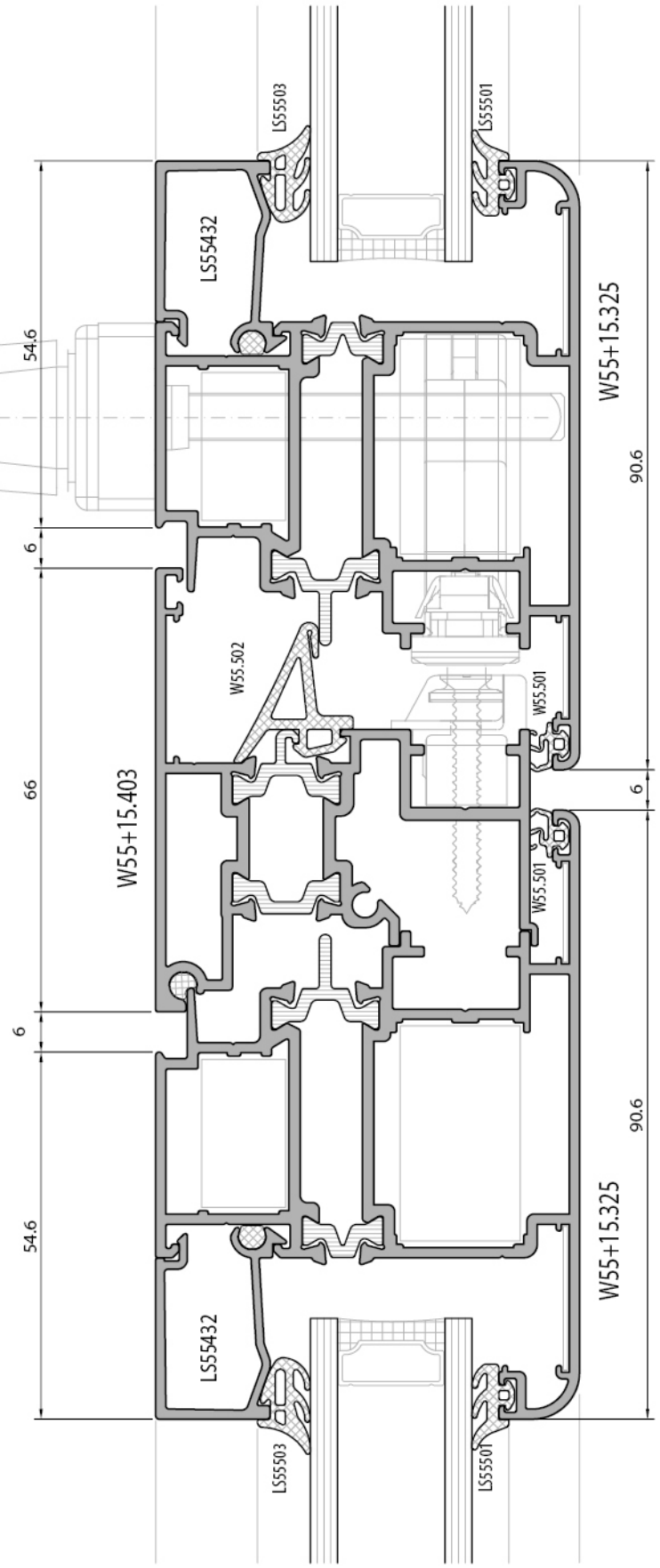

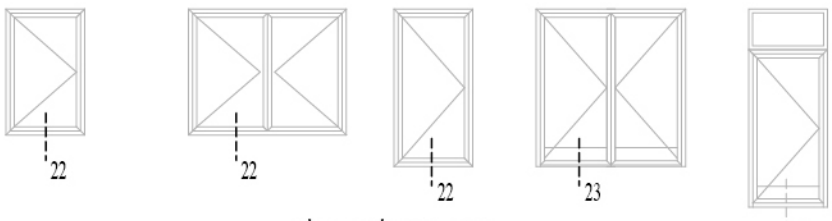

dışa açılır pencere
outward opening window

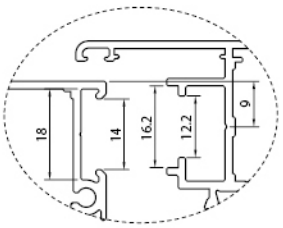

pvc grovee section 9mm

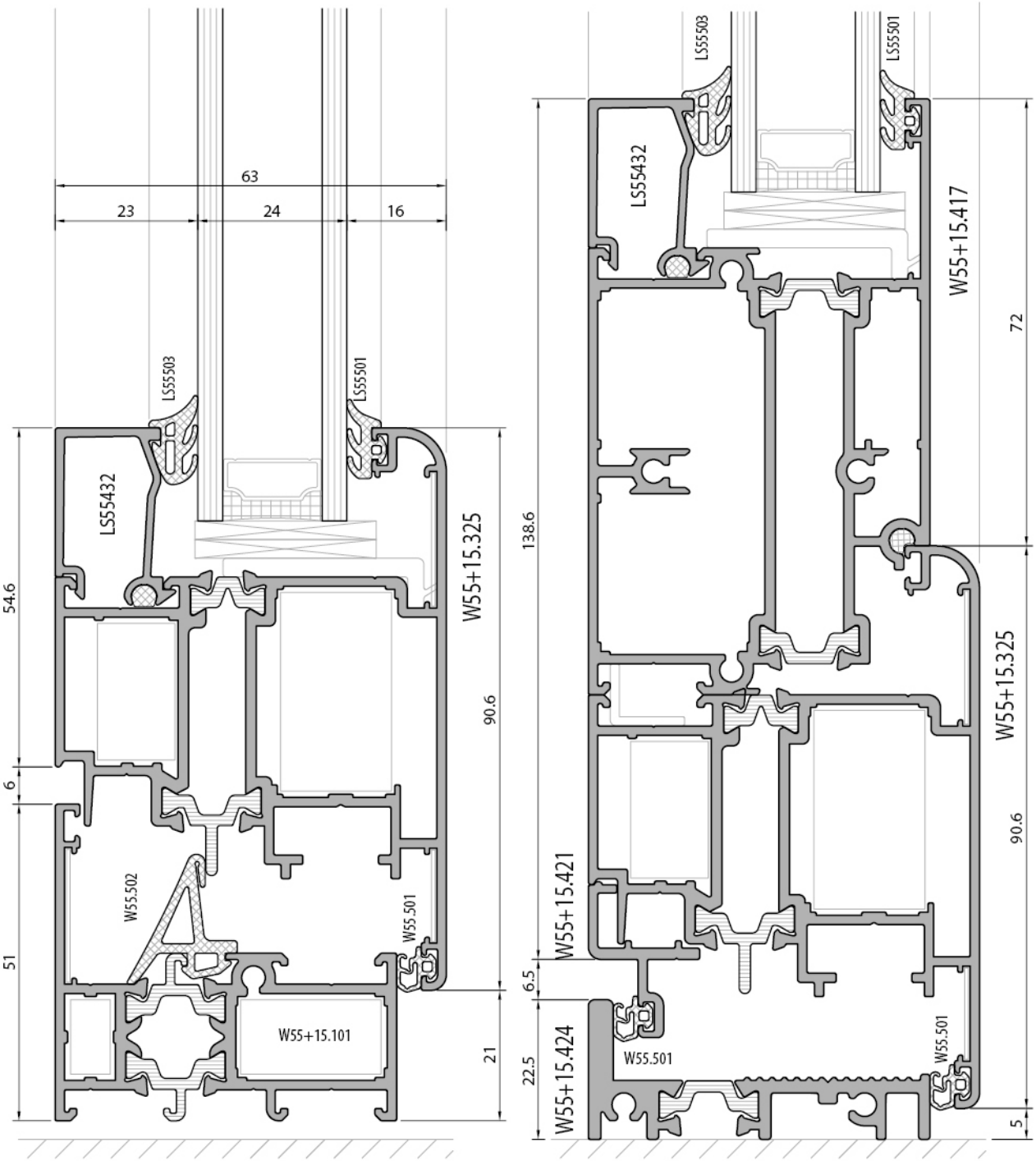

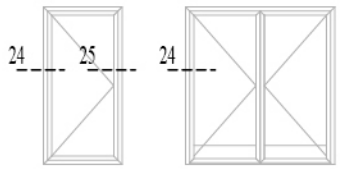

dışa açılır kapı
outward opening door

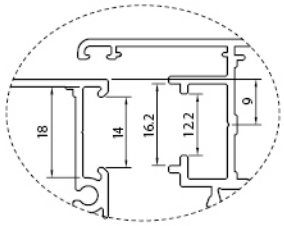

pvc grovee section 9mm

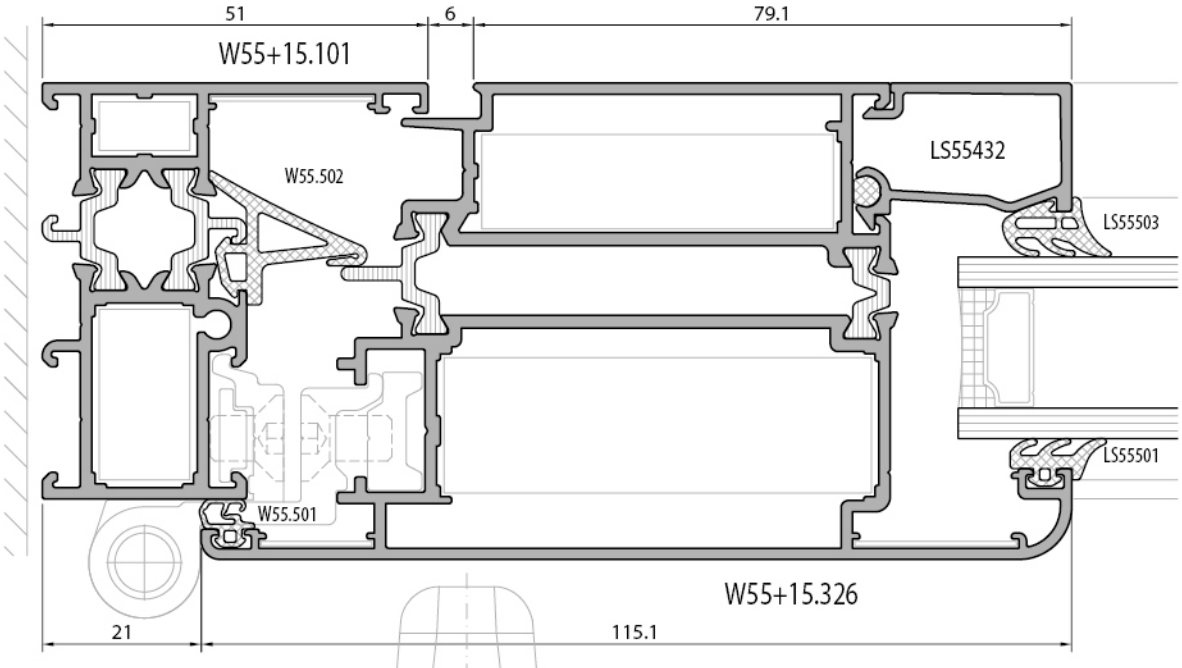

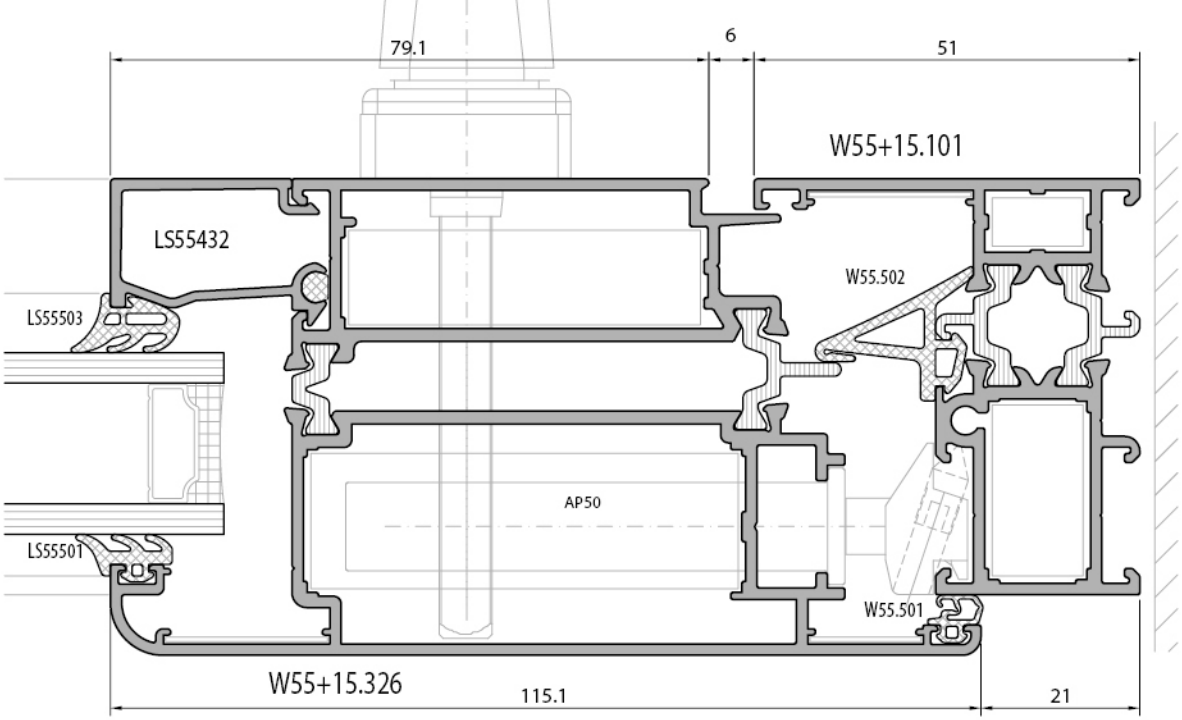

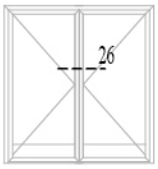

dışa açılır kapı
outward opening door

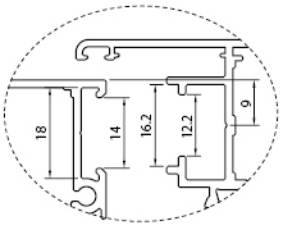

pvc grovee section 9mm

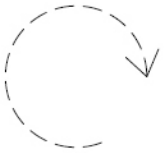

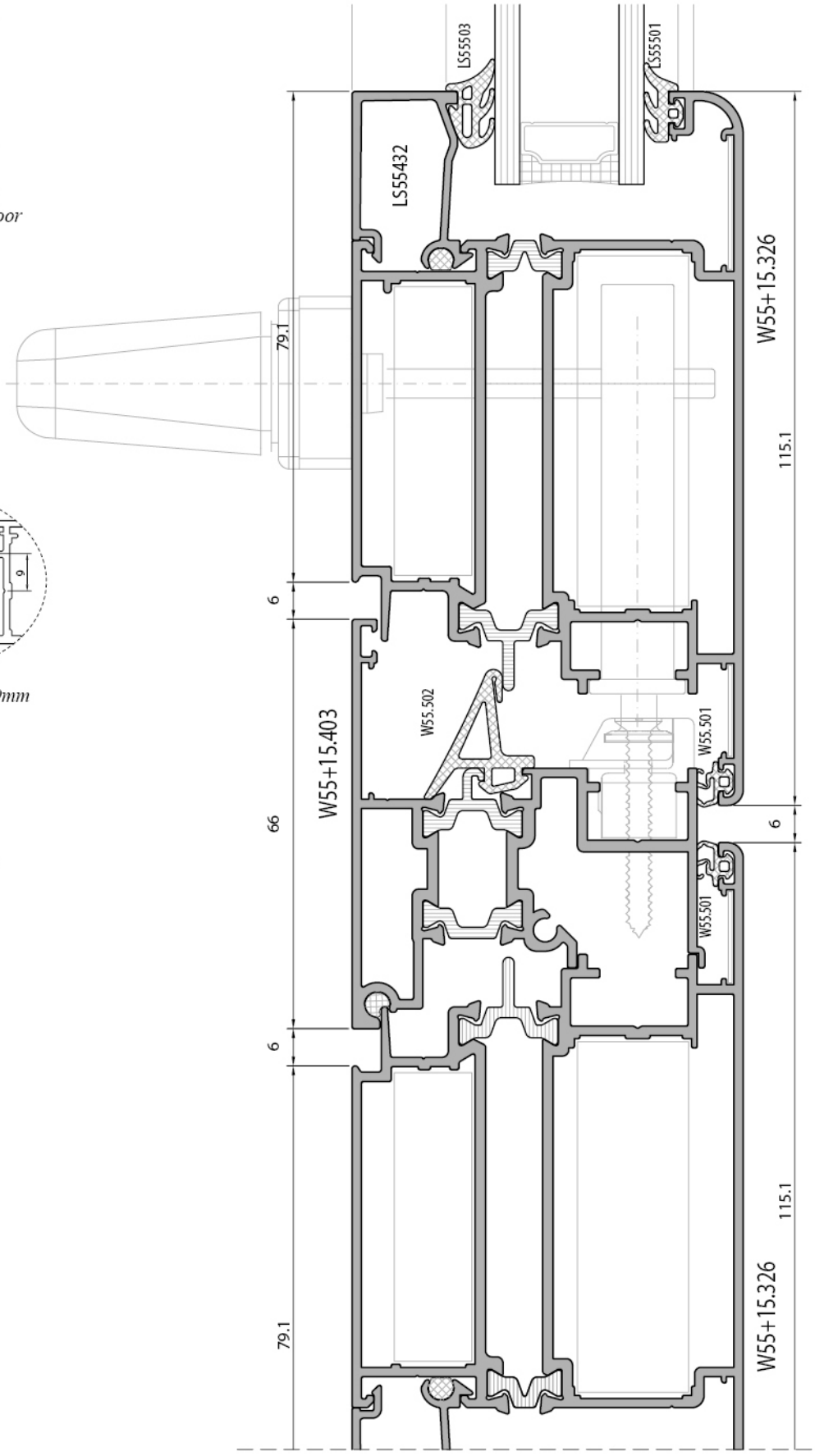

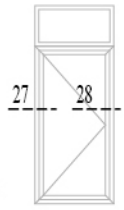

dışa açılır kapı
outward opening door

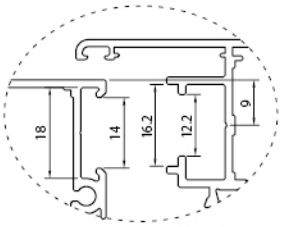

pvc grovee section 9 mm

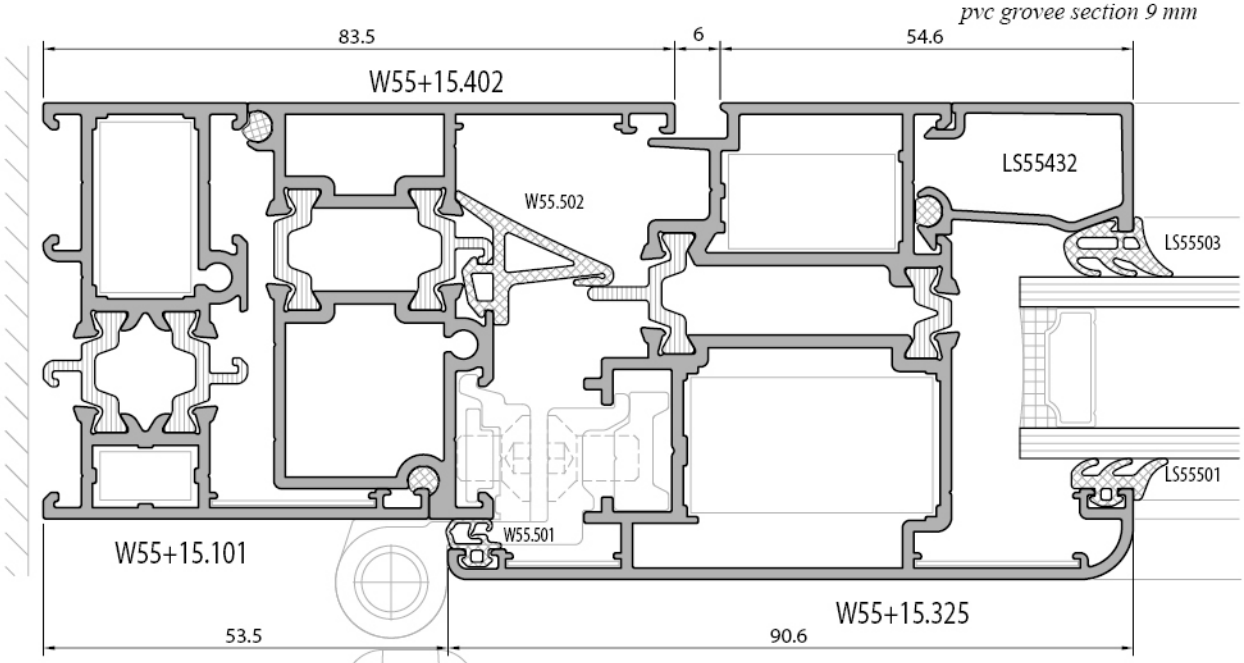

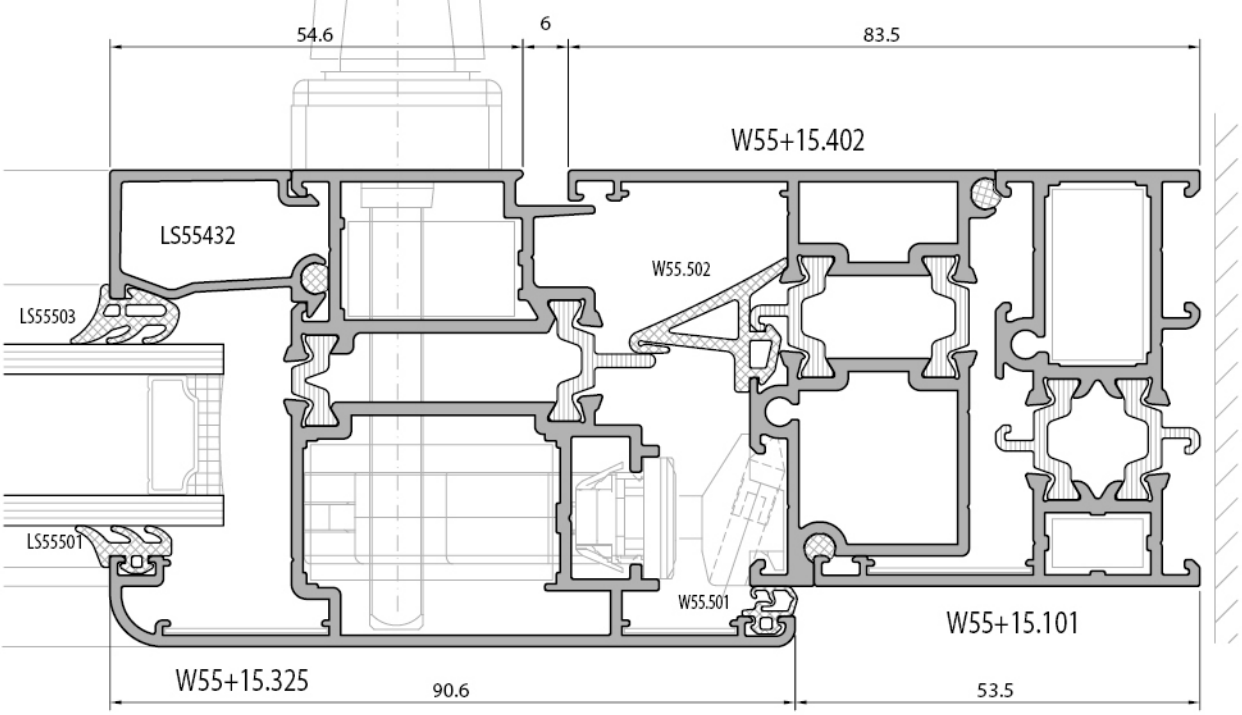

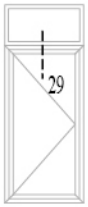

dışa açılır kapı
outward opening door

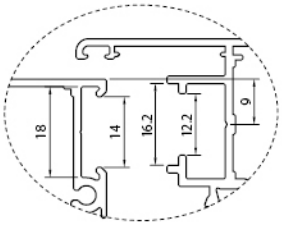

pvc grovee section 9 mm

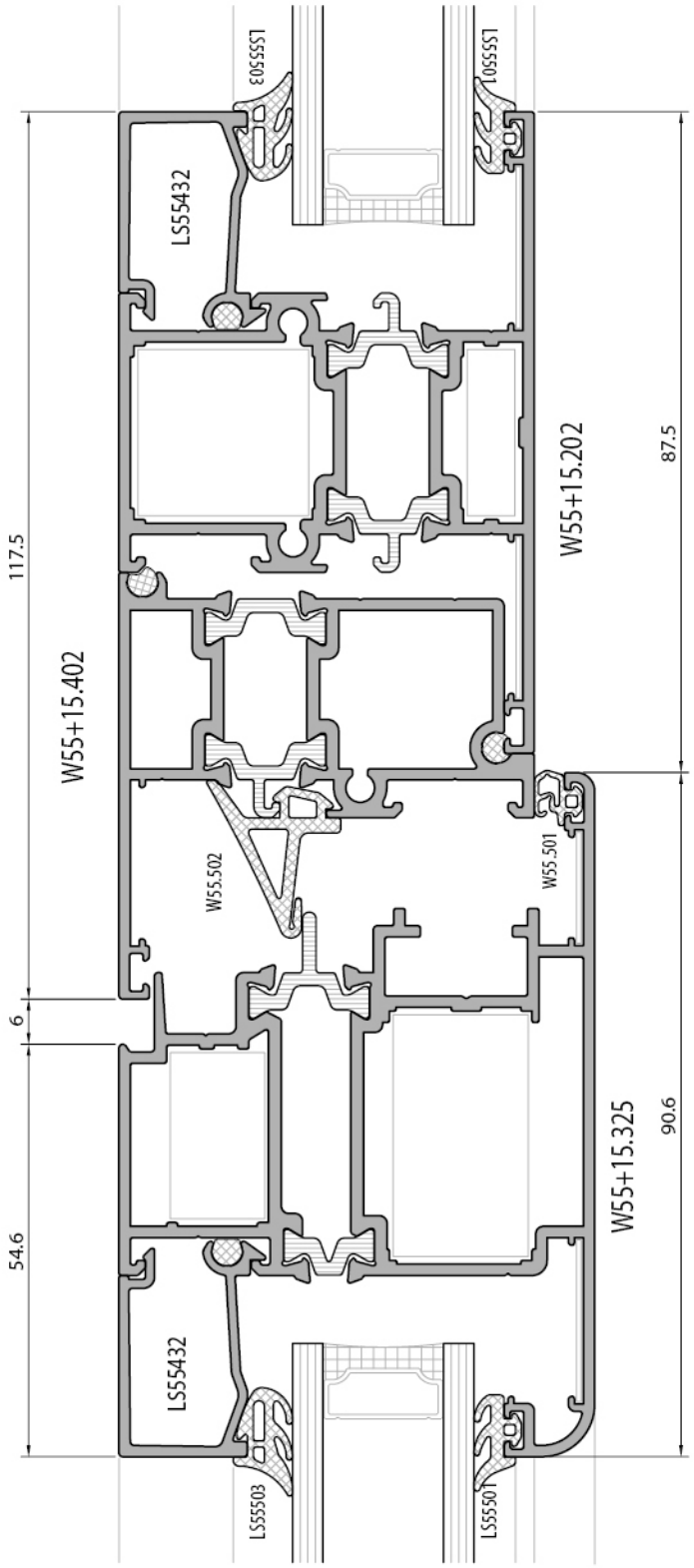

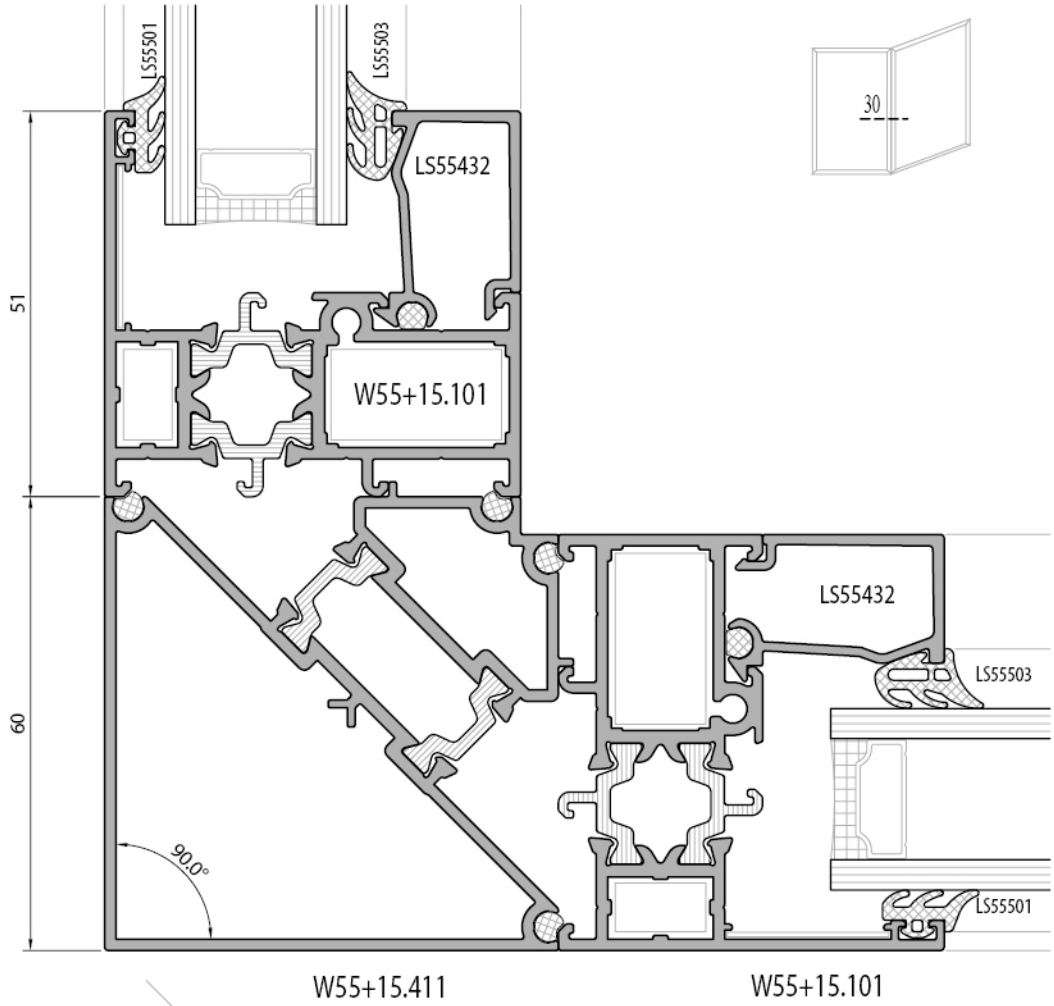
LS55501
LS55503
LS55432
W55+15.101
LS55432
LS55503
LS55501
30
51
60
90.0°
W55+15.411
W55+15.101

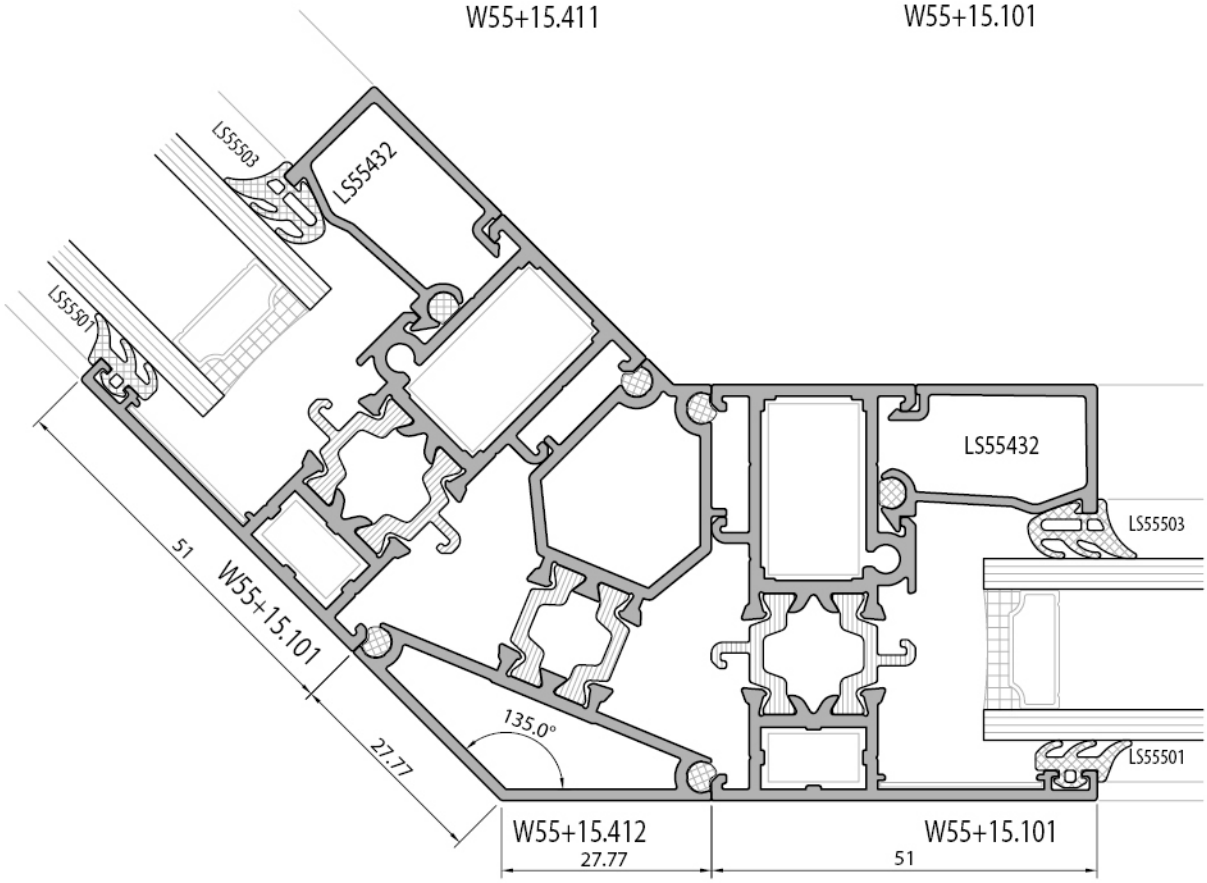
LS55503
LS55432
LS55501
LS55432
LS55503
LS55501
51
W55+15.101
27.77
135.0°
W55+15.412
27.77
W55+15.101
51

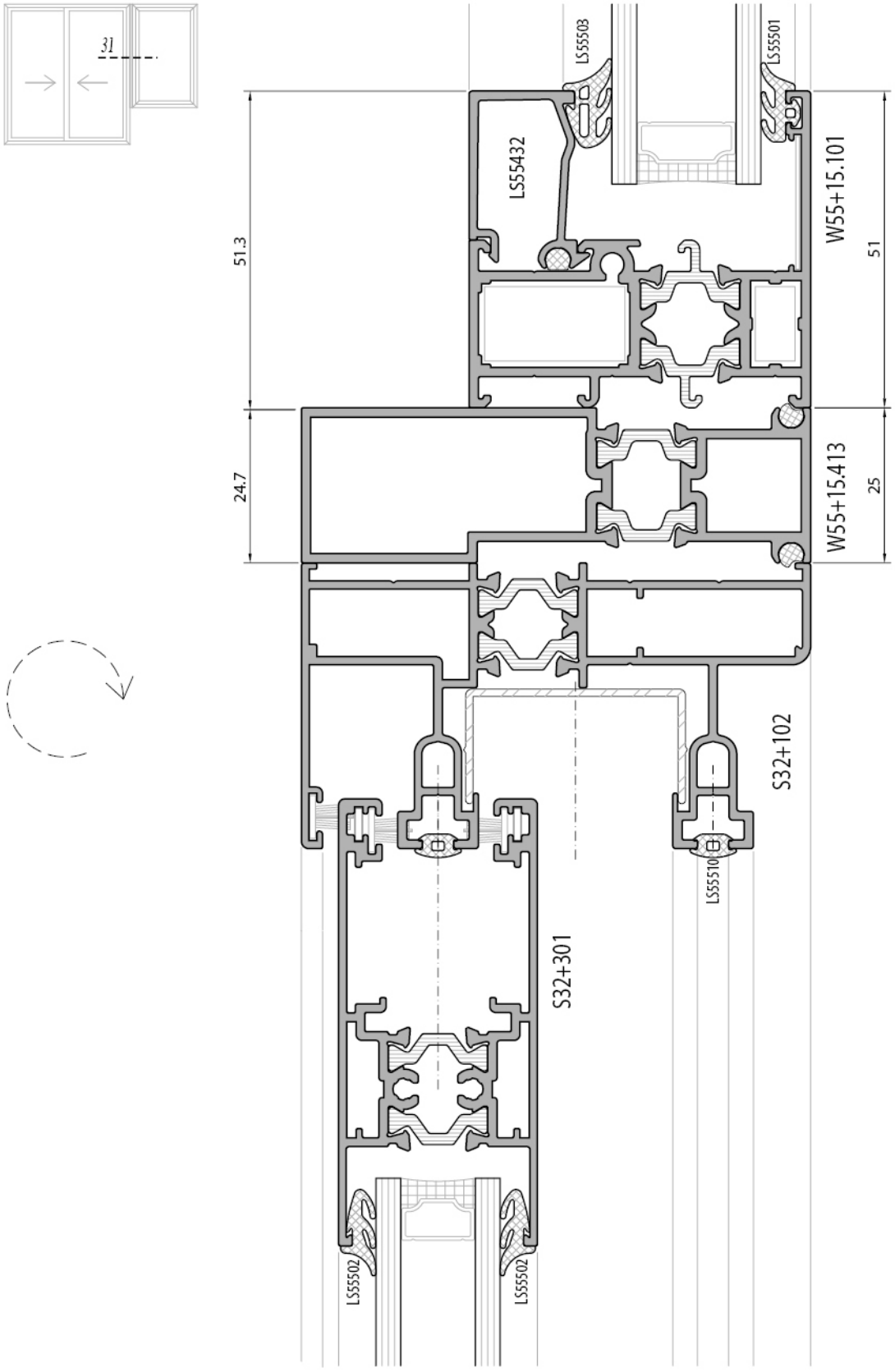
31
LS55503
LS55501
LS55432
W55+15.101
51.3
51
24.7
W55+15.413
25
S32+102
LS55510
S32+301
LS55502
LS55502

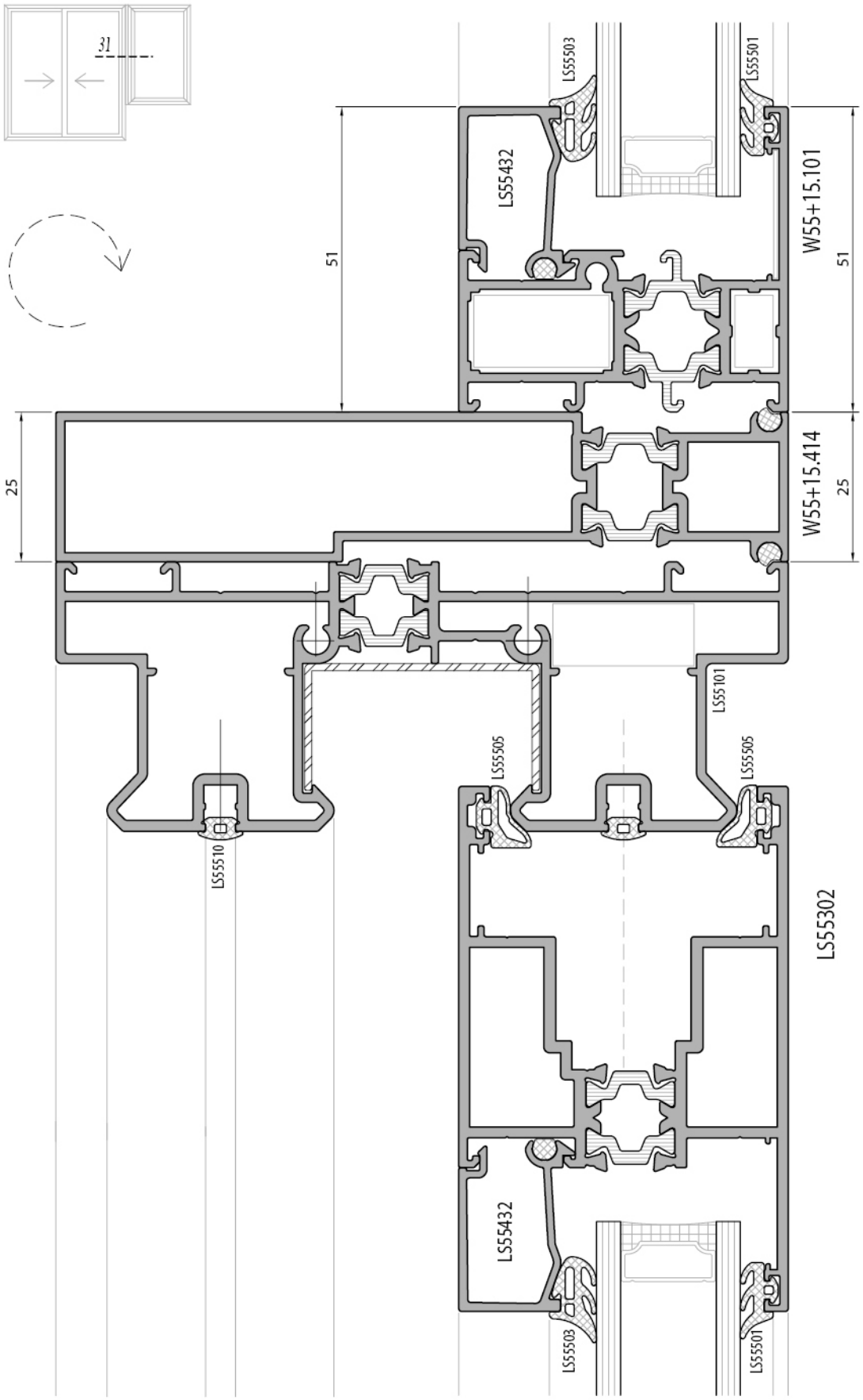
31
LS55503
LS55501
LS55432
51
W55+15.101
51
25
W55+15.414
25
LS55101
LS55505
LS55505
LS55510
LS55302
LS55432
LS55503
LS55501

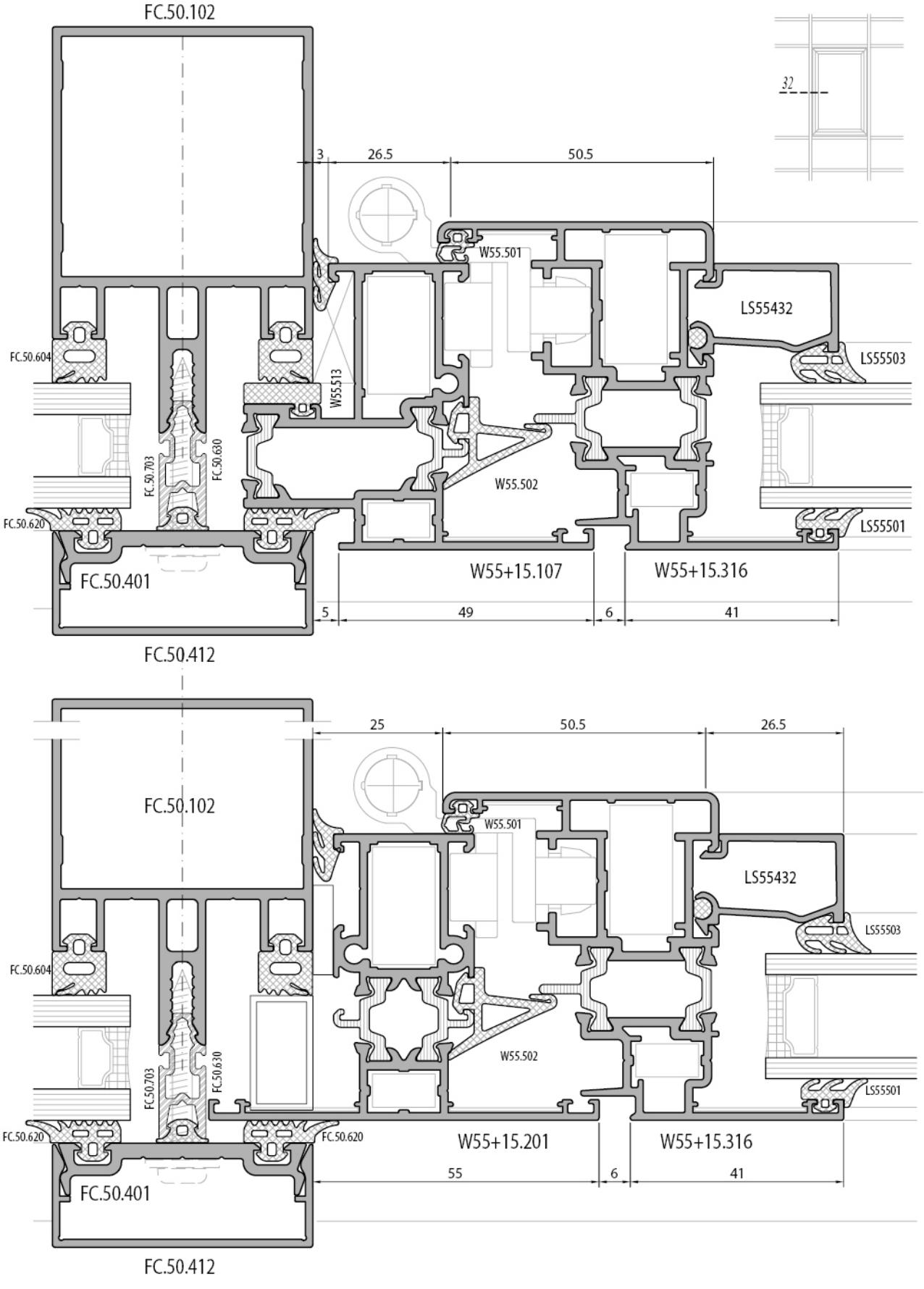
FC.50.102
32
3
26.5
50.5
W55.501
LS55432
LS55503
FC.50.604
W55.513
FC.50.703
FC.50.630
W55.502
FC.50.620
LS55501
FC.50.401
W55+15.107
W55+15.316
5
49
6
41
FC.50.412
FC.50.102
25
50.5
26.5
W55.501
LS55432
LS55503
FC.50.604
FC.50.703
FC.50.630
W55.502
LS55501
FC.50.620
FC.50.620
W55+15.201
W55+15.316
FC.50.401
55
6
41
FC.50.412

Normal / Vasistas / Çift açılım pencere
Normal / Tilt / Tilt & Turn window

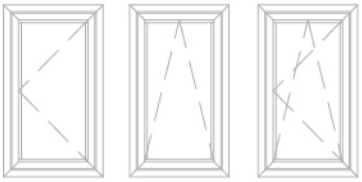

LK= LKA+12
HK=HKA+12
D=A+48
C=B
CA=A+30
CB=B+30

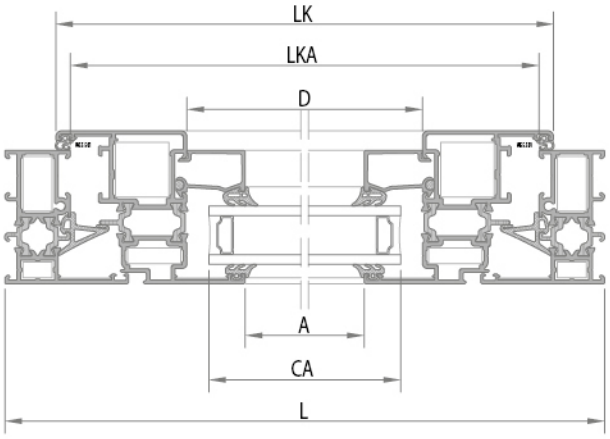

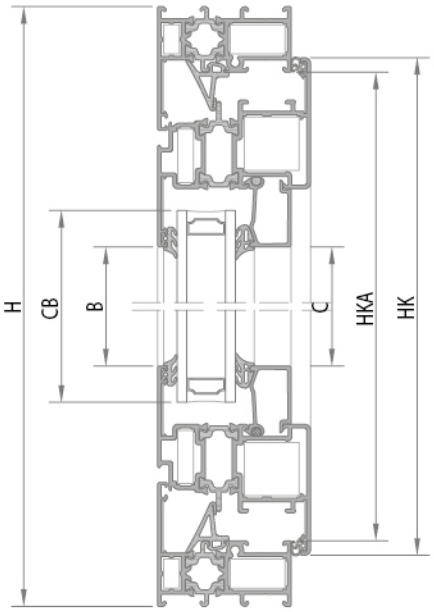

Normal / Çift açılım pencere
Normal / Tilt & Turn window

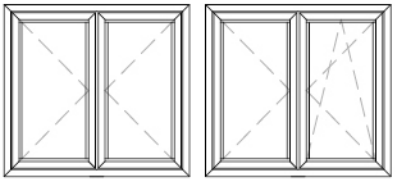

LK= (LKA/2)+3
HK=HKA+12
D=A+48
C=B
CA=A+30
CB=B+30
ADAPTÖR=HKA-64

L	doğrama eni
H	doğrama boyu
LK	kanat yatay ölçüsü
HK	kanat düşey ölçüsü
LKA	kasa yatay ara ölçü
HKA	kasa düşey ara ölçü
A	kanat yatay ara ölçü
B	kanat düşey ara ölçü
D	çıta yatay ölçü
C	çıta düşey ölçü
CA	cam yatay ölçüsü
CB	cam düşey ölçüsü

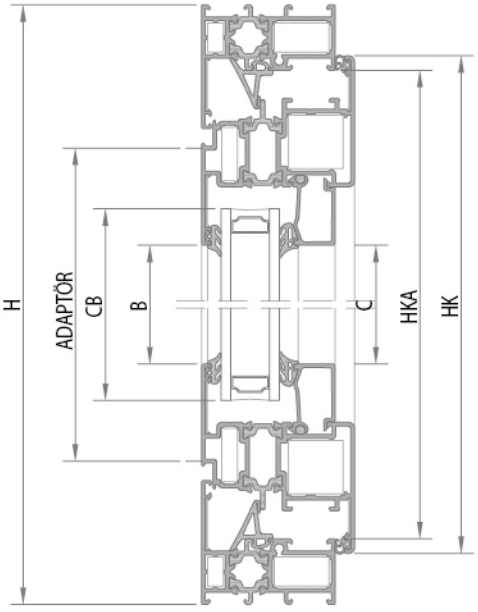

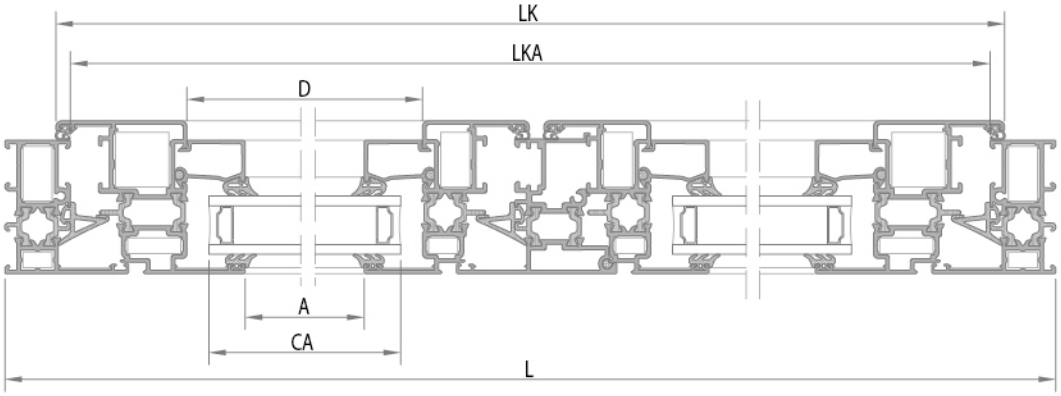

İçe açılır kapı
inward opening door

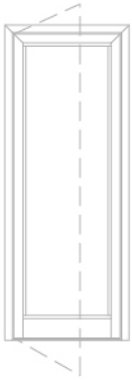

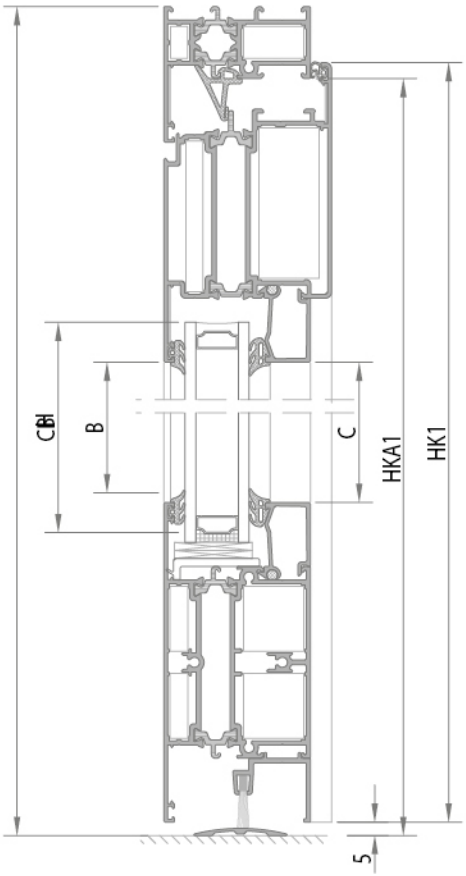

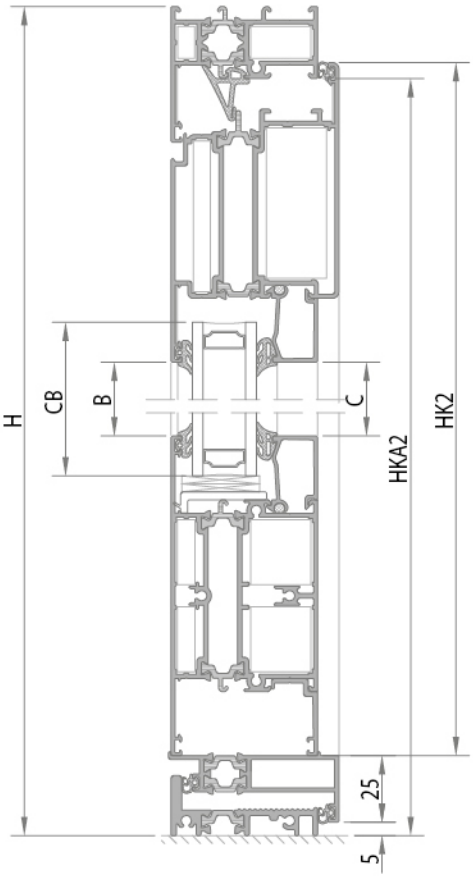

L	doğrama eni
H	doğrama boyu
LK	kanat yatay ölçüsü
HK	kanat düşey ölçüsü
LKA	kasa yatay ara ölçü
HKA	kasa düşey ara ölçü
A	kanat yatay ara ölçü
B	kanat düşey ara ölçü
D	çıta yatay ölçü
C	çıta düşey ölçü
CA	cam yatay ölçüsü
CB	cam düşey ölçüsü

LK= LKA+12
HK1=HKA1+1
HK2=HKA1-24
D=A+48
C=B
CA=A+30
CB=B+30

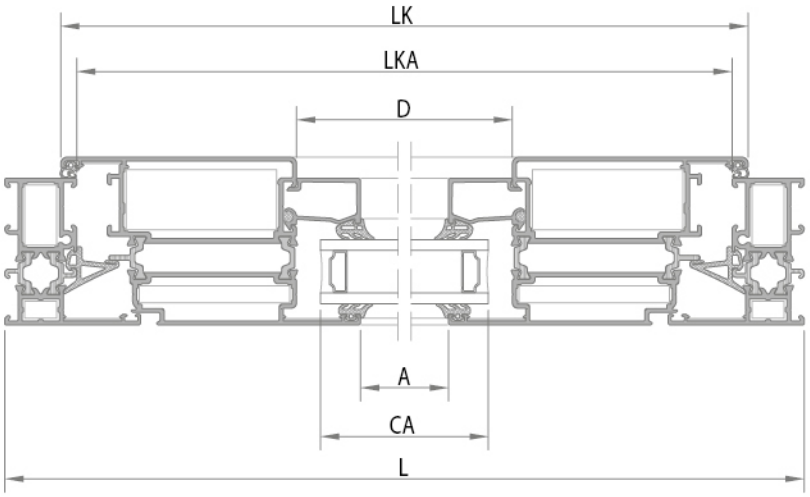

Çift kanat içe açılır kapı
Double sash inward opening door

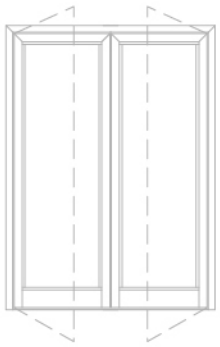

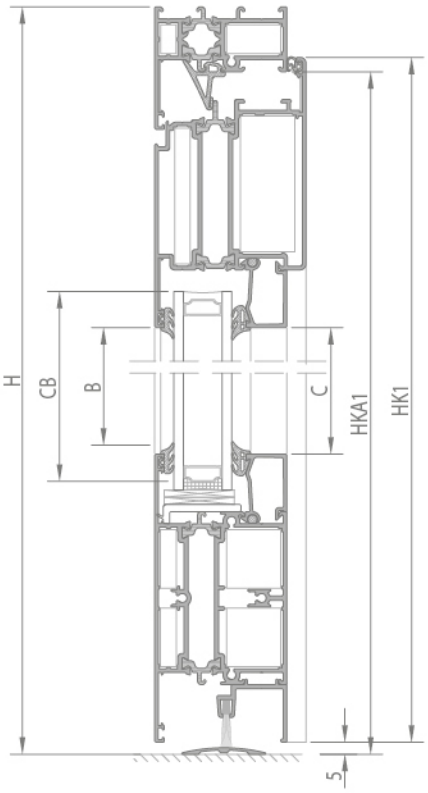

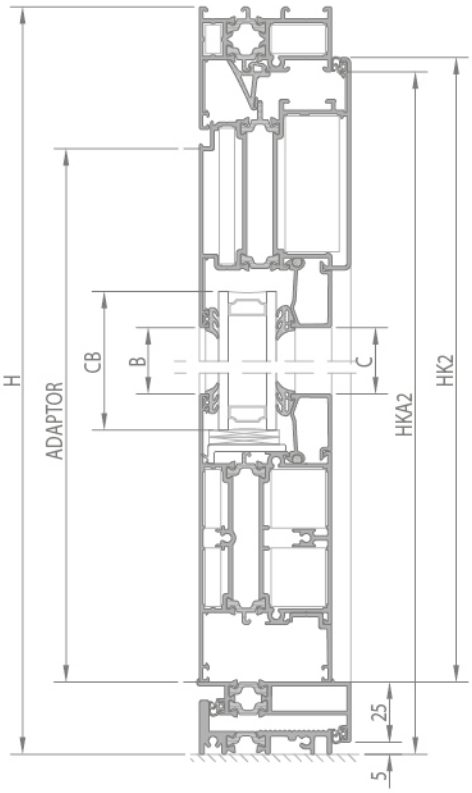

L	doğrama eni
H	doğrama boyu
LK	kanat yatay ölçüsü
HK	kanat düşey ölçüsü
LKA	kasa yatay ara ölçü
HKA	kasa düşey ara ölçü
A	kanat yatay ara ölçü
B	kanat düşey ara ölçü
D	çıta yatay ölçü
C	çıta düşey ölçü
CA	cam yatay ölçüsü
CB	cam düşey ölçüsü

LK= (LKA/2)+3

HK1=HKA1+1

HK2=HKA1-24

D=A+48

C=B

CA=A+30

CB=B+30

ADAPTÖR=HKA2-62

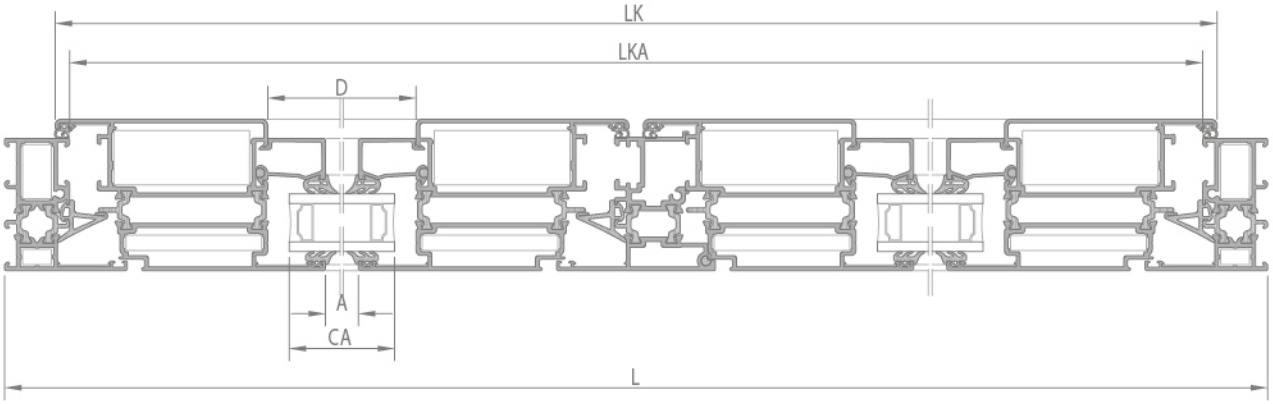

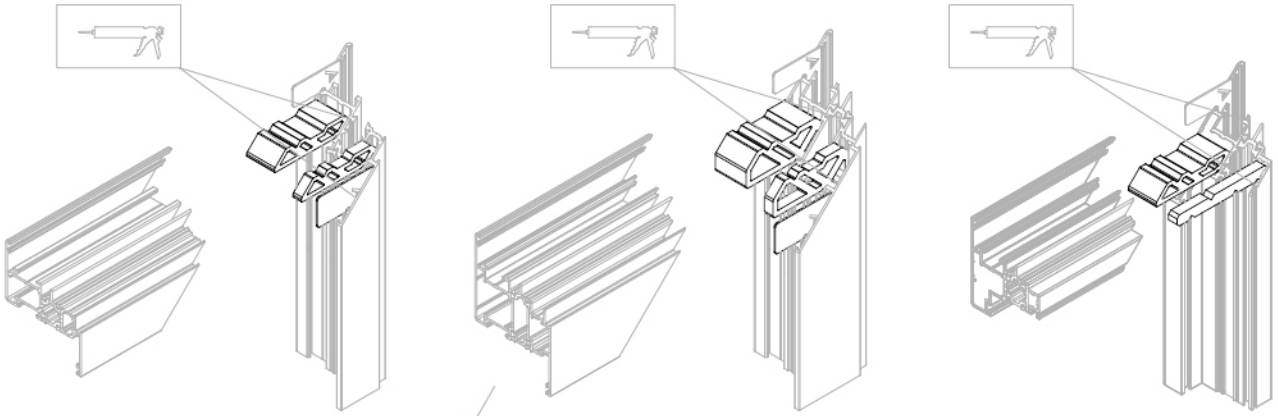

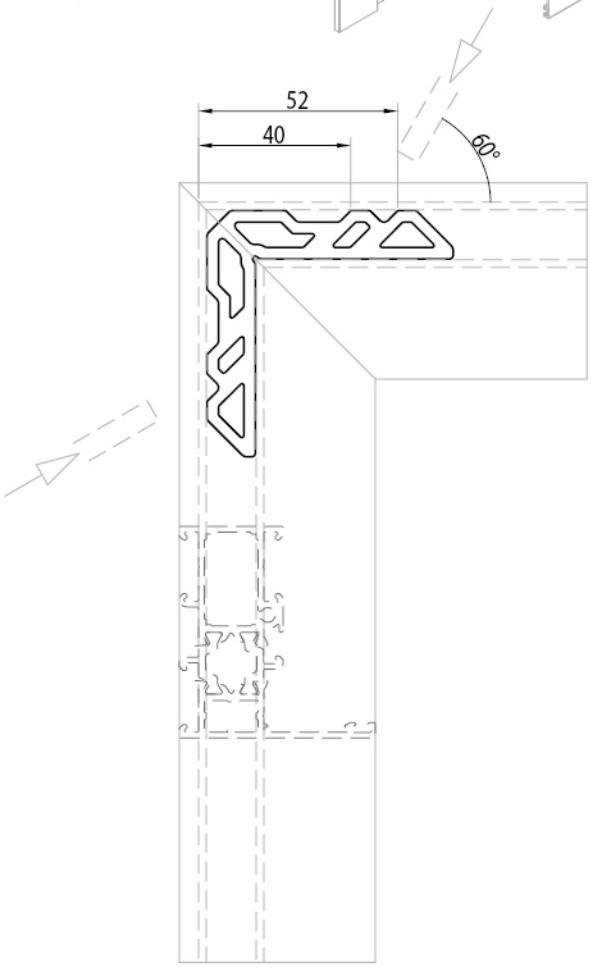

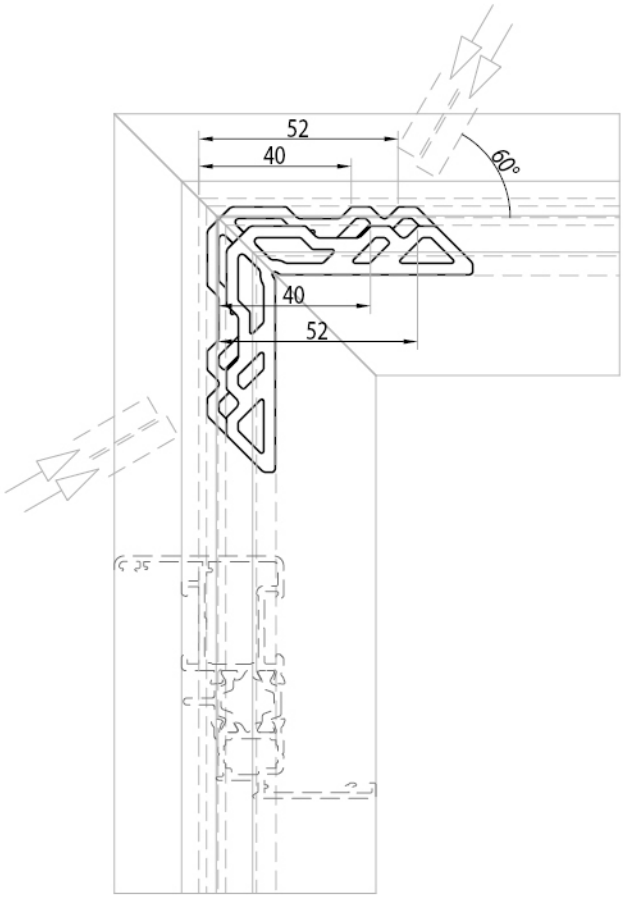

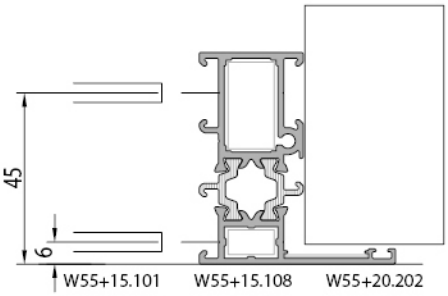

W55+15.101
W55+20.102
W55+15.102
W55+15.103
W55+15.104
W55+15.106
W55+15.108
W55+15.109
W55+15.110
W55+15.201
W55+15.202
W55+20.202
W55+15.203
W55+15.204
W55+15.210
W55+15.211

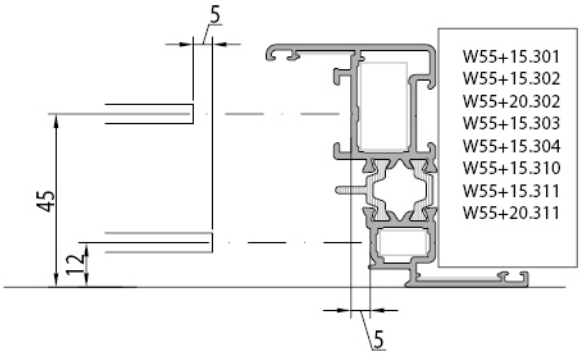

W55+15.301
W55+15.302
W55+20.302
W55+15.303
W55+15.304
W55+15.310
W55+15.311
W55+20.311
W55+15.316
W55+15.317
W55+20.317
W55+15.318
W55+15.319
W55+15.325
W55+15.326

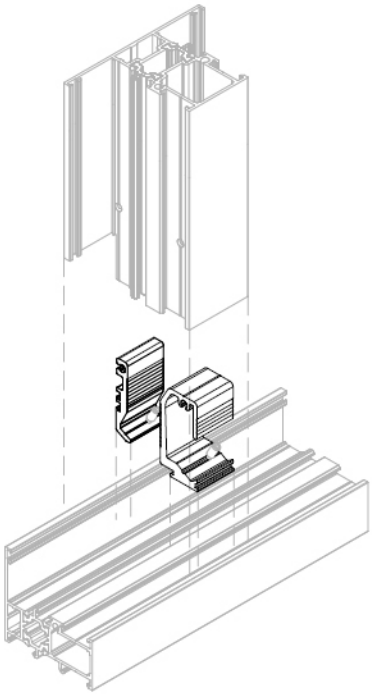

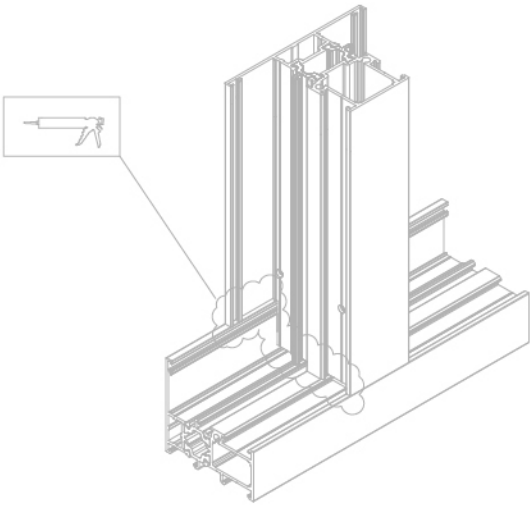

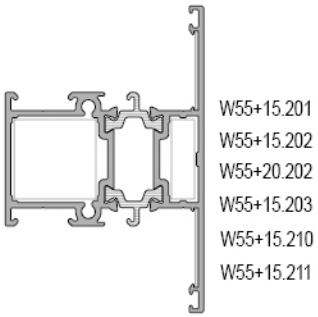
W55+15.201
W55+15.202
W55+20.202
W55+15.203
W55+15.210
W55+15.211

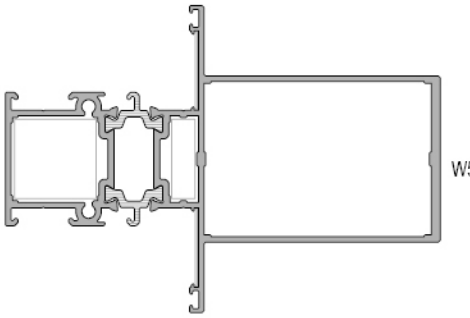
W55+15.204

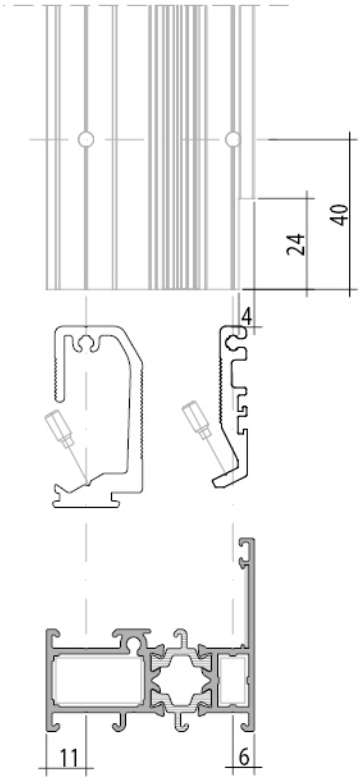
24
40
4
11
6

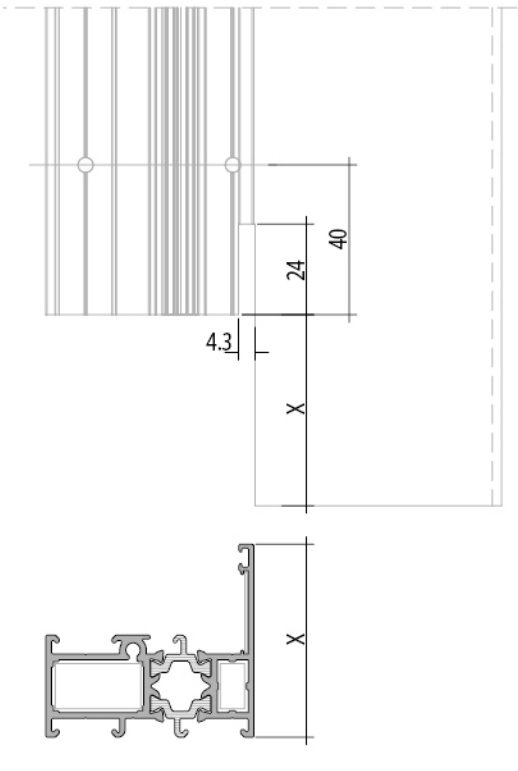
24
40
4.3
X
X

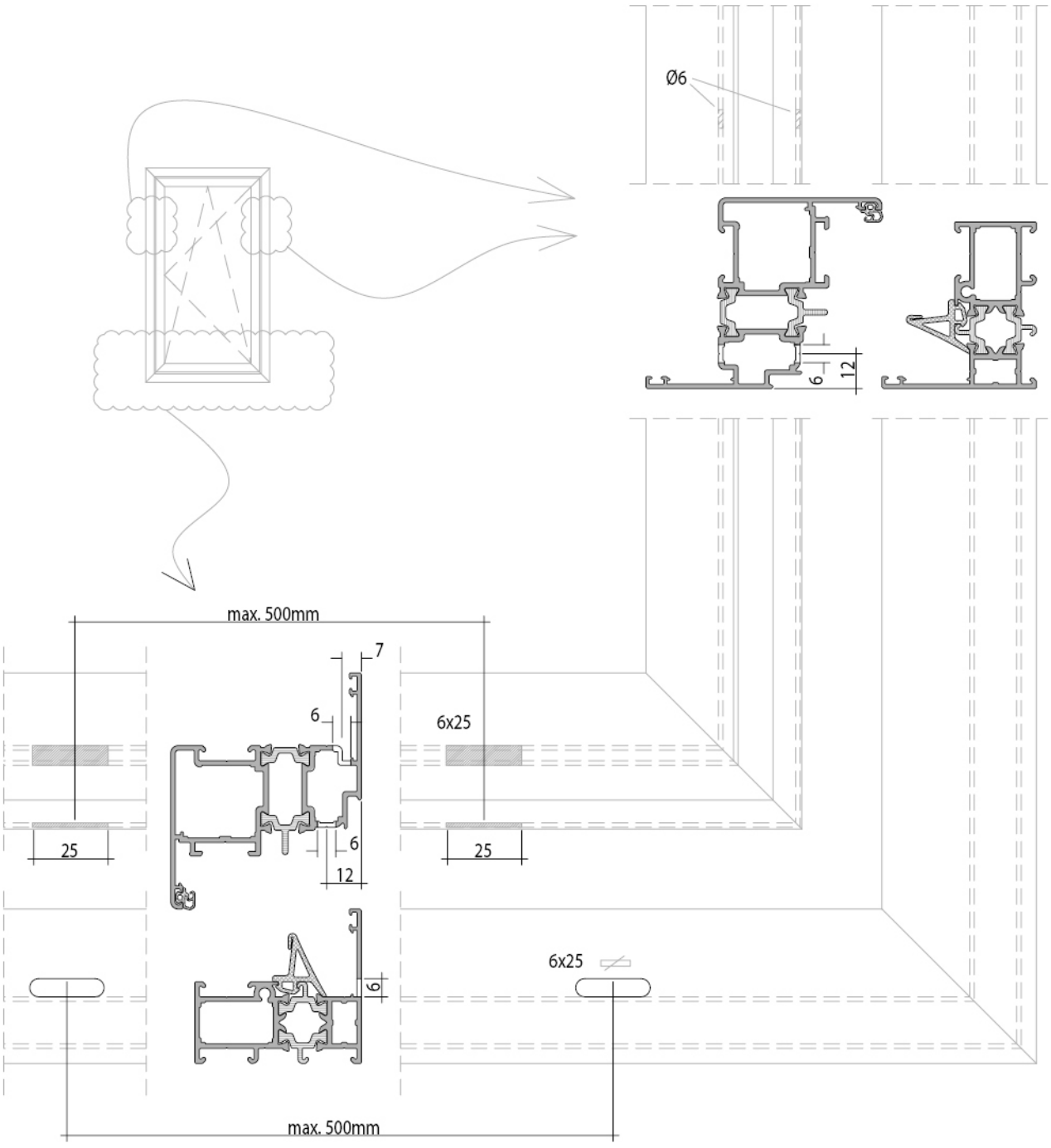
Ø6
6
12
max. 500mm
7
6
6x25
25
6
12
25
6x25
6
max. 500mm

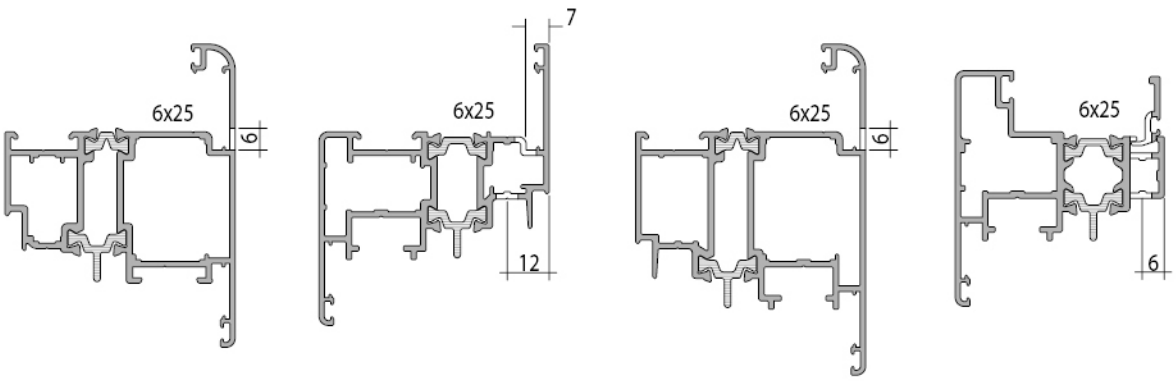
6x25
6
6x25
7
12
6x25
6
6x25
6

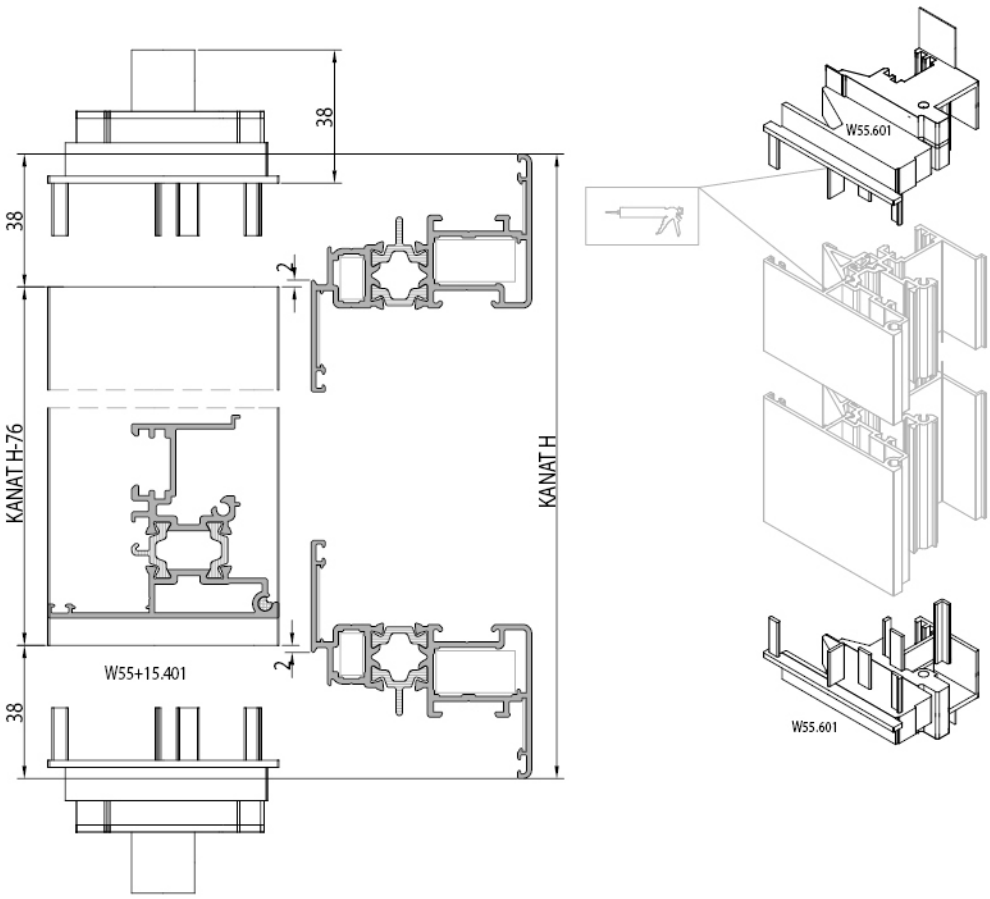
38
38
2
KANAT H-76
KANAT H
W55+15.401
2
38
W55.601
W55.601

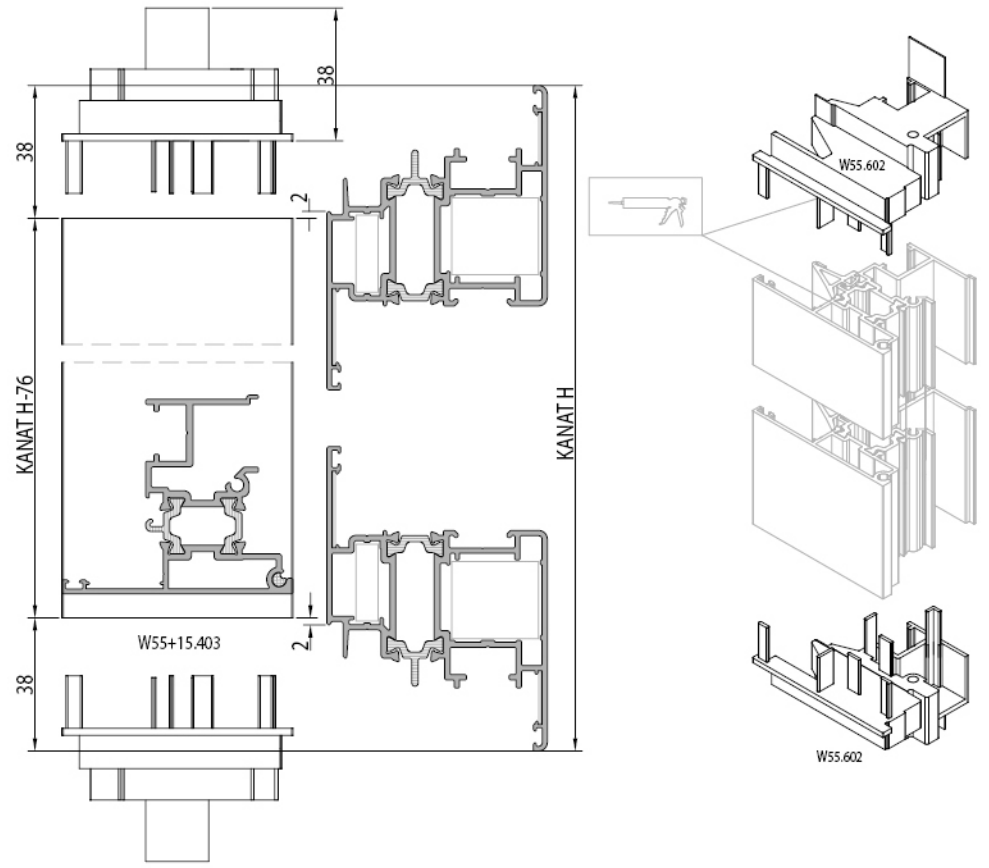
38
38
2
KANAT H-76
KANAT H
W55+15.403
2
38
W55.602
W55.602

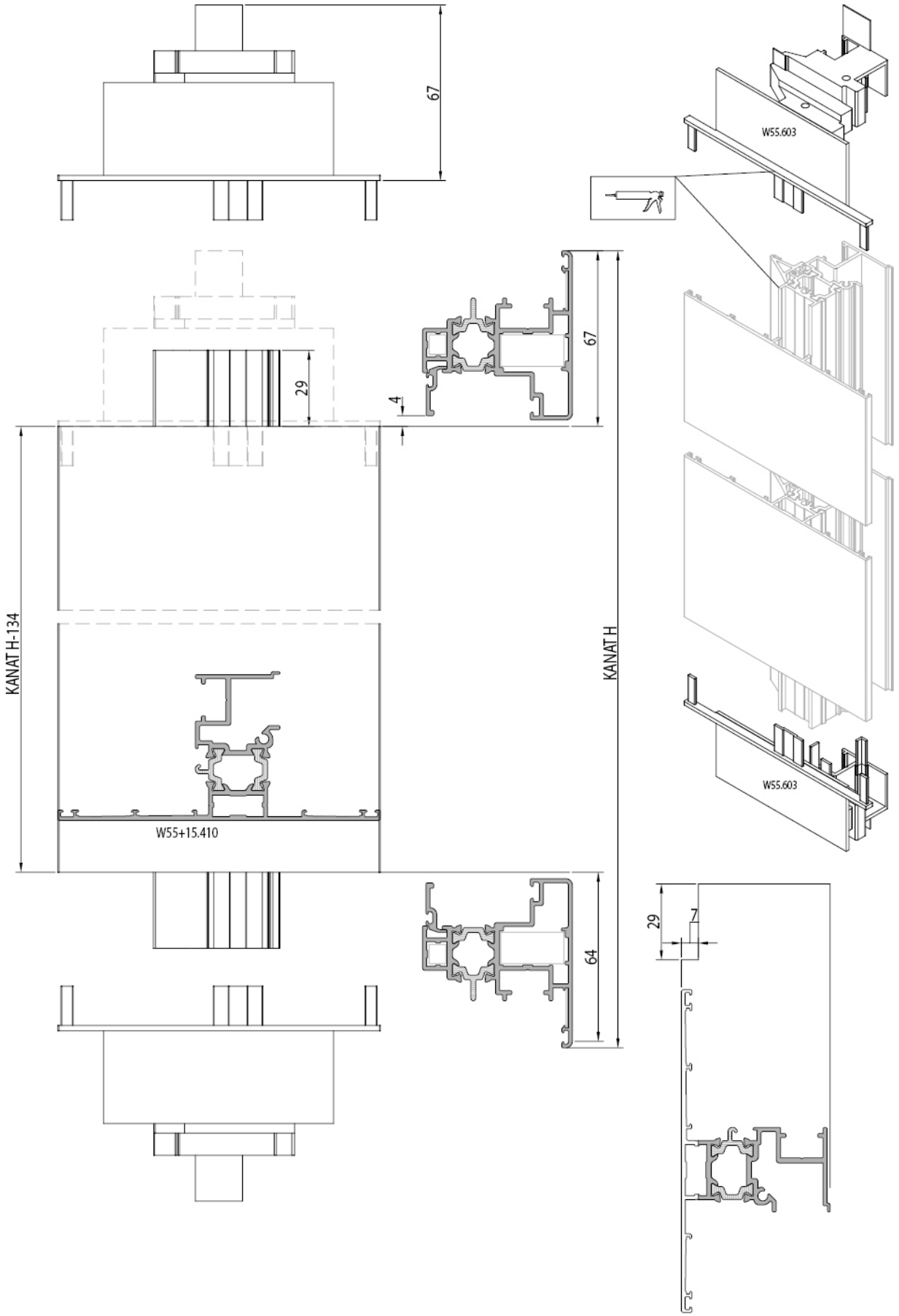
67
29
4
67
KANAT H-134
KANAT H
W55+15.410
64
W55.603
W55.603
29
7

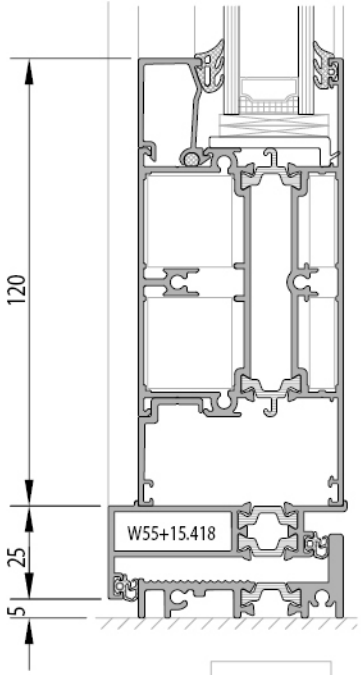

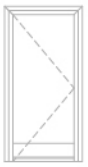

içe açılır kapı
inward opening door



dışa açılır pencere
outward opening window

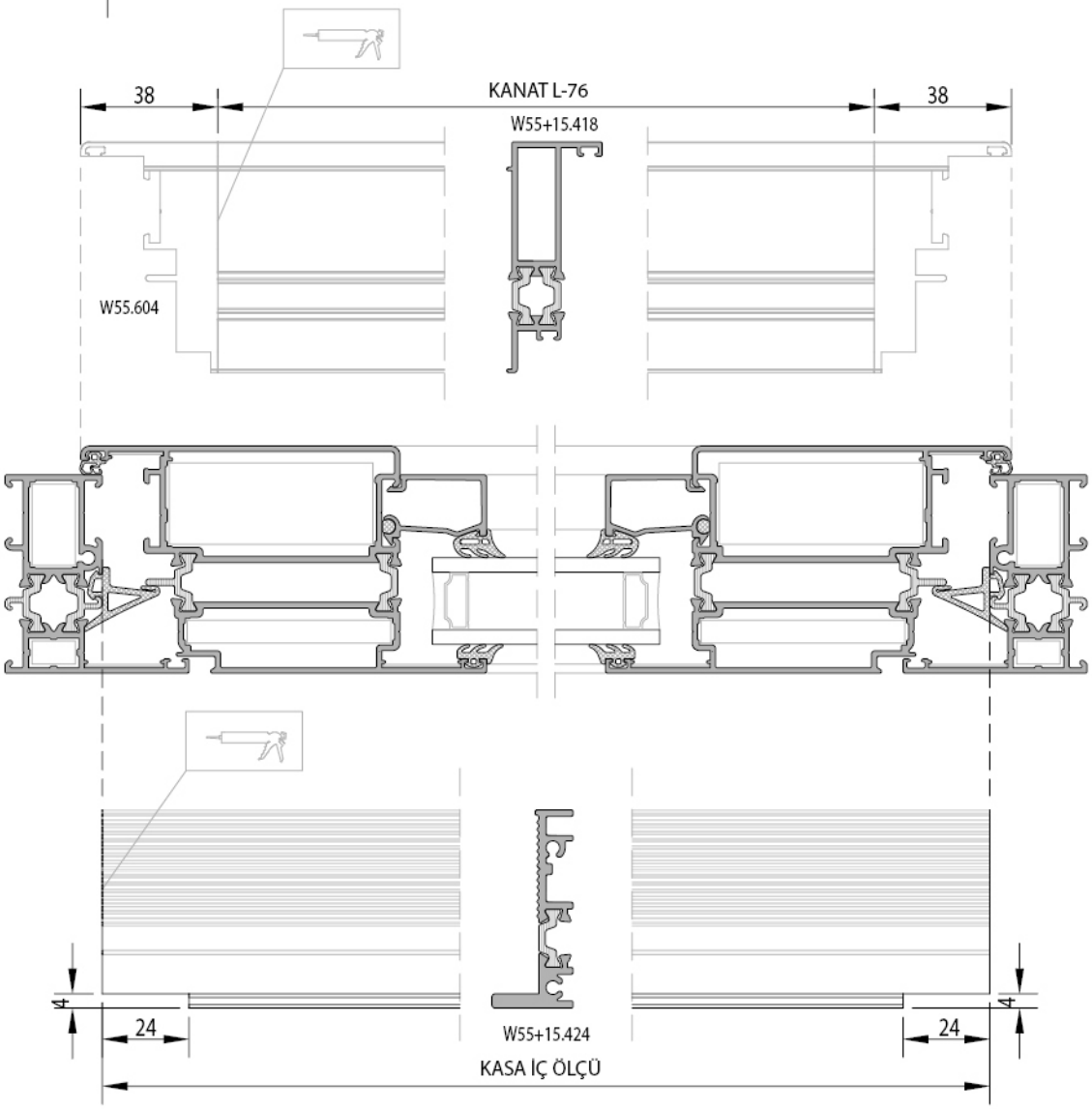

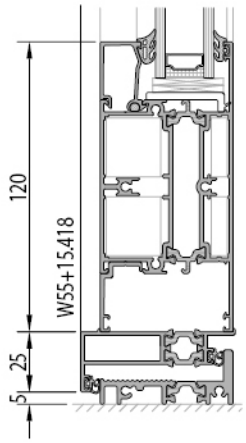



içe açılır kapı
inward opening door



dışa açılır pencere
outward opening window

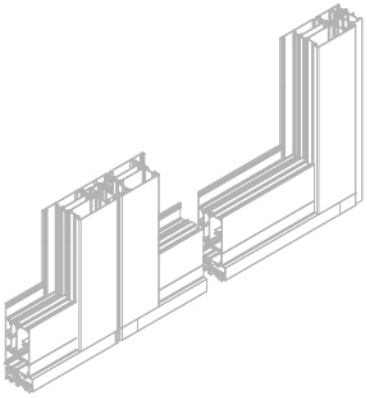

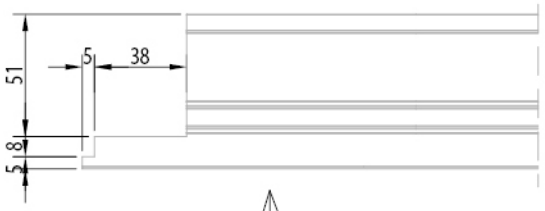

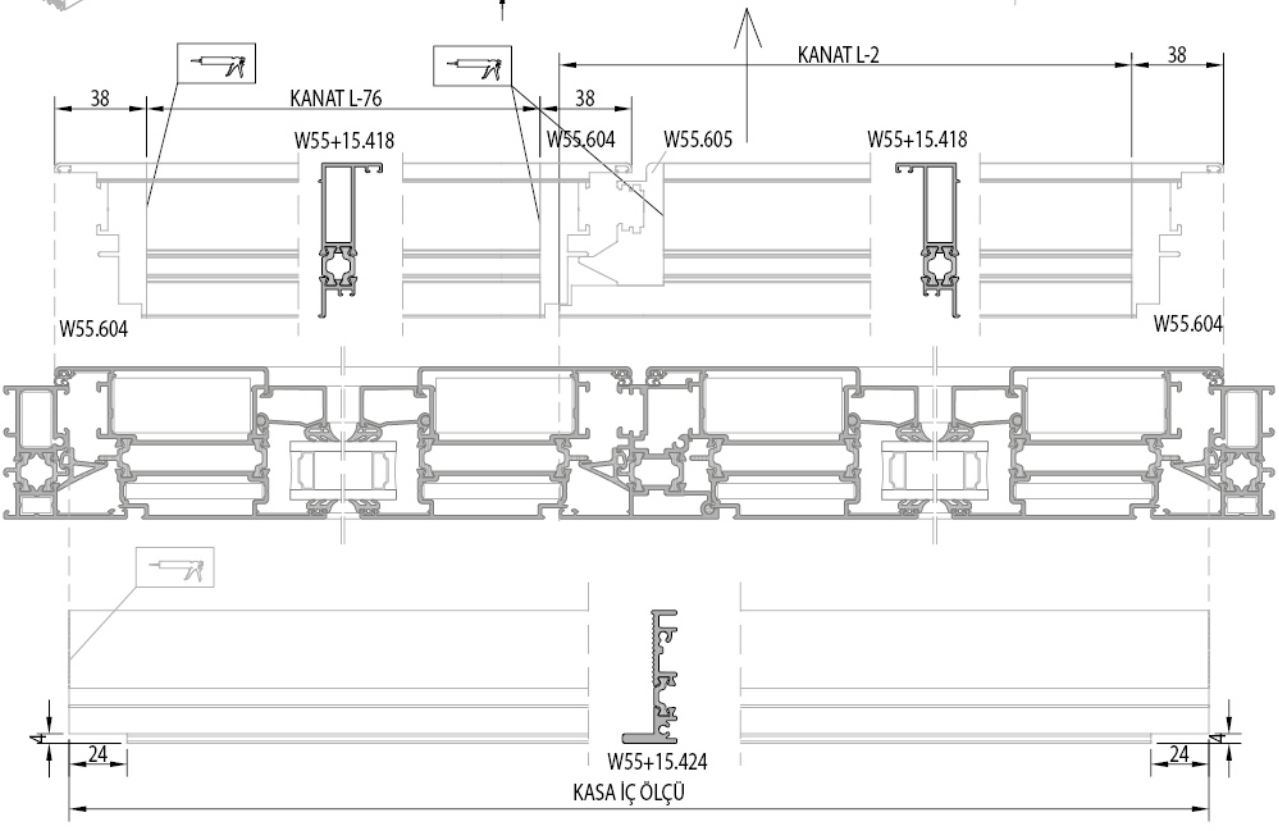

zahit® ALÜMİNYUM

W55

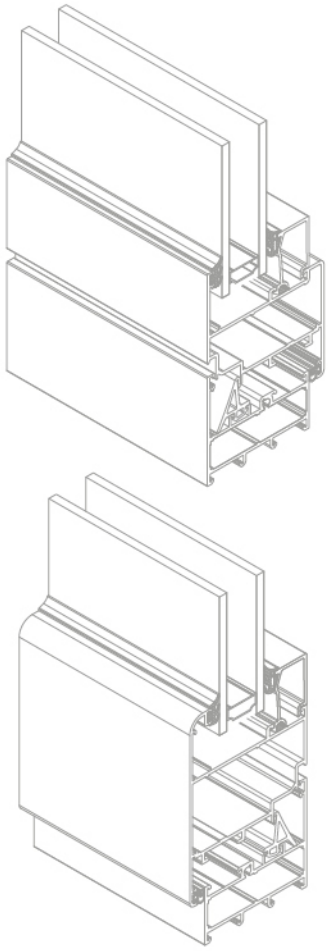

PENCERE VE KAPI SİSTEMİ WINDOW AND DOOR SYSTEM	W55	KASA	*FRAME*	100
		ORTA KAYIT	*MULLION*	200
		KANAT	*SASH*	300
		ADAPTÖR, BAGL. PR	*ADAPTER*	400
		EPDM GRUP	*EPDM GROUP*	500
		PVC GRUP	*PVC GROUP*	600
		AÇILIM GRUP	*OPENING GROUP*	700

W55 15.100

SİSTEM — GRUP — PR NO

PROFİL ET KALINLIĞI	*PROFILE THICKNESS*	1,5-2 mm
KASA YÜKSEKLİĞİ	*FRAME HEIGTH*	55 mm
KANAT YÜKSEKLİĞİ	*SASH HEIGTH*	63 mm
CAM KALINLIĞI	*GLASS THICKNESS*	4-38 mm

ALAŞIM ÖZELLİKLERİ
ALLOY PROPERTIES

EN AW 6060 (AlMgSi0,5 F22)
EN AW 6063 (AlMg0,7Si F22)

ÜRETİM VE MEKANİK STANDARTLAR
PRODUCTION AND MECANICAL STANDARDS

EN 12020-2 EN 755-9 EN 755-2



Köşe takoz profili
Corner cleat profile

W55.450-5	50,6 mm	W55.452-5	50,6 mm
W55.450-6	39 mm	W55.452-6	39 mm

W55.451-5	50,6 mm	W55.454-4	39 mm
W55.451-6	39 mm	W55.454-5	43,5 mm



Orta kayıt bağlantı
Mullion connection

W55.15.456-1	12,5 mm
W55.15.456-2	22,5 mm
W55.15.456-3	32,6 mm
W55.15.456-4	25 mm



Köşe onbaşı
Corner cleat

LS55617 LS55618



Yatay sayfa
Page horizontal

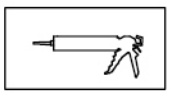

Silikon
Silicone



Dikkat
Attention

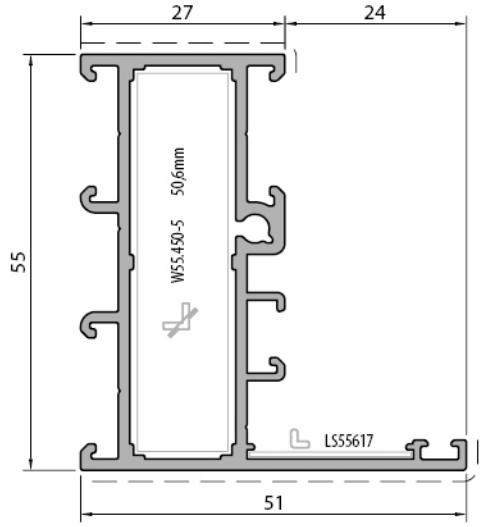

Kasa Profili / *Frame profile*	
W55.15.101	
Weight : 0,951 kg/m	
Ix : 14,06 cm⁴	Wx : 4,59 cm³
Iy : 4,41 cm⁴	Wy : 1,30 cm³

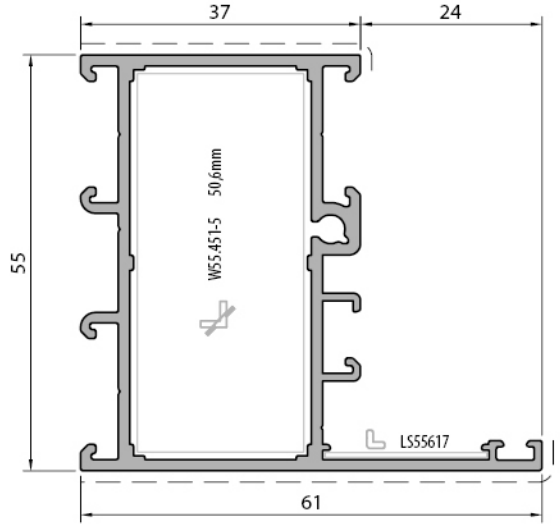

Kasa Profili / *Frame profile*	
W55.15.102	
Weight : 1,032 kg/m	
Ix : 16,77 cm⁴	Wx : 5,52 cm³
Iy : 8,28 cm⁴	Wy : 2,16 cm³

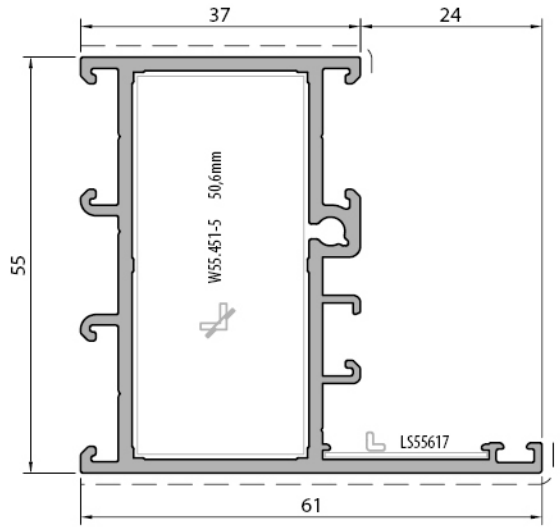

Kasa Profili / *Frame profile*	
W55.20.102	
Weight : 1,159 kg/m	
Ix : 18,62 cm⁴	Wx : 4,96 cm³
Iy : 8,96 cm⁴	Wy : 2,94 cm³

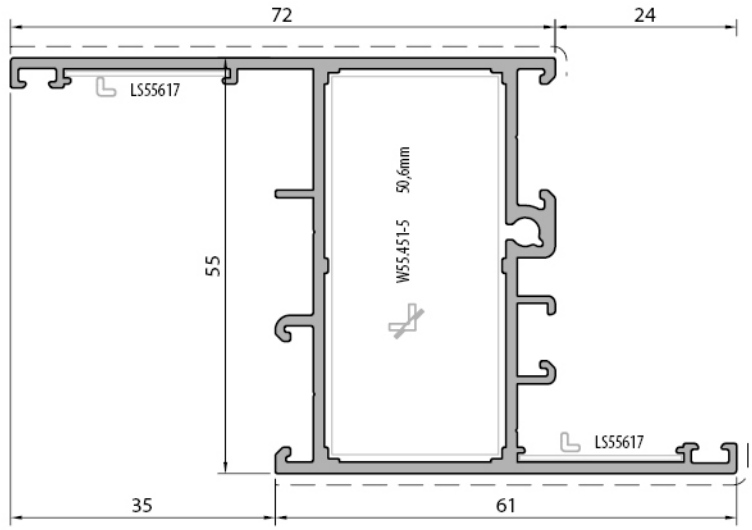

Kasa Profili / *Frame profile*	
W55.15.103	
Weight : 1,179 kg/m	
Ix : 28,75 cm⁴	Wx : 10,08 cm³
Iy : 10,22 cm⁴	Wy : 1,95 cm³

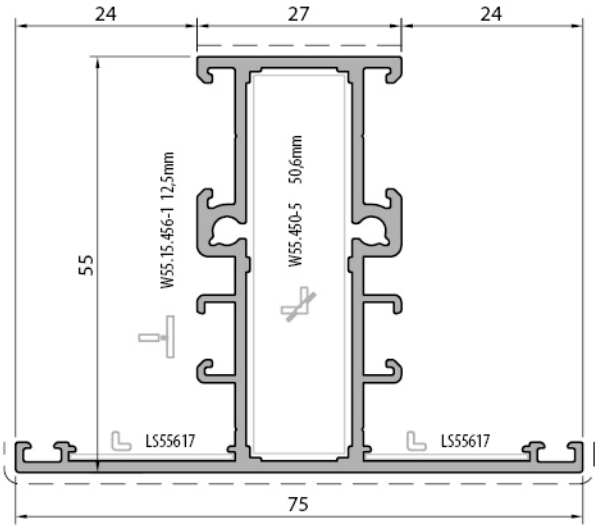

Orta Kayıt Profili / *Mullion profile*	
W55.15.201	
Weight : 1,108 kg/m	
Ix : 15,49 cm⁴	Wx : 4,72 cm³
Iy : 9,11 cm⁴	Wy : 2,42 cm³

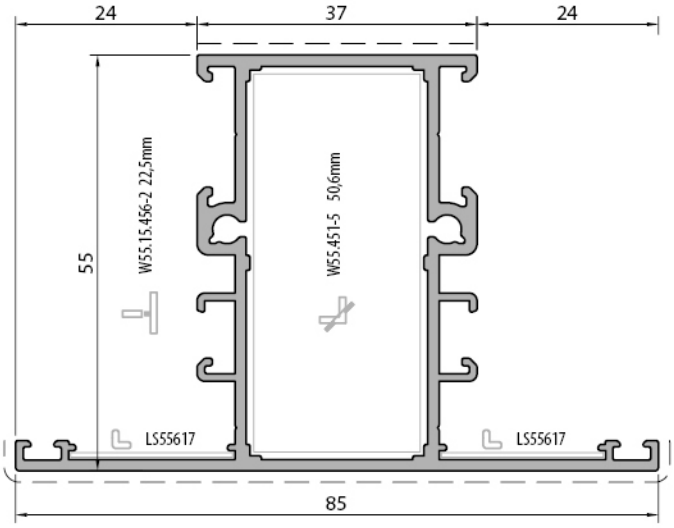

Orta Kayıt Profili / *Mullion profile*	
W55.15.202	
Weight : 1,189 kg/m	
Ix : 17,72 cm⁴	Wx : 5,46 cm³
Iy : 15,20 cm⁴	Wy : 3,57 cm³

Profil değerleri teoriktir. Ağırlık olarak teslimde yapılan tartım geçerlidir. Profil imalatları TS EN 12020-02 ve TS EN 755-9 tolaransı, Moment değerleri EN 14024'e göre hesaplanmıştır.
Profile values are theoretical pre-shipment weight will be valid. The tolerances of Profile manufacturing are calculated according to EN 12020-2 and TS EN 755-9; moment values are calculated according to EN 14024.

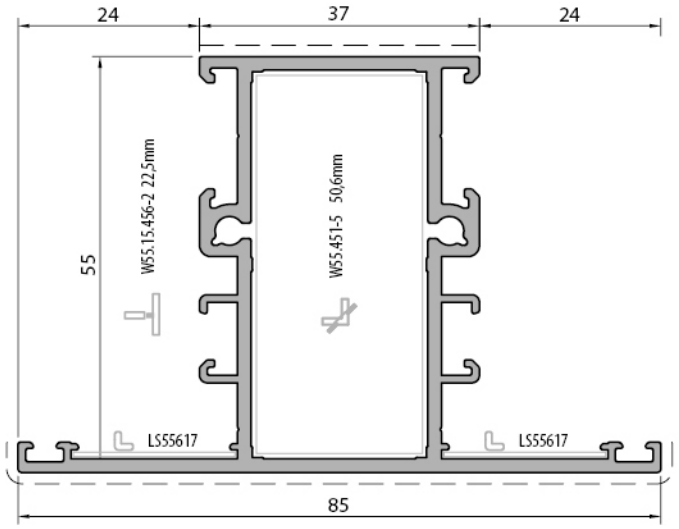

Orta Kayıt Profili / *Mullion profile*	
W55.20.202	
Weight : 1,333 kg/m	
Ix : 19,73 cm⁴	Wx : ?4,64 cm³
Iy : 16,45 cm⁴	Wy : 5,04 cm³

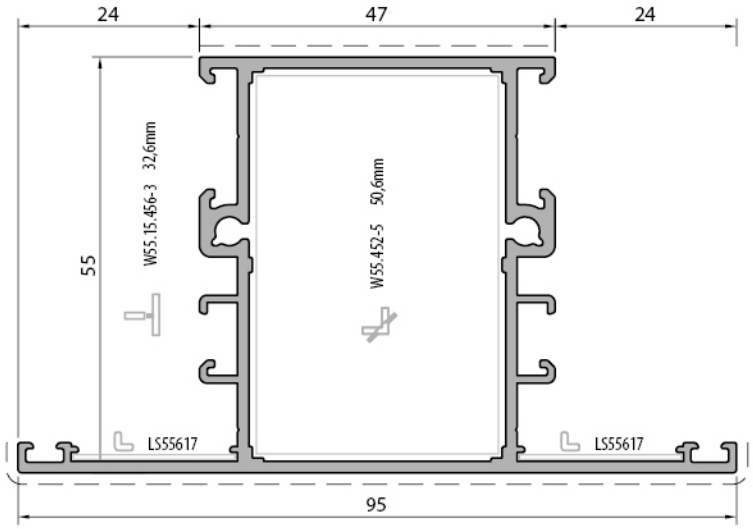

Orta Kayıt Profili / *Mullion profile*	
W55.15.203	
Weight : 1,270 kg/m	
Ix : 19,93 cm⁴	Wx : 6,20 cm³
Iy : 23,48 cm⁴	Wy : 4,94 cm³

Profil değerleri teoriktir. Ağırlık olarak teslimde yapılan tartım geçerlidir. Profil imalatları TS EN 12020-02 ve TS EN 755-9 tolaransı, Moment değerleri EN 14024'e göre hesaplanmıştır.
Profile values are theoretical pre-shipment weight will be valid. The tolerances of Profile manufacturing are calculated according to EN 12020-2 and TS EN 755-9; moment values are calculated according to EN 14024.

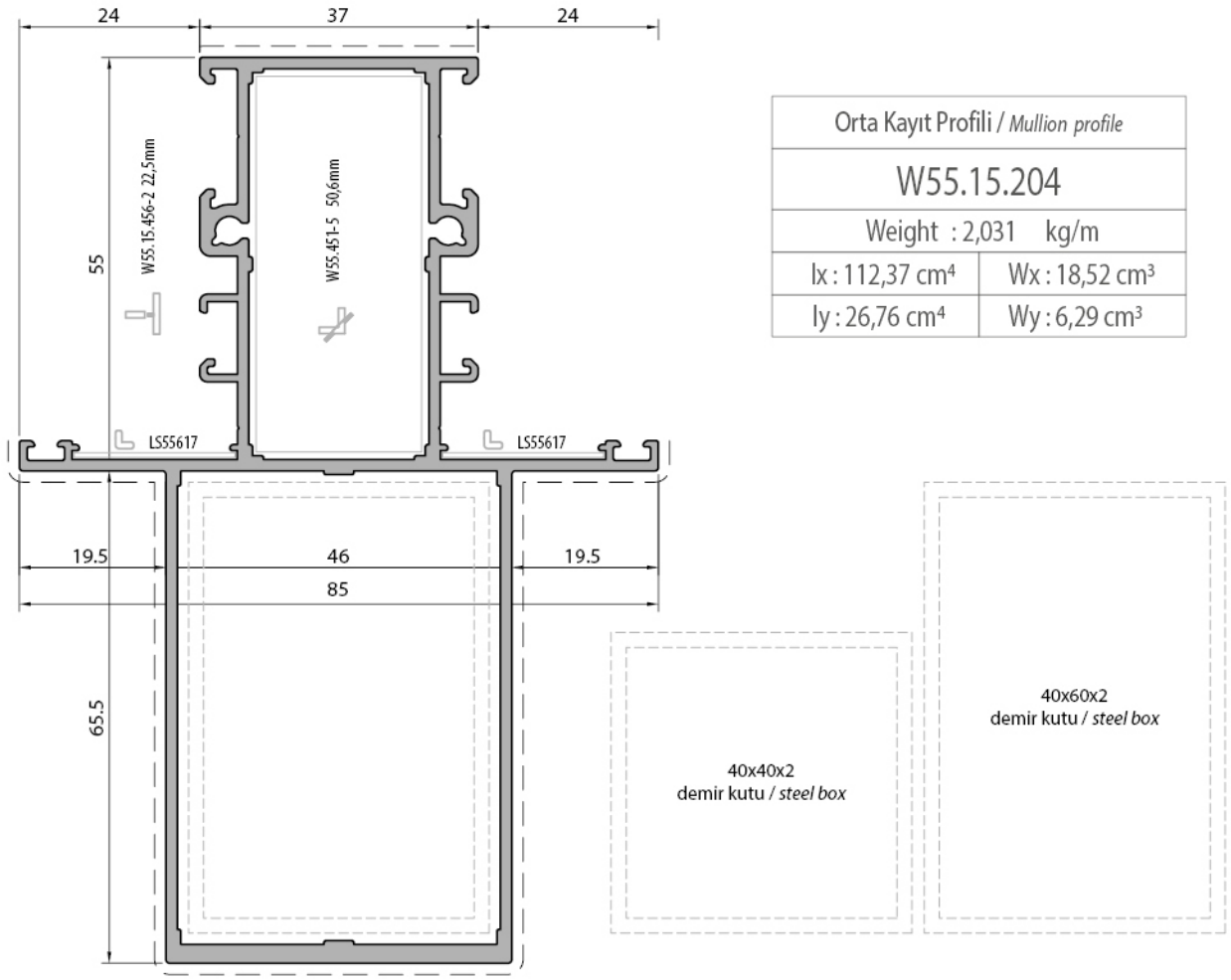

Orta Kayıt Profili / *Mullion profile*	
W55.15.204	
Weight : 2,031 kg/m	
Ix : 112,37 cm⁴	Wx : 18,52 cm³
Iy : 26,76 cm⁴	Wy : 6,29 cm³

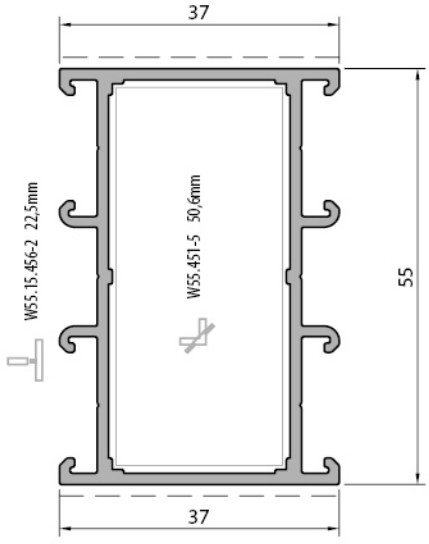

Orta Kayıt Profili / *Mullion profile*	
W55.15.205	
Weight : 0,888 kg/m	
Ix : 12,87 cm⁴	Wx : 4,68 cm³
Iy : 5,25 cm⁴	Wy : 2,83 cm³

Profil değerleri teoriktir. Ağırlık olarak teslimde yapılan tartım geçerlidir. Profil imalatları TS EN 12020-02 ve TS EN 755-9 tolaransı, Moment değerleri EN 14024'e göre hesaplanmıştır.
Profile values are theoretical pre-shipment weight will be valid. The tolerances of Profile manufacturing are calculated according to EN 12020-2 and TS EN 755-9; moment values are calculated according to EN 14024.

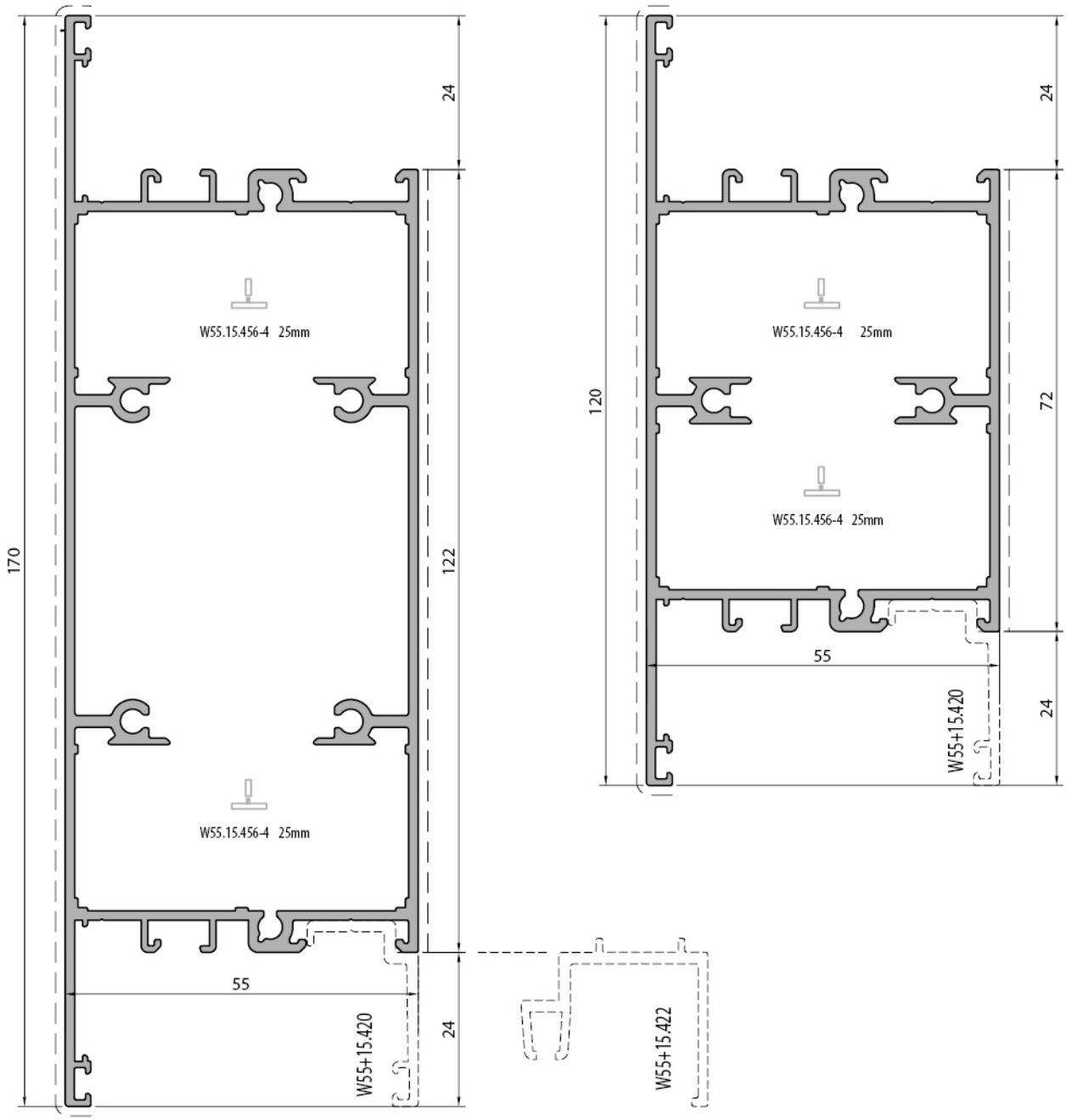

Orta Kayıt Profili + Etek Profili *Mullion + bottom sash profile*	
W55.15.215	
Weight : 2,298 kg/m	
Ix : 42,22 cm⁴	Wx : 13,84 cm³
Iy : 181,31 cm⁴	Wy : 21,33 cm³

Orta Kayıt Profili + Etek Profili *Mullion + bottom sash profile*	
W55.15.216	
Weight : 1,725 kg/m	
Ix : 28,89 cm⁴	Wx : 9,34 cm³
Iy : 54,88 cm⁴	Wy : 9,14 cm³

Profil değerleri teoriktir. Ağırlık olarak teslimde yapılan tartım geçerlidir. Profil imalatları TS EN 12020-02 ve TS EN 755-9 tolaransı, Moment değerleri EN 14024'e göre hesaplanmıştır.
Profile values are theoretical pre-shipment weight will be valid. The tolerances of Profile manufacturing are calculated according to EN 12020-2 and TS EN 755-9; moment values are calculated according to EN 14024.

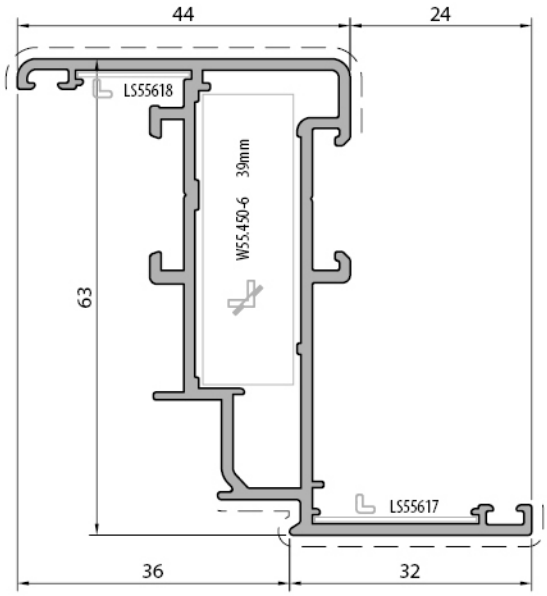

Kanat Profili (içe açılır) *Sash profile (inward opening)*	
W55.15.301	
Weight : 1,024 kg/m	
Ix : 22,08 cm⁴	Wx : 6,59 cm³
Iy : 4,22 cm⁴	Wy : 1,17 cm³

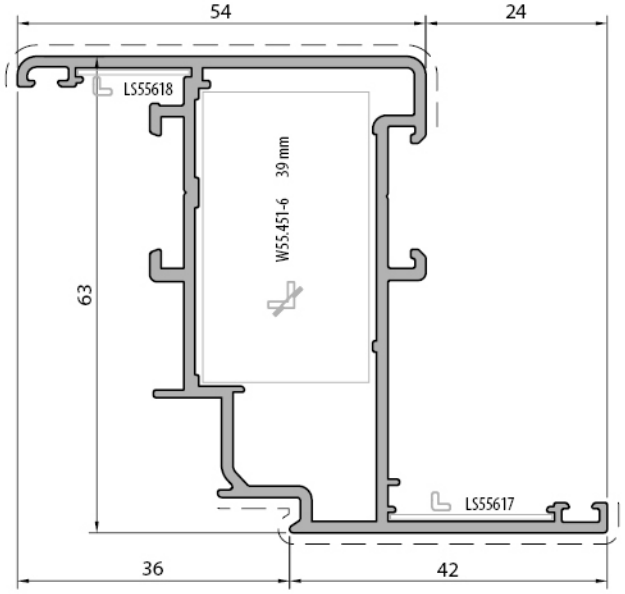

Kanat Profili (içe açılır) *Sash profile (inward opening)*	
W55.15.302	
Weight : 1,125 kg/m	
Ix : 26,99 cm⁴	Wx : 8,21 cm³
Iy : 7,87 cm⁴	Wy : 1,93 cm³

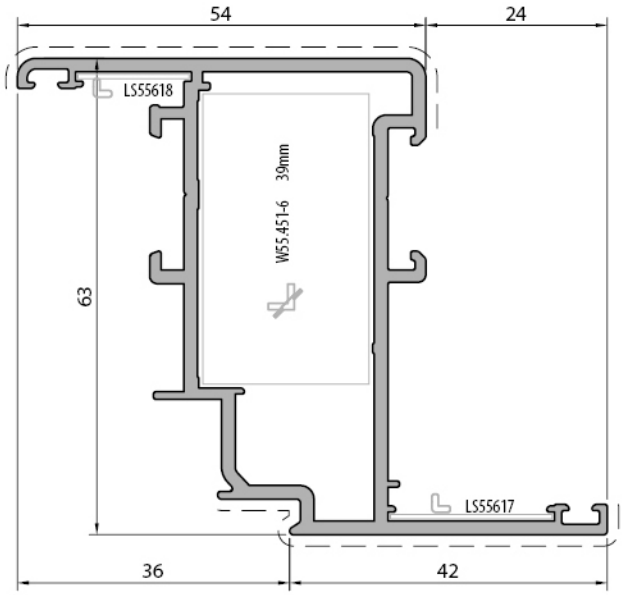

Kanat Profili (içe açılır) *Sash profile (inward opening)*	
W55.20.302	
Weight : 1,285 kg/m	
Ix : 30,21 cm⁴	Wx : 7,45 cm³
Iy : 8,78cm⁴	Wy : 2,68 cm³

Profil değerleri teoriktir. Ağırlık olarak teslimde yapılan tartım geçerlidir. Profil imalatları TS EN 12020-02 ve TS EN 755-9 tolaransı, Moment değerleri EN 14024'e göre hesaplanmıştır.
Profile values are theoretical pre-shipment weight will be valid. The tolerances of Profile manufacturing are calculated according to EN 12020-2 and TS EN 755-9; moment values are calculated according to EN 14024.

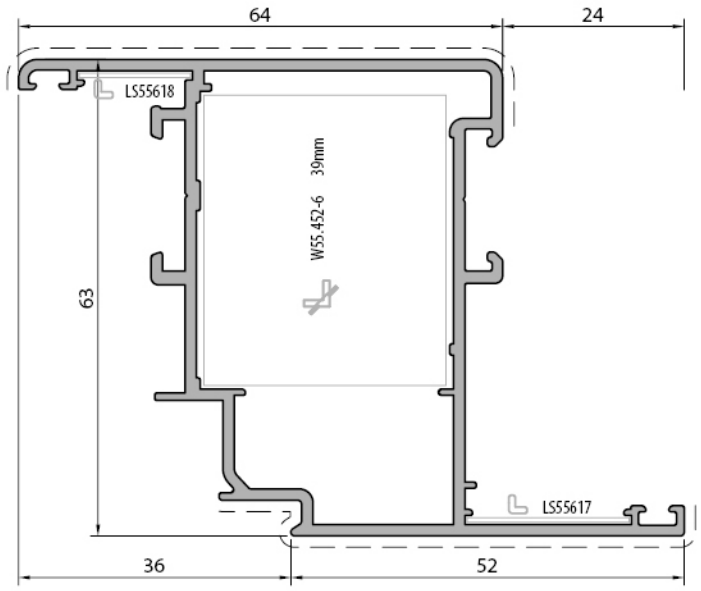

Kanat Profili (içe açılır) *Sash profile (inward opening)*	
W55.15.303	
Weight : 1,206 kg/m	
Ix : 32,33 cm⁴	Wx : 9,87 cm³
Iy : 12,61 cm⁴	Wy : 2,76 cm³

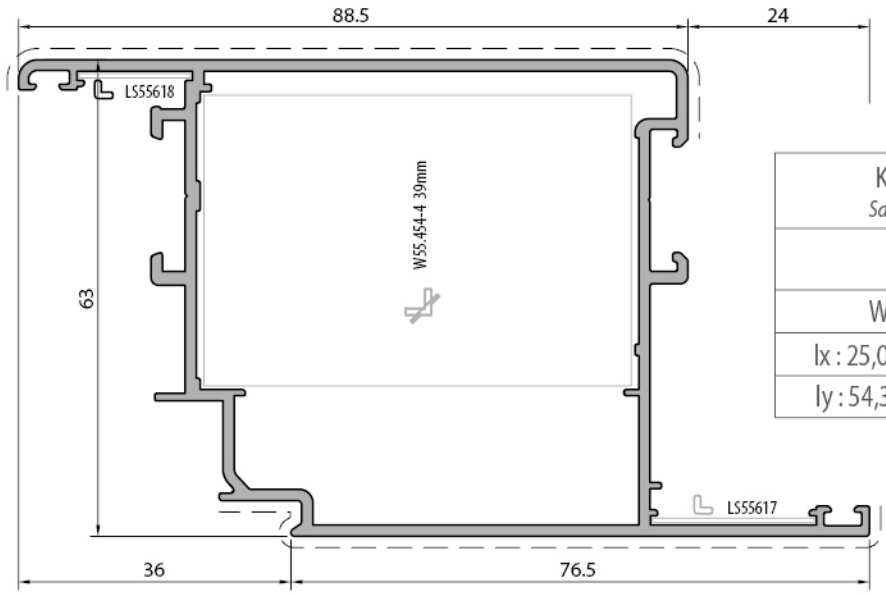

Kanat Profili (içe açılır) *Sash profile (inward opening)*	
W55.15.304	
Weight : 1,404 kg/m	
Ix : 25,04 cm⁴	Wx : 7,68 cm³
Iy : 54,37 cm⁴	Wy : 9,37 cm³

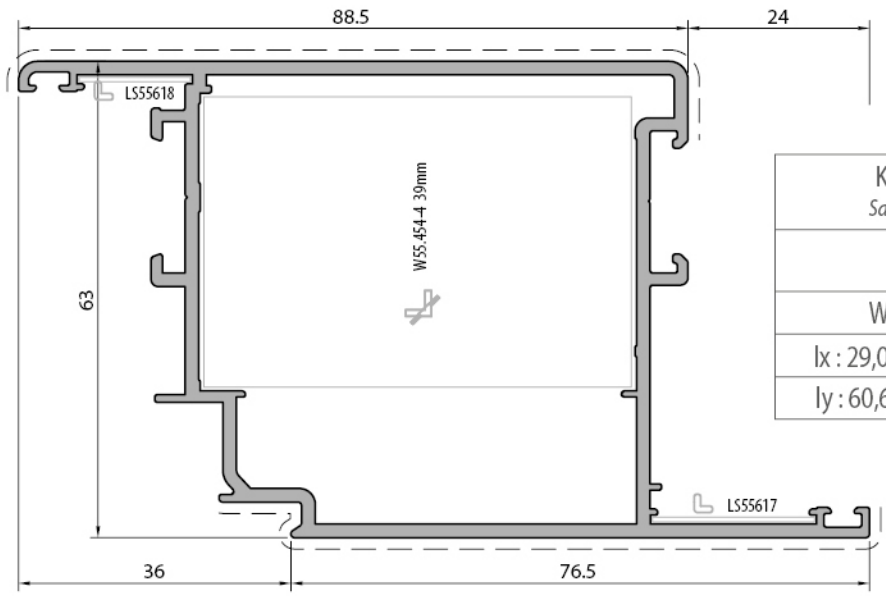

Kanat Profili (içe açılır) *Sash profile (inward opening)*	
W55.20.304	
Weight : 1,622 kg/m	
Ix : 29,00 cm⁴	Wx : 5,02 cm³
Iy : 60,62 cm⁴	Wy : 18,64 cm³

Profil değerleri teoriktir. Ağırlık olarak teslimde yapılan tartım geçerlidir. Profil imalatları TS EN 12020-02 ve TS EN 755-9 tolaransı, Moment değerleri EN 14024'e göre hesaplanmıştır.
Profile values are theoretical pre-shipment weight will be valid. The tolerances of Profile manufacturing are calculated according to EN 12020-2 and TS EN 755-9; moment values are calculated according to EN 14024.

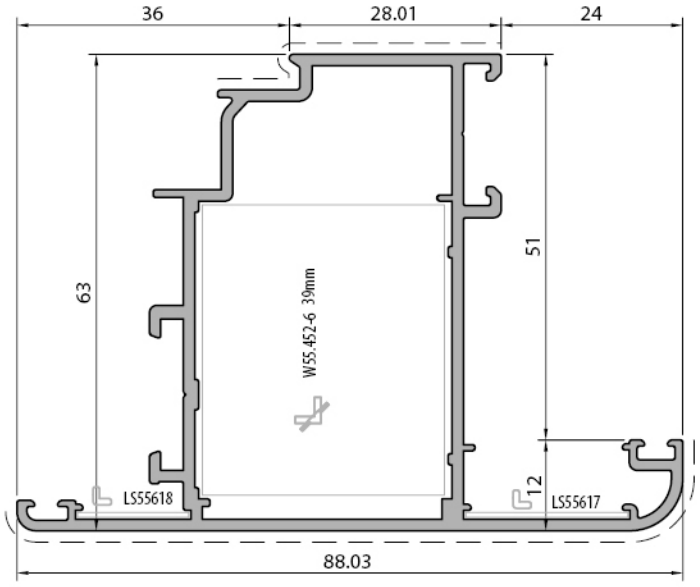

Kanat Profili (dışa açılır) *Sash profile (outward opening)*	
W55.15.310	
Weight : 1,239 kg/m	
Ix : 24,23 cm⁴	Wx : 6,26 cm³
Iy : 22,29 cm⁴	Wy : 5,03 cm³

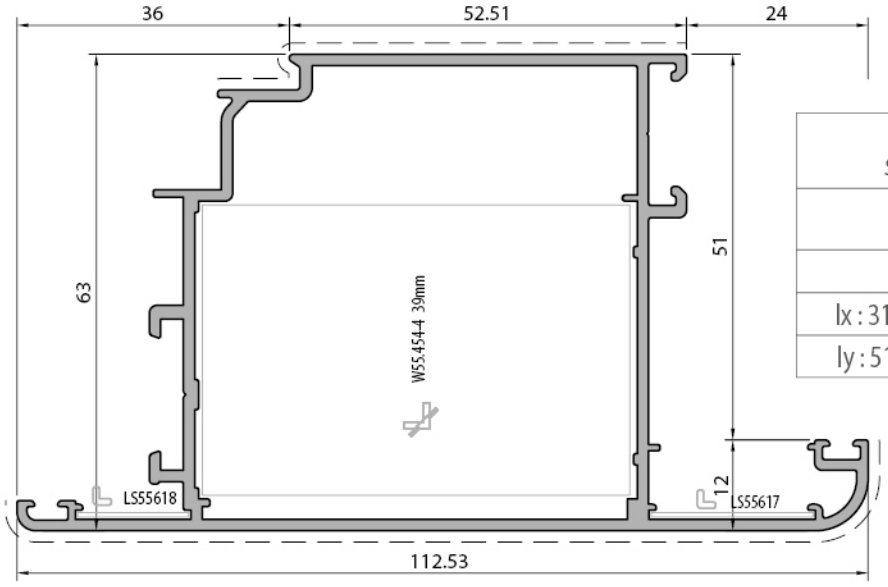

Kanat Profili (dışa açılır) *Sash profile (outward opening)*	
W55.15.311	
Weight : 1,442 kg/m	
Ix : 31,49 cm⁴	Wx : 8,35 cm³
Iy : 51,60 cm⁴	Wy : 9,14 cm³

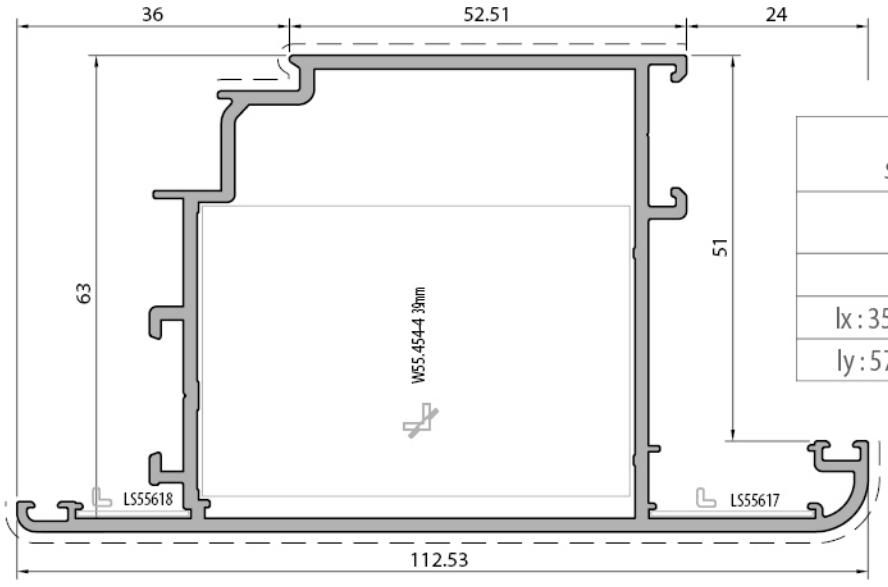

Kanat Profili (dışa açılır) *Sash profile (outward opening)*	
W55.20.311	
Weight : 1,652 kg/m	
Ix : 35,98 cm⁴	Wx : 9,59 cm³
Iy : 57,16 cm⁴	Wy : 10,14 cm³

Profil değerleri teoriktir. Ağırlık olarak teslimde yapılan tartım geçerlidir. Profil imalatları TS EN 12020-02 ve TS EN 755-9 tolaransı, Moment değerleri EN 14024'e göre hesaplanmıştır.
Profile values are theoretical pre-shipment weight will be valid. The tolerances of Profile manufacturing are calculated according to EN 12020-2 and TS EN 755-9; moment values are calculated according to EN 14024.

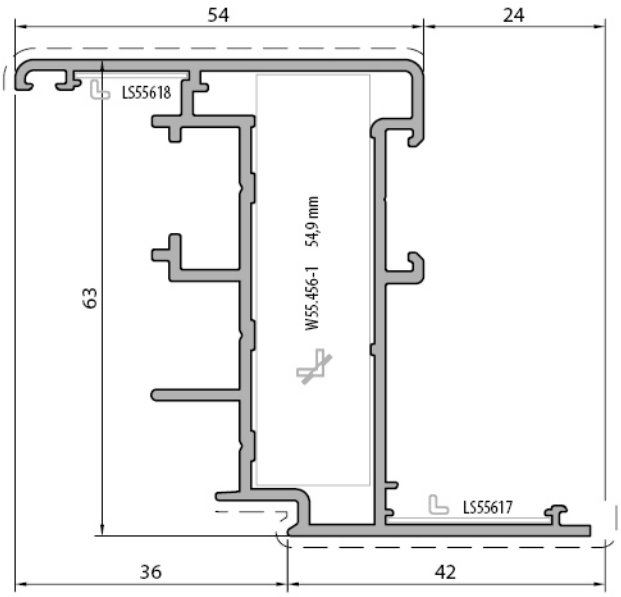

Kanat Profili (içe açılır) *Sash profile (inward opening)*	
W55.15.457	
Weight : 1,207 kg/m	
Ix : 27,26 cm⁴	Wx : 6,76 cm³
Iy : 7,34 cm⁴	Wy : 2,20 cm³

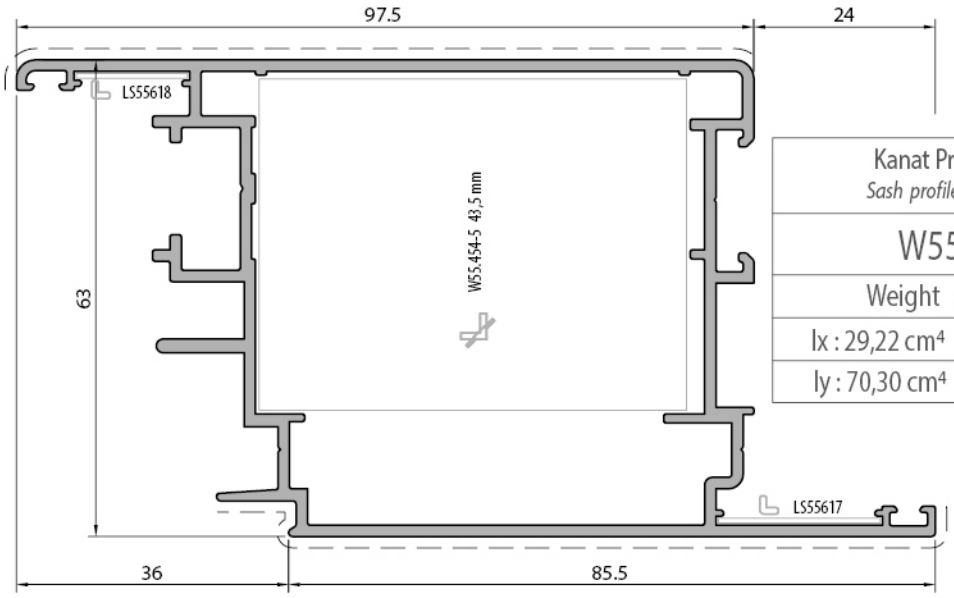

Kanat Profili (içe açılır) *Sash profile (inward opening)*	
W55.15.312	
Weight : 1,650 kg/m	
Ix : 29,22 cm⁴	Wx : 4,69 cm³
Iy : 70,30 cm⁴	Wy : 21,70 cm³

Profil değerleri teoriktir. Ağırlık olarak teslimde yapılan tartım geçerlidir. Profil imalatları TS EN 12020-02 ve TS EN 755-9 tolaransı, Moment değerleri EN 14024'e göre hesaplanmıştır.
Profile values are theoretical pre-shipment weight will be valid. The tolerances of Profile manufacturing are calculated according to EN 12020-2 and TS EN 755-9; moment values are calculated according to EN 14024.

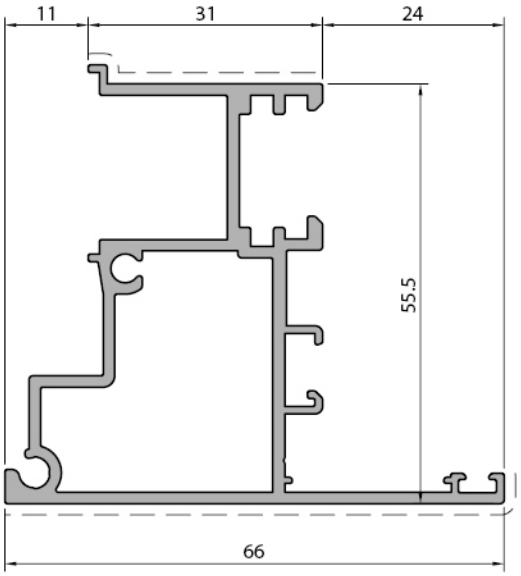

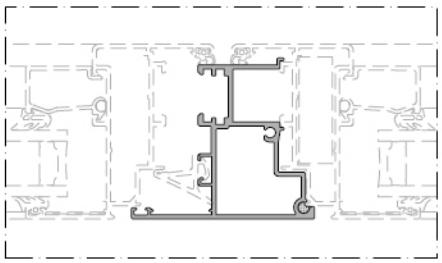

Çift Kanat Adaptör Profili *Double sash adapter profile*
W55.15.401
Weight : 1,088 kg/m

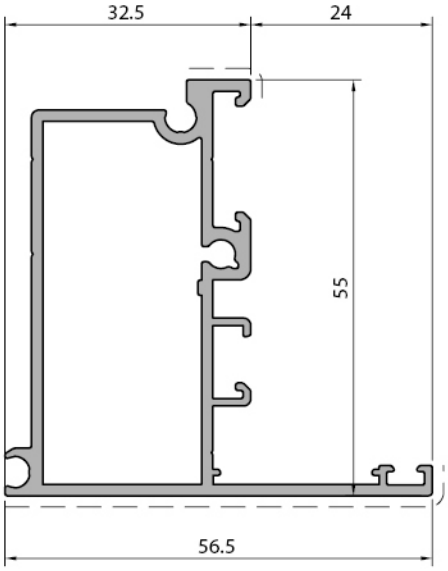

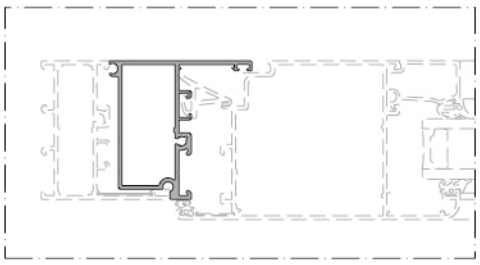

Kasa Adaptör Profili *Frame adapter profile*
W55.15.402
Weight : 0,925 kg/m

Profil değerleri teoriktir. Ağırlık olarak teslimde yapılan tartım geçerlidir. Profil imalatları TS EN 12020-02 ve TS EN 755-9 tolaransı, Moment değerleri EN 14024'e göre hesaplanmıştır.
Profile values are theoretical pre-shipment weight will be valid. The tolerances of Profile manufacturing are calculated according to EN 12020-2 and TS EN 755-9; moment values are calculated according to EN 14024.

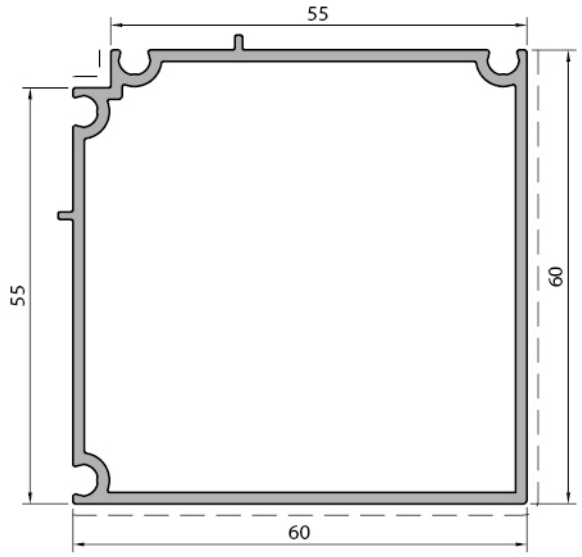

Köşe Profili / *Corner profile* 90 º	
W55.15.411	
Weight : 0,988 kg/m	
Ix : 20,66 cm⁴	Wx : 6,68 cm³
Iy : 20,32 cm⁴	Wy : 6,79 cm³

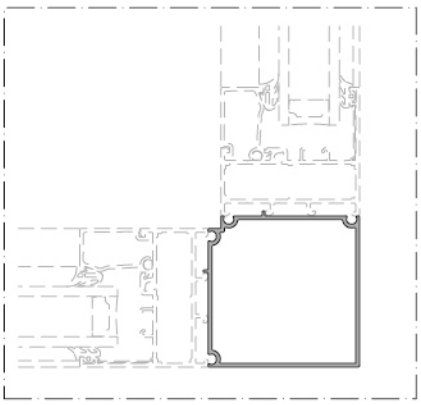

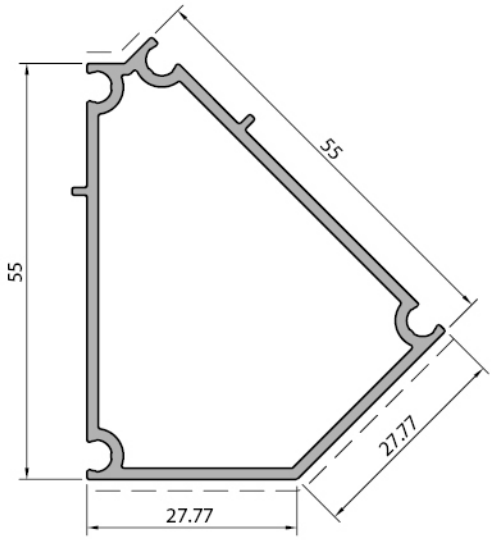

Köşe Profili / *Corner profile* 135 º	
W55.15.412	
Weight : 0,729 kg/m	
Ix : 10,15 cm⁴	Wx : 3,05 cm³
Iy :5,70 cm⁴	Wy : 2,23 cm³

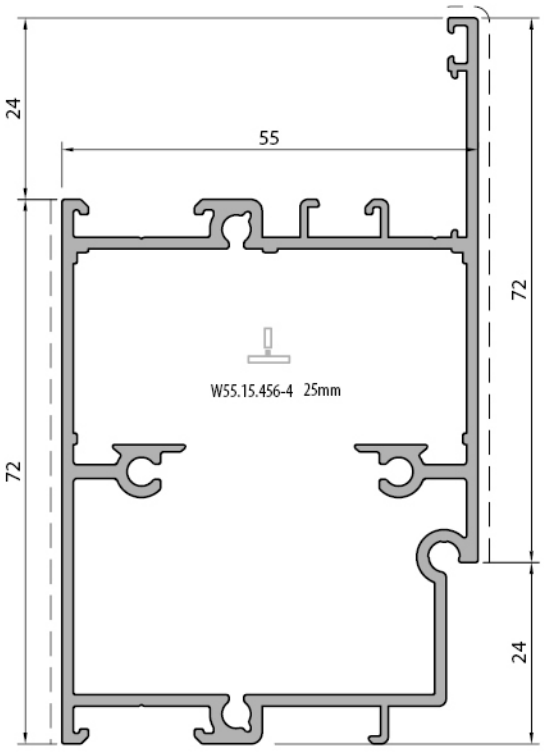

Kapı Altı Adaptör Profili *Bottom door adapter profile*
W55.15.417
Weight : 1,542 kg/m

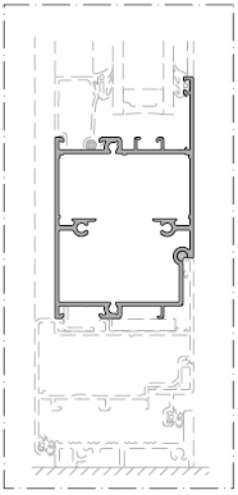

Profil değerleri teoriktir. Ağırlık olarak teslimde yapılan tartım geçerlidir. Profil imalatları TS EN 12020-02 ve TS EN 755-9 tolaransı, Moment değerleri EN 14024'e göre hesaplanmıştır.
Profile values are theoretical pre-shipment weight will be valid. The tolerances of Profile manufacturing are calculated according to EN 12020-2 and TS EN 755-9; moment values are calculated according to EN 14024.

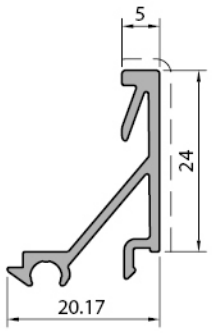

Cam Çıtası Profili *Glazing bead profile*
LS55430
Weight : 0,258 kg/m

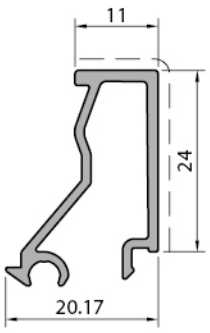

Cam Çıtası Profili *Glazing bead profile*
LS55431
Weight : 0,282 kg/m

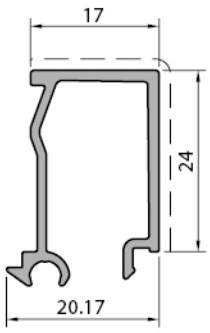

Cam Çıtası Profili *Glazing bead profile*
LS55432
Weight : 0,294 kg/m

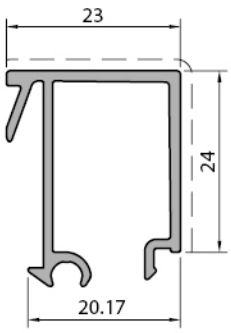

Cam Çıtası Profili *Glazing bead profile*
LS55433
Weight : 0,341 kg/m

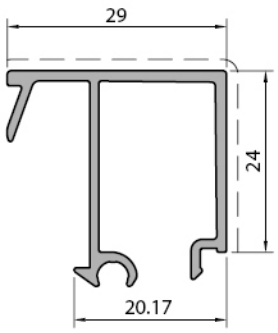

Cam Çıtası Profili *Glazing bead profile*
LS55434
Weight : 0,363 kg/m

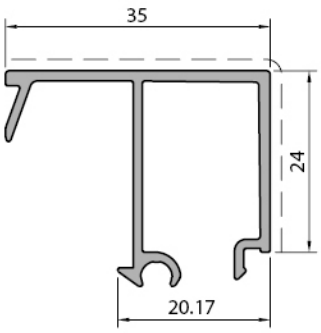

Cam Çıtası Profili *Glazing bead profile*
LS55435
Weight : 0,385 kg/m

Profil değerleri teoriktir. Ağırlık olarak teslimde yapılan tartım geçerlidir. Profil imalatları TS EN 12020-02 ve TS EN 755-9 tolaransı, Moment değerleri EN 14024'e göre hesaplanmıştır.
Profile values are theoretical pre-shipment weight will be valid. The tolerances of Profile manufacturing are calculated according to EN 12020-2 and TS EN 755-9; moment values are calculated according to EN 14024.

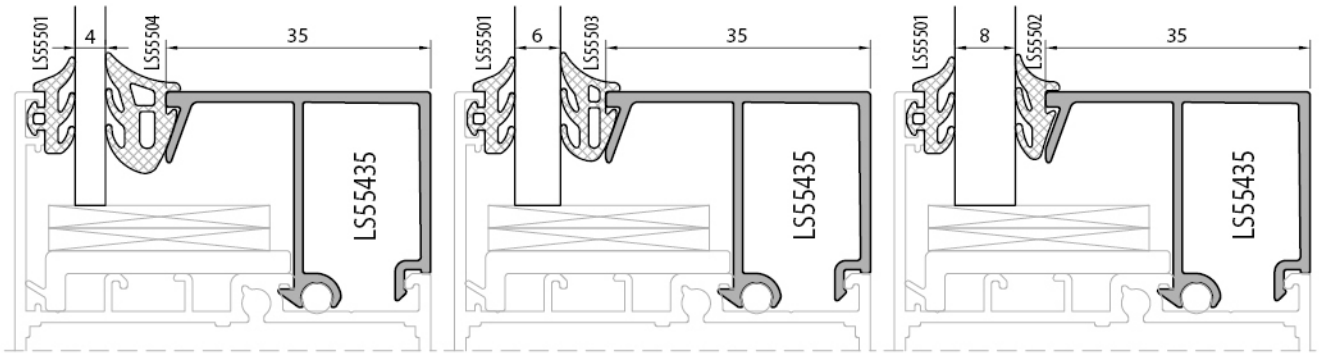
LS55501
4
LS55504
35
LS55435
LS55501
6
LS55503
35
LS55435
LS55501
8
LS55502
35
LS55435

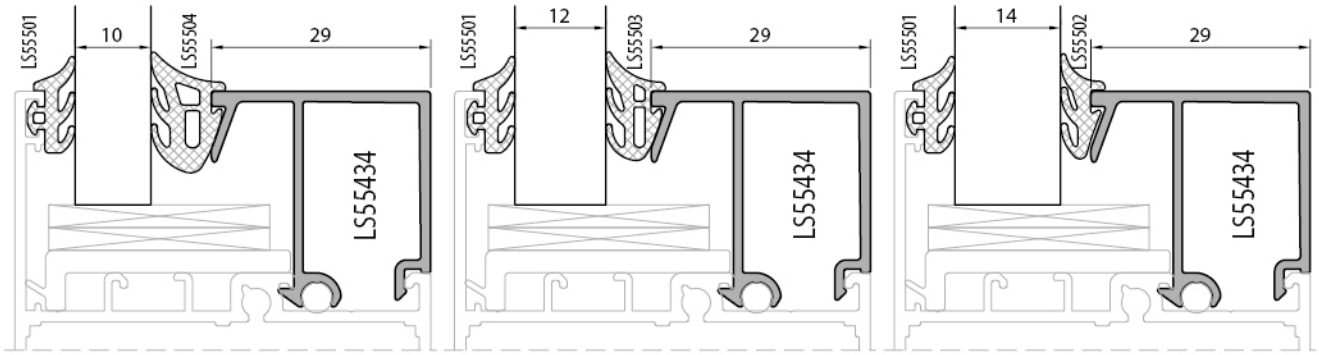
LS55501
10
LS55504
29
LS55434
LS55501
12
LS55503
29
LS55434
LS55501
14
LS55502
29
LS55434

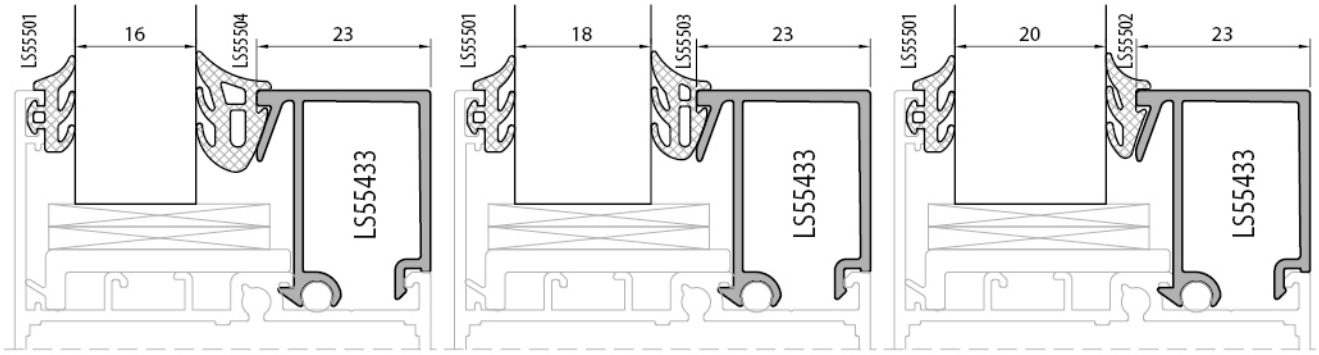
LS55501
16
LS55504
23
LS55433
LS55501
18
LS55503
23
LS55433
LS55501
20
LS55502
23
LS55433

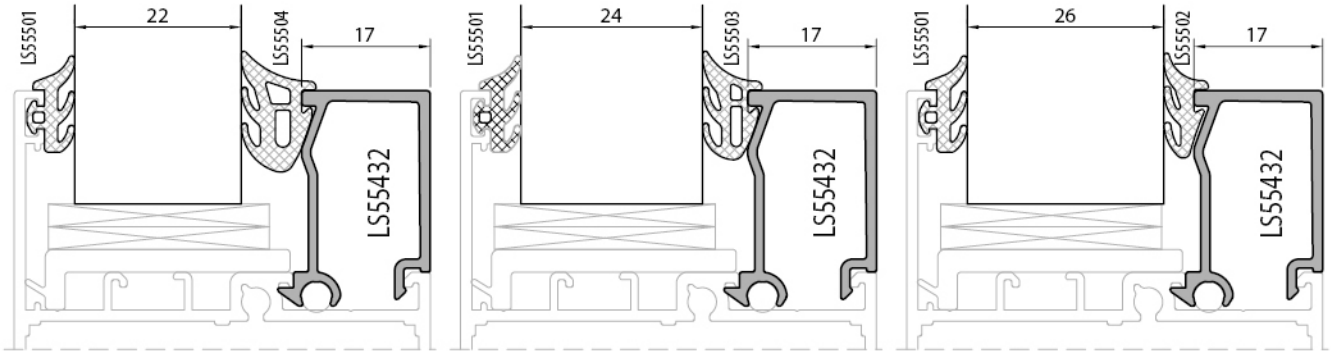
LS55501
22
LS55504
17
LS55432
LS55501
24
LS55503
17
LS55432
LS55501
26
LS55502
17
LS55432

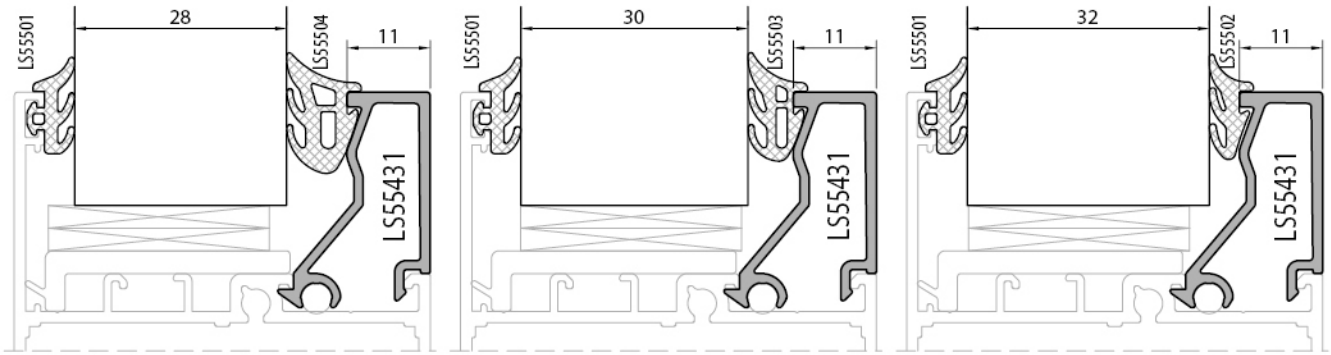
LS55501
28
LS55504
11
LS55431
LS55501
30
LS55503
11
LS55431
LS55501
32
LS55502
11
LS55431

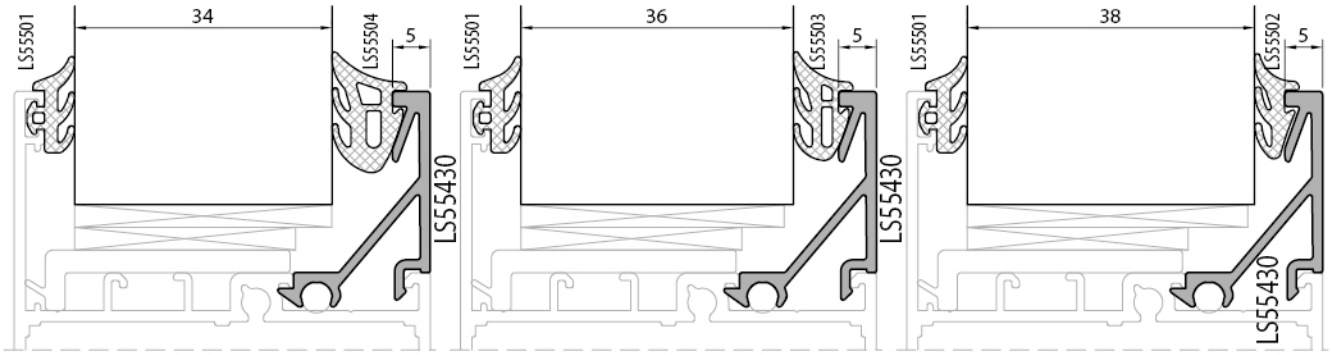
LS55501
34
LS55504
5
LS55430
LS55501
36
LS55503
5
LS55430
LS55501
38
LS55502
5
LS55430

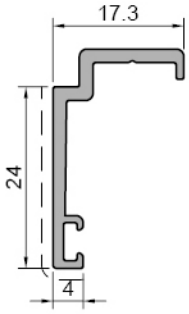

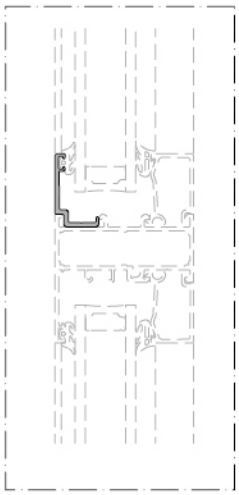

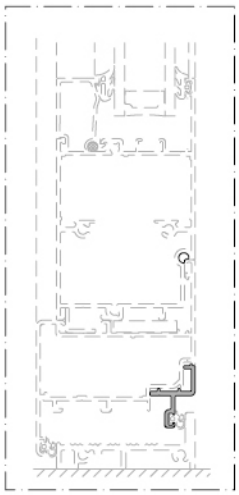

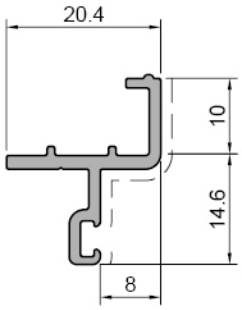

Cam Dış Çerçeve Profili *Glass outer frame profile*
W55+15.420
Weight : 0,225 kg/m

Kapı Altı Adaptör Profili *Bottom door adapter profile*
W55+15.421
Weight : 0,225 kg/m

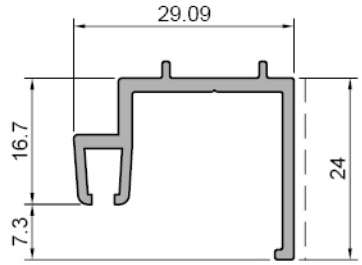

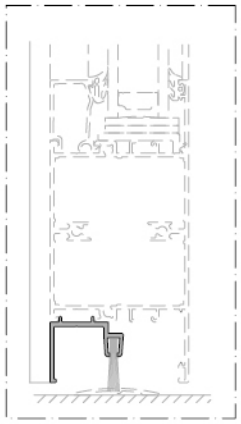

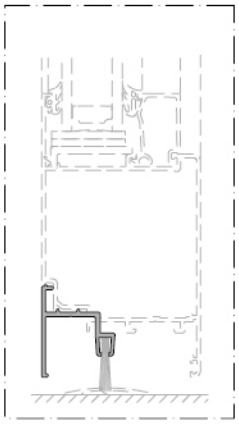

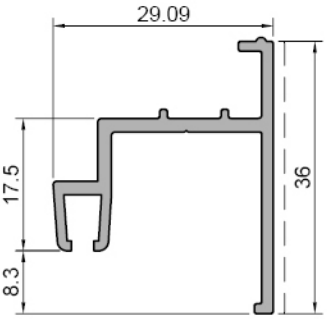

Kapı Altı Adaptör Profili *Bottom door adapter profile*
W55+15.422
Weight : 0,337 kg/m

Kapı Altı Adaptör Profili *Bottom door adapter profile*
W55+15.423
Weight : 0,397 kg/m

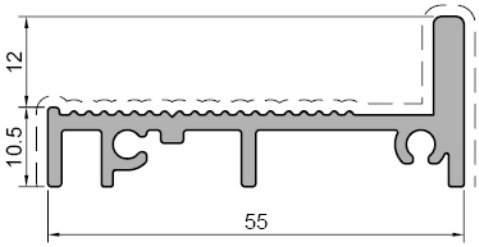

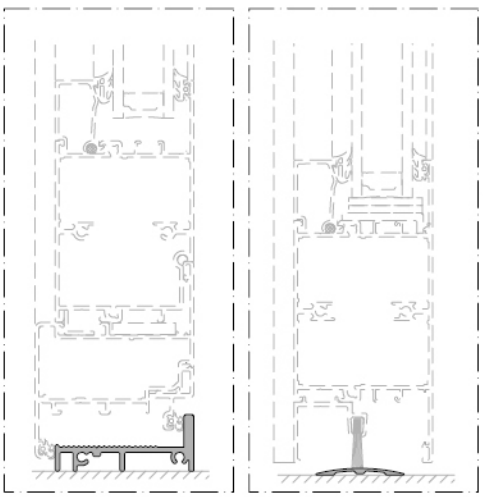

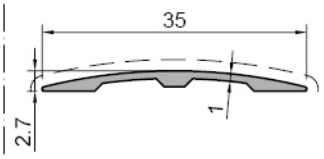

Kapı Altı Adaptör Profili *Bottom door adapter profile*
W55.15.424
Weight : 0,689 kg/m

Kapı Altı Adaptör Profili *Bottom door adapter profile*
W55+15.425
Weight : 0,119 kg/m

Profil değerleri teoriktir. Ağırlık olarak teslimde yapılan tartım geçerlidir. Profil imalatları TS EN 12020-02 ve TS EN 755-9 tolaransı, Moment değerleri EN 14024'e göre hesaplanmıştır.
Profile values are theoretical pre-shipment weight will be valid. The tolerances of Profile manufacturing are calculated according to EN 12020-2 and TS EN 755-9; moment values are calculated according to EN 14024.

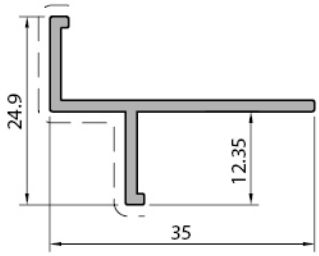

Kasa İçi Çerçeve Profili *Internal frame profile*
W55+15.430
Weight : 0,250 kg/m

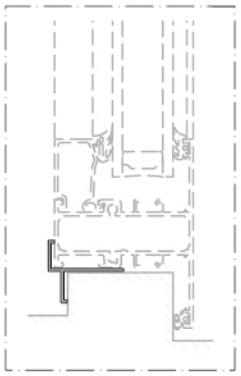

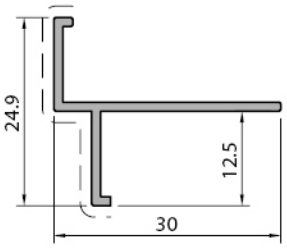

Kasa İçi Çerçeve Profili *Internal frame profile*
W55+15.431
Weight : 0,185 kg/m

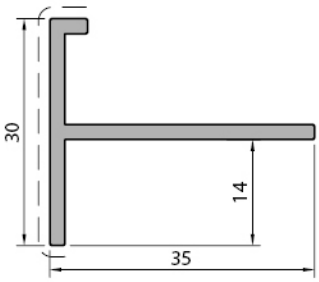

Kasa İçi Çerçeve Profili *Internal frame profile*
W55+15.432
Weight : 0,360 kg/m

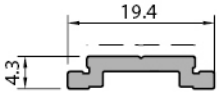

Tij Profili *Rod profile*
W55+15.434
Weight : 0,130 kg/m

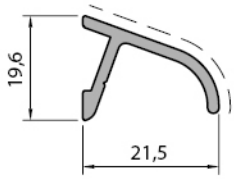

Damlalık Profili *Drip profile*
W55+15.435
Weight : 0,143 kg/m

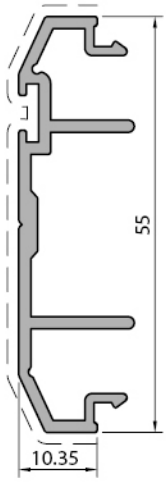

Çarpma Kapı Adaptör Profili *Impact door adapter profile*
W55.15.460
Weight : 0,360 kg/m

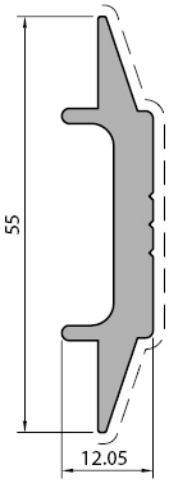

Çarpma Kapı Adaptör Profili *Impact door adapter profile*
W55.15.461
Weight : 0,360 kg/m

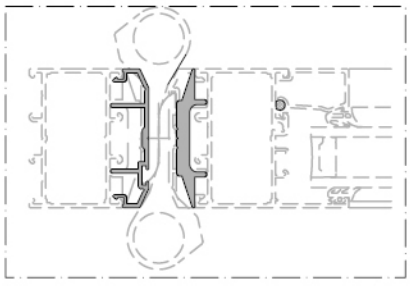

Profil değerleri teoriktir. Ağırlık olarak teslimde yapılan tartım geçerlidir. Profil imalatları TS EN 12020-02 ve TS EN 755-9 tolaransı, Moment değerleri EN 14024'e göre hesaplanmıştır.
Profile values are theoretical pre-shipment weight will be valid. The tolerances of Profile manufacturing are calculated according to EN 12020-2 and TS EN 755-9; moment values are calculated according to EN 14024.

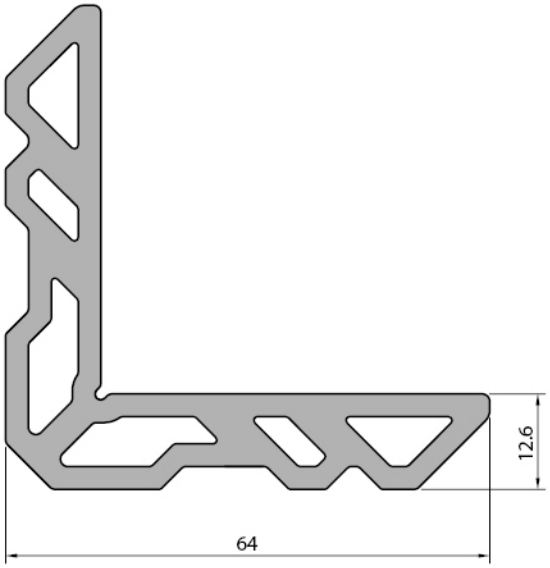

Kasa-Kanat Köşe Takoz Profili *Frame-sash corner cleat profile*
W55.450
Weight : 2,356 kg/m
W55.450-5 50,6 mm
W55.450-6 39 mm

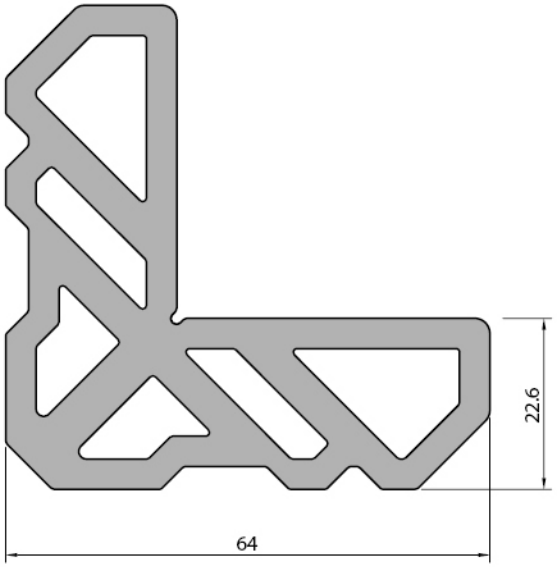

Kasa-Kanat Köşe Takoz Profili *Frame-sash corner cleat profile*
W55.451
Weight : 3,694 kg/m
W55.451-5 50,6 mm
W55.451-6 39 mm

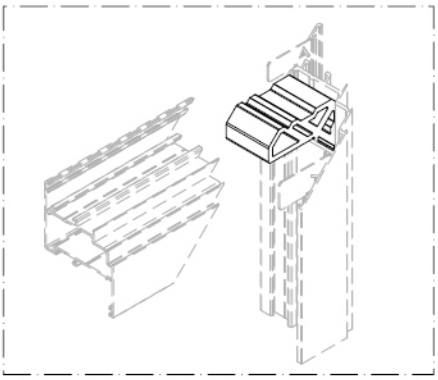

Kasa-Kanat Köşe Takoz Profili *Frame-sash corner cleat profile*
W55.452
Weight : 4,909 kg/m
W55.452-5 50,6 mm
W55.452-6 39 mm

Profil değerleri teoriktir. Ağırlık olarak teslimde yapılan tartım geçerlidir. Profil imalatları TS EN 12020-02 ve TS EN 755-9 tolaransı, Moment değerleri EN 14024'e göre hesaplanmıştır.
Profile values are theoretical pre-shipment weight will be valid. The tolerances of Profile manufacturing are calculated according to EN 12020-2 and TS EN 755-9; moment values are calculated according to EN 14024.

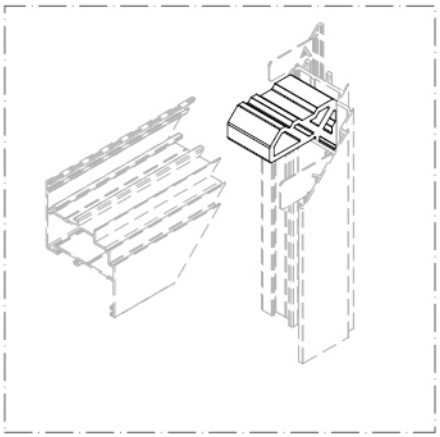

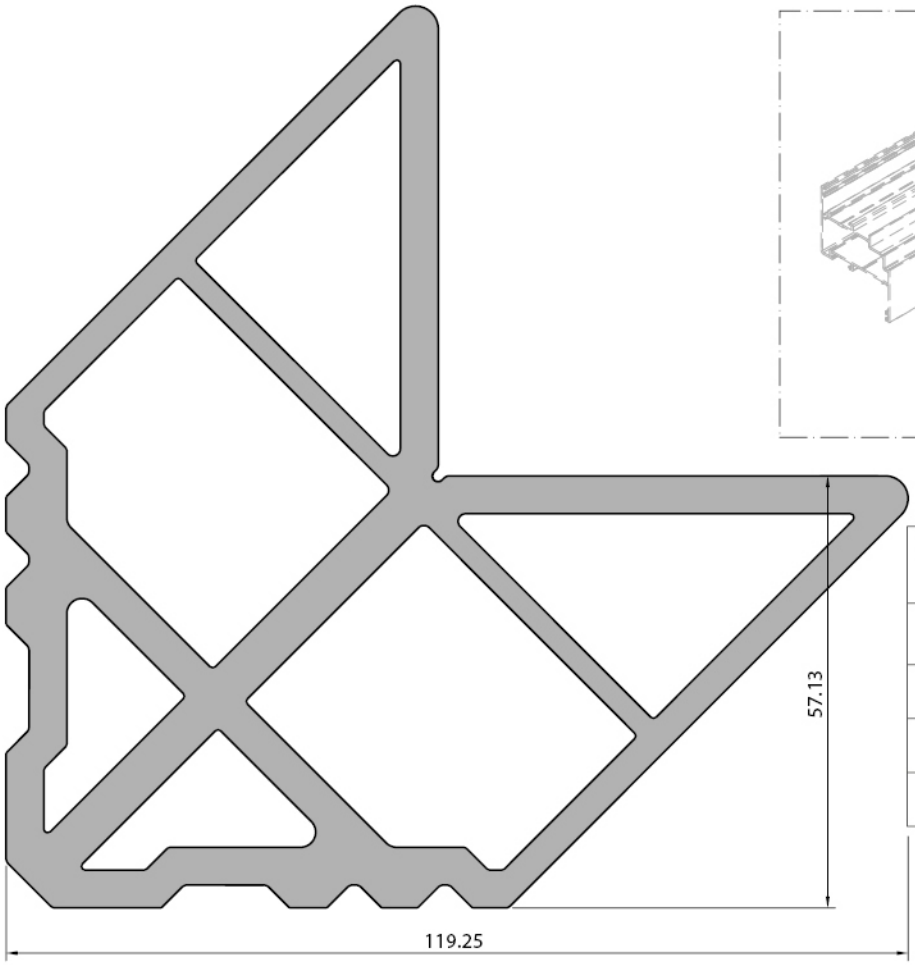

Kasa-Kanat Köşe Takoz Profili *Fame-sash corner cleat profile*
W55.454
Weight : 7,665 kg/m
W55.454-4 39 mm
W55.454-5 43,5 mm

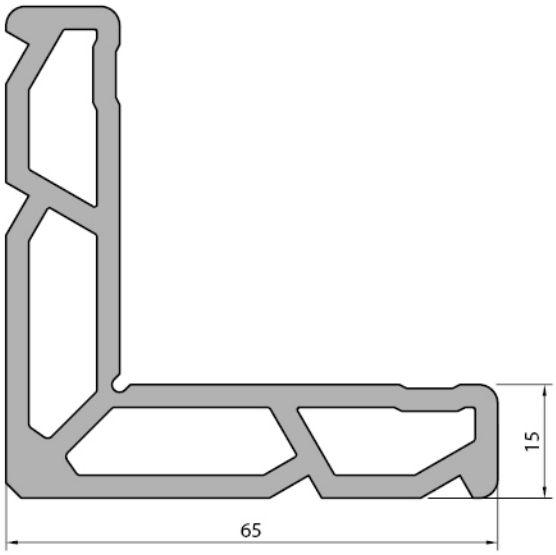

Kasa-Kanat Köşe Takoz Profili *Frame-sash corner cleat profile*
W55.456
Weight : 2,327 kg/m
W55.456-1 54,9 mm

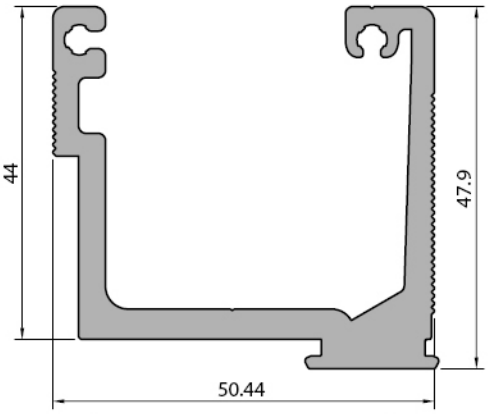

Orta Kayıt Bağlantı *Mullion connection*
W55.15.456
Weight : 1,582 kg/m
W55.15.456-1 12,5 mm
W55.15.456-2 22,5 mm
W55.15.456-3 32,6 mm
W55.15.456-4 25 mm

Profil değerleri teoriktir. Ağırlık olarak teslimde yapılan tartım geçerlidir. Profil imalatları TS EN 12020-02 ve TS EN 755-9 tolaransı, Moment değerleri EN 14024'e göre hesaplanmıştır.
Profile values are theoretical pre-shipment weight will be valid. The tolerances of Profile manufacturing are calculated according to EN 12020-2 and TS EN 755-9; moment values are calculated according to EN 14024.

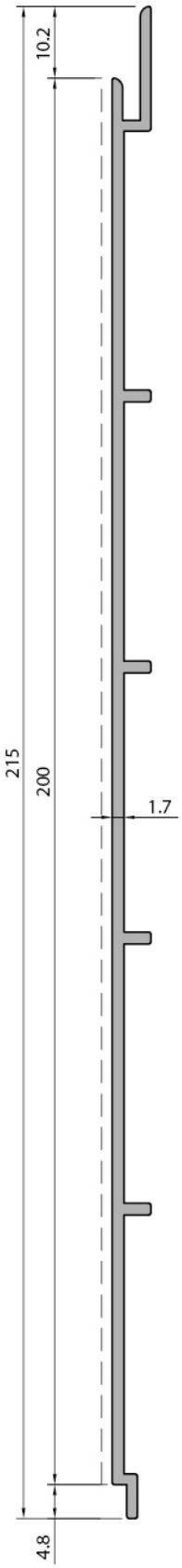

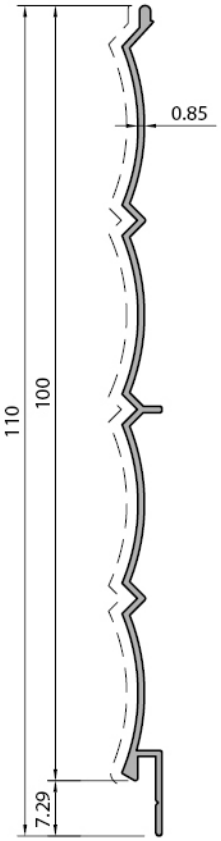

Lambri Profili *Wainscot profile*
W55+15.437
Weight : 0,305 kg/m

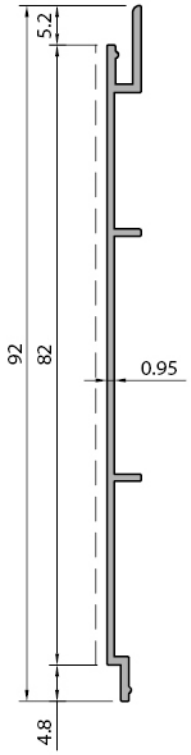

Lambri Profili *Wainscot profile*
W55+15.438
Weight : 0,295 kg/m

Lambri Profili *Wainscot profile*
W55+15.436
Weight : 1,095 kg/m

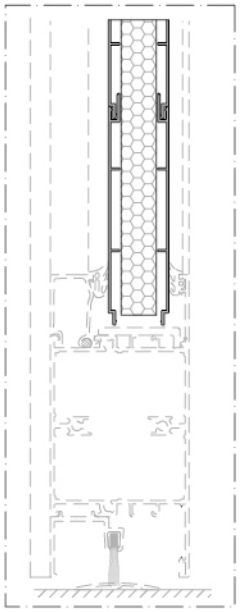

Profil değerleri teoriktir. Ağırlık olarak teslimde yapılan tartım geçerlidir. Profil imalatları TS EN 12020-02 ve TS EN 755-9 tolaransı, Moment değerleri EN 14024'e göre hesaplanmıştır.
Profile values are theoretical pre-shipment weight will be valid. The tolerances of Profile manufacturing are calculated according to EN 12020-2 and TS EN 755-9; moment values are calculated according to EN 14024.

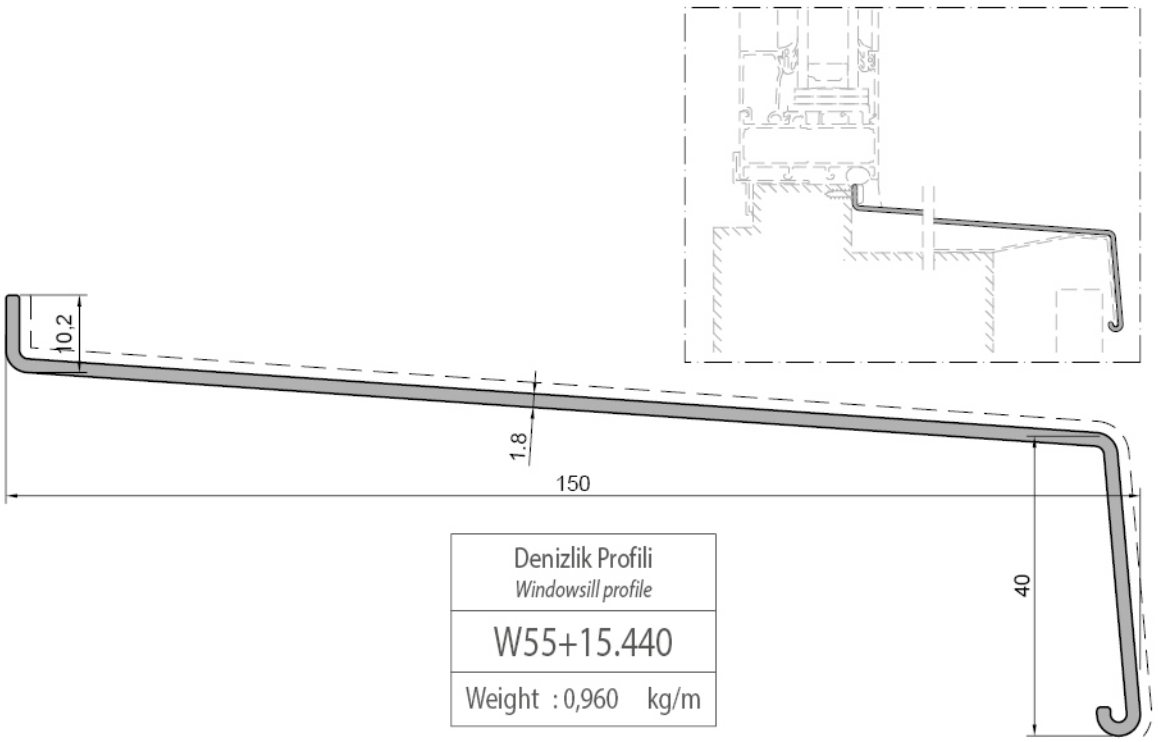

Denizlik Profili *Windowsill profile*
W55+15.440
Weight : 0,960 kg/m

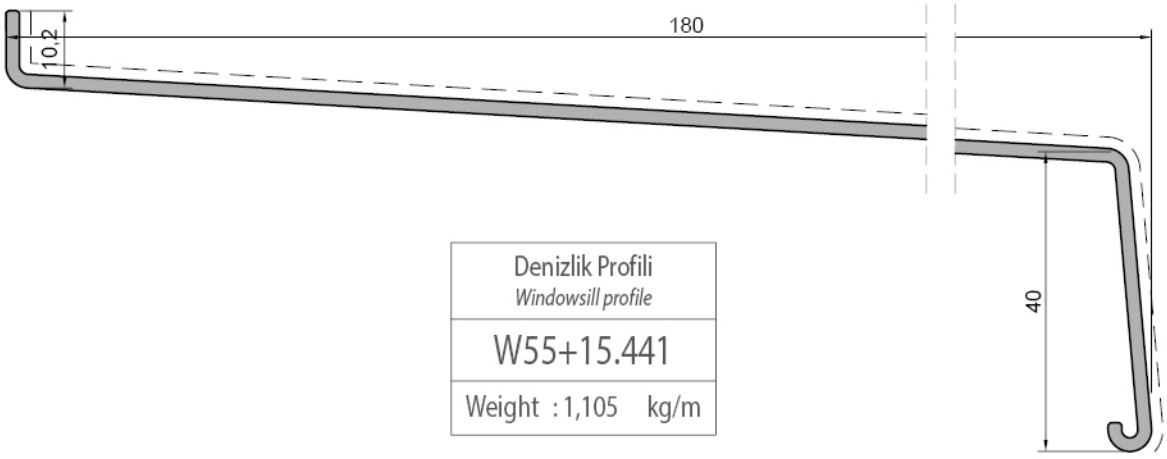

Denizlik Profili *Windowsill profile*
W55+15.441
Weight : 1,105 kg/m

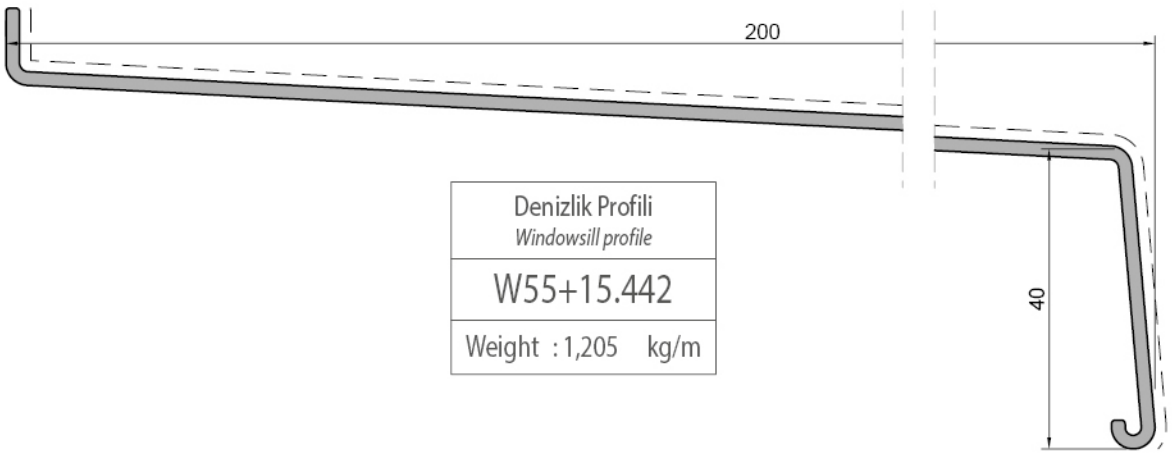

Denizlik Profili *Windowsill profile*
W55+15.442
Weight : 1,205 kg/m

Profil değerleri teoriktir. Ağırlık olarak teslimde yapılan tartım geçerlidir. Profil imalatları TS EN 12020-02 ve TS EN 755-9 tolaransı, Moment değerleri EN 14024'e göre hesaplanmıştır.
Profile values are theoretical pre-shipment weight will be valid. The tolerances of Profile manufacturing are calculated according to EN 12020-2 and TS EN 755-9; moment values are calculated according to EN 14024.

Kod *Code*	Şekil *Drawing*	Tanım *Description*	Teorik Ağırlık *Theoretical Weight gr / m*	Paket Ağırlığı *Package Weight Kg / Package*	Paket Metrajı *In one Package Metre / Package*	Kullanım Yeri *Application*
LS55501	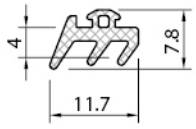	epdm cam dış fitil *glazing gasket outside*	55 gr/m	12 kg	220 m	
LS55502	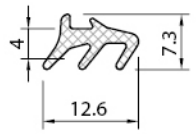	epdm cam iç fitil *glazing gasket inside*	52 gr/m	12 kg	230 m	
LS55503	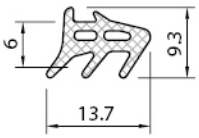	epdm cam iç fitil *glazing gasket inside*	80 gr/m	12 kg	150 m	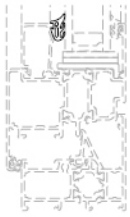
LS55504	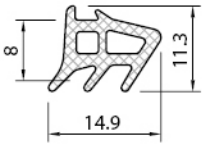	epdm cam iç fitil *glazing gasket inside*	92 gr/m	12 kg	130 m	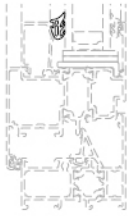
W55.501	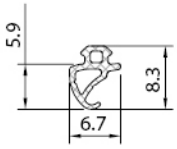	epdm iç bini fitil *inside acoustic gasket*	26 gr/m	12 kg	460 m	
W55.502	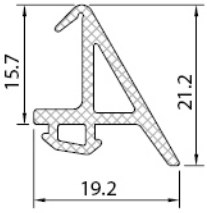	epdm tozluk içv fitil *epdm central gasket*	147 gr/m	10 kg	68 m	
W55.503	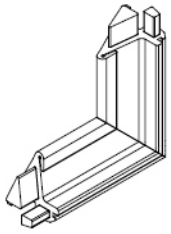	epdm tozluk iç fitil vulkanize köşe *epdm central gasket vulcanised corner*	--	--	50 ad./pk *50 pcs/pk*	

Profil değerleri teoriktir. Ağırlık olarak teslimde yapılan tartım geçerlidir. Profil imalatları TS EN 12020-02 ve TS EN 755-9 tolaransı, Moment değerleri EN 14024'e göre hesaplanmıştır.
Profile values are theoretical pre-shipment weight will be valid. The tolerances of Profile manufacturing are calculated according to EN 12020-2 and TS EN 755-9; moment values are calculated according to EN 14024.

Kod *Code*	Şekil *Drawing*	Tanım *Description*	Teorik Ağırlık *Theoretical Weight gr / m*	Paket Ağırlığı *Package Weight Kg / Package*	Paket Metrajı *In one Package Metre / Package*	Kullanım Yeri *Application*
W55.511		epdm fitil *epdm gasket*	18 gr/m	10 kg	555 m	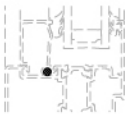
W55.514	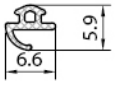	epdm dış bini fitil *outside acoustic gasket*	19 gr/m	10 kg	526 m	
W55.515	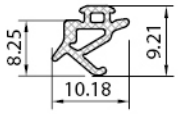	epdm iç bini fitil *inside acoustic gasket*	26 gr/m	12 kg	460 m	

Profil değerleri teoriktir. Ağırlık olarak teslimde yapılan tartım geçerlidir. Profil imalatları TS EN 12020-02 ve TS EN 755-9 tolaransı, Moment değerleri EN 14024'e göre hesaplanmıştır.
Profile values are theoretical pre-shipment weight will be valid. The tolerances of Profile manufacturing are calculated according to EN 12020-2 and TS EN 755-9; moment values are calculated according to EN 14024.

Kod *Code*	Şekil *Drawing*	Tanım *Description*	Paket Metrajı *In one Package Metre / Package*	Kullanım Yeri *Application*
W55.606	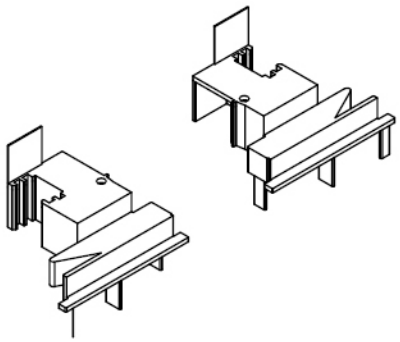	çift kanat adaptör kapak *adapter cover for double sash euro grovee (set)*	20 pcs/pk	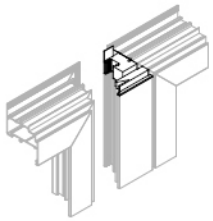
LS55614		su tahliye kapağı *water drainage plug*	200 pcs/pk	
LS55617	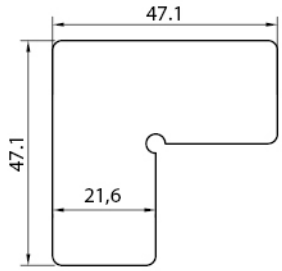	köşe onbaşı *corner cleat*	200 pcs/pk	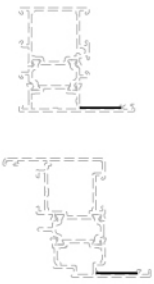
LS55618	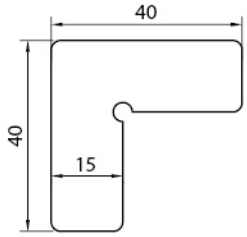	köşe onbaşı *corner cleat*	200 pcs/pk	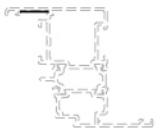
W55.610	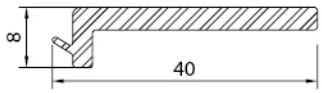	pvc cam destek takoz *pvc glazing support cleat*	3,0 m 20 pcs/pk	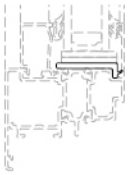
LS55521	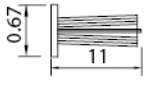	perdeli fırça fitil *webbed brush gasket*	250 m/pk	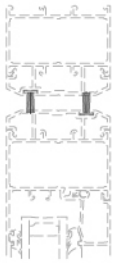

Profil değerleri teoriktir. Ağırlık olarak teslimde yapılan tartım geçerlidir. Profil imalatları TS EN 12020-02 ve TS EN 755-9 tolaransı, Moment değerleri EN 14024'e göre hesaplanmıştır.
Profile values are theoretical pre-shipment weight will be valid. The tolerances of Profile manufacturing are calculated according to EN 12020-2 and TS EN 755-9; moment values are calculated according to EN 14024.

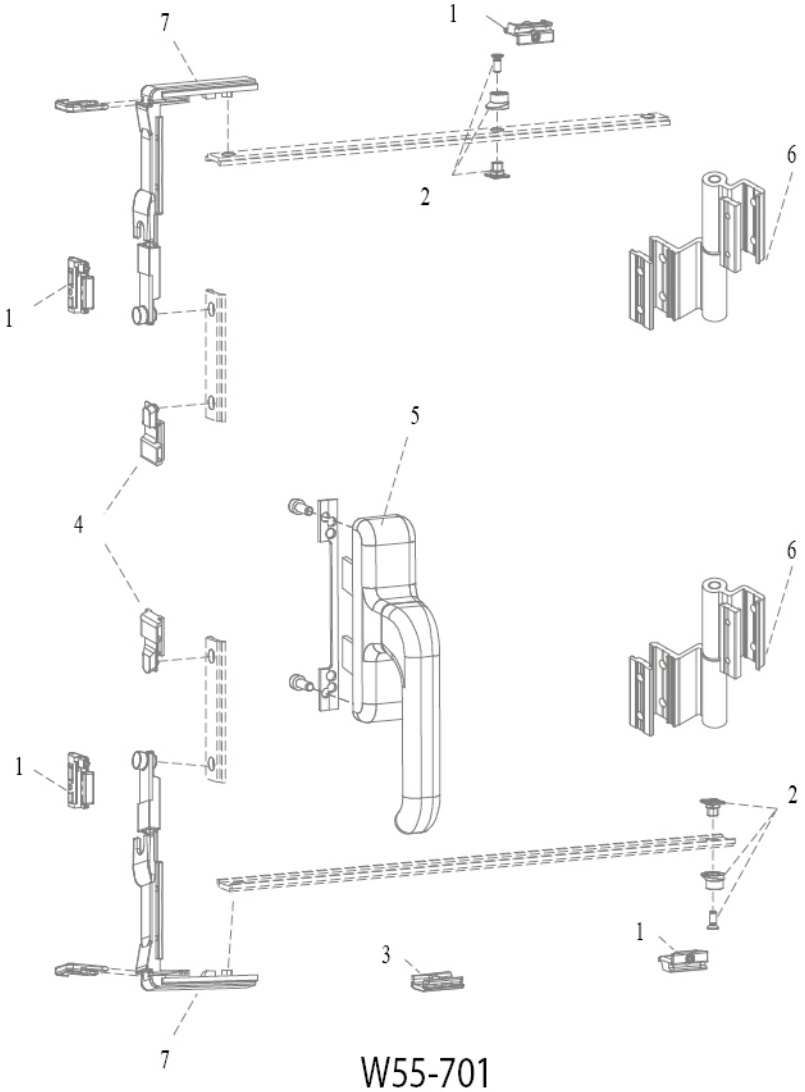

W55-701

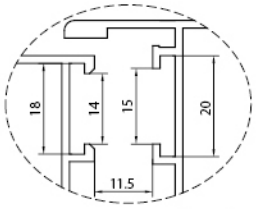

euro grovee section 1



içe açılır pencere
inward opening window

Normal açılım mekanizması (takım)
Opening window mechanism (set)

W55-701	1	Pim karşılığı	W55-731
	2	Ayarlı karşılık	W55-733
	3	Kanat sarkma takozu	W55-740
	4	Tij bağlantı pabucu	W55-732
	5	Çift dilli kol	W55-761
	6	Menteşe	W55-770
	+ > 1200 x 1400 mm		
	7	Köşe dönme	W55-730

Renk seçenegi belirtilmelidir.
By selecting colors, it must be informed.

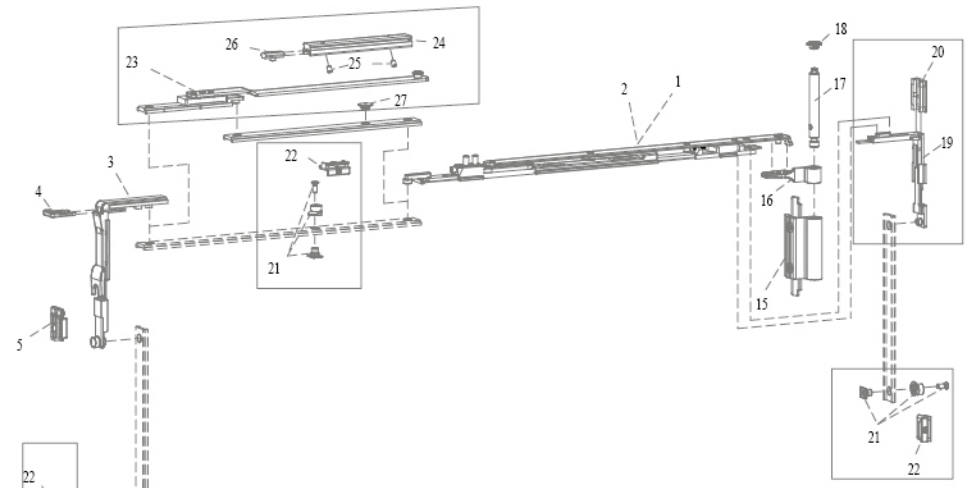

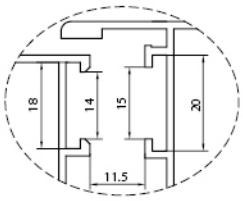

euro grovee section 1

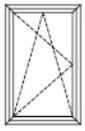

içe açılır pencere
inward opening window

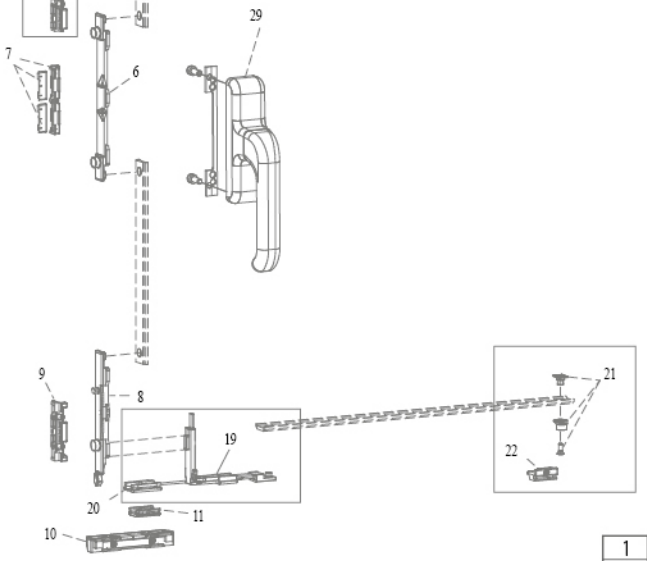

Çift açılım mekanızması (takım)
Tilt and turn window mechanism (set)

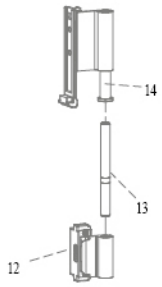

W55.702 (80kg)

W55.702-1 (80kg)
ithal (import)

W55.703 (130kg)

W55.703-1 (130kg)
ithal (import)

		(80 kg)	(130 kg)
		W55.702	W55.703
1	makas tip 1 (küçük)	W55-738-80	W55-738-130
2	makas tip 2 (büyük)	W55-739-80	W55-739-130
3	köşe dönme	W55-722	W55-722
4	köşe dönme sabitleme klipsi		
5	karşılık		
6	kol karşılığı		
7	hatalı kullanım öneme karşılıgı		
7	8-10mm ayar şimi		
8	sürgü		
9	karşılık		
10	çift sürgü karşılık		
11	dinlendirme takozu		
12	dip menteşe erkek kısmı	W55-721	W55-720
13	dip menteşe pimi		
14	üst menteşe dişi kısmı		
15	üst menteşe erkek kısmı		
16	üst menteşe dişi kısmı		
17	üst menteşe pimi		
18	üst menteşe stoper kapak		
29	euro 900 çift açılım kolu	W55-763	W55-763
		+ > 80kg	+ > 130kg
İLAVE ARKA KİLİTLEME 19	ilave köşe dönme	W55-723	W55-723
İLAVE ARKA KİLİTLEME 20	ilave köşe dönme sabitleme klipsi		
İLAVE ARKA KİLİTLEME 21	kilitleme pimi		
İLAVE ARKA KİLİTLEME 22	ayarlı karşılık		
İLAVE MAKAS 23	ilave makas		W55-735
İLAVE MAKAS 24	ilave makas kılavuzu		
İLAVE MAKAS 25	klavuz vidaları		
İLAVE MAKAS 26	ayarlı stoper		
İLAVE MAKAS 27	makas destek blogu		

Renk seçenegi belirtilmelidir.
By selecting colors, it must be informed.

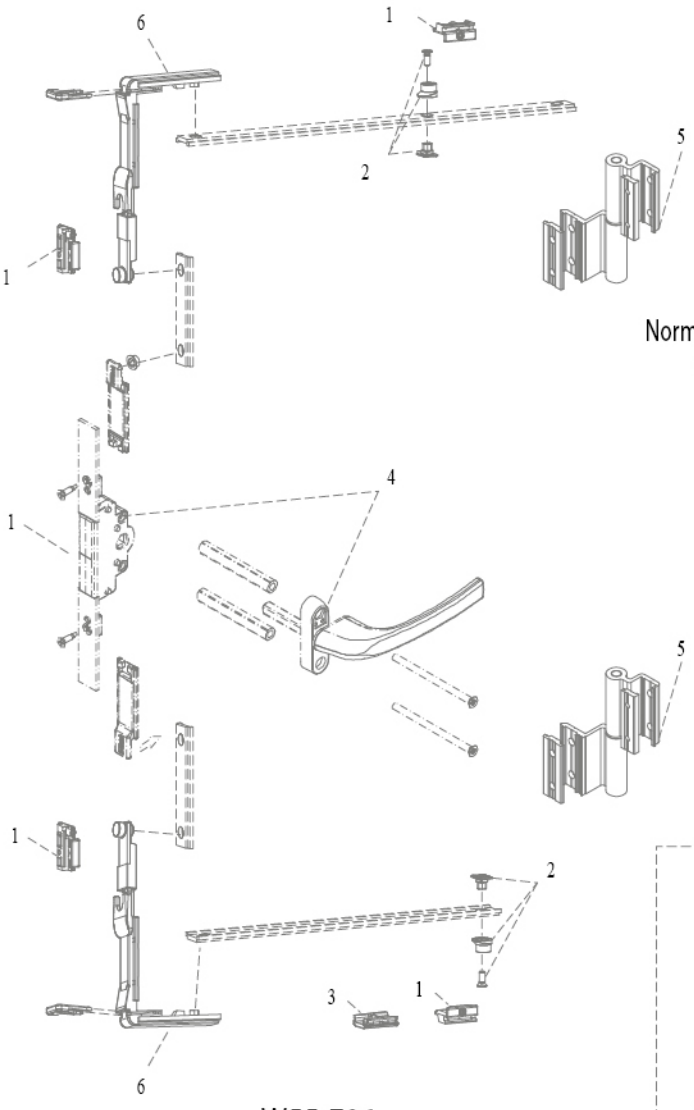

W55-706

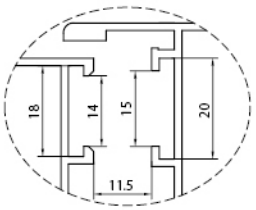

euro grovee section 1

Normal açılım mekanizması (takım)
Opening window mechanism (set)

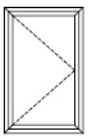

dışa açılır pencere
outward opening window

kapı kilit mekanizması
door locking mechanism

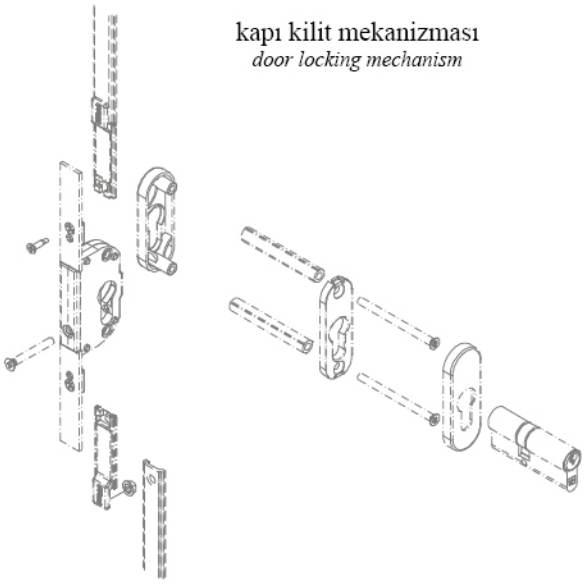

W55-707

W55-706	1	Pim karşılığı	W55-731
	2	Ayarlı karşılık	W55-733
	3	Kanat sarkma takozu	W55-740
	4	Mekanizma+kol	W55-748
	5	Menteşe	W55-770
	+ > 1200 x 1400 mm		
	6	Köşe dönme	W55-730

Renk seçenegi belirtilmelidir.
By selecting colors, it must be informed.

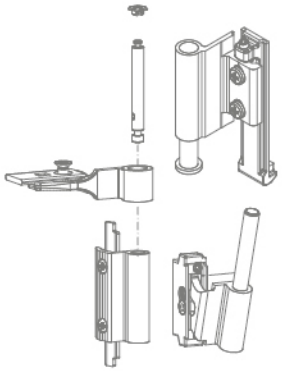

Çift açılım pencere üst menteşesi (130kg)
Tilt and turn window top hinge (130kg)

W55.720

Çift açılım pencere üst menteşesi (80kg)
Tilt and turn window top hinge (80kg)

W55.721

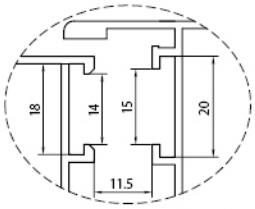

euro grovee section 1

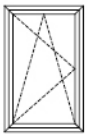

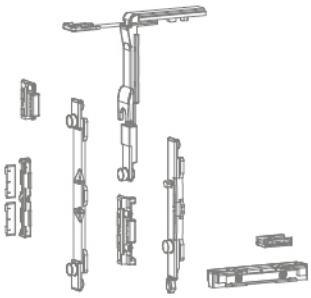

Çift açılım kilitmeme mekanizması
Tilt and turn base mechanism

W55.722

Renk seçenegi belirtilmelidir.
By selecting colors, it must be informed.

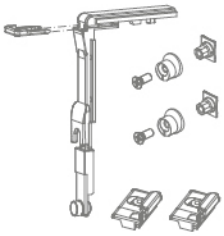

Çift açılım ilave kilitleme
Tilt and turn annex set

W55.723

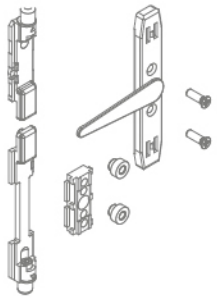

İkinci kanat sürgü seti
Two-way lever push bolt

W55.724



Köşe hareket aktarıcı
Corner transmission for window

W55.730



Pim karşılığı
Adjustable single striker

W55.731

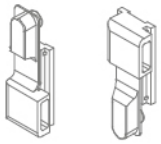

Tij bağlantı pabucu
Connection blocks

W55.732



Pim
Pin

W55.733

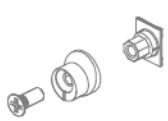

Ayarlanabilir pim
Adjustable fastening pawl

W55.734

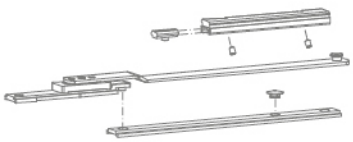

Çift açılım ilave makas
Tilt and turn annex arm

W55.735



Kol karşılığı
Cremone drive

W55.736



Sürgü ucu
Bolt tip

W55.737

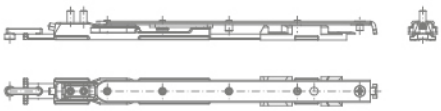

Çift açılım küçük makas (80kg)
Tilt and turn short arm (80kg)
W55.738-80

Çift açılım küçük makas (130kg)
Tilt and turn short arm (130kg)
W55.738-130

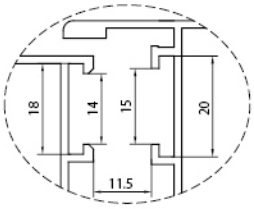

euro grovee section 1

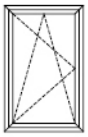

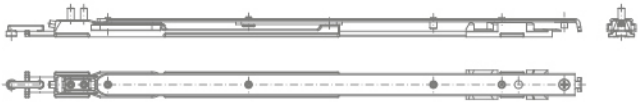

Çift açılım büyük makas (80kg)
Tilt and turn long arm (80kg)
W55.739-80

Çift açılım büyük makas (130kg)
Tilt and turn long arm (130kg)
W55.739-130



Kanat sarkma takozu
Sash rise stoper
W55.740



Çiftli sürgü karşılığı
Double keeper
W55.741



Kanat düşüş karşılığı
Sash drop keeper
W55.742



Kademeli teleskopik makas (inox)
Stepped telescopic arm
W55.743



Vasistas makası
Arm for bottom-hung window
W55.744

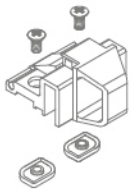

Vasistas çıt çıt
Catch for bottom-hung window
W55.745

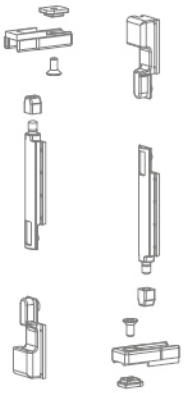

Kapı sürgüsü
Door lever bolt
W55.746



Kapı altı fırçası
Door brush
W55.747

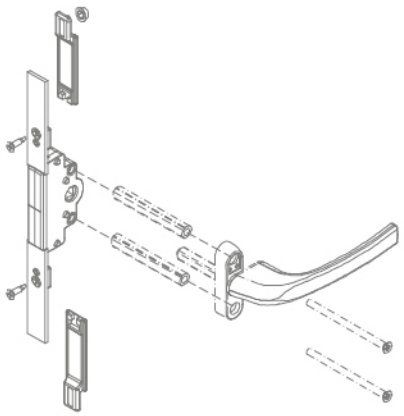

Dışa açılır pencere-kapı mekanizması
Outward opening windo-door mechanism

W55.748

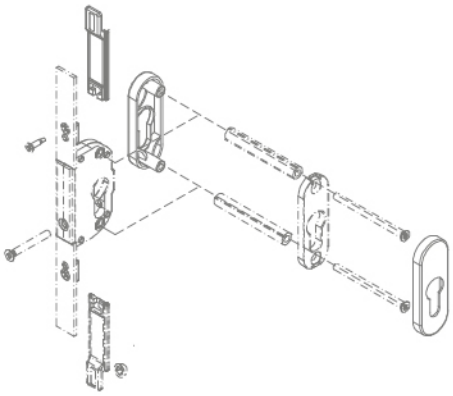

Dışa açılır kapı kilit mekanizması
Outward opening door locking mechanism

W55.749

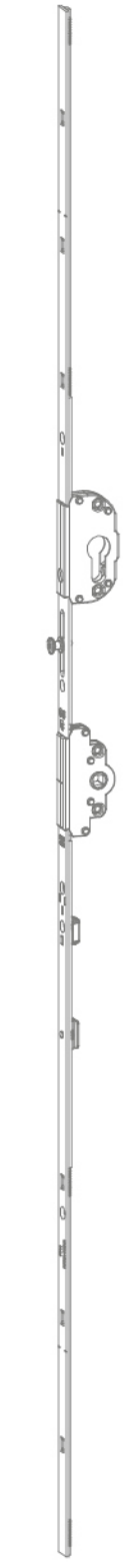

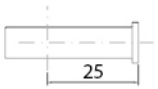

Dışa açılır kapı mekanizması
Outward opening door mechanism

W55.751

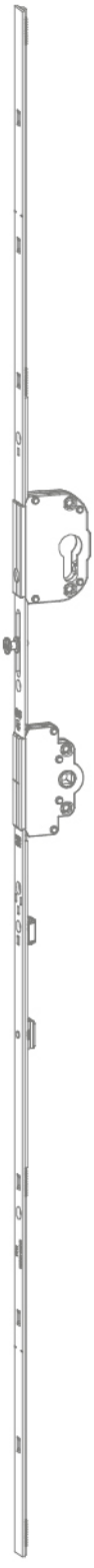

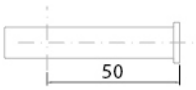

Dışa açılır kapı mekanizması
Outward opening door mechanism

W55.750

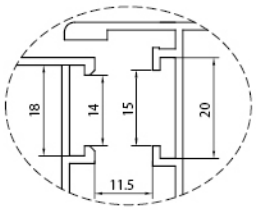

euro grovee section 1

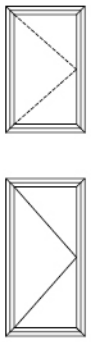

dışa açılır pencere-kapı
outward opening window-door

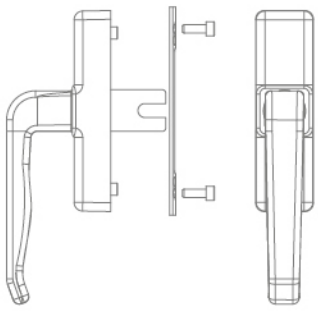

Tek maçalı normal açılım pencere kolu
Opening window handle

W55.760

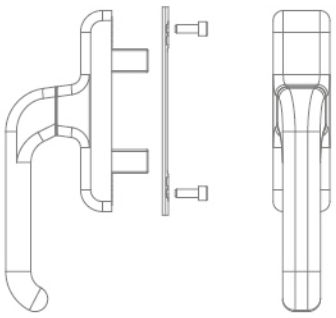

Çift maçalı normal açılım pencere kolu
Opening window handle

W55.761

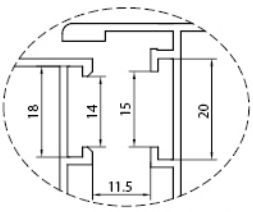

euro grovee section 1



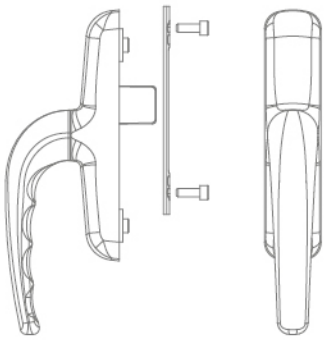

Tek maçalı normal açılım pencere kolu (ithal)
Opening window handle (import)

W55.760-1

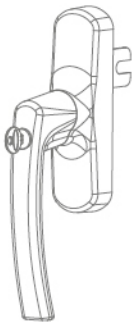

Anahtarlı eksenel kol
Key lockable window handle

W55.762

Renk seçenegi belirtilmelidir.
By selecting colors, it must be informed.

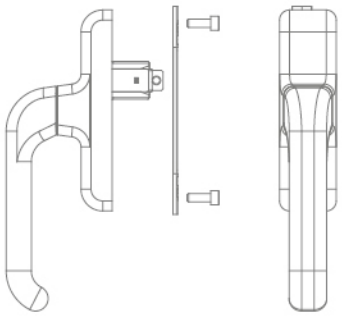

Çift açılım pencere kolu
Tilt and turn opening window handle

W55.763



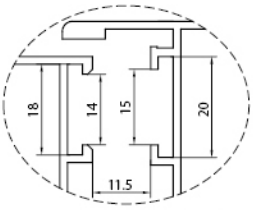

euro grovee section 1

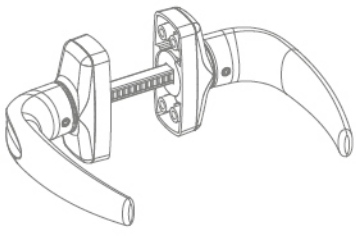

Prima kapı kolu
Prima door handle

W55.764

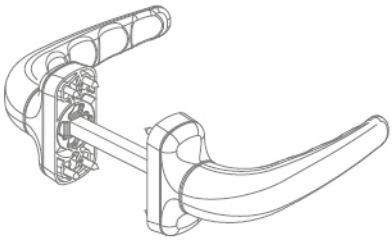

Prima kapı kolu (ithal)
Prima door handle couple (import)

W55.764-1

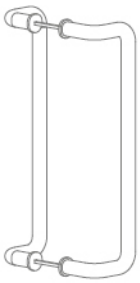

Kıvrık kapı kolu
Door handle

W55.765



Akbank kapı kolu
Door handle

W55.763

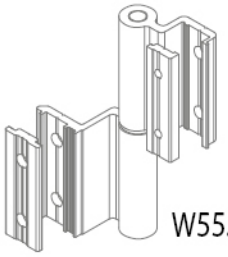

İki yapraklı pencere menteşesi
Two leaves window hinge

W55.770



max.80 kg



max.80 kg

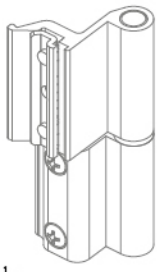

W55.770-1
ithal (import)

Renk seçenegi belirtilmelidir.
By selecting colors, it must be informed.

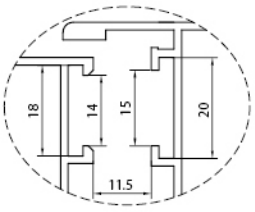

euro grovee section 1

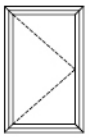

Üç yapraklı normal açılım pencere menteşesi
Three leaves window hinge

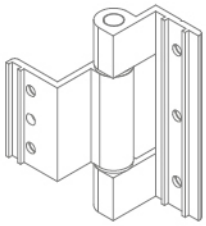

W55.771



max.80 kg

Renk seçenegi belirtilmelidir.
By selecting colors, it must be informed.

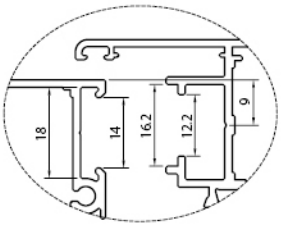

pvc grovee section 9mm

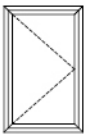

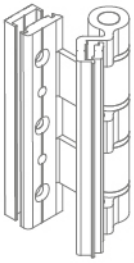

W55.773
Üç yapraklı kapı menteşesi
Three leaves door hinge



max.100 kg

Renk seçenegi belirtilmelidir.
By selecting colors, it must be informed.

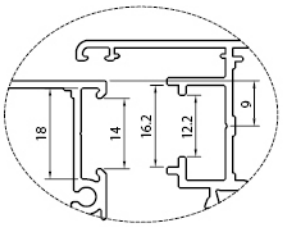

pvc grovee section 9mm

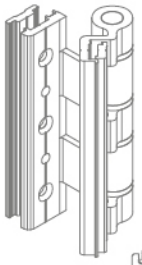

W55.774
Üç yapraklı kapı menteşesi
Three leaves door hinge



max.100 kg

Renk seçenegi belirtilmelidir.
By selecting colors, it must be informed.

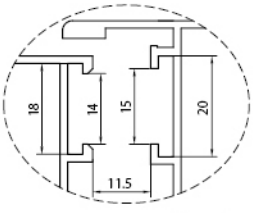

euro grovee section 1

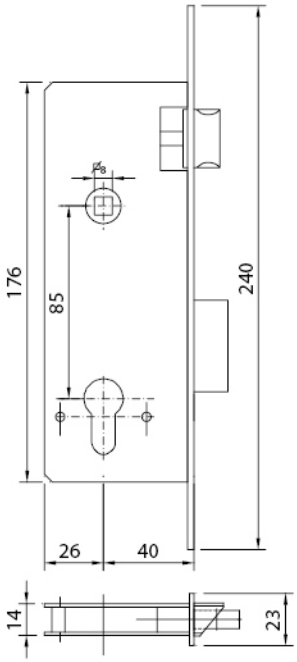

W55.780

Geniş kilit(dilli)

Wide type lock (bolt)

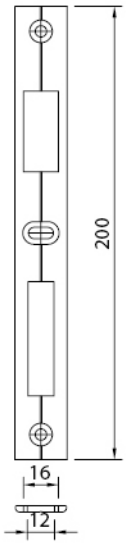

W55.781

Kilit karşılığı

Lock plate

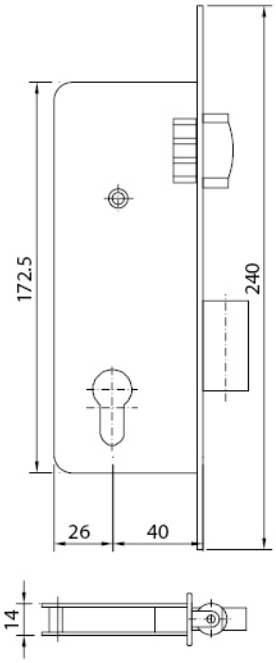

W55.782

Geniş kilit(makaralı)

Wide type lock (roller)

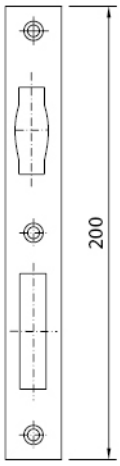

W55.783

Kilit karşılığı

Lock plate

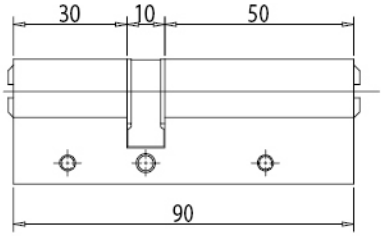

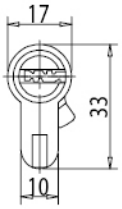

W55.784

Barel

Cylinders



W55.785

Barel rozeti

Cylinder cover

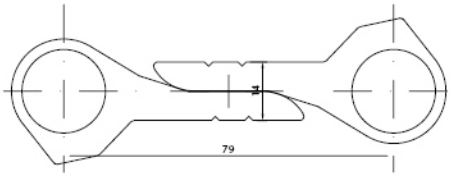

W55.786

Çarpma kapı menteşesi

Swinging door hinges

Farklı renk secenegi belirtilmelidir.

By selecting different colors, it must be informed.

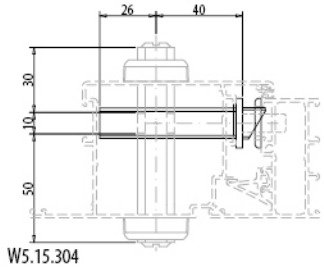

W5.15.304

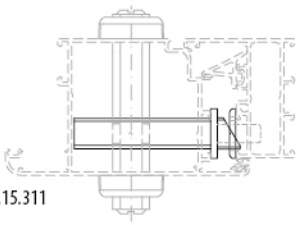

W55.15.311

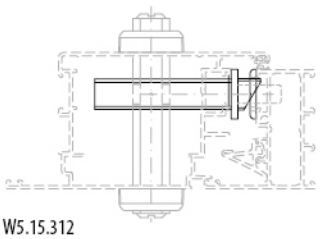

W5.15.312

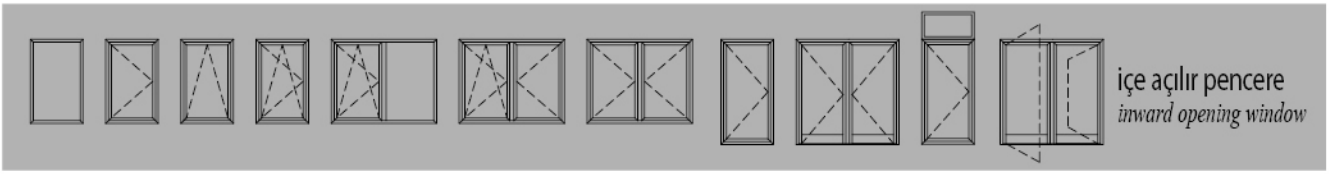

içe açılır pencere
inward opening window



dışa açılır pencere
outward opening window

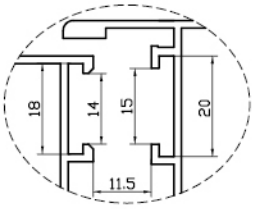

euro grovee section 1

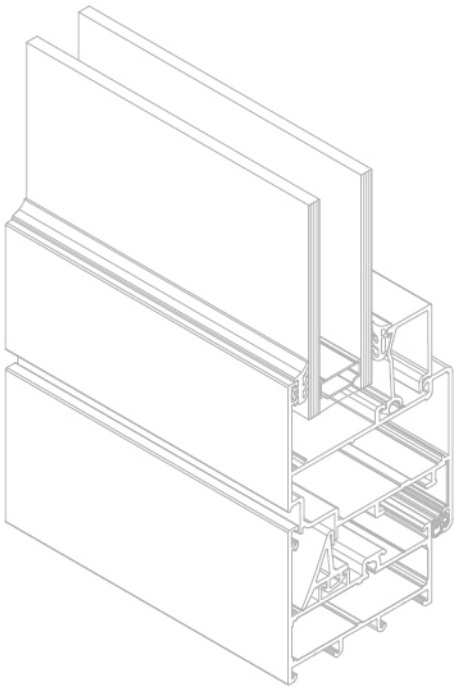

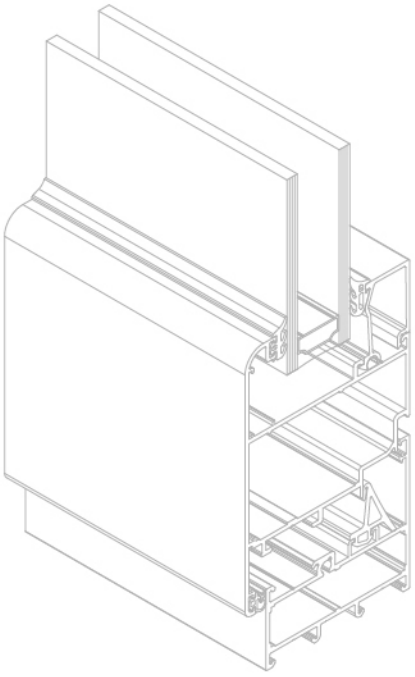

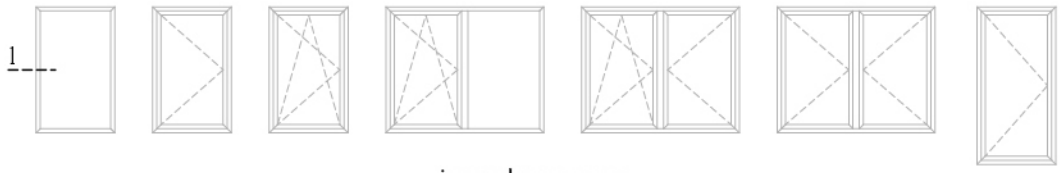

içe açılır pencere
inward opening window

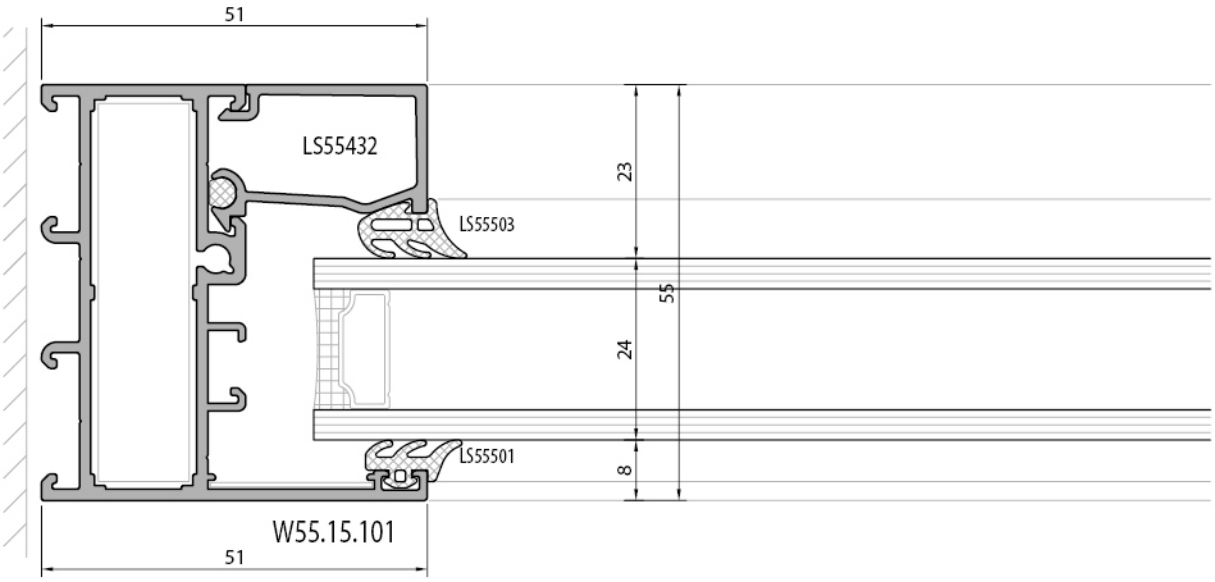

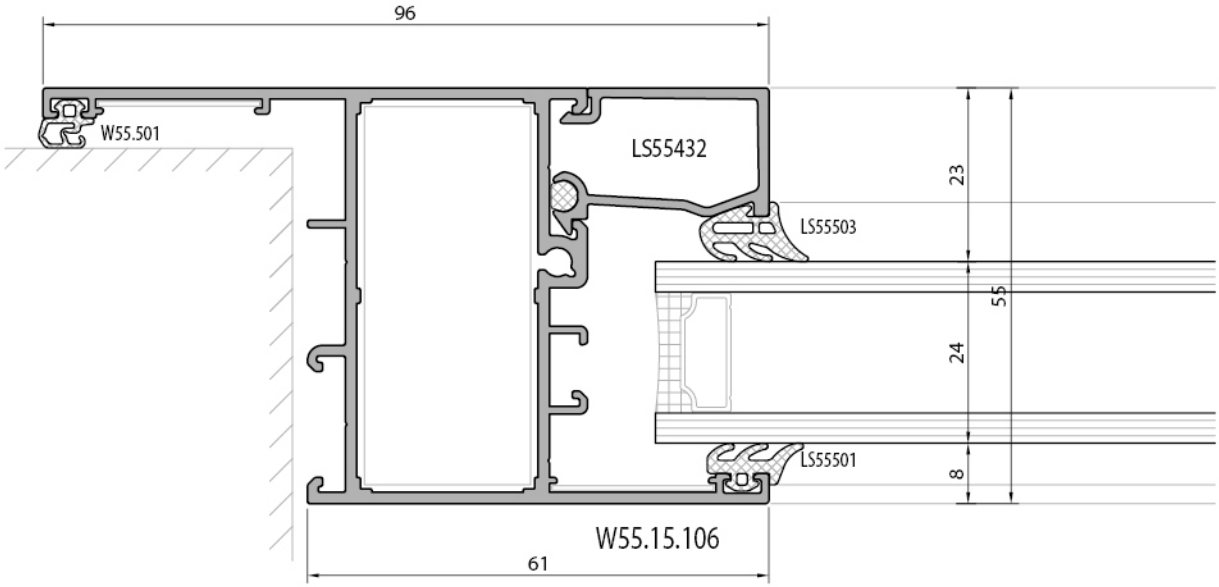

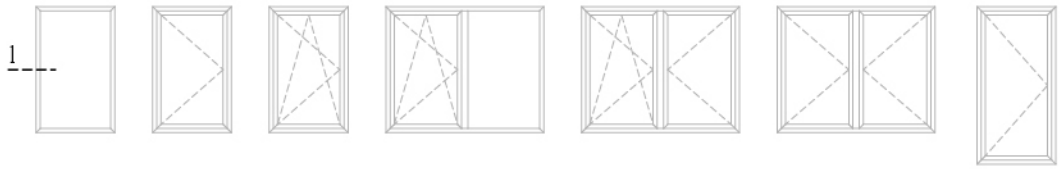

içe açılır pencere
inward opening window

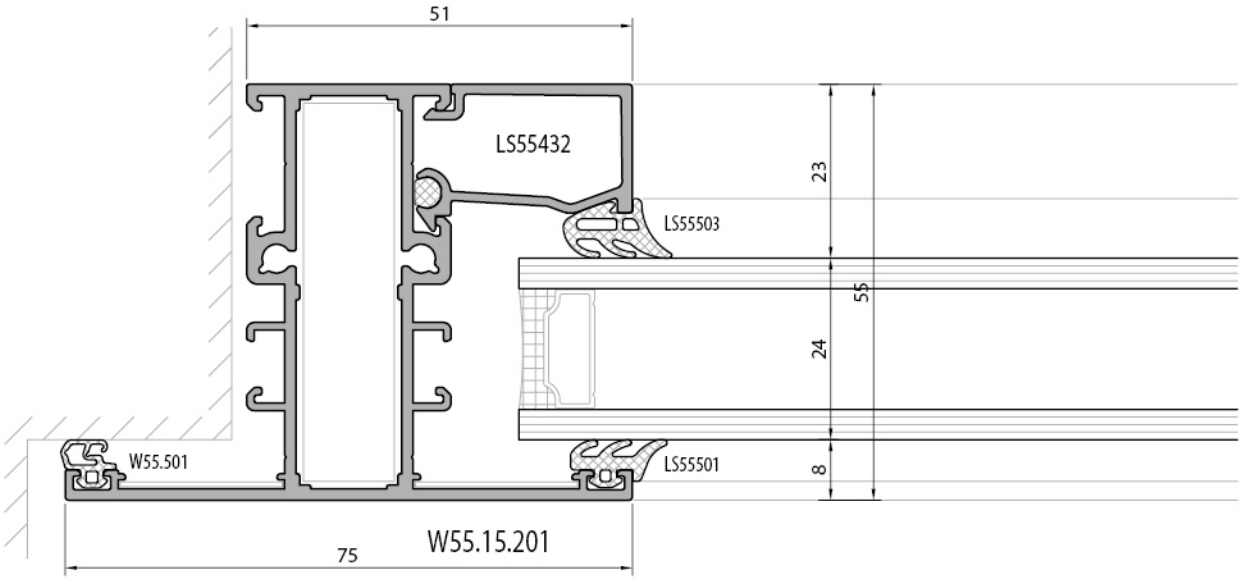

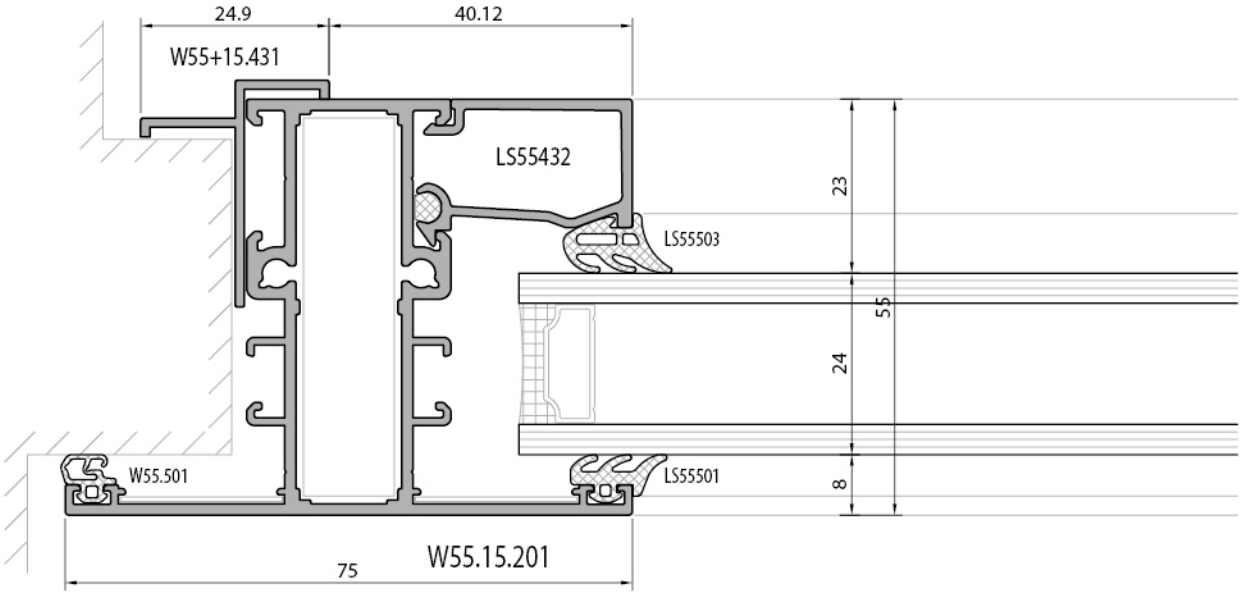

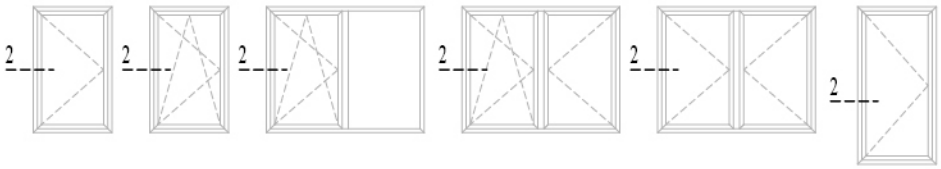

içe açılır pencere
inward opening window

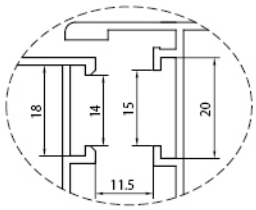

euro grovee section 1

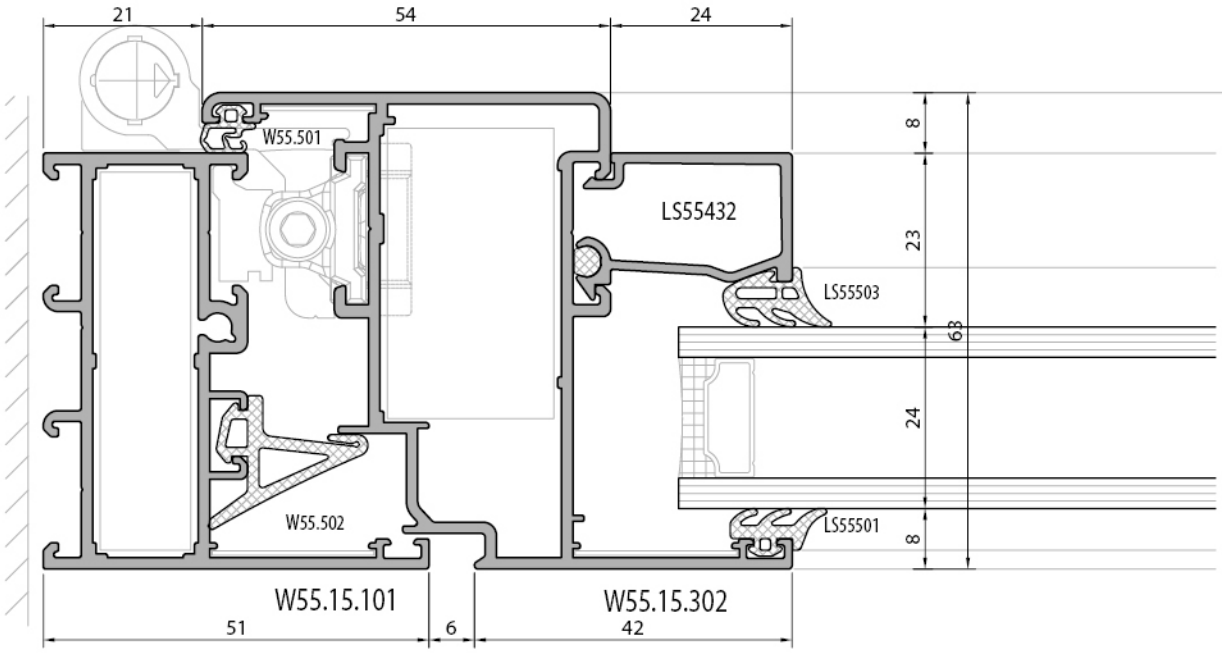

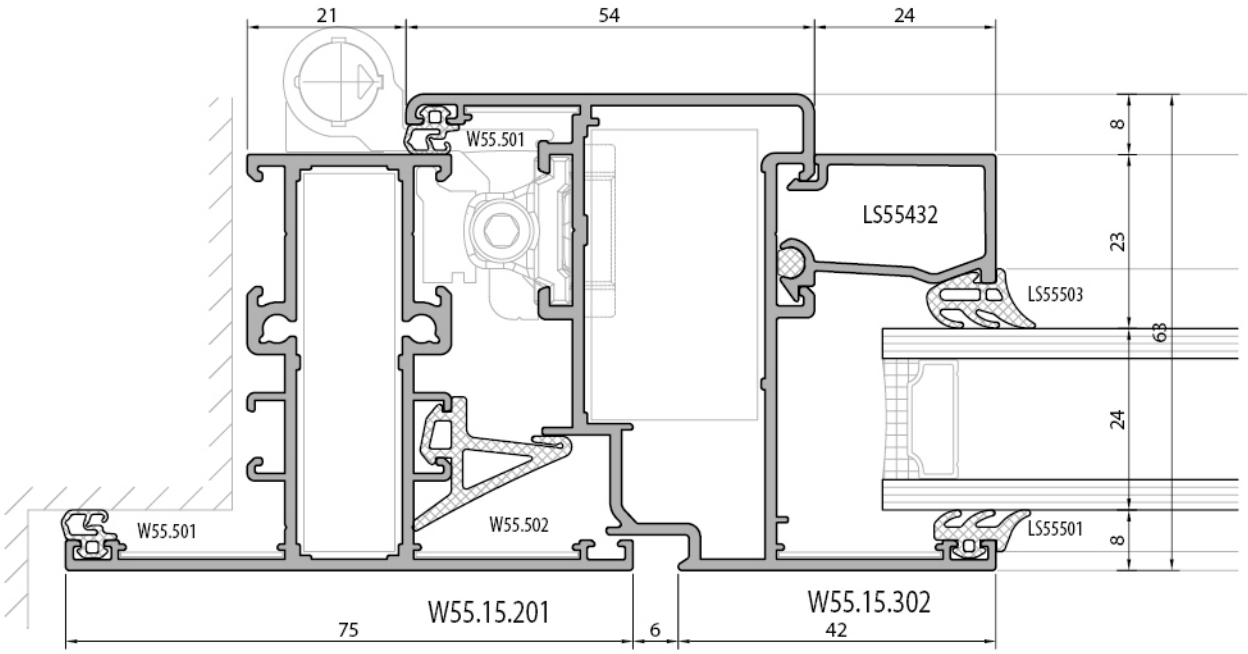

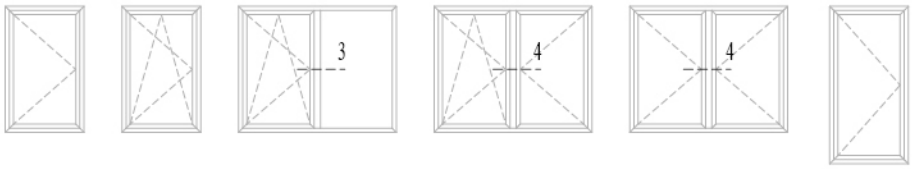

içe açılır pencere
inward opening window

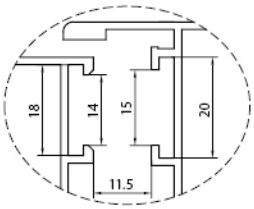

euro grovee section 1

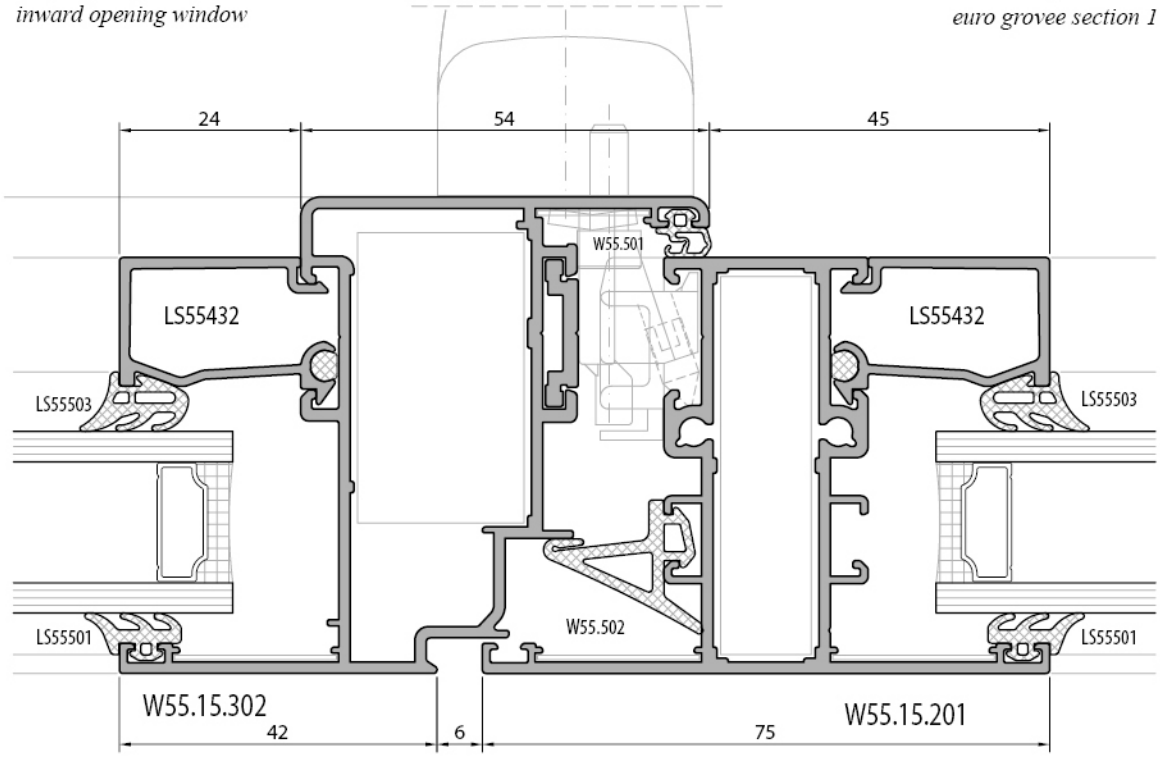

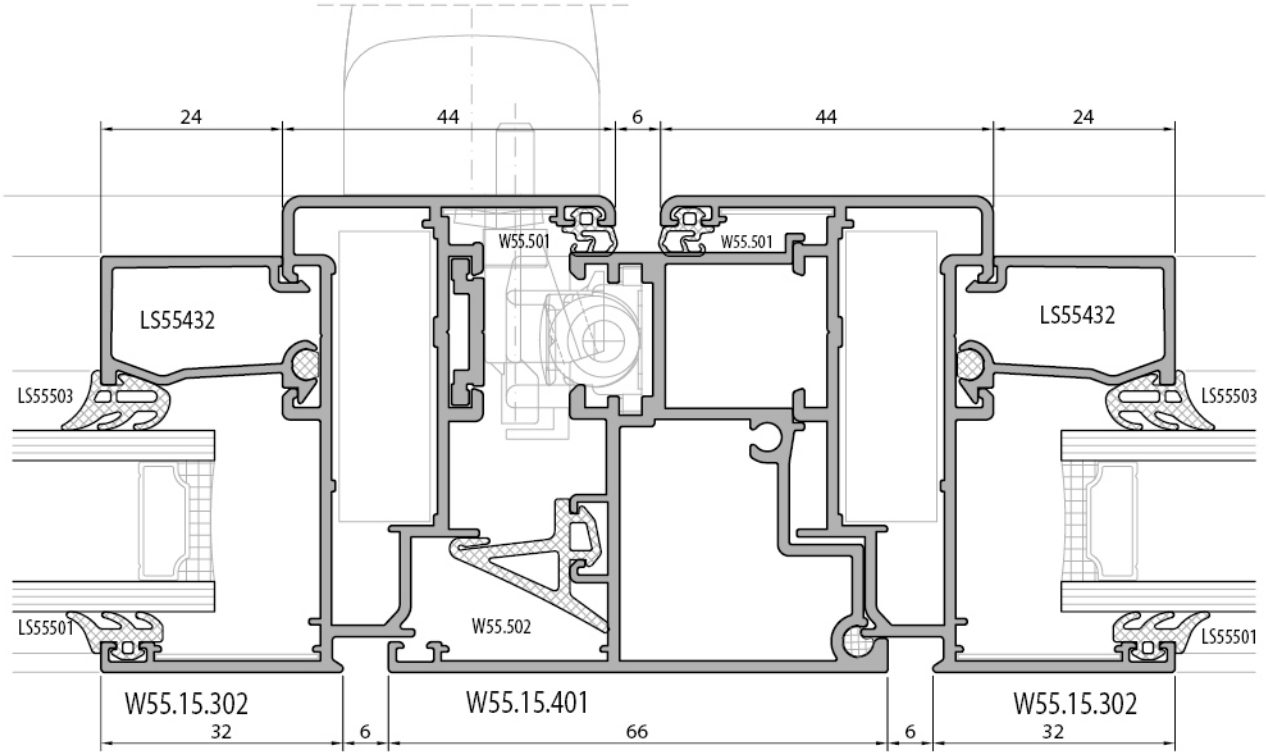

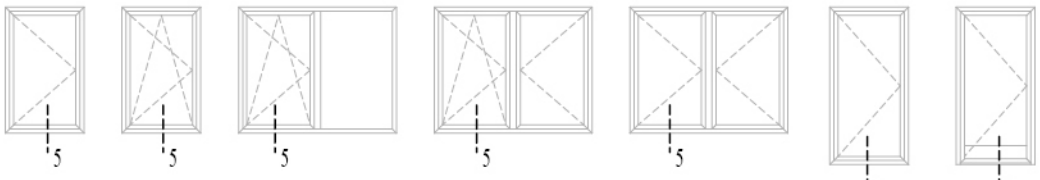

içe açılır pencere
inward opening window

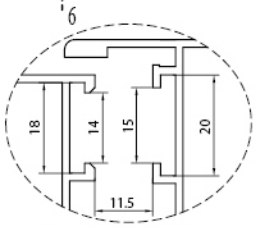

euro grovee section 1

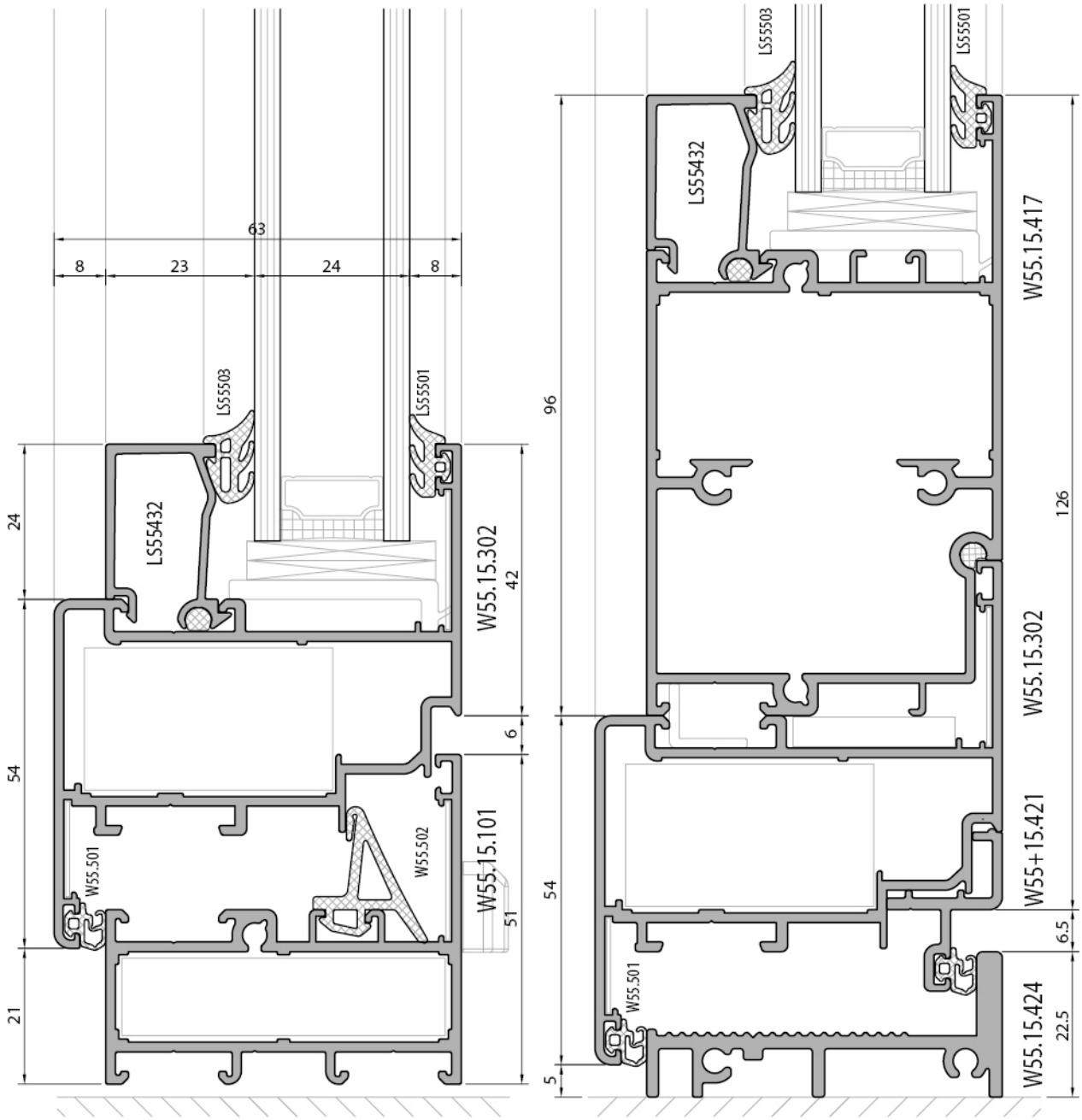

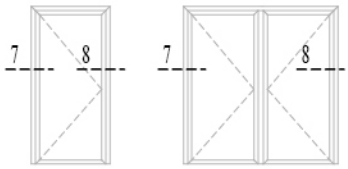

içe açılır kapı
inward opening door

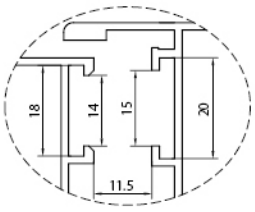

euro grovee section 1

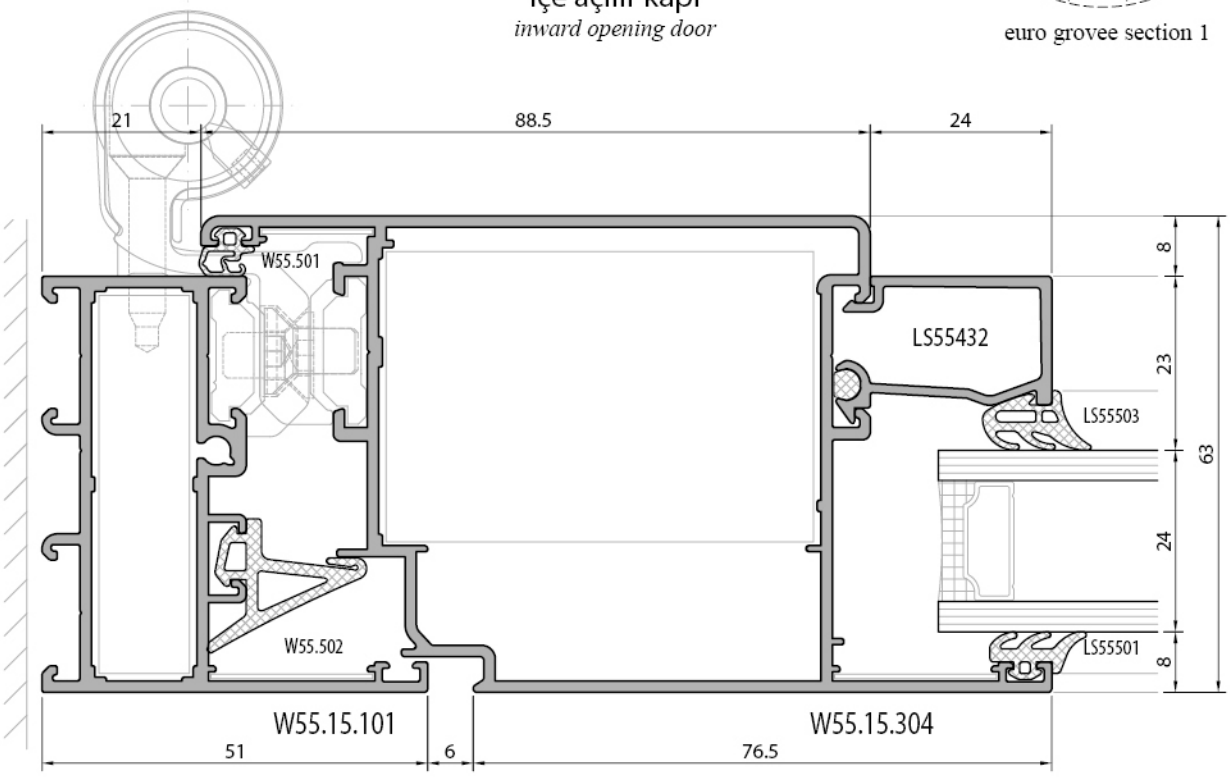

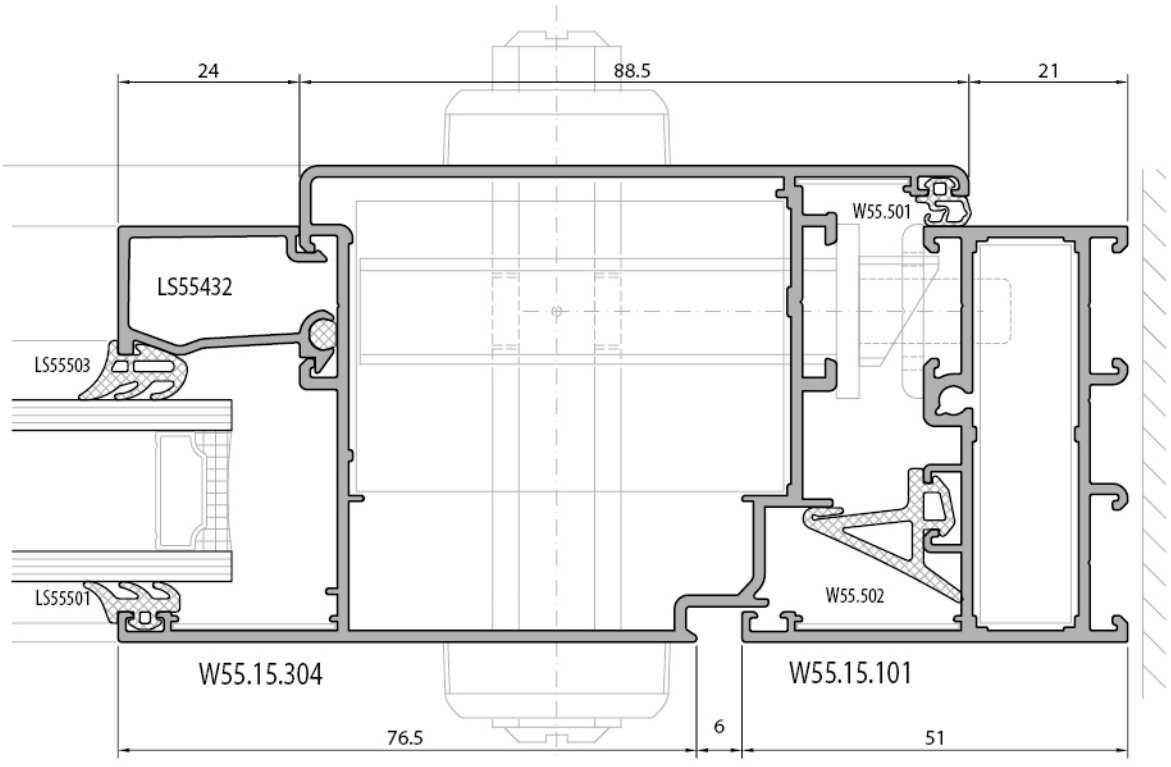

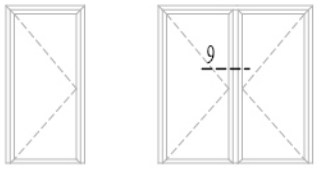

içe açılır kapı
inward opening door

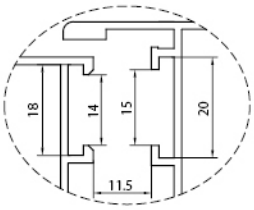

euro grovee section 1

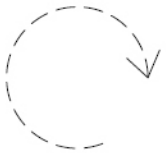

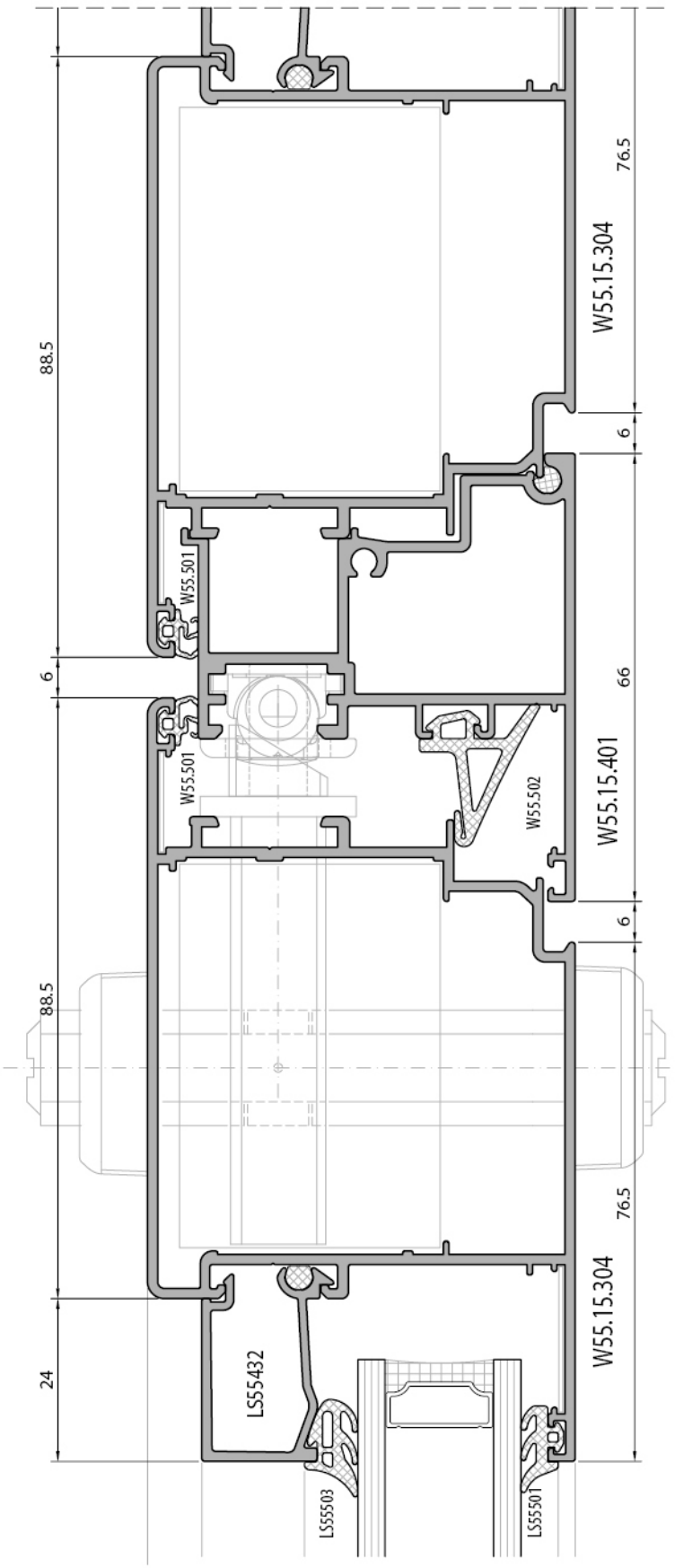

içe açılır kapı
inward opening door



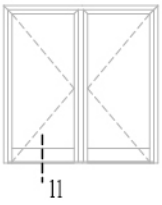

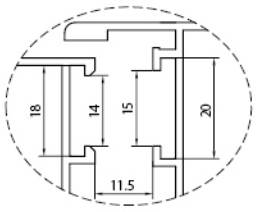

euro grovee section 1

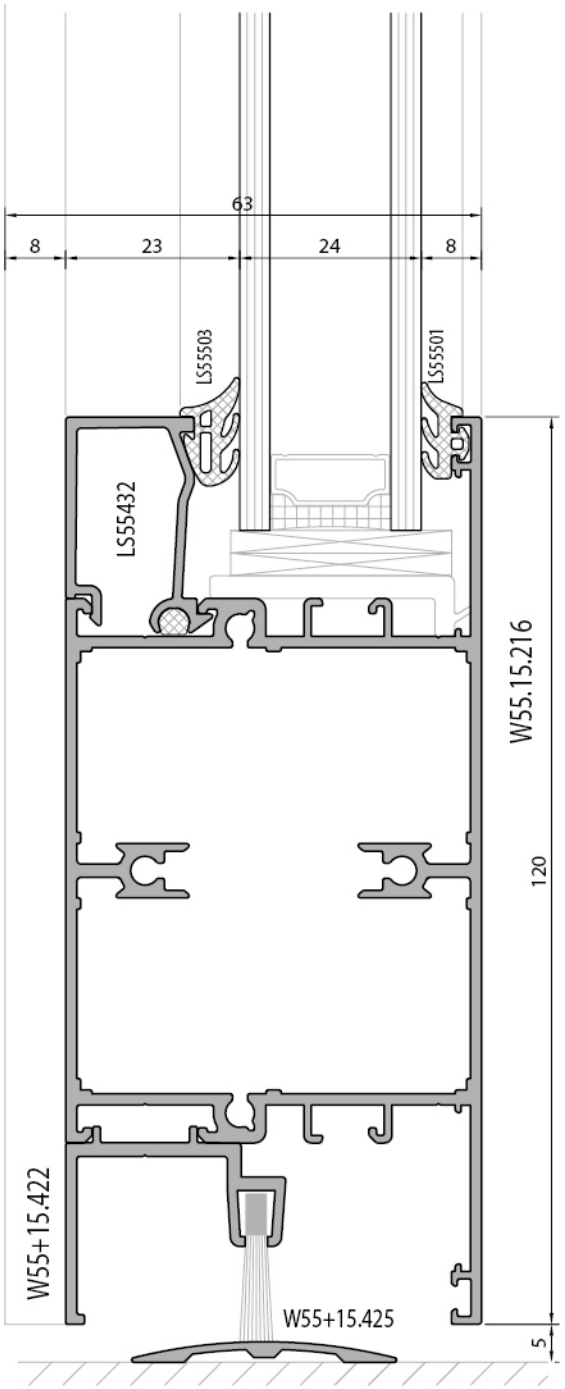

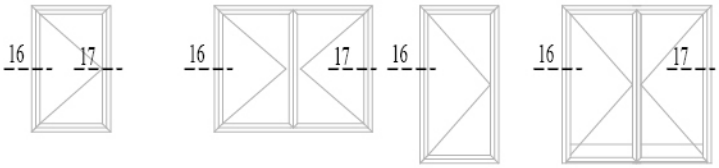

dışa açılır pencere
outward opening window

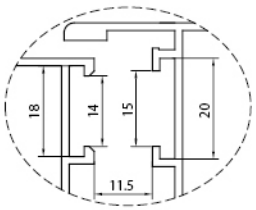

euro grovee section 1

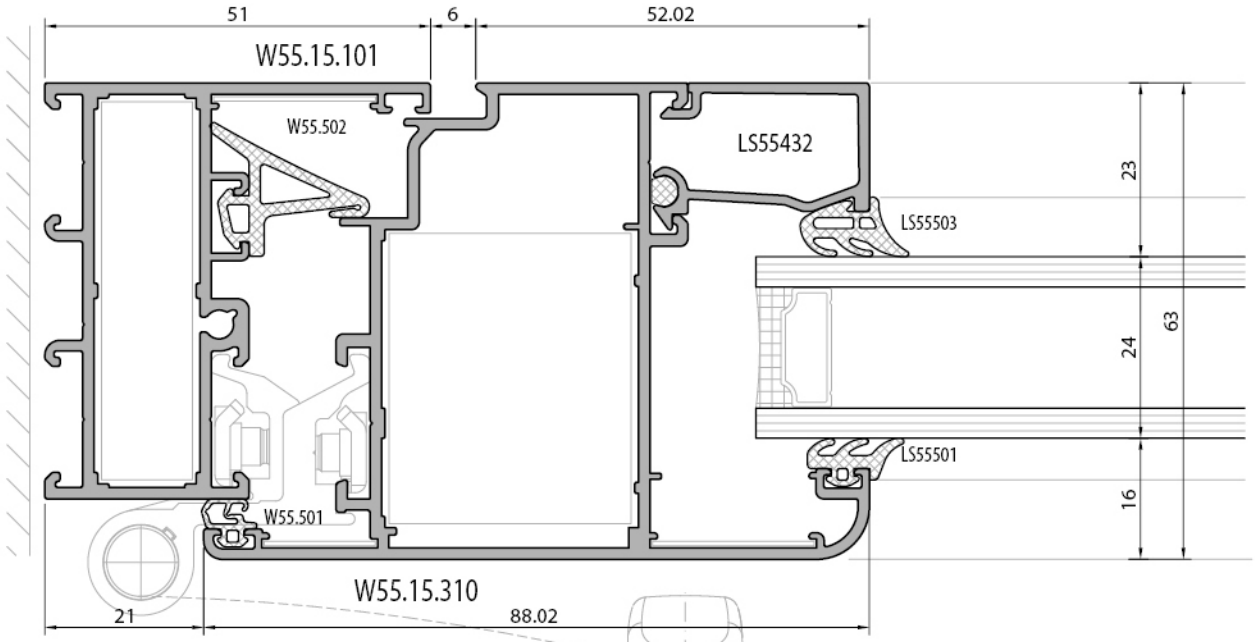

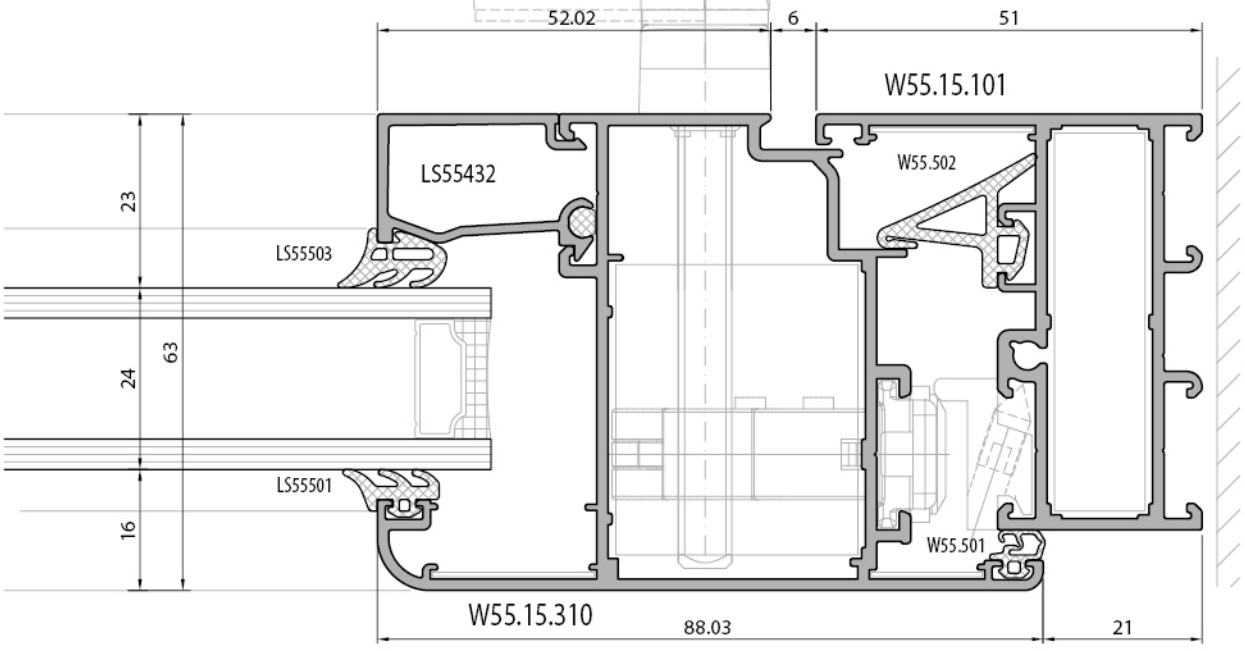

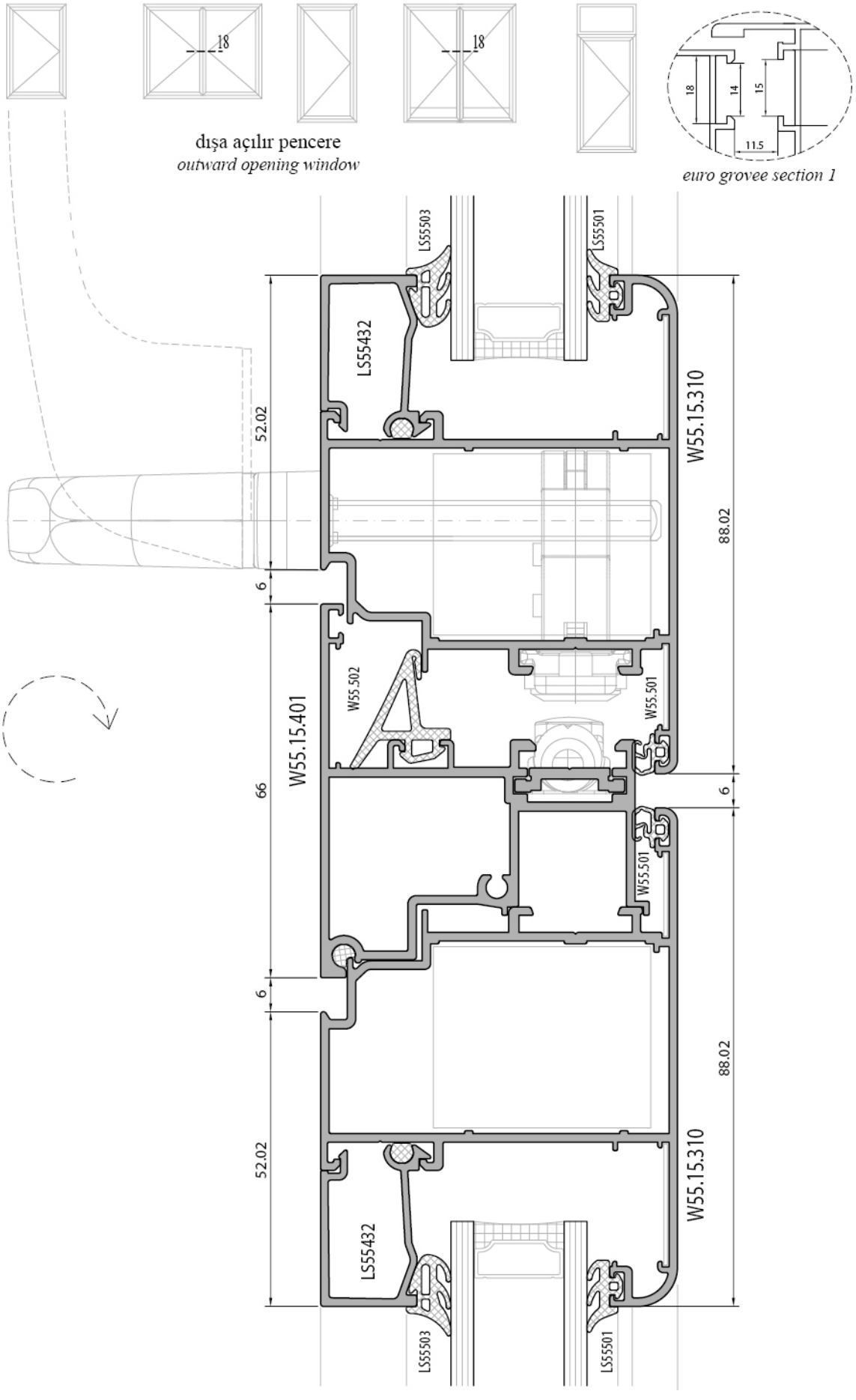
18
18
dışa açılır pencere
outward opening window
18
14
15
11.5
euro grovee section 1
LS55503
LS55501
LS55432
W55.15.310
52.02
88.02
6
W55.15.401
W55.502
W55.501
66
6
W55.501
6
88.02
52.02
W55.15.310
LS55432
LS55503
LS55501

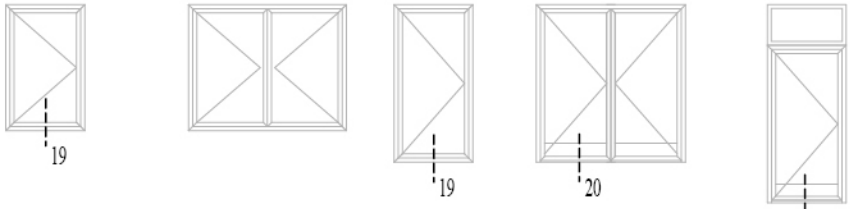

dışa açılır pencere
outward opening window

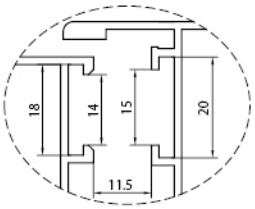

euro grovee section 1

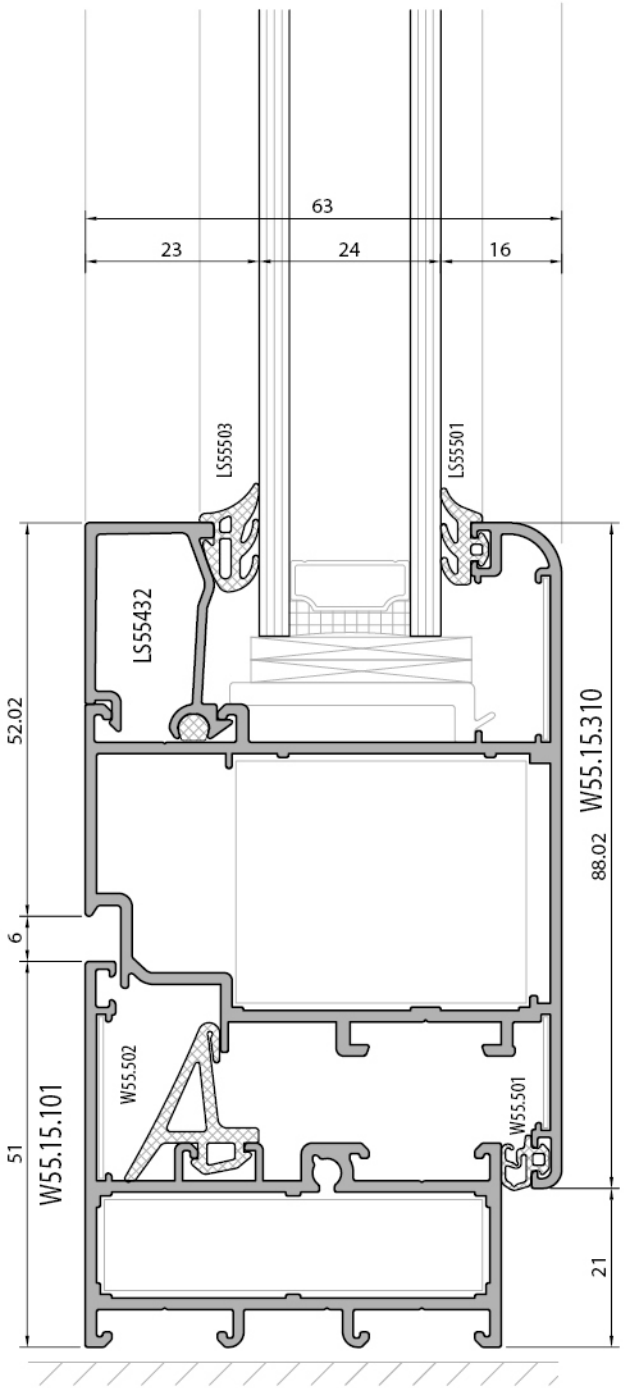

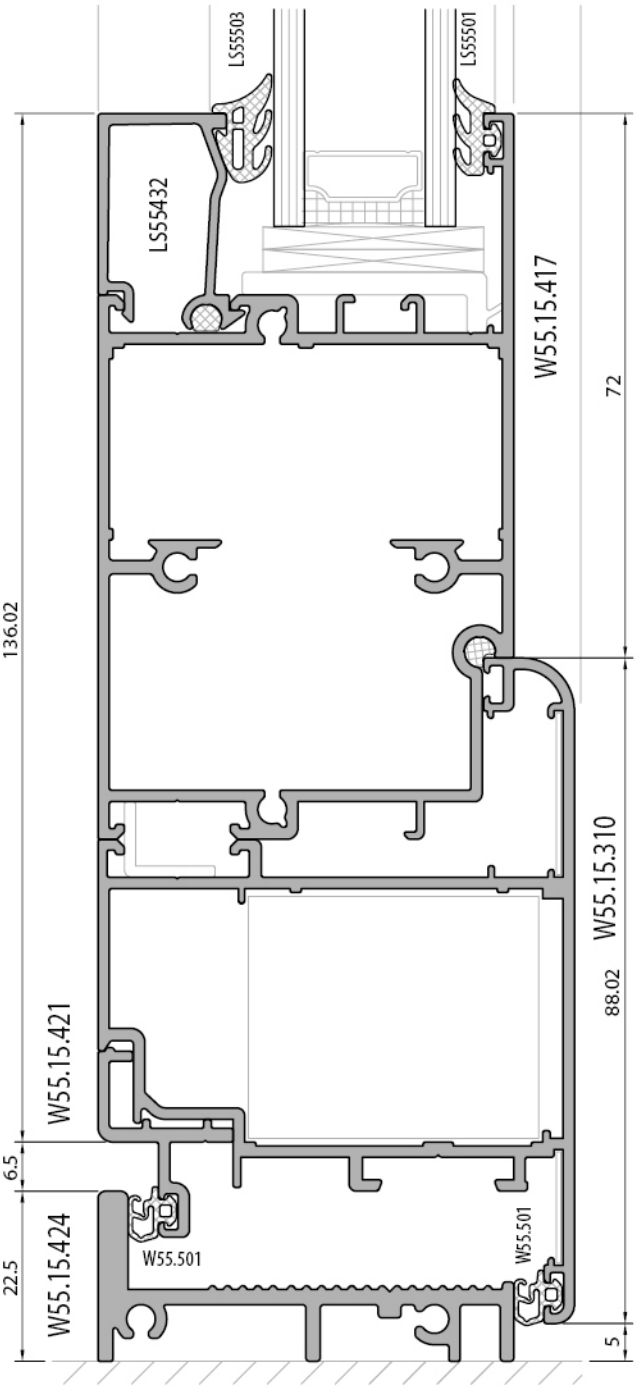

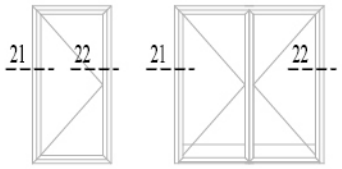

dışa açılır kapı
outward opening door

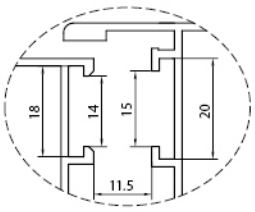

euro grovee section 1

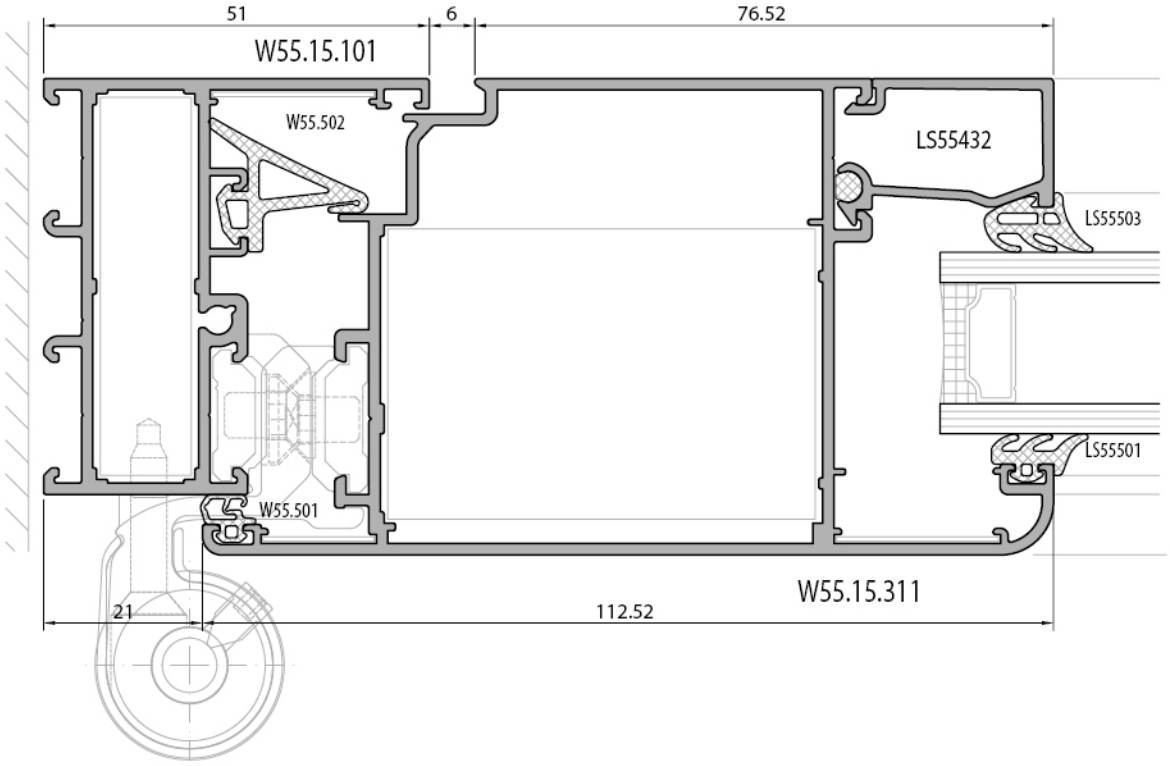

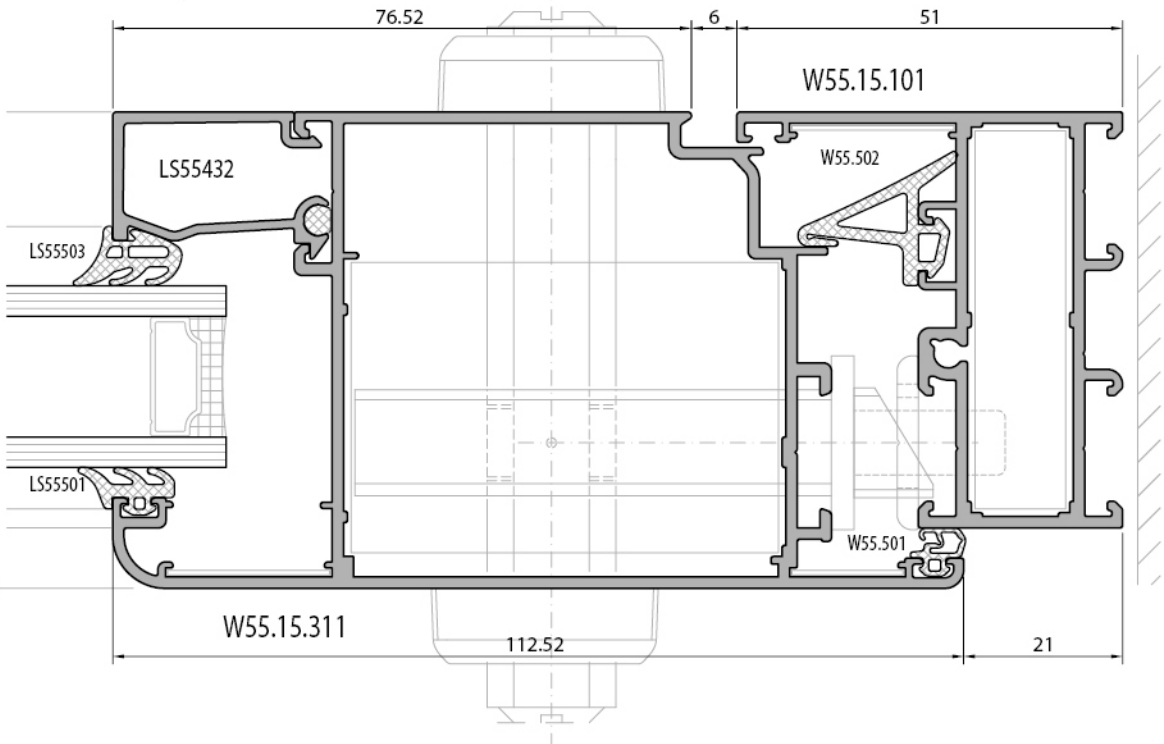



dışa açılır kapı
outward opening door

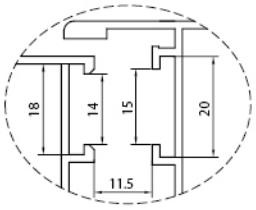

euro grovee section 1

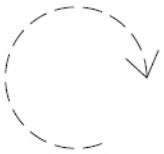

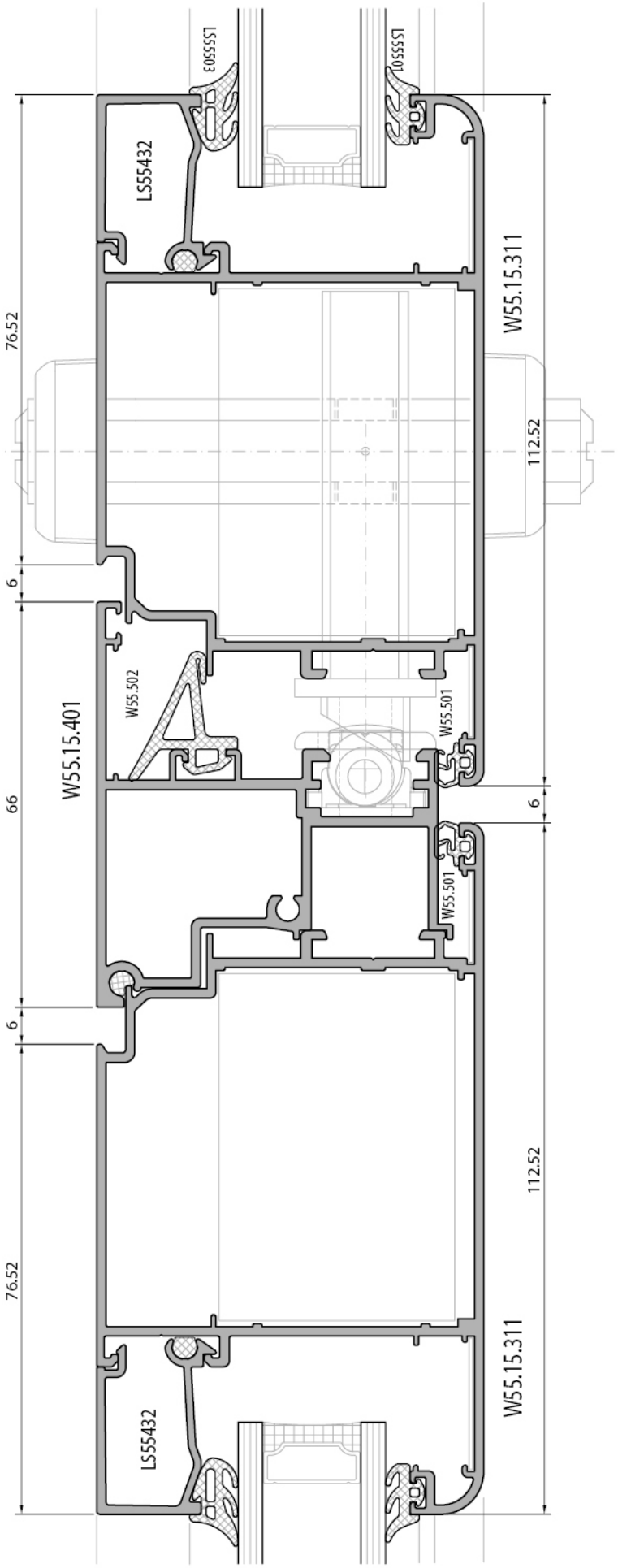

dışa açılır kapı
outward opening door

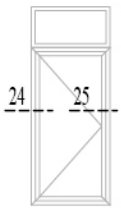

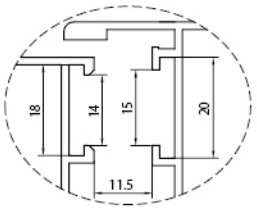

euro grovee section 1

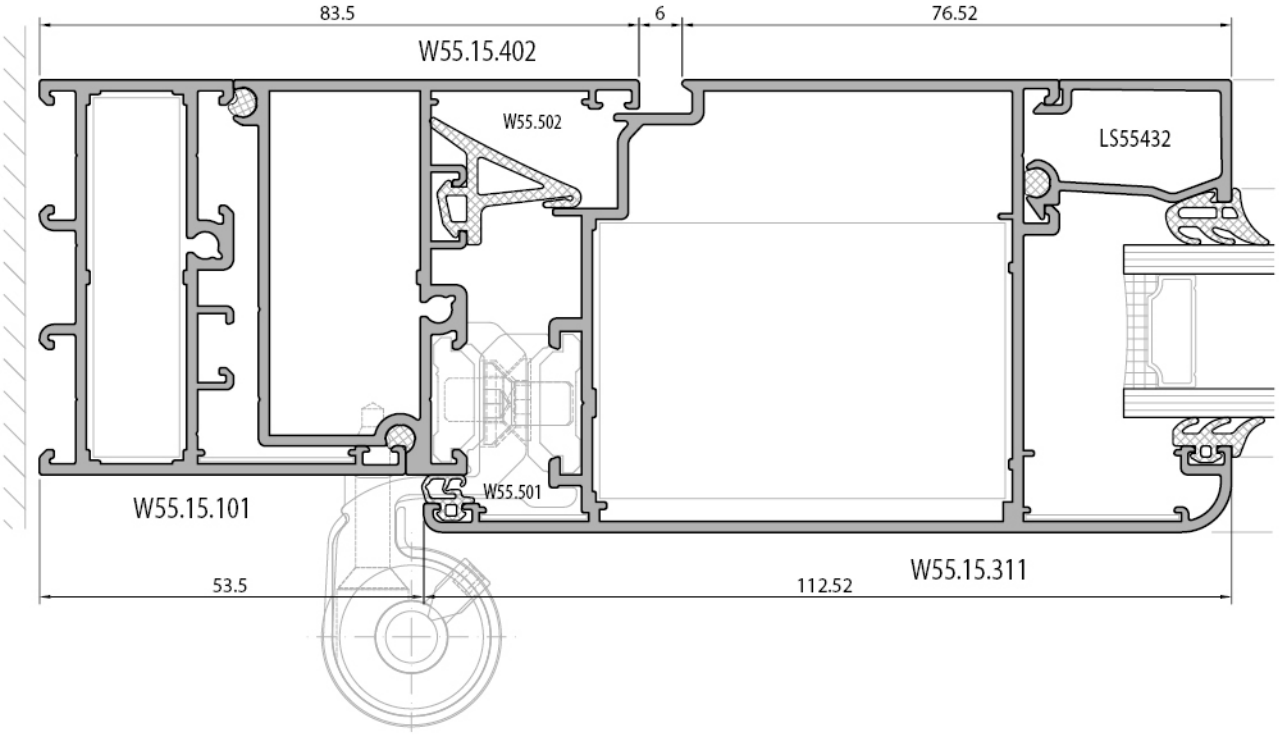

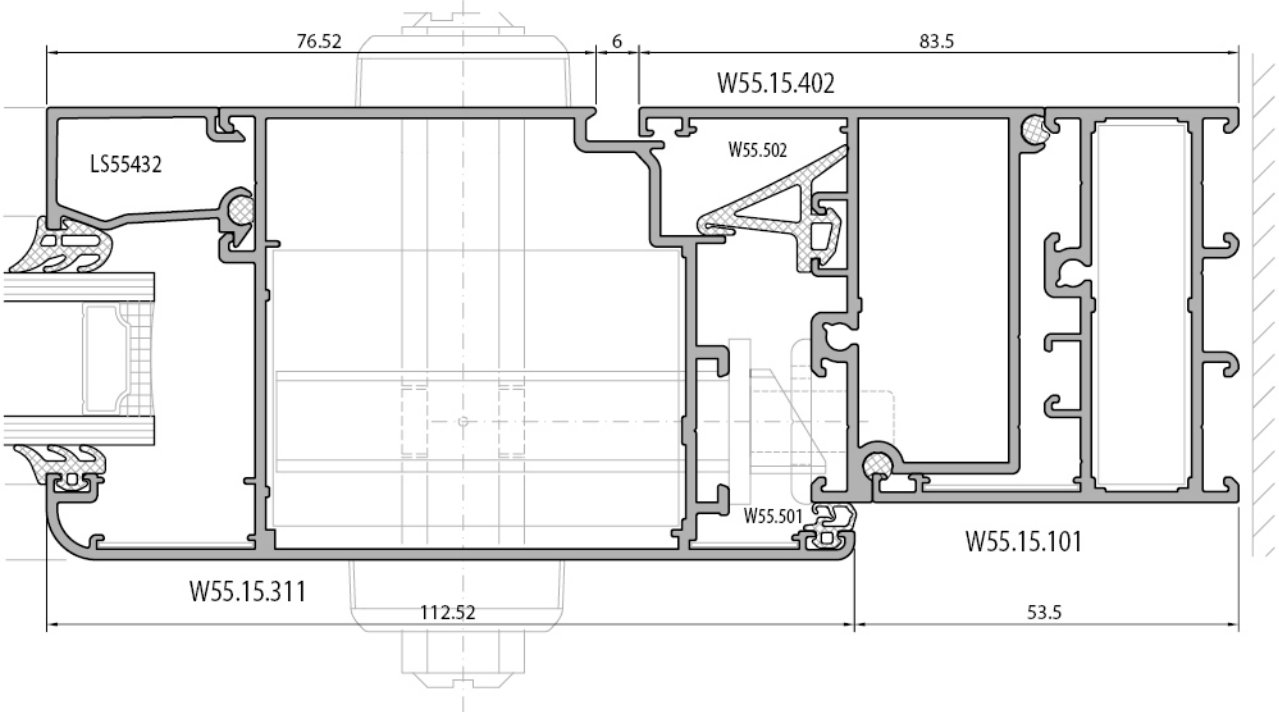

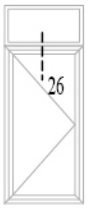

dışa açılır kapı
outward opening door

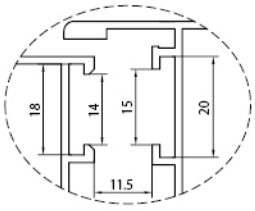

euro grovee section 1

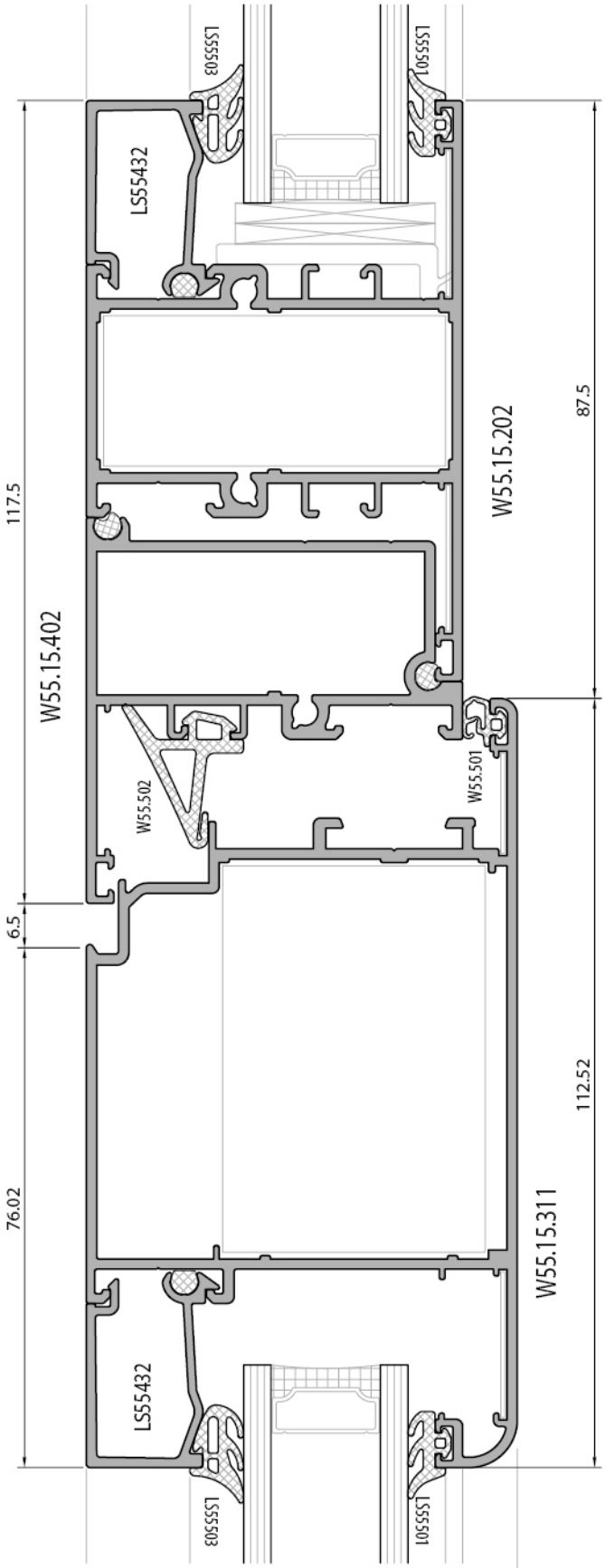



çarpma kapı
swinging door

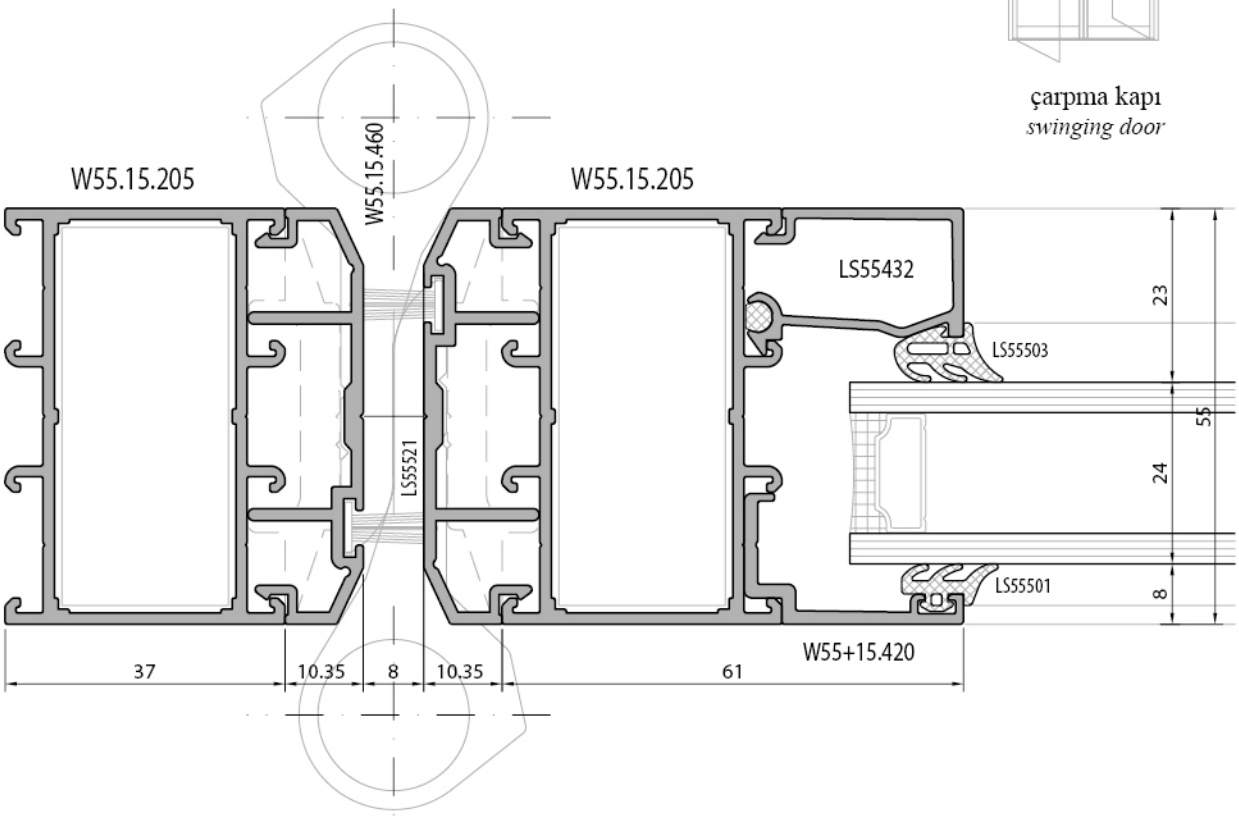

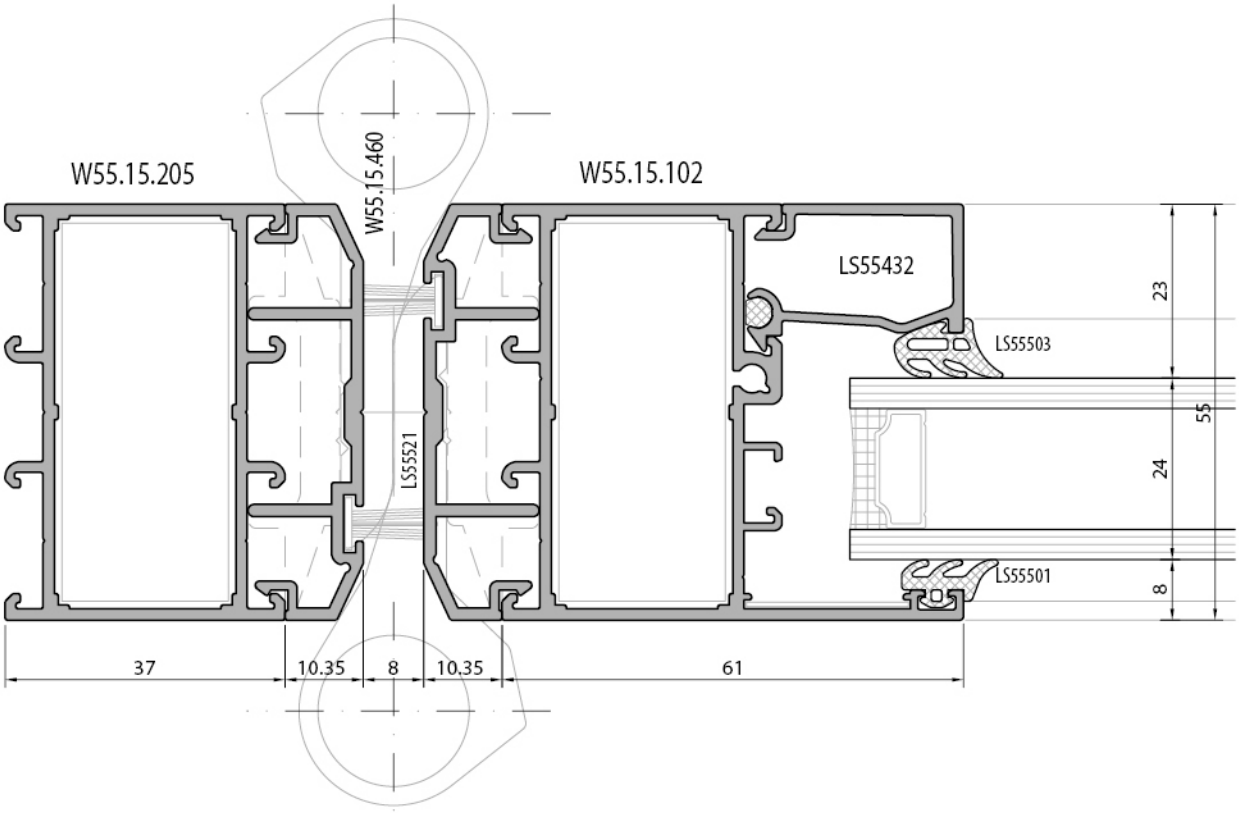

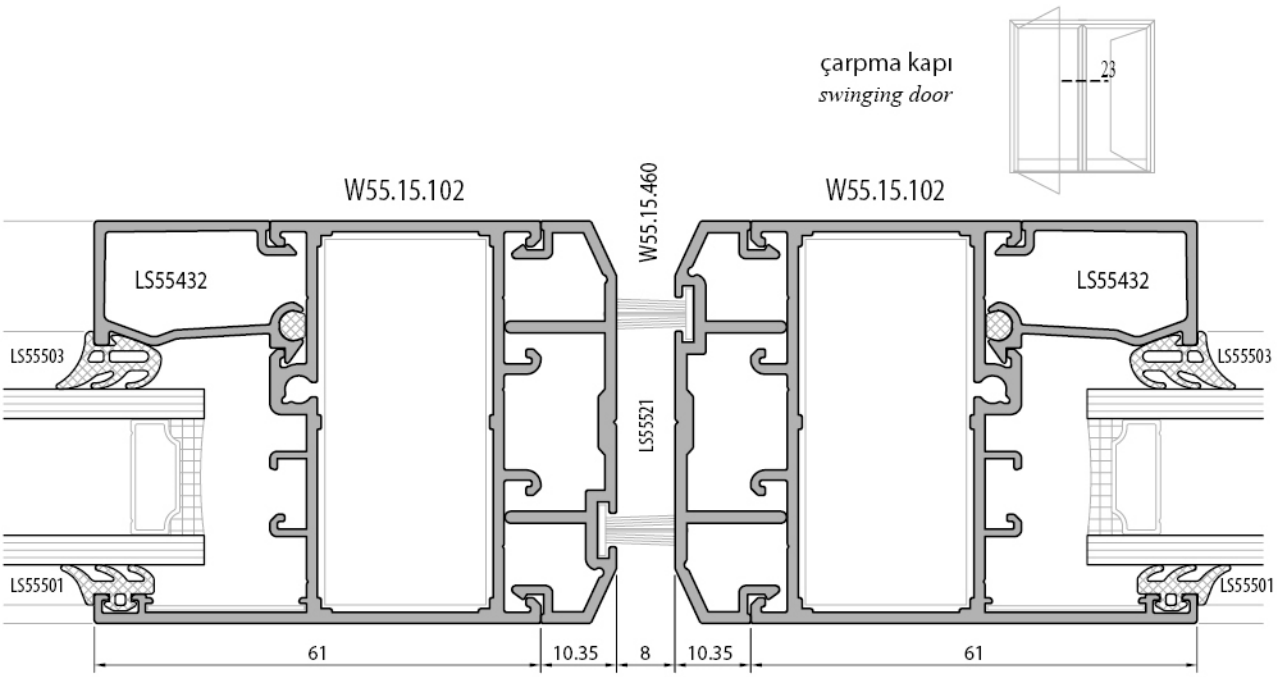
çarpma kapı
swinging door
23
W55.15.102
W55.15.460
W55.15.102
LS55432
LS55432
LS55503
LS55503
LS55521
LS55501
LS55501
61
10.35
8
10.35
61

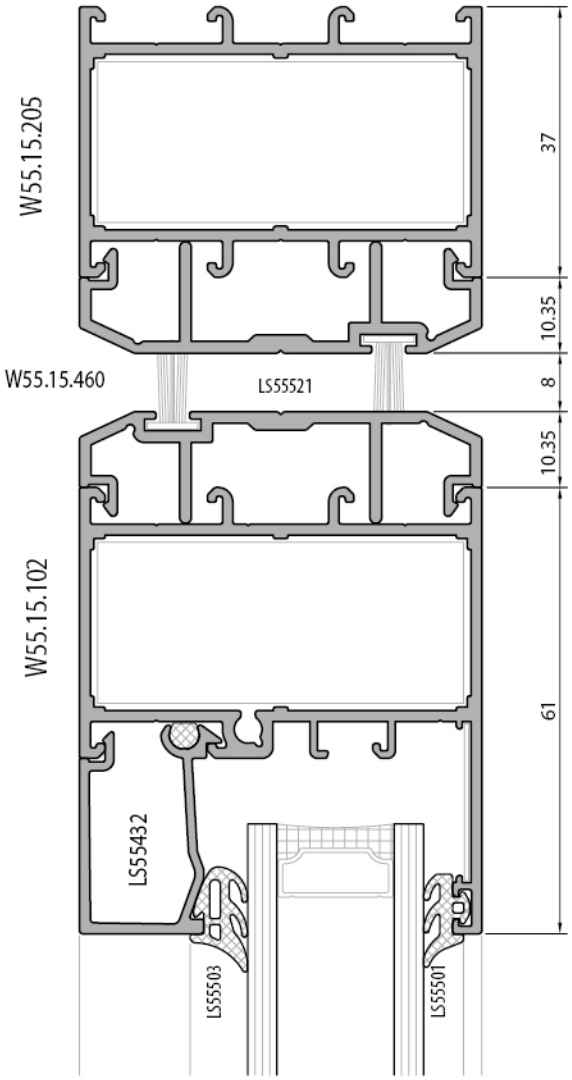
W55.15.205
37
10.35
W55.15.460
LS55521
8
10.35
W55.15.102
61
LS55432
LS55503
LS55501

Normal / Vasistas / Çift açılım pencere
Normal / Tilt / Tilt & Turn window

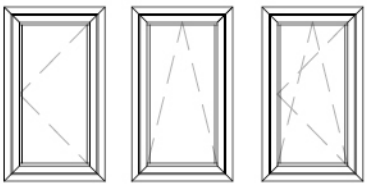

LK= LKA+12
HK=HKA+12
D=A+48
C=B
CA=A+30
CB=B+30

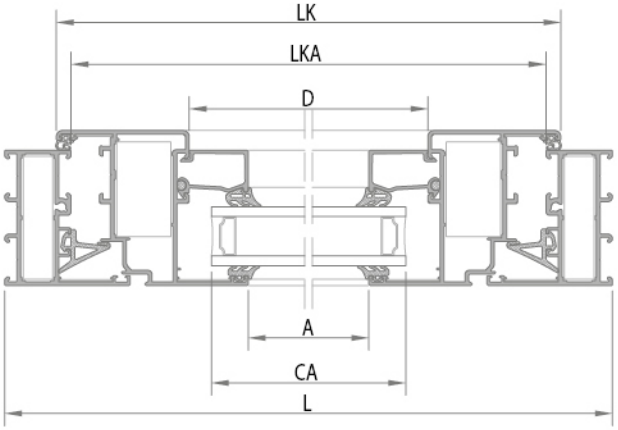

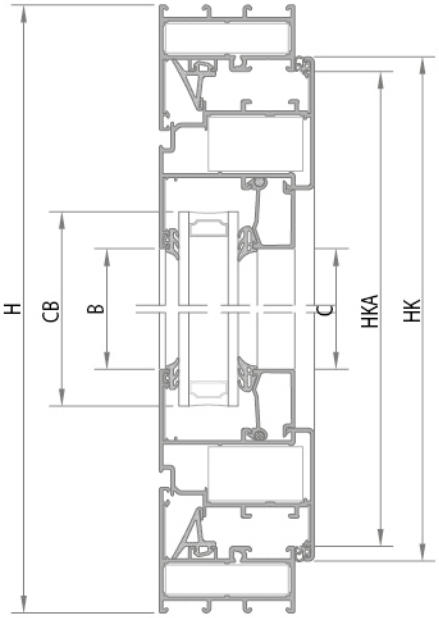

Normal / Çift açılım pencere
Normal / Tilt & Turn window

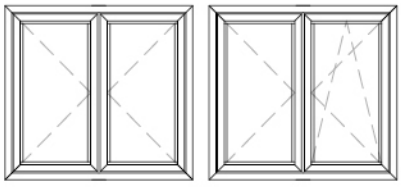

LK= (LKA/2)+3
HK=HKA+12
D=A+48
C=B
CA=A+30
CB=B+30
ADAPTÖR=HKA-64

L	doğrama eni
H	doğrama boyu
LK	kanat yatay ölçüsü
HK	kanat düşey ölçüsü
LKA	kasa yatay ara ölçü
HKA	kasa düşey ara ölçü
A	kanat yatay ara ölçü
B	kanat düşey ara ölçü
D	çıta yatay ölçü
C	çıta düşey ölçü
CA	cam yatay ölçüsü
CB	cam düşey ölçüsü

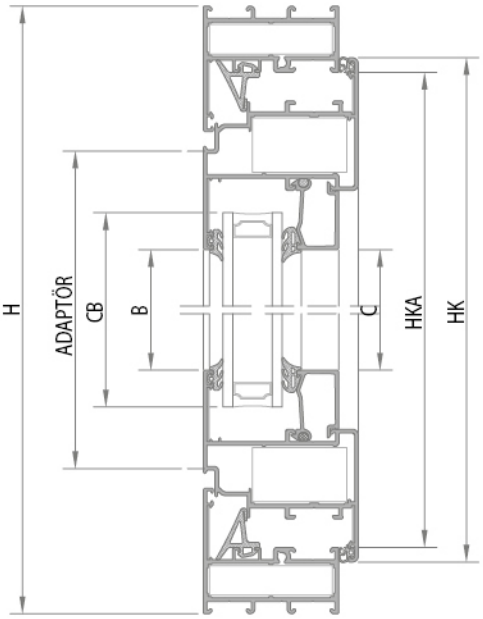

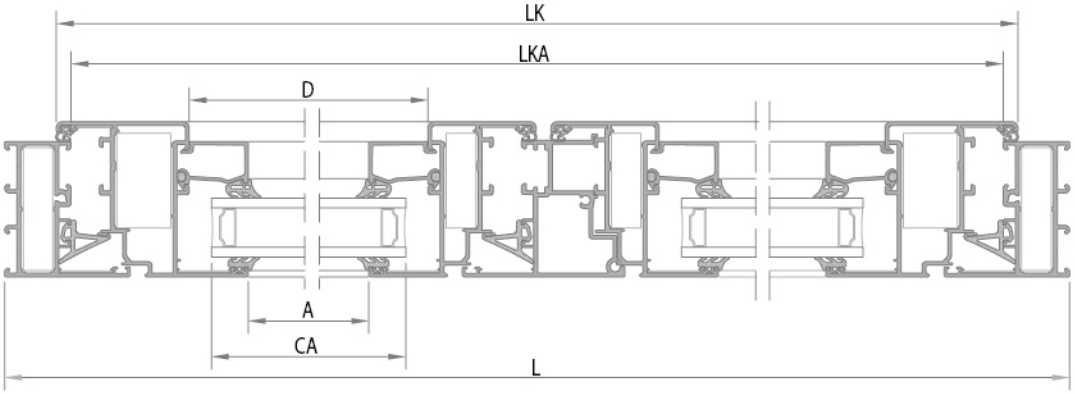

İçe açılır kapı
inward opening door

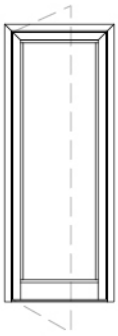

L	doğrama eni
H	doğrama boyu
LK	kanat yatay ölçüsü
HK	kanat düşey ölçüsü
LKA	kasa yatay ara ölçü
HKA	kasa düşey ara ölçü
A	kanat yatay ara ölçü
B	kanat düşey ara ölçü
D	çıta yatay ölçü
C	çıta düşey ölçü
CA	cam yatay ölçüsü
CB	cam düşey ölçüsü

LK= LKA+12
HK1=HKA1+1
D=A+48
C=B
CA=A+30
CB=B+30

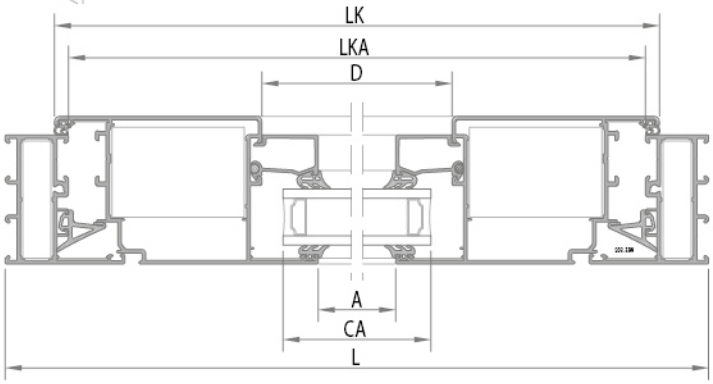

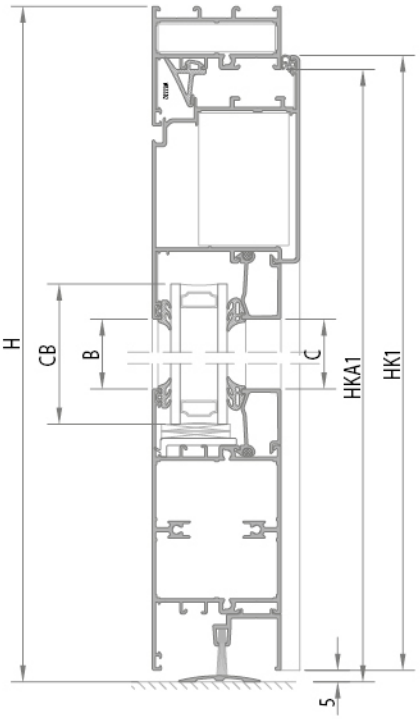

Çift kanat içe açılır kapı
Double sash inward opening door

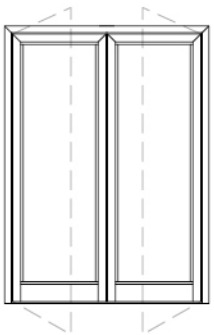

LK= (LKA/2)+3
HK1=HKA1+1
D=A+48
C=B
CA=A+30
CB=B+30
ADAPTÖR=HKA2-62

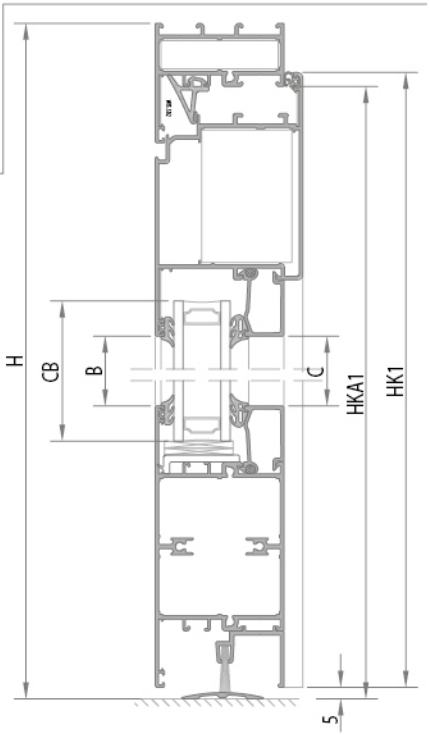

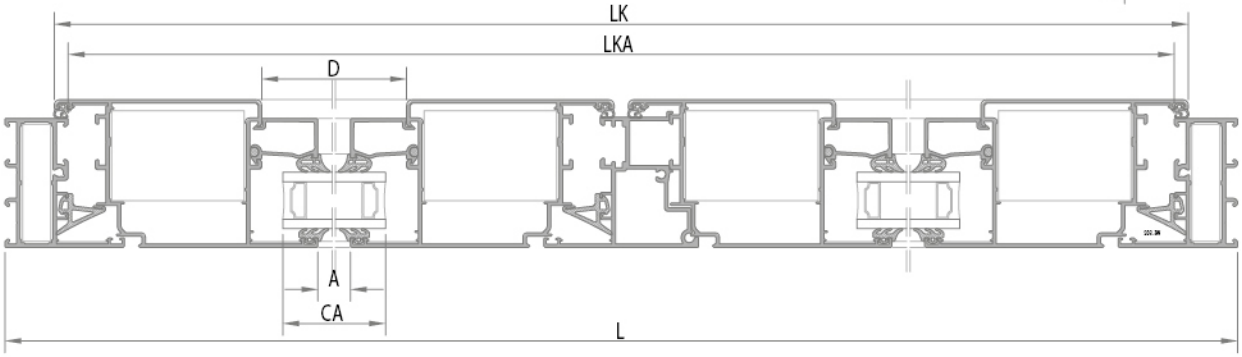

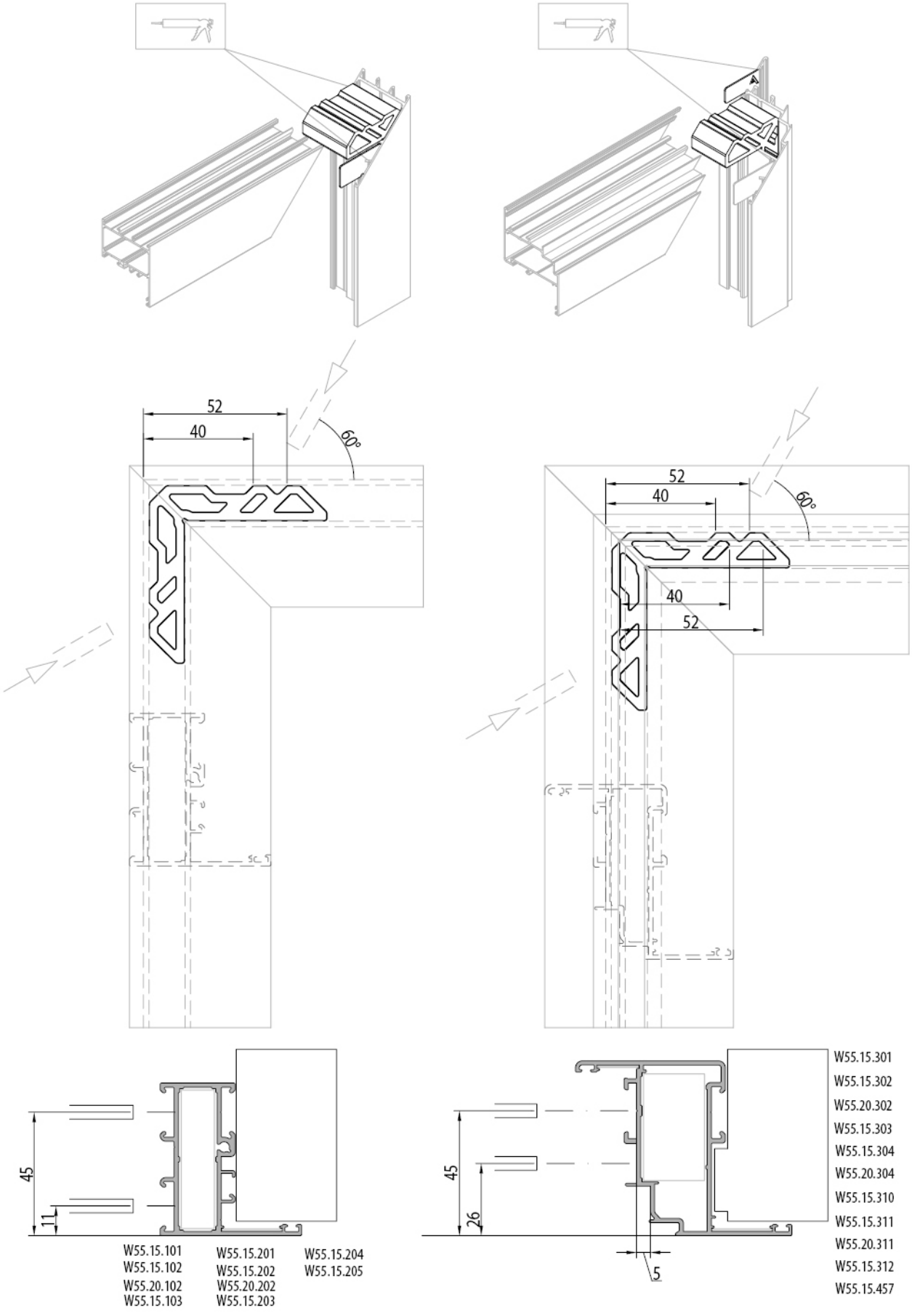
52
40
60°
45
11
W55.15.101
W55.15.102
W55.20.102
W55.15.103
W55.15.201
W55.15.202
W55.20.202
W55.15.203
W55.15.204
W55.15.205
52
40
60°
40
52
45
26
5
W55.15.301
W55.15.302
W55.20.302
W55.15.303
W55.15.304
W55.20.304
W55.15.310
W55.15.311
W55.20.311
W55.15.312
W55.15.457

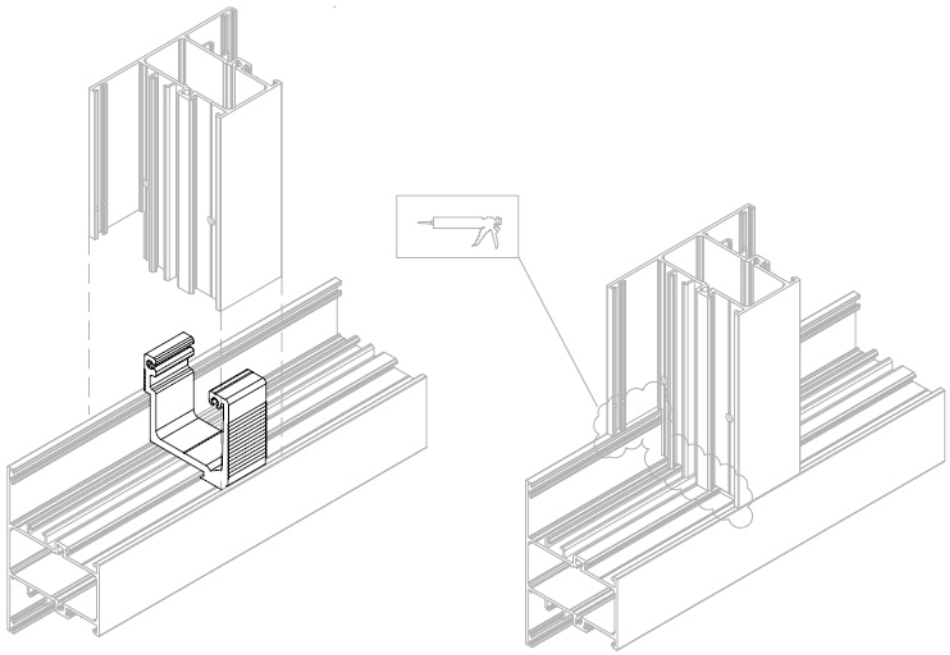

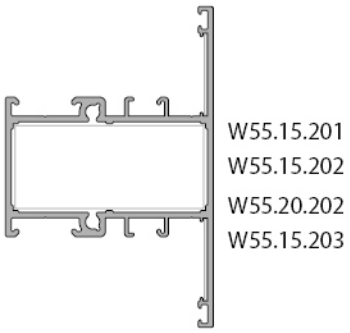
W55.15.201
W55.15.202
W55.20.202
W55.15.203

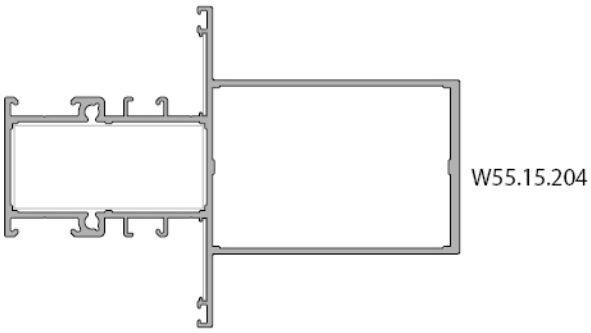
W55.15.204

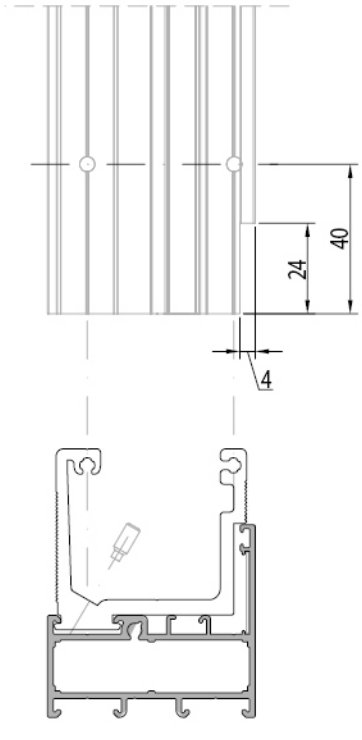
24
40
4

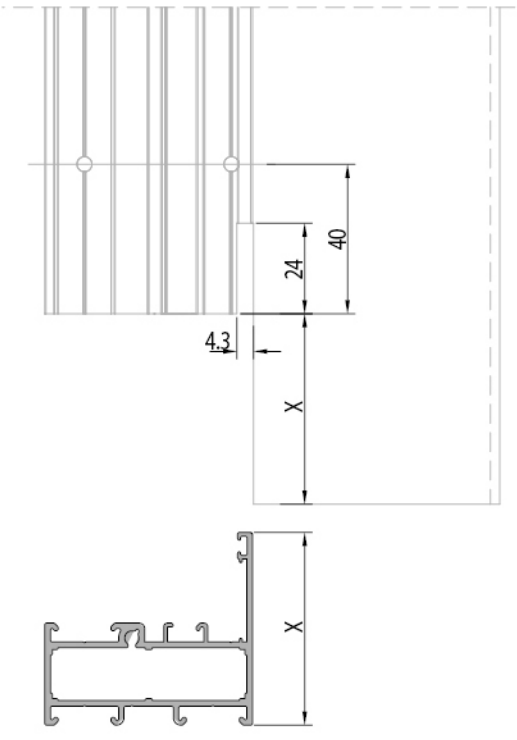
24
40
4.3
X
X

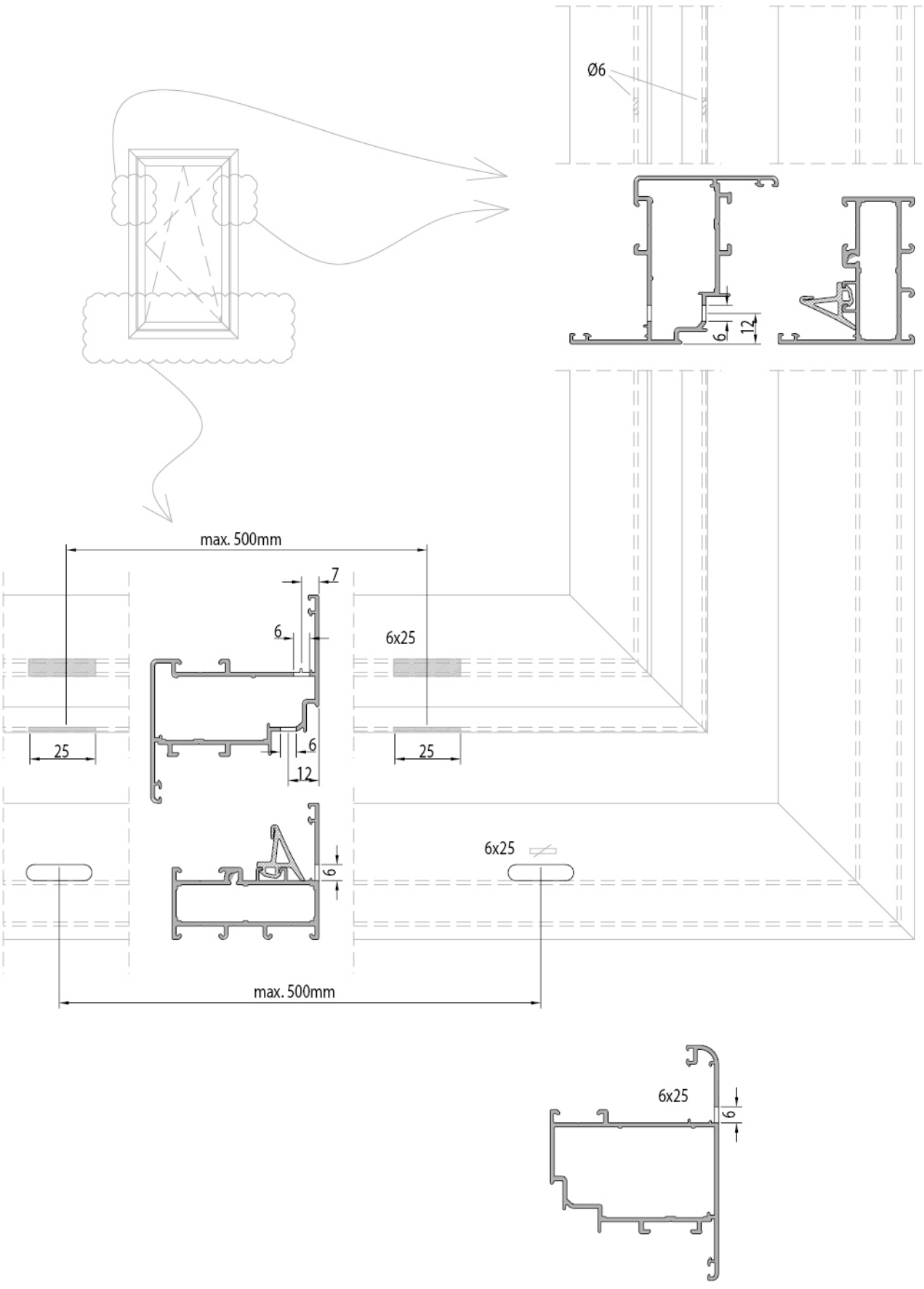
Ø6
6
12
max. 500mm
7
6
6x25
25
6
12
25
6x25
6
max. 500mm
6x25
6

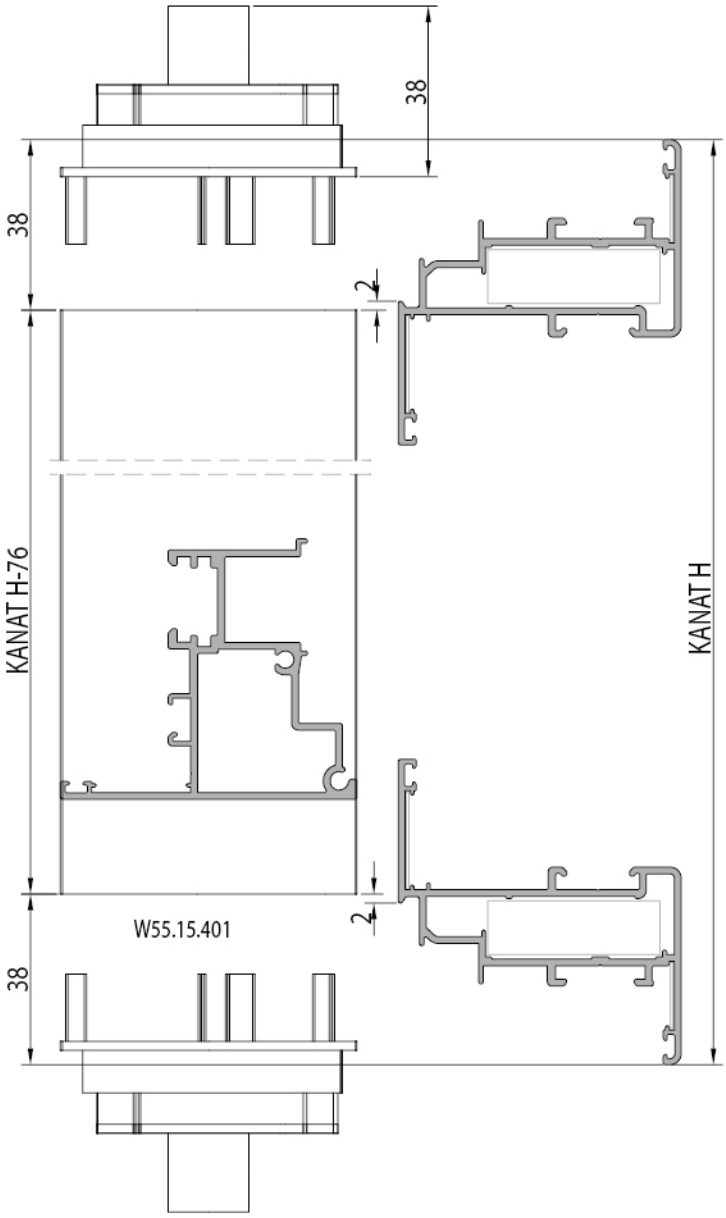
38
38
2
KANAT H-76
KANAT H
W55.15.401
2
38

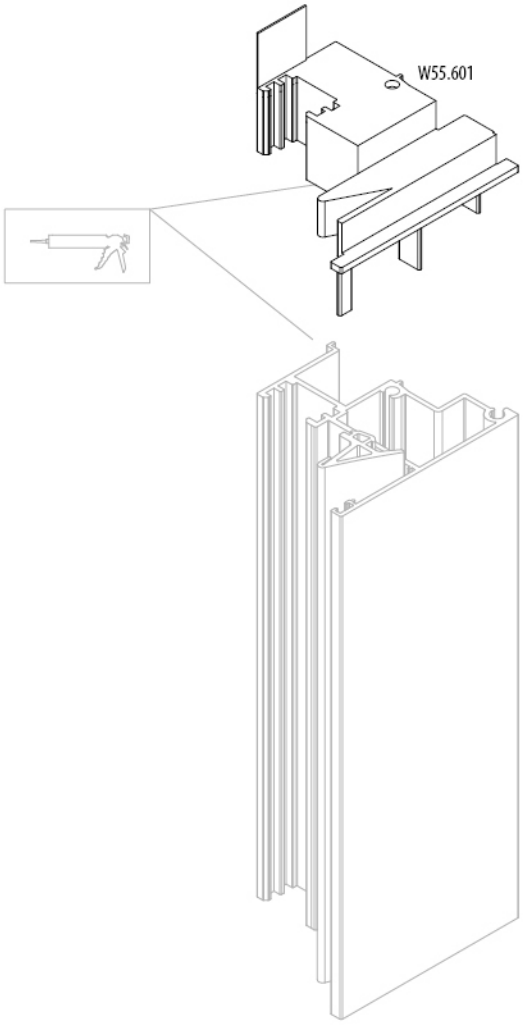
W55.601

zahit® ALÜMİNYUM

W65+

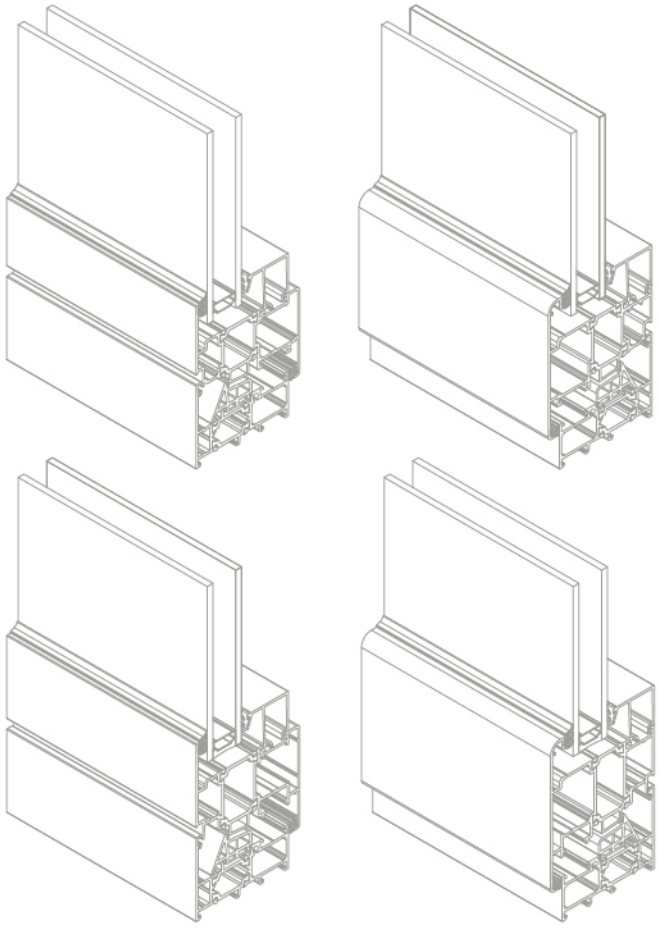

YALITIMLI PENCERE VE KAPI SİSTEMİ INSULATED WINDOW AND DOOR SYSTEM	W65+	KASA — *FRAME* — 100 ORTA KAYIT — *MULLION* — 200 KANAT — *SASH* — 300 ADAPTÖR, BAGL. PR — *ADAPTER* — 400 EPDM GRUP — *EPDM GROUP* — 500 PVC GRUP — *PVC GROUP* — 600 AÇILIM GRUP — *OPENING GROUP* — 700

W65+ 15.101

SİSTEM — GRUP — PR NO

PROFİL ET KALINLIĞI	*PROFILE THICKNESS*	1,5-2 mm
KASA YÜKSEKLİĞİ	*FRAME HEIGTH*	65 mm
KANAT YÜKSEKLİĞİ	*SASH HEIGTH*	73 mm
ISI BARIYERİ	*THERMAL ISULATION BAR*	26 mm
CAM KALINLIĞI	*GLASS THICKNESS*	4-48 mm

ALAŞIM ÖZELLİKLERİ
ALLOY PROPERTIES

EN AW 6060 (AlMgSi0,5 F22)
EN AW 6063 (AlMg0,7Si F22)

ÜRETİM VE MEKANİK STANDARTLAR
PRODUCTION AND MECANICAL STANDARDS

EN 12020-2 EN 755-9 EN 755-2

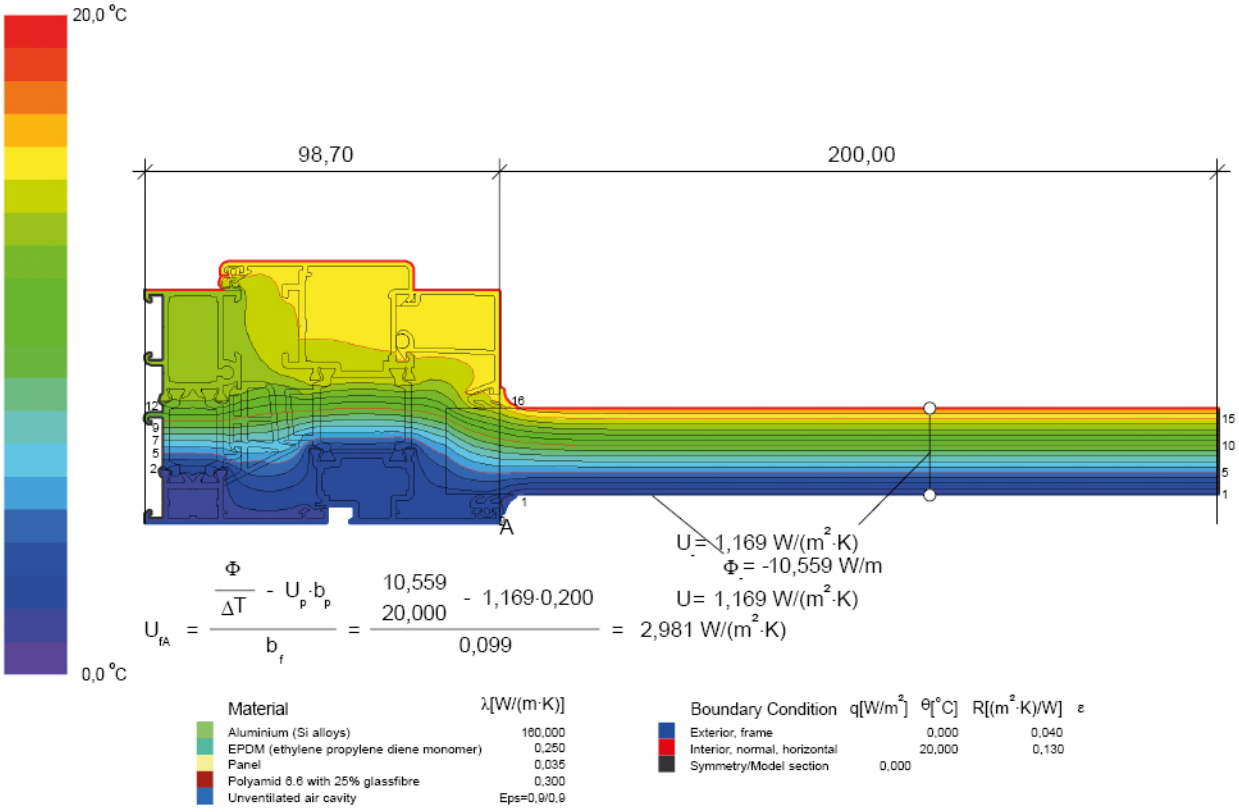
20,0 °C
0,0 °C
98,70
200,00
16
15
12
10
9
7
5
5
2
1
A
U = 1,169 W/(m²·K)
Φ = -10,559 W/m
U = 1,169 W/(m²·K)
$U_{fA} = \frac{\frac{\Phi}{\Delta T} - U_p \cdot b_p}{b_f} = \frac{\frac{10,559}{20,000} - 1,169 \cdot 0,200}{0,099} = 2,981 \text{ W/(m}^2\text{·K)}$
Material
λ[W/(m·K)]
Aluminium (Si alloys) 160,000
EPDM (ethylene propylene diene monomer) 0,250
Panel 0,035
Polyamid 6.6 with 25% glassfibre 0,300
Unventilated air cavity Eps=0,9/0,9
Boundary Condition q[W/m²] θ[°C] R[(m²·K)/W] ε
Exterior, frame 0,000 0,040
Interior, normal, horizontal 20,000 0,130
Symmetry/Model section 0,000

EN ISO 10077-2 ISI DEĞER IIESAP METODU
METHOD FOR CALCULATION OF THERMAL TRANSMITTANCE ACCORDING TO EN ISO 10077-2

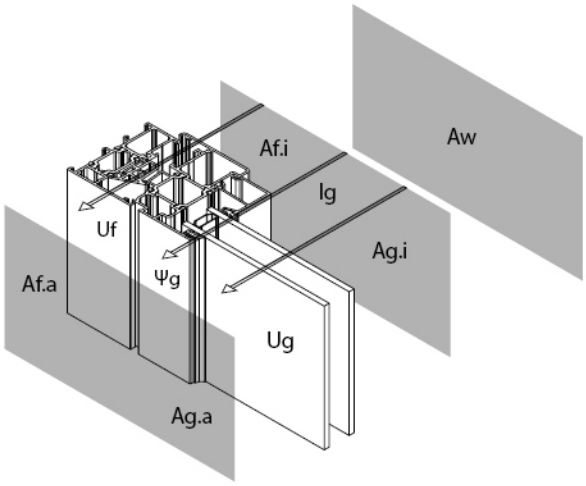

$$Uw = \frac{Ag.\,Ug + Af\,.\,Uf + Ig\,.\,\psi g}{Ag + Af}$$

Aw = Window (m2)--(Af'+Ag)
Af = Frame (m2)--Max. (Af.i : Af.e)
Ig = Glazing (m)--Max. (Ig.i : Ig.e)
ψg = Glazing

Uw -	çerçeve ısı yalıtım katsayısı *thermal transminance coefficient of the nhole structure*
Ug -	cam yalıtım katsayısı *glass thermal transminance coefiticient*
Uf -	kasa kanat kesit ısı katsayısı *thermal transmatance coefficient of the the aluminium frame (frame and sash)*
Ψg -	cam içi spacer ısı değeri *spacer linear thermal trcmsmittance*
Ig -	spacer toplam uzunluğu *total length of the spacer*
Ag -	cam alanı *glass area*
Af -	aluminyum kasa, kanat çerçeve alanı *aluminium frame area (frame and sash)*

Örnek Çözüm
Example

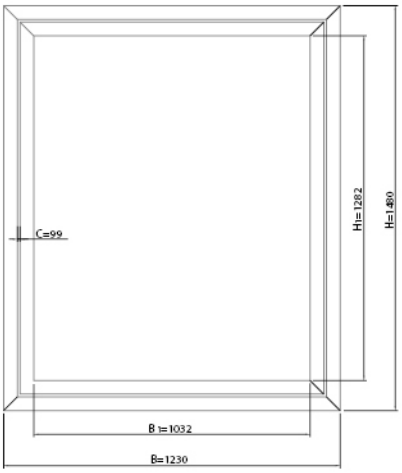

Af = (2.B1.C) + (2.H.C)
Af = (2 . 1.032 . 0.099) + (2 . 1.480 . 0.099)
Af = 0.204336 + 0.29304
Af = 0.50 m²

Ag = B1.H1.=1.032. 1.282=1.32 m²

B = 1230 mm
H = 1480 mm
B1 = 1032 mm
H1 = 1282 mm
C = 99 mm
Uf = 2.84 W/m²k
Ug = 2.0 W/m²k
Ψg = 0.11W/m²k
Ig = 4748 mm

$$Uw = \frac{Ag.\,Ug + Af\,.\,Uf + Ig\,.\,\psi g}{Ag + Af}$$

$$Uw = \frac{1.32\,.\,2.0 + 0.50\,.\,2.84 + 4.75\,.\,0.11}{1.32 + 0.50}$$

Uw = 2.25 W/m²k

Ψg - EN ISO 10077-1 uyarınca standart spacer değeri
Ψg - values for standart spacers in accordance with EN ISO 10077-1



Köşe takoz profili
Corner cleat profile

W55.450-1	7 mm
W55.450-2	23,2 mm
W55.450-3	25,4 mm
W55.450-4	24,7 mm

W55.451-1	7 mm
W55.451-2	23,2 mm
W55.451-3	25,4 mm
W55.451-4	13,1 mm

W55.452-1	7 mm
W55.452-2	23,2 mm
W55.452-3	25,4 mm
W55.452-4	18,5 mm

W55.453-1	7 mm
W55.453-2	13,1 mm

W55.454-1	7 mm
W55.454-2	23,2 mm
W55.454-3	18,5 mm

W55.455-1	7 mm

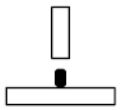

Orta kayıt bağlantı
Mullion connection

LS55.443-2	12,5 mm
LS55.443-3	22,5 mm
LS55.443-5	32,6 mm
LS55.443-6	25 mm

LS55.444-2	12,5 mm
LS55.444-3	22,5 mm
LS55.444-5	32,6 mm
LS55.444-6	25 mm



Köşe onbaşı
Corner cleat

LS55617 LS55618



Yatay sayfa
Page horizontal

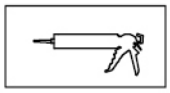

Silikon
Silicone



Dikkat
Attention

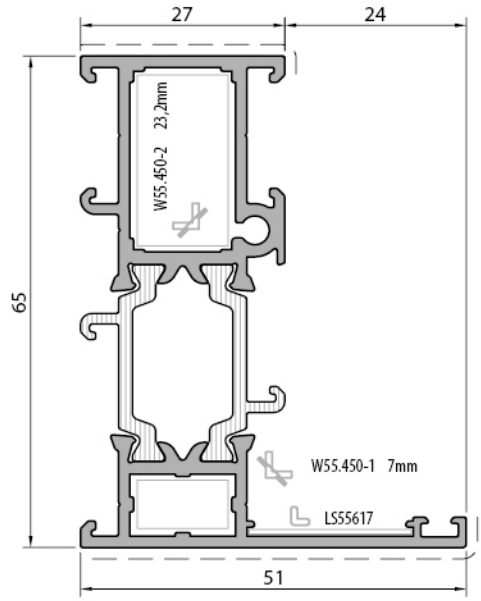

Kasa Profili / *Frame profile*	
W65+15.101	
Weight : 1,218 kg/m	
Ix : 21,03 cm⁴	Wx : 5,98 cm³
Iy : 4,34 cm⁴	Wy : 1,27 cm³

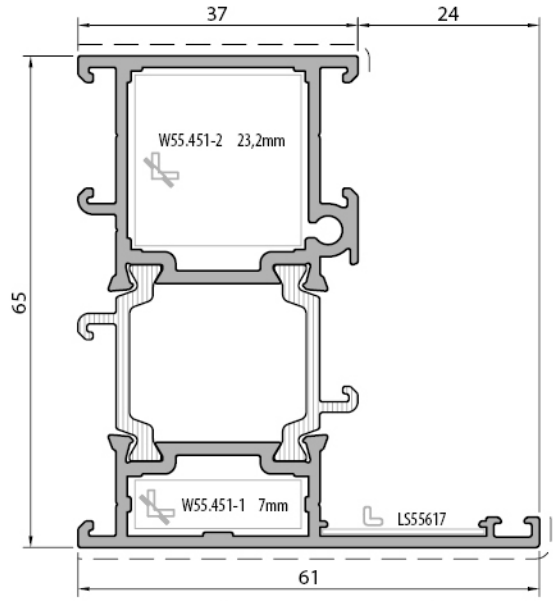

Kasa Profili / *Frame profile*	
W65+15.102	
Weight : 1,402 kg/m	
Ix : 24,59 cm⁴	Wx : 6,92 cm³
Iy : 8,56 cm⁴	Wy : 2,20 cm³

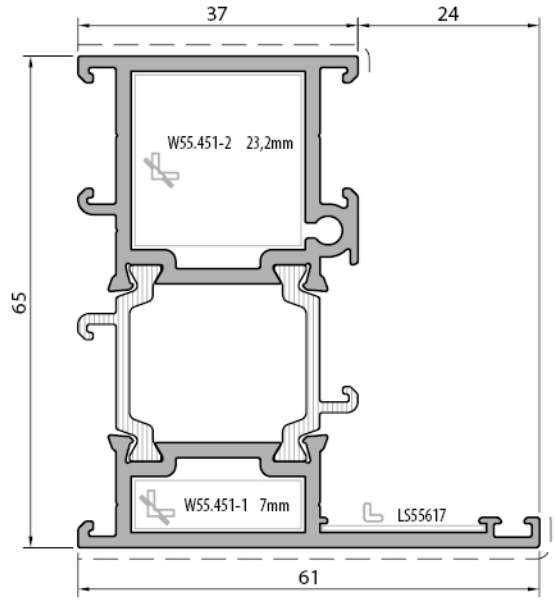

Kasa Profili / *Frame profile*	
W65+20.102	
Weight : 1,570 kg/m	
Ix : 35,16 cm⁴	Wx : 9,90 cm³
Iy : 9,48 cm⁴	Wy : 2,43 cm³

Profil değerleri teoriktir. Ağırlık olarak teslimde yapılan tartım geçerlidir. Profil imalatları TS EN 12020-02 ve TS EN 755-9 tolaransı, Moment değerleri EN 14024'e göre hesaplanmıştır.
Profile values are theoretical pre-shipment weight will be valid. The tolerances of Profile manufacturing are calculated according to EN 12020-2 and TS EN 755-9; moment values are calculated according to EN 14024.

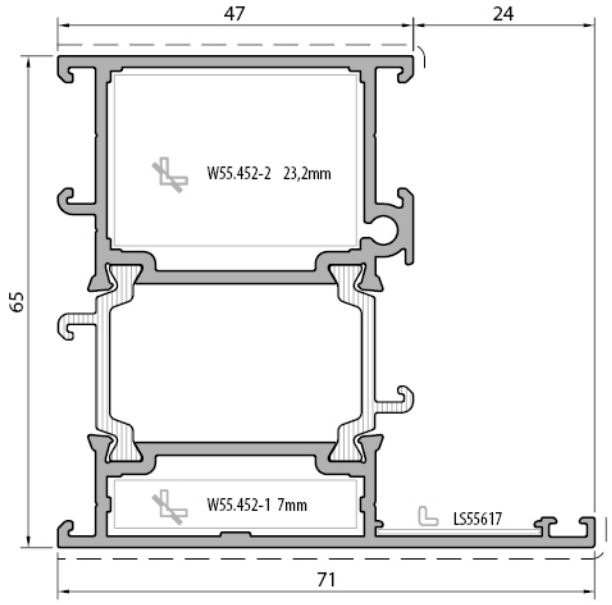

Kasa Profili / *Frame profile*	
W65+15.103	
Weight : 1,574 kg/m	
Ix : 28,24 cm⁴	Wx : 7,91 cm³
Iy : 14,80 cm⁴	Wy : 3,37 cm³

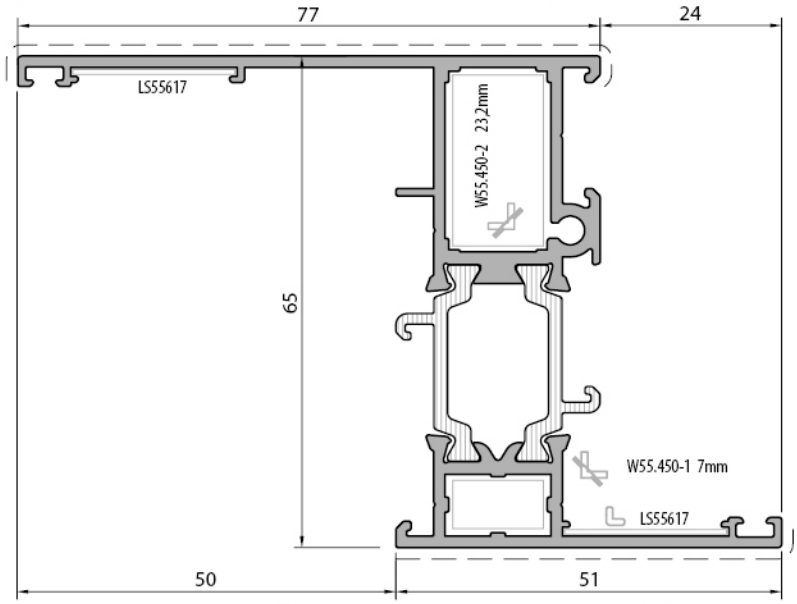

Kasa Profili / *Frame profile*	
W65+15.104	
Weight : 1,380 kg/m	
Ix : 27,73 cm⁴	Wx : 7,79 cm³
Iy : 10,47 cm⁴	Wy : 1,76 cm³

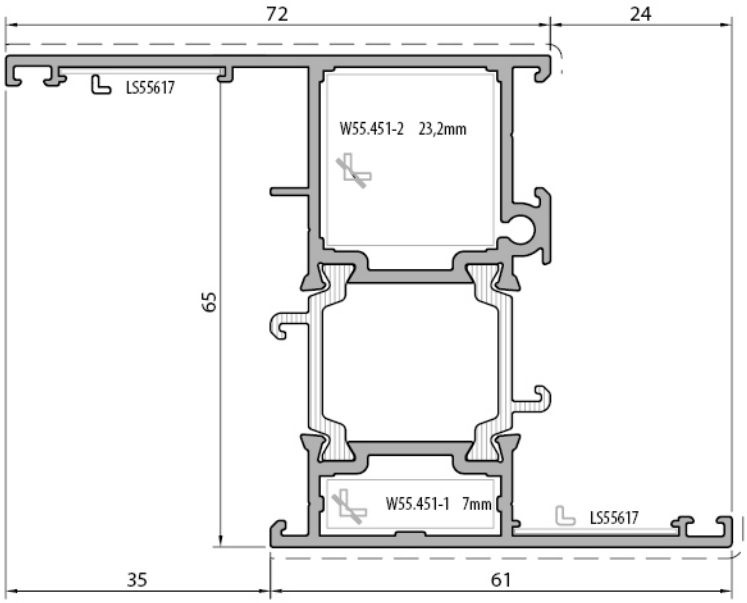

Kasa Profili / *Frame profile*	
W65+15.106	
Weight : 1,628 kg/m	
Ix : 29,77 cm⁴	Wx : 8,90 cm³
Iy : 12,43 cm⁴	Wy : 2,84 cm³

Profil değerleri teoriktir. Ağırlık olarak teslimde yapılan tartım geçerlidir. Profil imalatları TS EN 12020-02 ve TS EN 755-9 tolaransı, Moment değerleri EN 14024'e göre hesaplanmıştır.
Profile values are theoretical pre-shipment weight will be valid. The tolerances of Profile manufacturing are calculated according to EN 12020-2 and TS EN 755-9; moment values are calculated according to EN 14024.

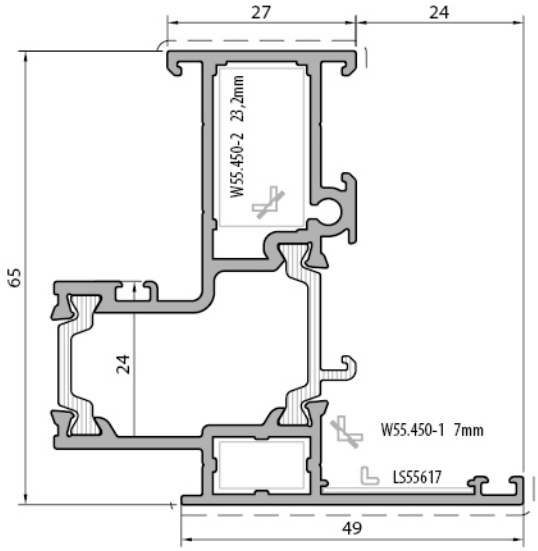

Cephe İçi Kasa Profili / inner *frame curtain profile*	
W65+15.107	
Weight : 1,423 kg/m	
Ix : 23,47 cm⁴	Wx : 6,33 cm³
Iy : 9,91 cm⁴	Wy : 2,54 cm³

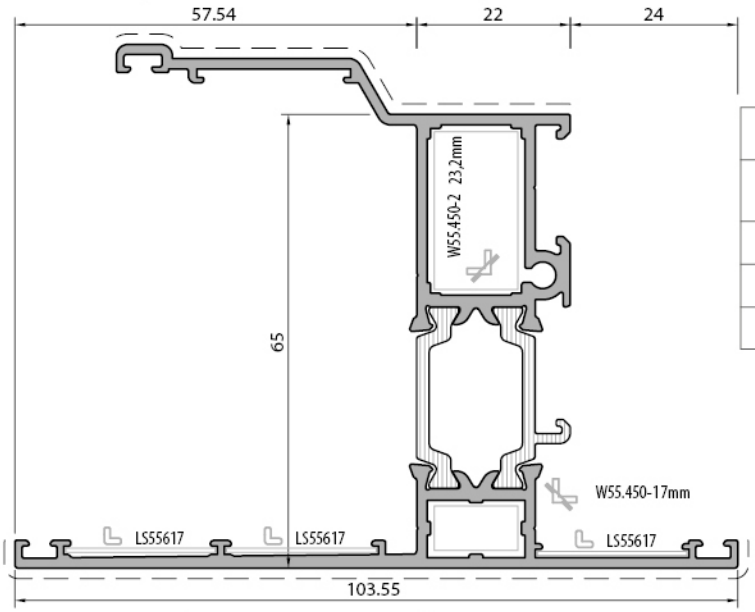

Kasa Profili / *Frame profile*	
W65+15.108	
Weight : 1,660 kg/m	
Ix : 39,12 cm⁴	Wx : 6,87 cm³
Iy : 27,75 cm⁴	Wy : 6,13 cm³

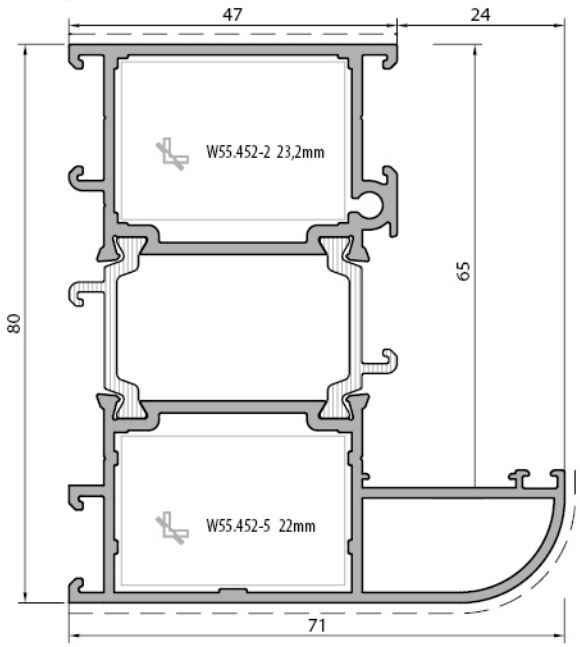

Kasa Profili / *Frame profile*	
W65+15.109	
Weight : 1,878 kg/m	
Ix : 47,07 cm⁴	Wx : 7,44 cm³
Iy : 21,95 cm⁴	Wy : 4,98 cm³

Profil değerleri teoriktir. Ağırlık olarak teslimde yapılan tartım geçerlidir. Profil imalatları TS EN 12020-02 ve TS EN 755-9 tolaransı, Moment değerleri EN 14024'e göre hesaplanmıştır.
Profile values are theoretical pre-shipment weight will be valid. The tolerances of Profile manufacturing are calculated according to EN 12020-2 and TS EN 755-9; moment values are calculated according to EN 14024.

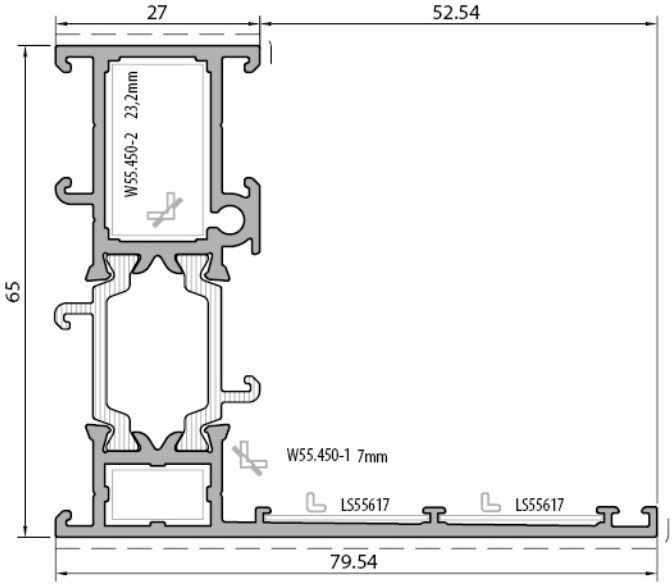

Kasa Profili / *Frame profile*	
W65+15.110	
Weight : 1,385 kg/m	
Ix : 25,40 cm⁴	Wx : 6,47 cm³
Iy : 10,36 cm⁴	Wy : 1,83 cm³

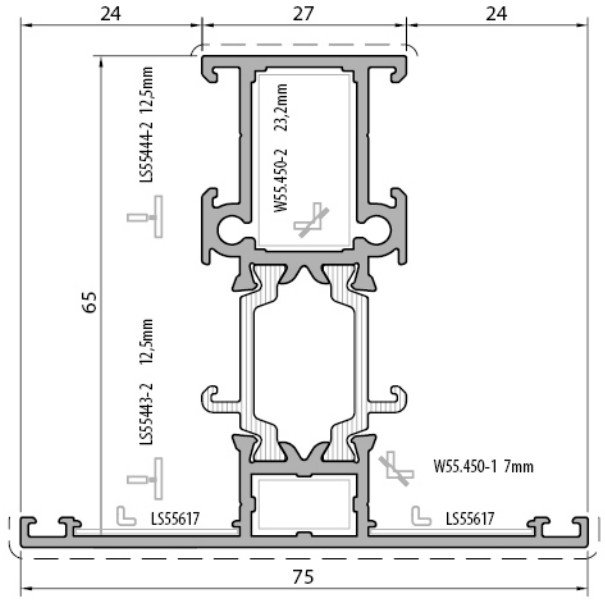

Orta Kayıt Profili / *Mullion profile*	
W65+15.201	
Weight : 1,368 kg/m	
Ix : 24,37 cm⁴	Wx : 6,50 cm³
Iy : 8,77 cm⁴	Wy : 2,34 cm³

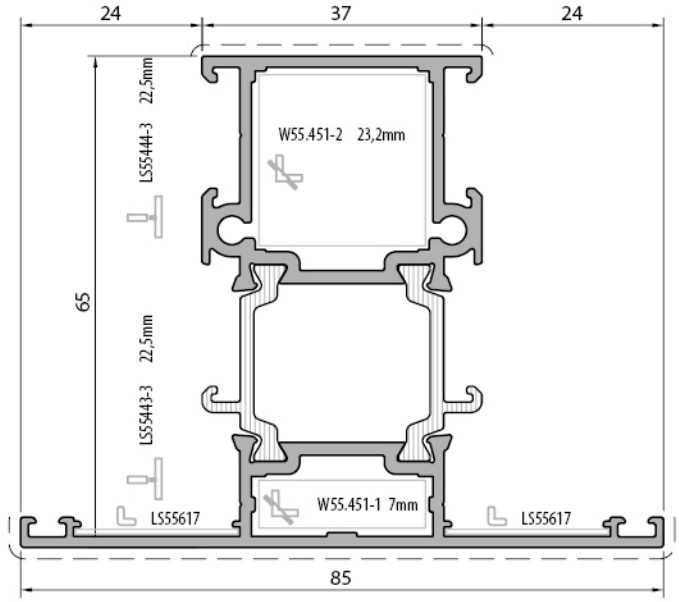

Orta Kayıt Profili / *Mullion profile*	
W65+15.202	
Weight : 1,551 kg/m	
Ix : 28,01 cm⁴	Wx : 7,47 cm³
Iy : 14,74 cm⁴	Wy : 3,46 cm³

Profil değerleri teoriktir. Ağırlık olarak teslimde yapılan tartım geçerlidir. Profil imalatları TS EN 12020-02 ve TS EN 755-9 tolaransı, Moment değerleri EN 14024'e göre hesaplanmıştır.
Profile values are theoretical pre-shipment weight will be valid. The tolerances of Profile manufacturing are calculated according to EN 12020-2 and TS EN 755-9; moment values are calculated according to EN 14024.

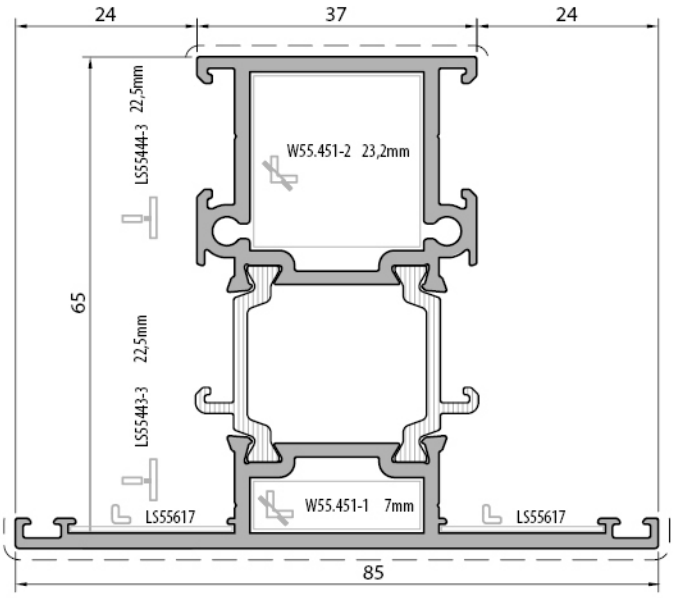

Orta Kayıt Profili / *Mullion profile*	
W65+20.202	
Weight : 1,719 kg/m	
Ix : 33,00 cm⁴	Wx : 7,47 cm³
Iy : 16,60 cm⁴	Wy : 3,46 cm³

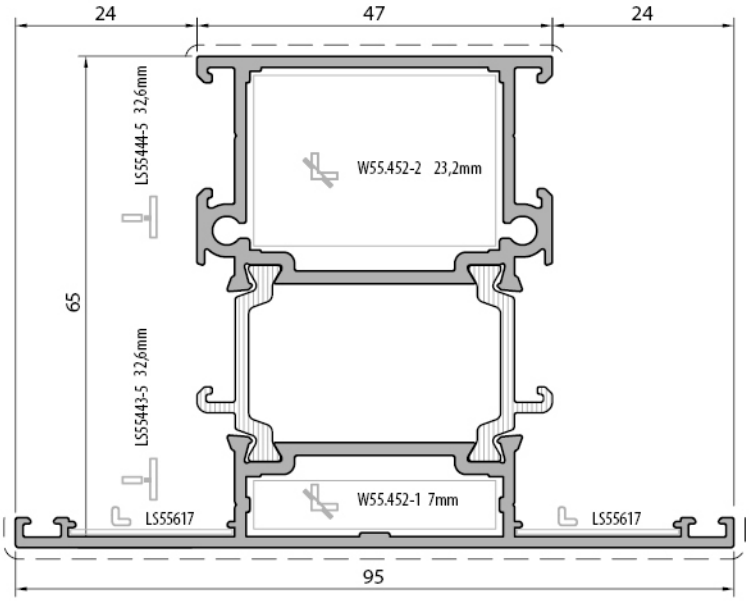

Orta Kayıt Profili / *Mullion profile*	
W65+15.203	
Weight : 1,724 kg/m	
Ix : 31,58 cm⁴	Wx : 8,44 cm³
Iy : 23,19 cm⁴	Wy : 4,88 cm³

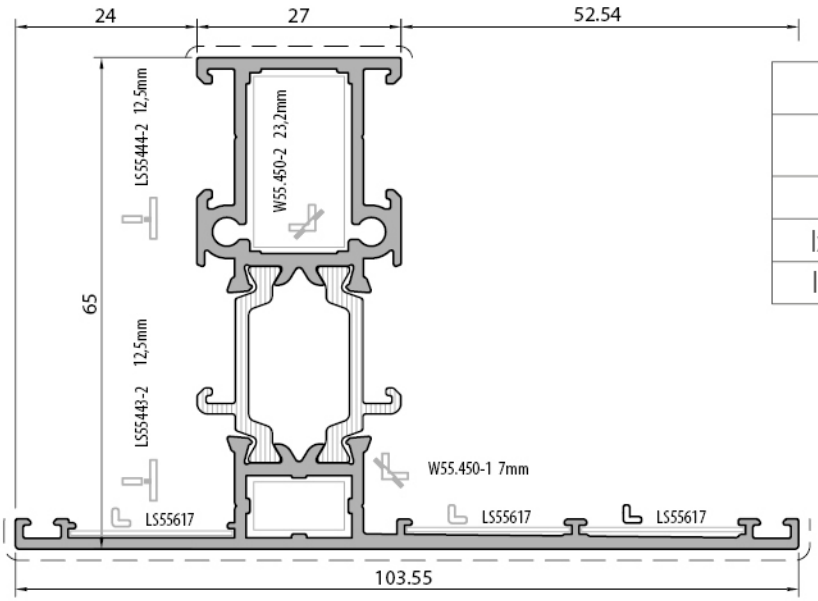

Orta Kayıt Profili / *Mullion profile*	
W65+15.210	
Weight : 1,536 kg/m	
Ix : 28,14 cm⁴	Wx : 6,90 cm³
Iy : 17,88 cm⁴	Wy : 2,97 cm³

Profil değerleri teoriktir. Ağırlık olarak teslimde yapılan tartım geçerlidir. Profil imalatları TS EN 12020-02 ve TS EN 755-9 tolaransı, Moment değerleri EN 14024'e göre hesaplanmıştır.
Profile values are theoretical pre-shipment weight will be valid. The tolerances of Profile manufacturing are calculated according to EN 12020-2 and TS EN 755-9; moment values are calculated according to EN 14024.

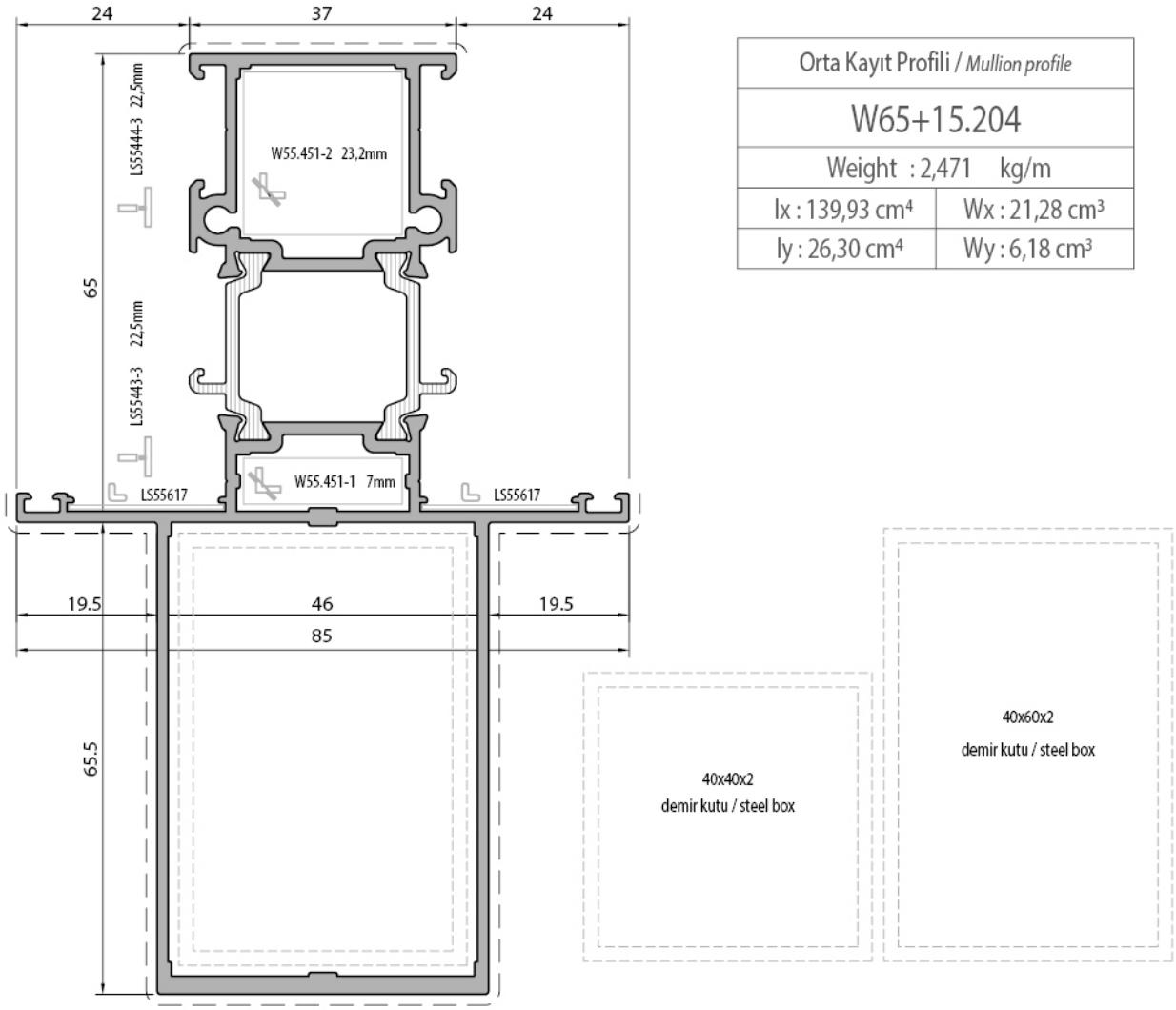

Orta Kayıt Profili / *Mullion profile*	
W65+15.204	
Weight : 2,471 kg/m	
Ix : 139,93 cm⁴	Wx : 21,28 cm³
Iy : 26,30 cm⁴	Wy : 6,18 cm³

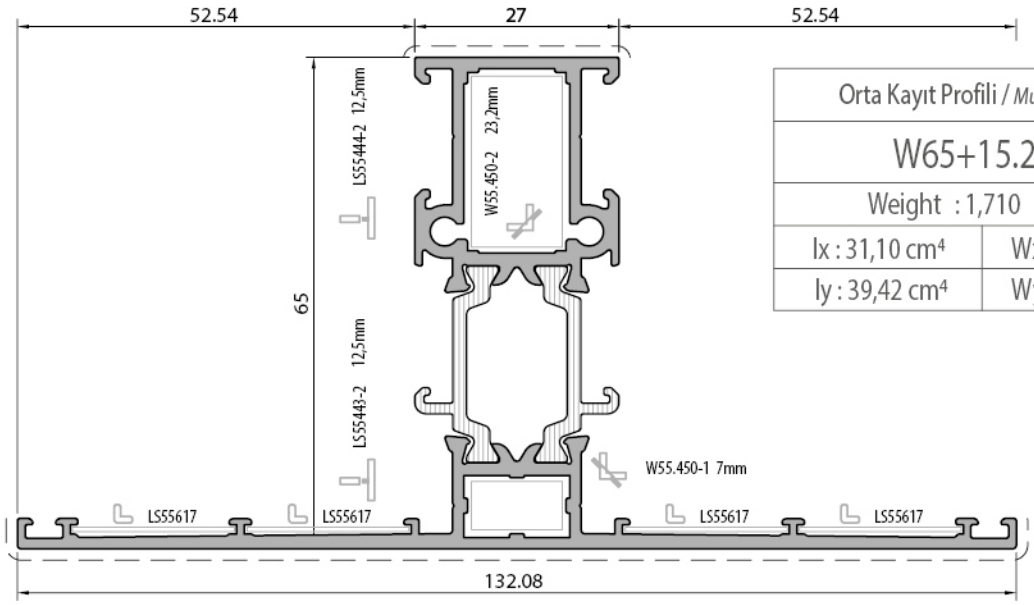

Orta Kayıt Profili / *Mullion profile*	
W65+15.211	
Weight : 1,710 kg/m	
Ix : 31,10 cm⁴	Wx : 4,70 cm³
Iy : 39,42 cm⁴	Wy : 9,09 cm³

Profil değerleri teoriktir. Ağırlık olarak teslimde yapılan tartım geçerlidir. Profil imalatları TS EN 12020-02 ve TS EN 755-9 tolaransı, Moment değerleri EN 14024'e göre hesaplanmıştır.
Profile values are theoretical pre-shipment weight will be valid. The tolerances of Profile manufacturing are calculated according to EN 12020-2 and TS EN 755-9; moment values are calculated according to EN 14024.

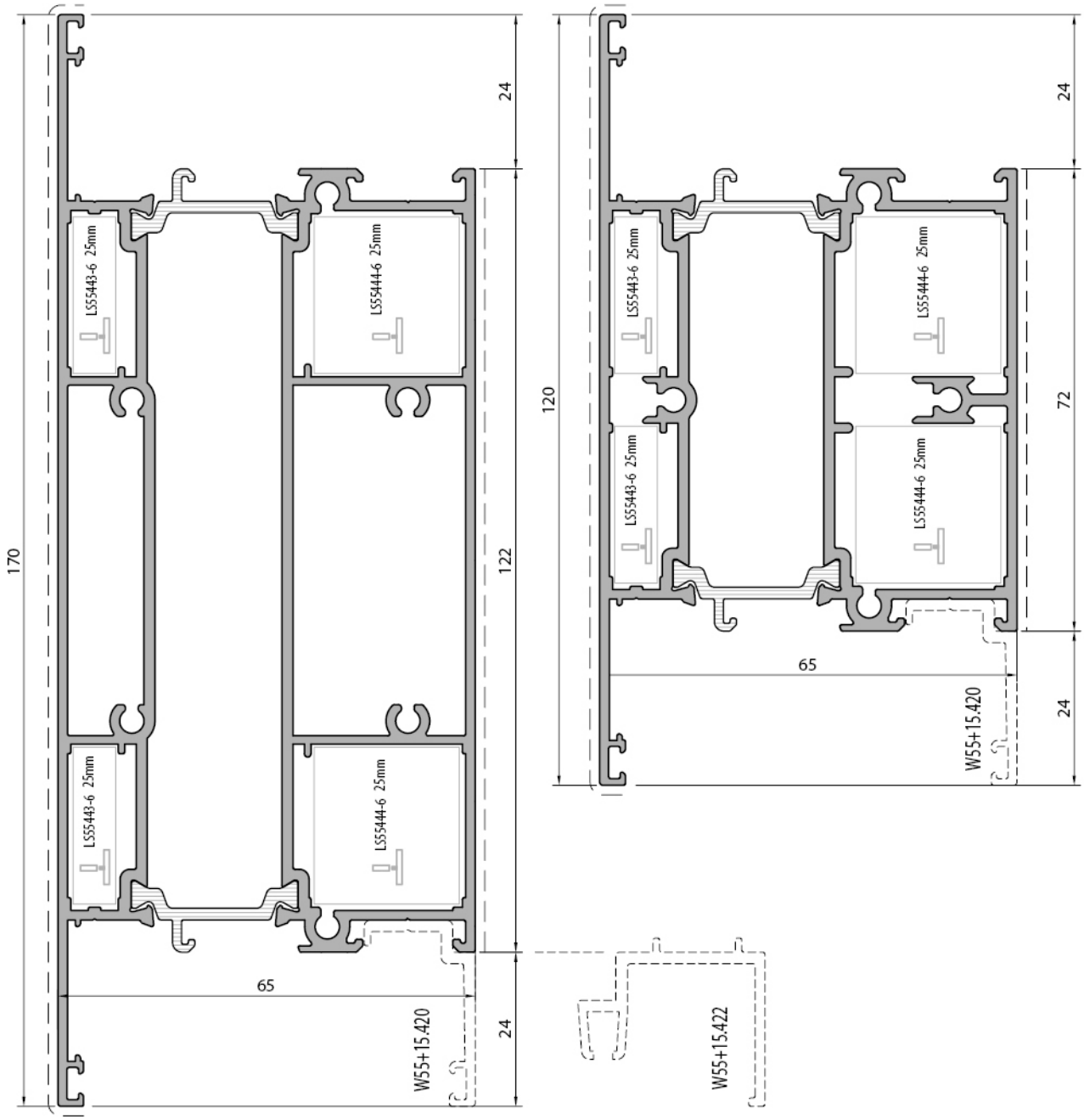

Orta Kayıt+Etek Profili / *Mullion +bottom sash profile*	
W65+15.215	
Weight : 1,710 kg/m	
Ix 31,10 cm⁴	Wx : 4,70 cm³
Iy : 39,42 cm⁴	Wy : 9,09 cm³

Orta Kayıt+Etek Profili / *Mullion +bottom sash profile*	
W65+15.216	
Weight : 2,354 kg/m	
Ix 45,07 cm⁴	Wx : 12,50 cm³
Iy : 57,55 cm⁴	Wy : 9,60 cm³

Profil değerleri teoriktir. Ağırlık olarak teslimde yapılan tartım geçerlidir. Profil imalatları TS EN 12020-02 ve TS EN 755-9 tolaransı, Moment değerleri EN 14024'e göre hesaplanmıştır.
Profile values are theoretical pre-shipment weight will be valid. The tolerances of Profile manufacturing are calculated according to EN 12020-2 and TS EN 755-9; moment values are calculated according to EN 14024.

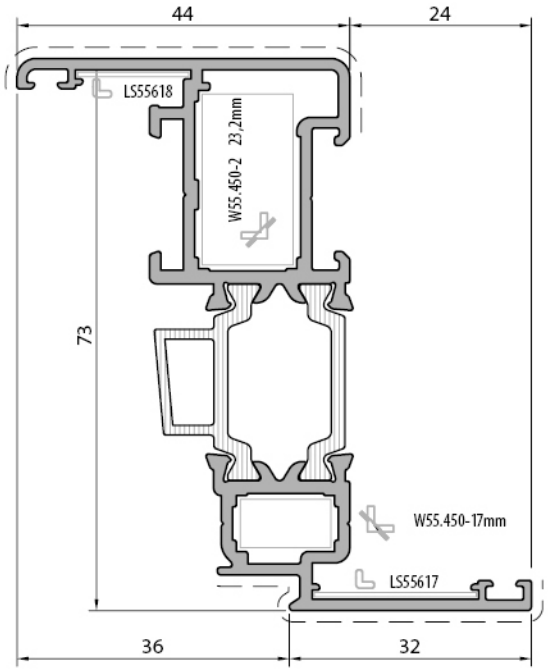

Kanat Profili (içe açılır) *Sash profile (inward opening)*	
W65+15.301	
Weight : 1,375 kg/m	
Ix : 30,13 cm⁴	Wx : 7,84 cm³
Iy : 4,25 cm⁴	Wy : 1,27 cm³

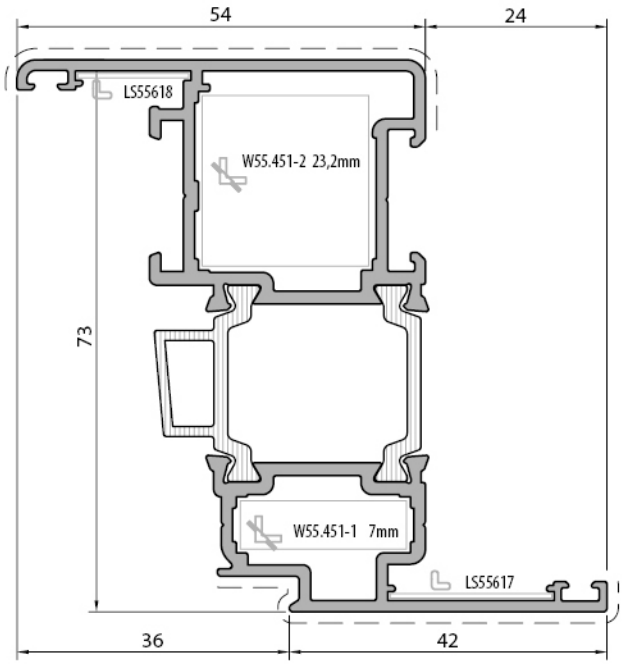

Kanat Profili (içe açılır) *Sash profile (inward opening)*	
W65+15.302	
Weight : 1,602 kg/m	
Ix : 37,13 cm⁴	Wx : 9,95 cm³
Iy : 8,42 cm⁴	Wy : 2,12 cm³

Profil değerleri teoriktir. Ağırlık olarak teslimde yapılan tartım geçerlidir. Profil imalatları TS EN 12020-02 ve TS EN 755-9 tolaransı, Moment değerleri EN 14024'e göre hesaplanmıştır.
Profile values are theoretical pre-shipment weight will be valid. The tolerances of Profile manufacturing are calculated according to EN 12020-2 and TS EN 755-9; moment values are calculated according to EN 14024.

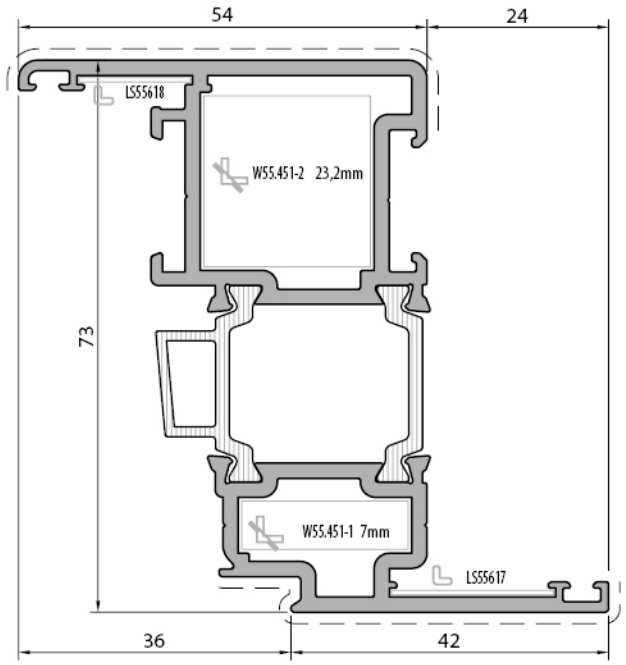

Kanat Profili (içe açılır) *Sash profile (inward opening)*	
W65+20.302	
Weight : 1,760 kg/m	
Ix : 40,77 cm⁴	Wx : 10,87 cm³
Iy : 9,66 cm⁴	Wy : 2,50 cm³

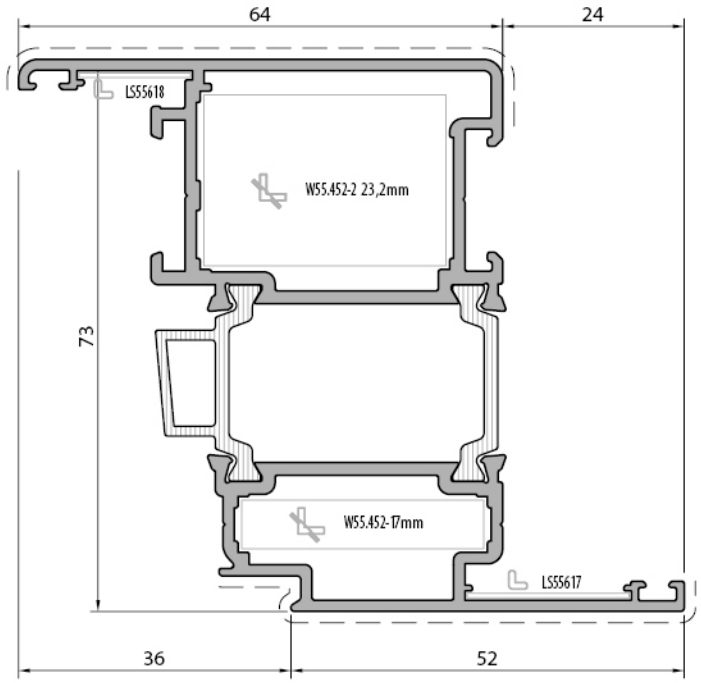

Kanat Profili (içe açılır) *Sash profile (inward opening)*	
W65+15.303	
Weight : 1,775 kg/m	
Ix : 38,34 cm⁴	Wx : 10,41 cm³
Iy : 14,04 cm⁴	Wy : 3,15 cm³

Profil değerleri teoriktir. Ağırlık olarak teslimde yapılan tartım geçerlidir. Profil imalatları TS EN 12020-02 ve TS EN 755-9 tolaransı, Moment değerleri EN 14024'e göre hesaplanmıştır.
Profile values are theoretical pre-shipment weight will be valid. The tolerances of Profile manufacturing are calculated according to EN 12020-2 and TS EN 755-9; moment values are calculated according to EN 14024.

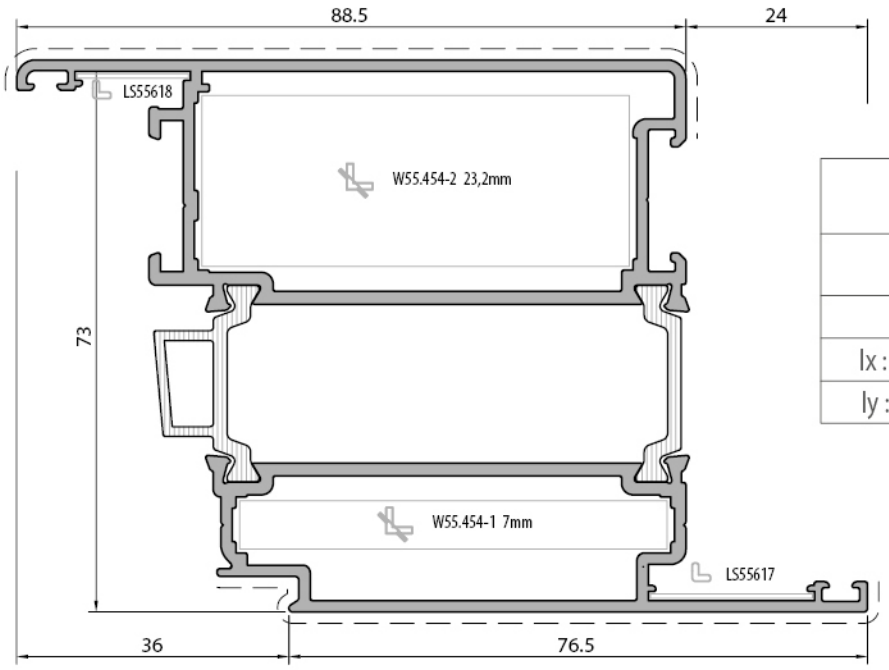

Kanat Profili (içe açılır) *Sash profile (inward opening)*	
W65+15.304	
Weight : 2,168 kg/m	
Ix : 49,45 cm⁴	Wx : 13,37 cm³
Iy : 68,07 cm⁴	Wy : 11,99 cm³

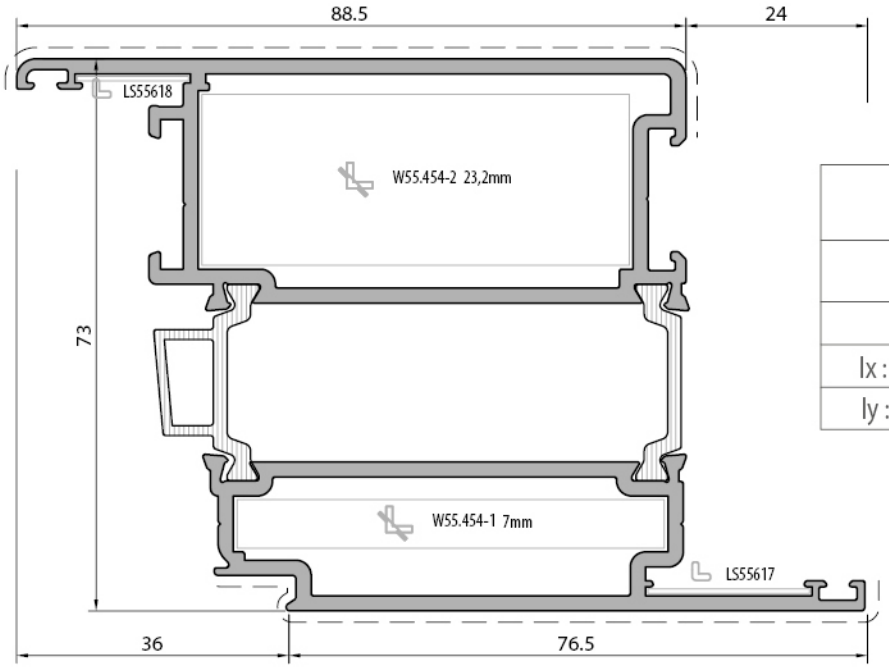

Kanat Profili (içe açılır) *Sash profile (inward opening)*	
W65+20.304	
Weight : 2,522 kg/m	
Ix : 61,26 cm⁴	Wx : 16,63 cm³
Iy : 41,82 cm⁴	Wy : 7,44 cm³

Profil değerleri teoriktir. Ağırlık olarak teslimde yapılan tartım geçerlidir. Profil imalatları TS EN 12020-02 ve TS EN 755-9 tolaransı, Moment değerleri EN 14024'e göre hesaplanmıştır.
Profile values are theoretical pre-shipment weight will be valid. The tolerances of Profile manufacturing are calculated according to EN 12020-2 and TS EN 755-9; moment values are calculated according to EN 14024.

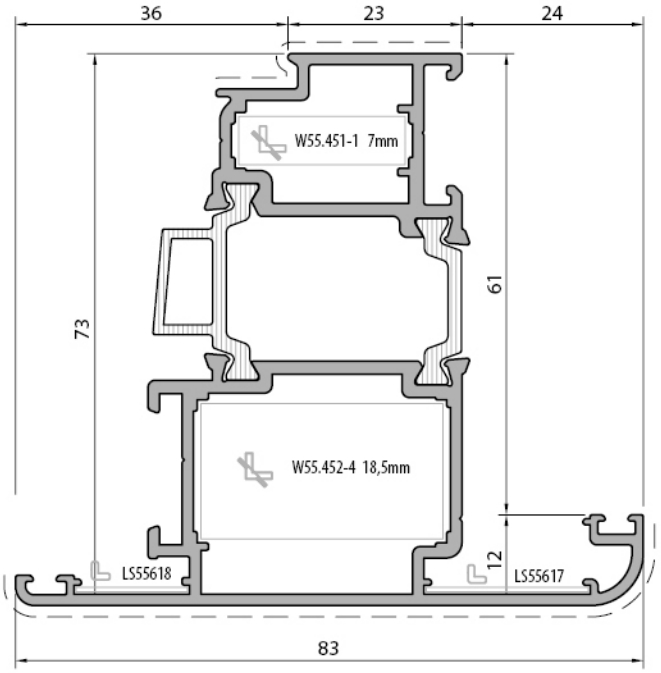

Kanat Profili (dışa açılır) *Sash profile (outward opening)*	
W65+15.310	
Weight : 1,736 kg/m	
Ix : 35,81 cm⁴	Wx : 11,79 cm³
Iy : 19,14 cm⁴	Wy : 4,71 cm³

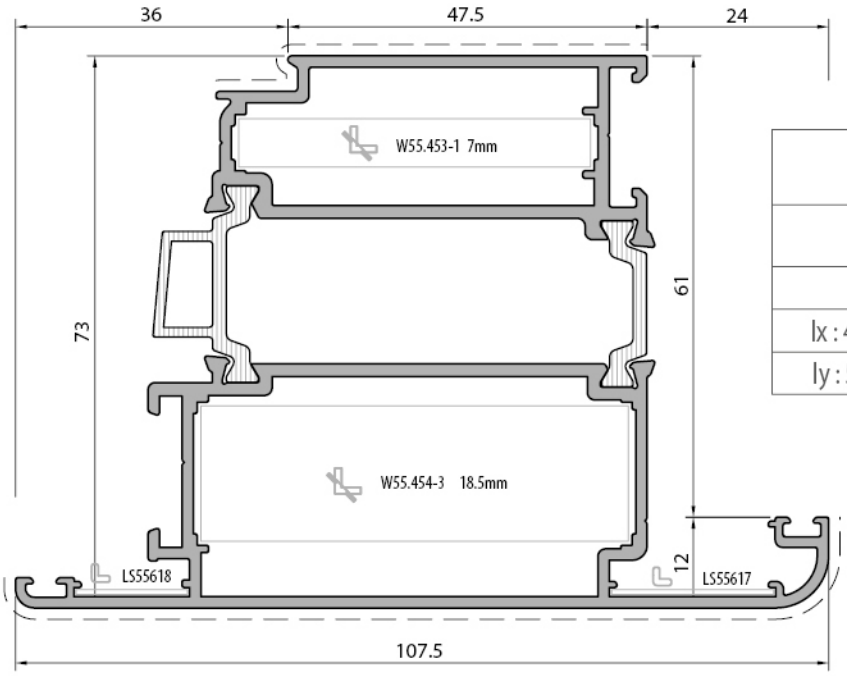

Kanat Profili (dışa açılır) *Sash profile (outward opening)*	
W65+15.311	
Weight : 2,159 kg/m	
Ix : 47,29 cm⁴	Wx : 11,55 cm³
Iy : 50,18 cm⁴	Wy : 9,16 cm³

Profil değerleri teoriktir. Ağırlık olarak teslimde yapılan tartım geçerlidir. Profil imalatları TS EN 12020-02 ve TS EN 755-9 tolaransı, Moment değerleri EN 14024'e göre hesaplanmıştır.
Profile values are theoretical pre-shipment weight will be valid. The tolerances of Profile manufacturing are calculated according to EN 12020-2 and TS EN 755-9; moment values are calculated according to EN 14024.

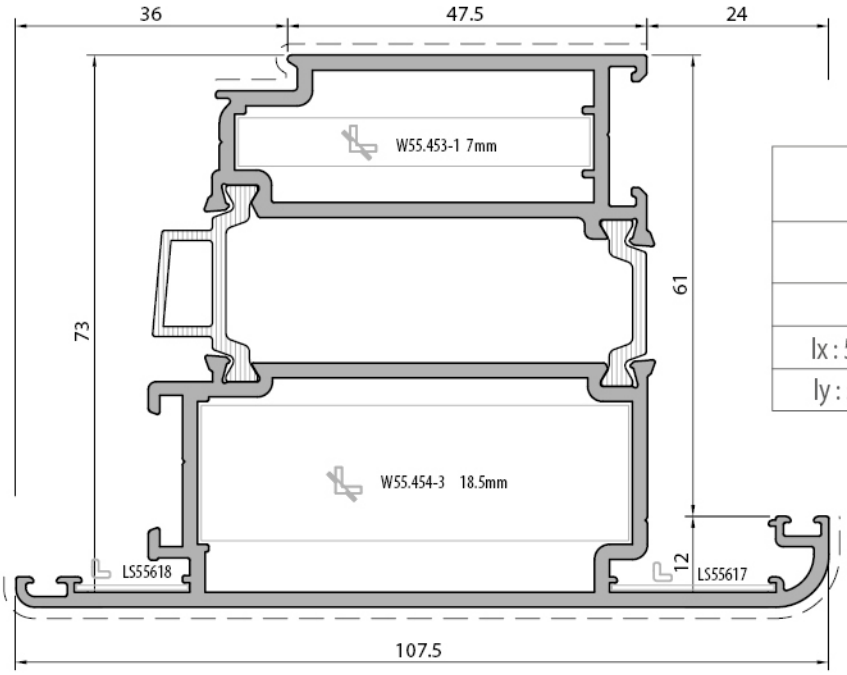

Kanat Profili (dışa açılır) *Sash profile (outward opening*	
W65+20.311	
Weight : 2,486 kg/m	
Ix : 57,58 cm⁴	Wx : 13,89 cm³
Iy : 57,18 cm⁴	Wy : 10,42 cm³

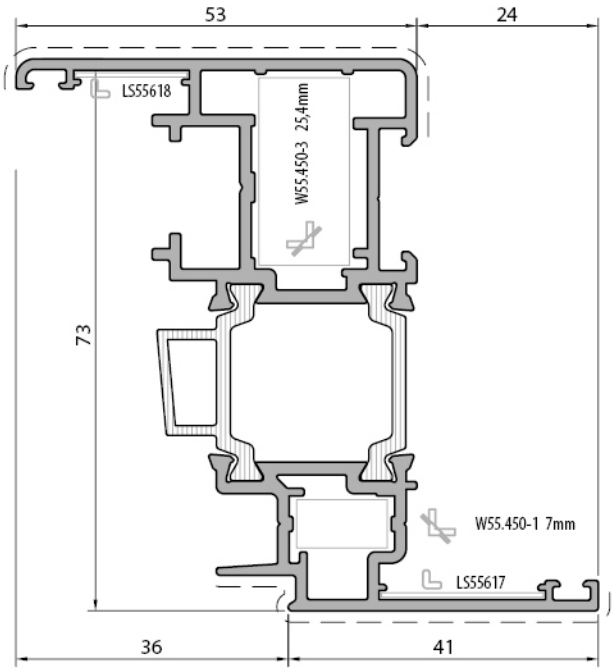

Kanat Profili (içe açılır) *Sash profile (inward opening)*	
W65+15.316	
Weight : 1,623 kg/m	
Ix : 33,42 cm⁴	Wx : 8,74 cm³
Iy : 7,24 cm⁴	Wy : 1,89 cm³

Profil değerleri teoriktir. Ağırlık olarak teslimde yapılan tartım geçerlidir. Profil imalatları TS EN 12020-02 ve TS EN 755-9 tolaransı, Moment değerleri EN 14024'e göre hesaplanmıştır.
Profile values are theoretical pre-shipment weight will be valid. The tolerances of Profile manufacturing are calculated according to EN 12020-2 and TS EN 755-9; moment values are calculated according to EN 14024.

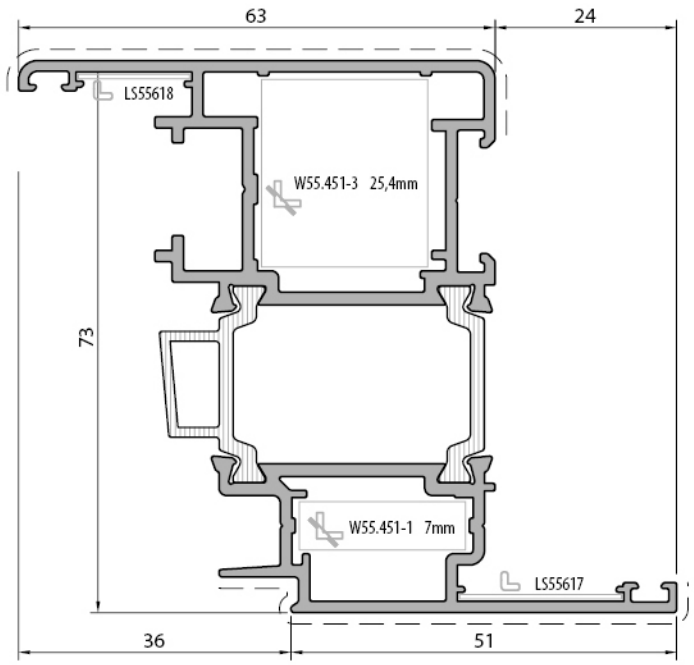

Kanat Profili (içe açılır) *Sash profile (inward opening)*	
W65+15.317	
Weight : 1,766 kg/m	
Ix : 38,39 cm⁴	Wx : 10,19 cm³
Iy : 12,85 cm⁴	Wy : 2,94 cm³

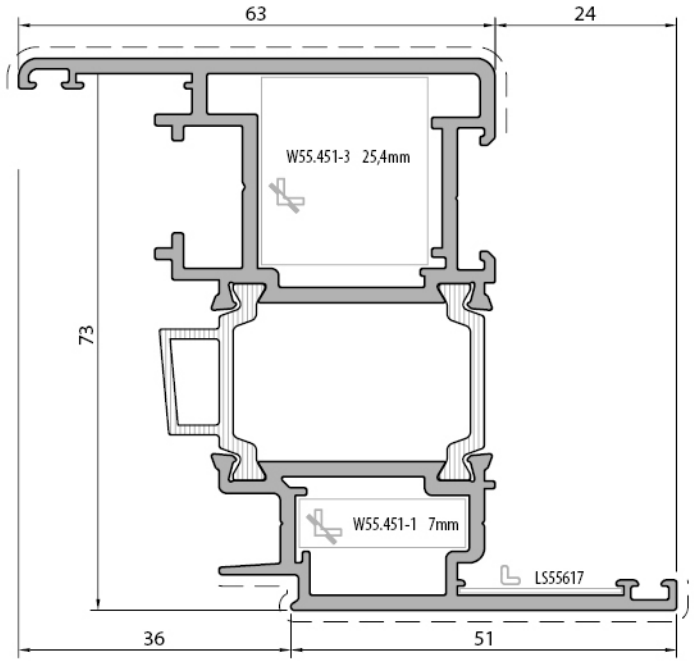

Kanat Profili (içe açılır) *Sash profile (inward opening*	
W65+20.317	
Weight : 1,964 kg/m	
Ix : 52,54 cm⁴	Wx : 13,82 cm³
Iy : 14,41 cm⁴	Wy : 3,30 cm³

Profil değerleri teoriktir. Ağırlık olarak teslimde yapılan tartım geçerlidir. Profil imalatları TS EN 12020-02 ve TS EN 755-9 tolaransı, Moment değerleri EN 14024'e göre hesaplanmıştır.
Profile values are theoretical pre-shipment weight will be valid. The tolerances of Profile manufacturing are calculated according to EN 12020-2 and TS EN 755-9; moment values are calculated according to EN 14024.

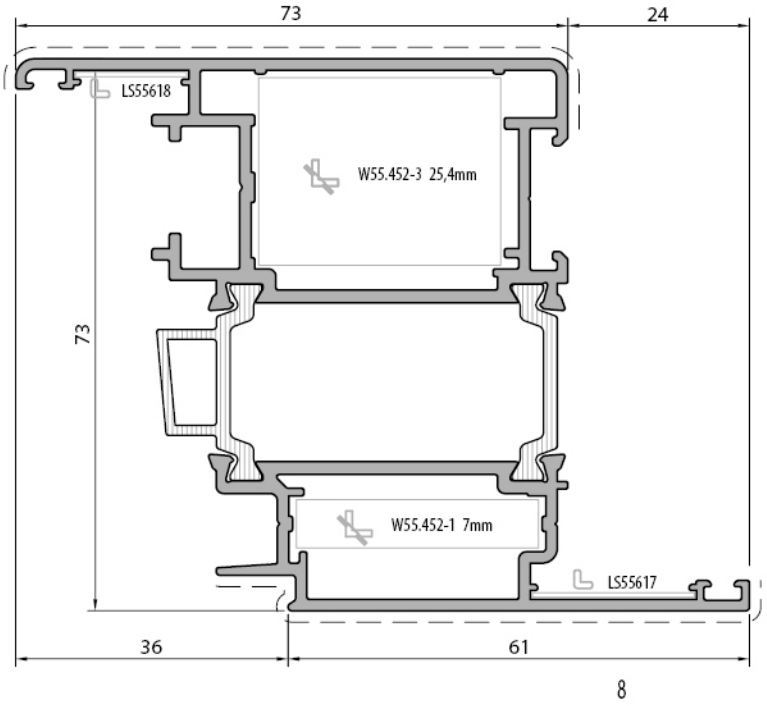

Kanat Profili (içe açılır) *Sash profile (inward opening)*	
W65+15.318	
Weight : 1,939 kg/m	
Ix : 43,09 cm⁴	Wx : 11,58 cm³
Iy : 20,29 cm⁴	Wy : 4,16 cm³

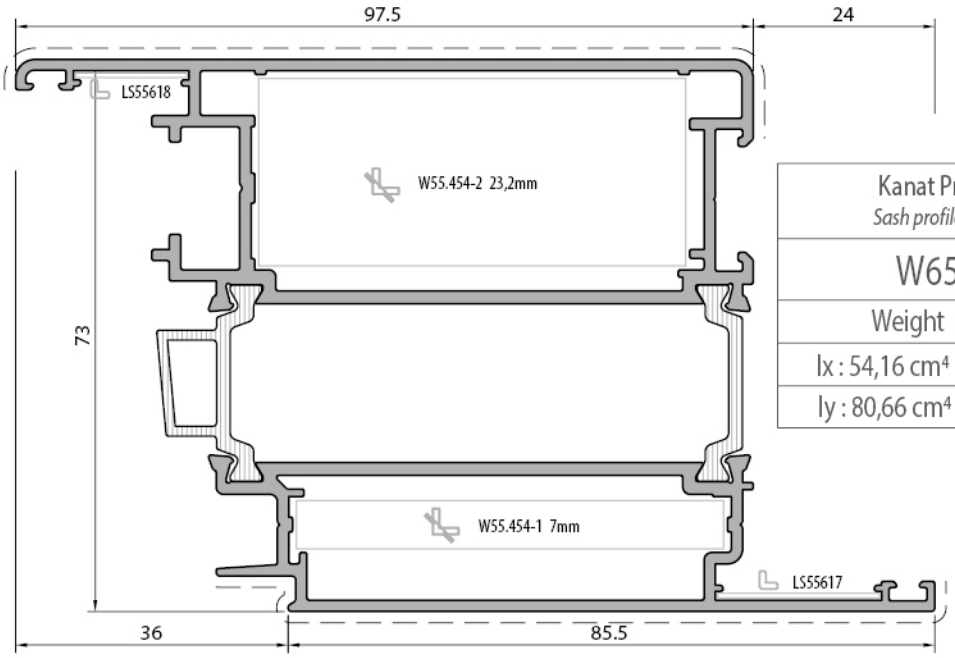

Kanat Profili (içe açılır) *Sash profile (inward opening)*	
W65+15.319	
Weight : 2,362 kg/m	
Ix : 54,16 cm⁴	Wx : 14,87 cm³
Iy : 80,66 cm⁴	Wy : 13,18 cm³

Profil değerleri teoriktir. Ağırlık olarak teslimde yapılan tartım geçerlidir. Profil imalatları TS EN 12020-02 ve TS EN 755-9 tolaransı, Moment değerleri EN 14024'e göre hesaplanmıştır.
Profile values are theoretical pre-shipment weight will be valid. The tolerances of Profile manufacturing are calculated according to EN 12020-2 and TS EN 755-9; moment values are calculated according to EN 14024.

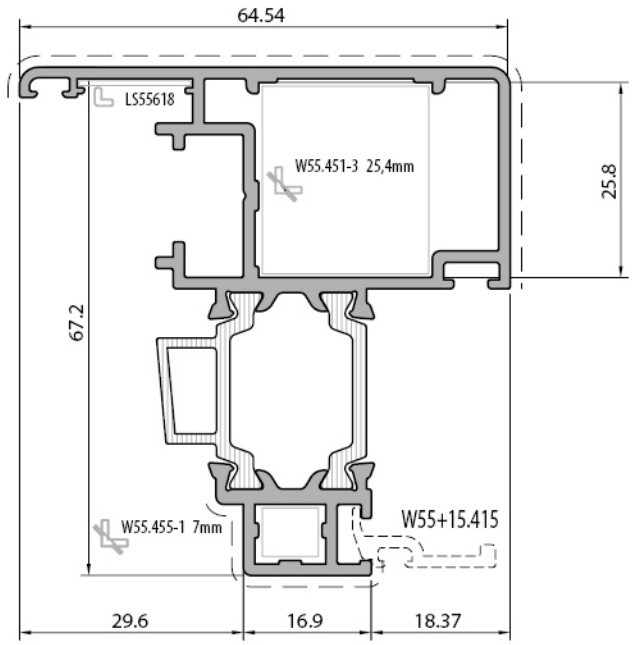

Kanat Profili (gizli kanat) *Sash profile (hidden sash)*	
W65+15.320	
Weight : 1,437 kg/m	
Ix : 22,62 cm⁴	Wx : 5,54 cm³
Iy : 10,48 cm⁴	Wy : 2,80 cm³

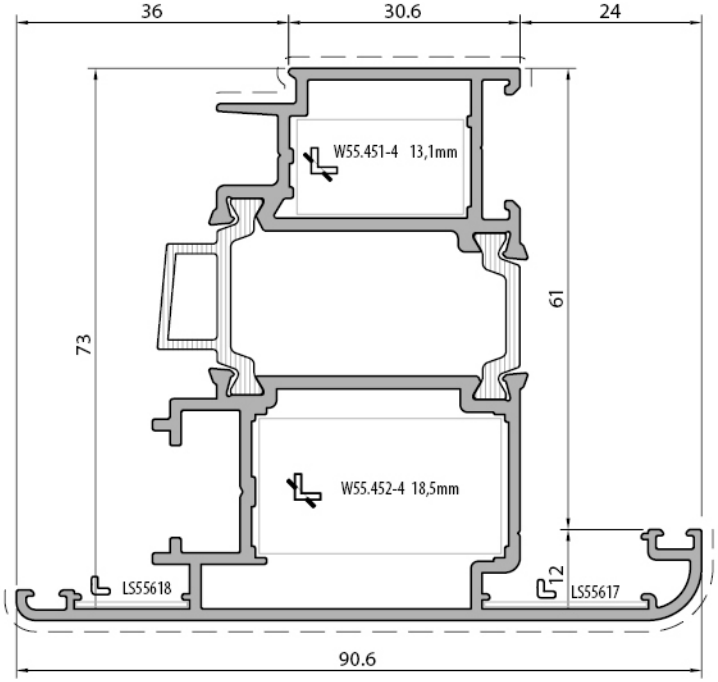

Kanat Profili (dışa açılır) *Sash profile (outward opening)*	
W65+15.325	
Weight : 1,882 kg/m	
Ix : 39,16 cm⁴	Wx : 9,12 cm³
Iy : 25,26 cm⁴	Wy : 5,43 cm³

Profil değerleri teoriktir. Ağırlık olarak teslimde yapılan tartım geçerlidir. Profil imalatları TS EN 12020-02 ve TS EN 755-9 tolaransı, Moment değerleri EN 14024'e göre hesaplanmıştır.
Profile values are theoretical pre-shipment weight will be valid. The tolerances of Profile manufacturing are calculated according to EN 12020-2 and TS EN 755-9; moment values are calculated according to EN 14024.

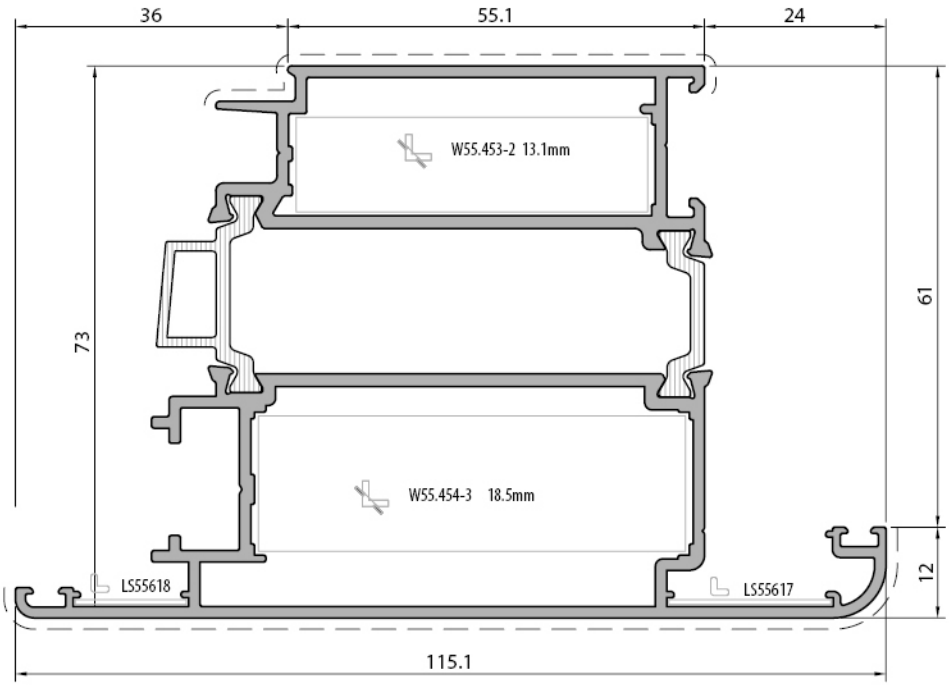

Kanat Profili (dışa açılır) *Sash profile (outward opening)*	
W65+15.326	
Weight : 2,309 kg/m	
Ix : 50,92 cm⁴	Wx : 12,44 cm³
Iy : 62,02 cm⁴	Wy : 10,58 cm³

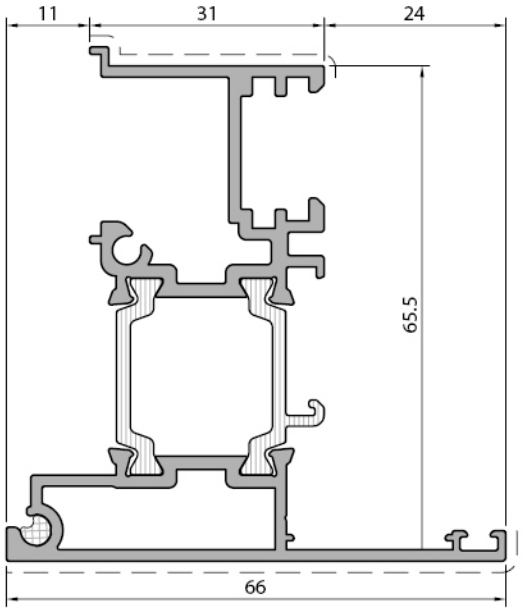

Çift Kanat Adaptör Profili *Double sash adapter profile*
W65+15.401
Weight : 1,344 kg/m

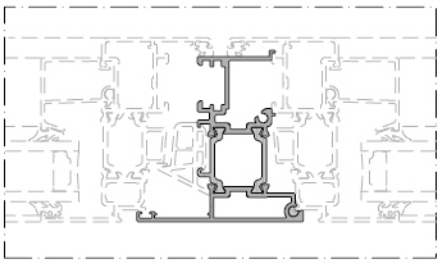

Profil değerleri teoriktir. Ağırlık olarak teslimde yapılan tartım geçerlidir. Profil imalatları TS EN 12020-02 ve TS EN 755-9 tolaransı, Moment değerleri EN 14024'e göre hesaplanmıştır.
Profile values are theoretical pre-shipment weight will be valid. The tolerances of Profile manufacturing are calculated according to EN 12020-2 and TS EN 755-9; moment values are calculated according to EN 14024.

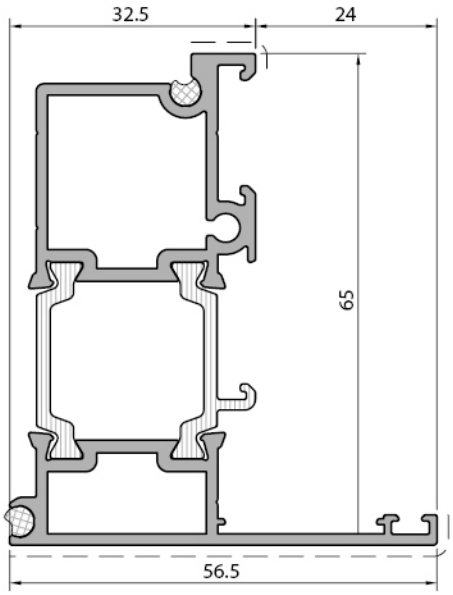

Kasa Adaptör Profili
Frame adapter profile

W65+15.402

Weight : 1,223 kg/m

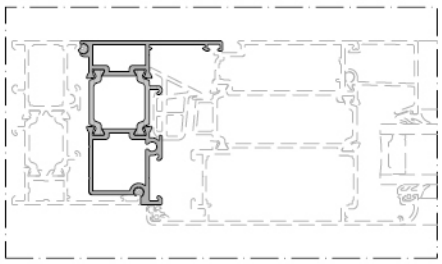

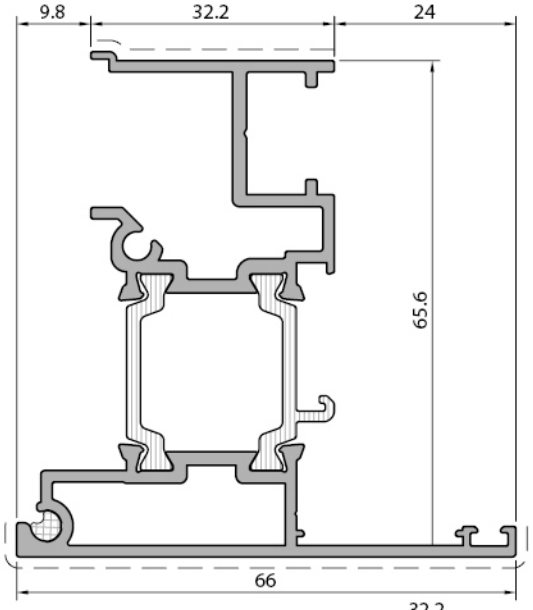

Çift Kanat Adaptör Profili
Double sash adapter profile

W65+15.403

Weight : 1,326 kg/m

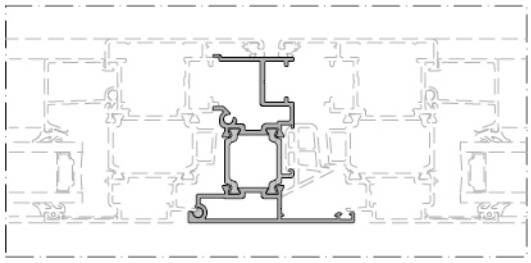

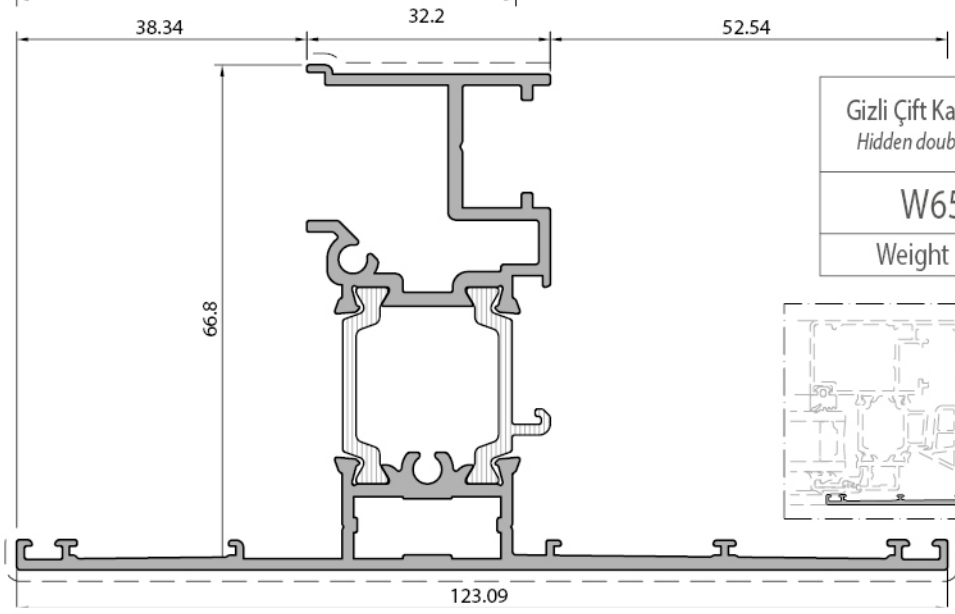

Gizli Çift Kanat Adaptör Profili
Hidden double sash adapter profile

W65+15.410

Weight : 1,577 kg/m

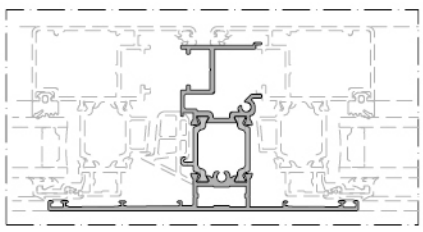

Profil değerleri teoriktir. Ağırlık olarak teslimde yapılan tartım geçerlidir. Profil imalatları TS EN 12020-02 ve TS EN 755-9 tolaransı, Moment değerleri EN 14024'e göre hesaplanmıştır.
Profile values are theoretical pre-shipment weight will be valid. The tolerances of Profile manufacturing are calculated according to EN 12020-2 and TS EN 755-9; moment values are calculated according to EN 14024.

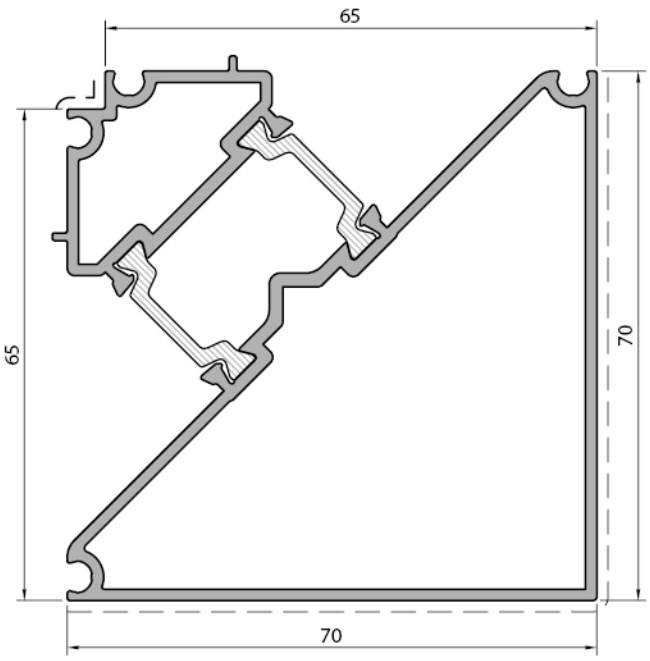

Köşe Profili / *Corner profile 90°*	
W65+15.411	
Weight : 1,728 kg/m	
Ix : 36,48 cm⁴	Wx : 7,00 cm³
Iy 35,20 cm⁴	Wy : 7,13 cm³

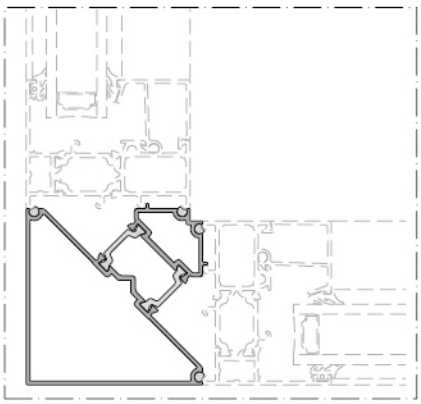

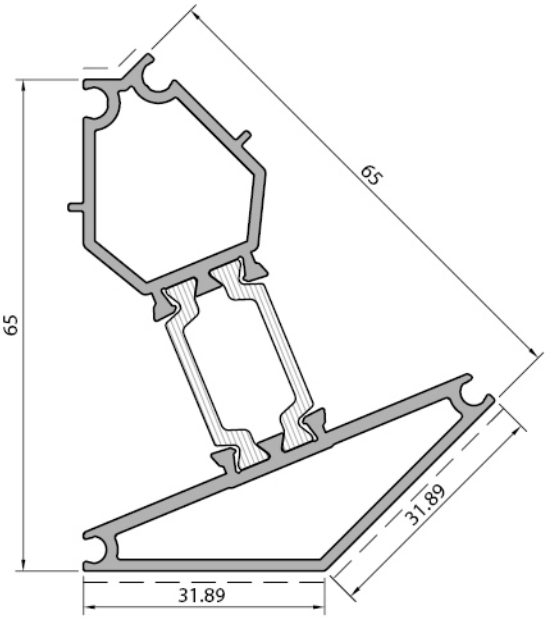

Köşe Profili / *Corner profile 135°*	
W65+15.412	
Weight : 1,303 kg/m	
Ix : 18,85 cm⁴	Wx : 4,46 cm³
Iy : 6,56 cm⁴	Wy : 2,23 cm³

Profil değerleri teoriktir. Ağırlık olarak teslimde yapılan tartım geçerlidir. Profil imalatları TS EN 12020-02 ve TS EN 755-9 tolaransı, Moment değerleri EN 14024'e göre hesaplanmıştır.
Profile values are theoretical pre-shipment weight will be valid. The tolerances of Profile manufacturing are calculated according to EN 12020-2 and TS EN 755-9; moment values are calculated according to EN 14024.

Köşe Profili / *Corner profile*	
W75+15.443	
Weight : 1,804 kg/m	
Ix : 35,82 cm⁴	Wx : 8,14 cm³
Iy : 29,71 cm⁴	Wy : 7,42 cm³

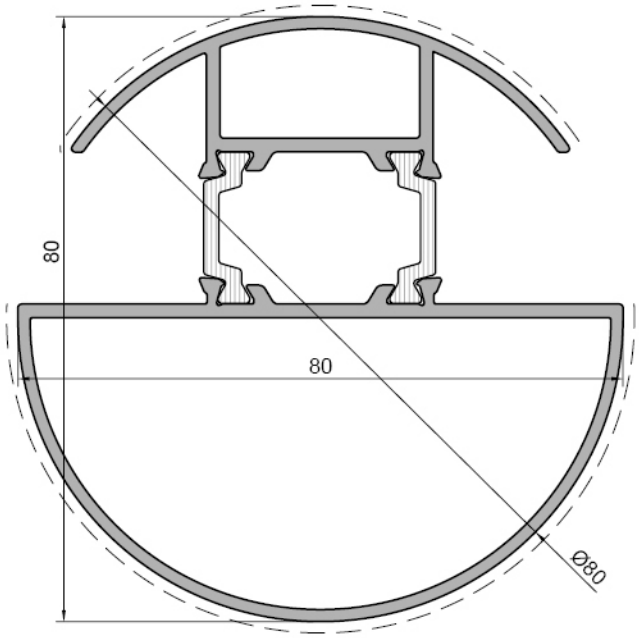

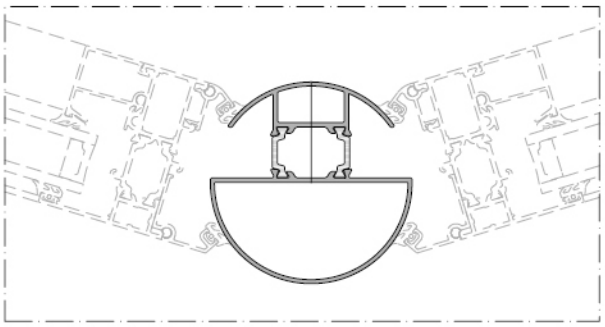

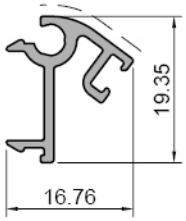

Köşe Adaptörü *Corner adapter*
W75+15.444
Weight : 0,129 kg/m

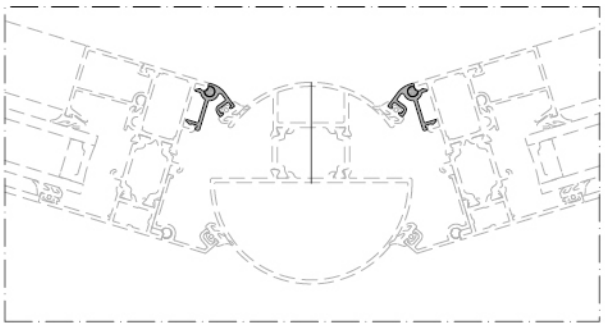

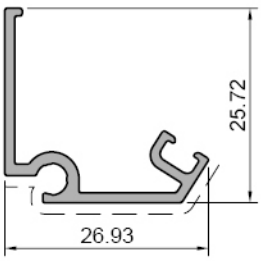

Köşe Adaptörü *Corner adapter*
W75+15.445
Weight : 0,129 kg/m

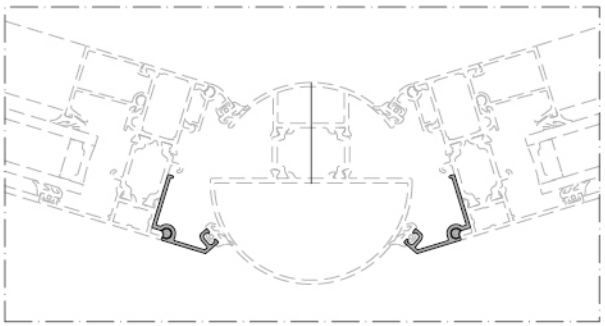

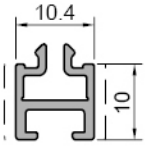

Tek cam adaptör profili *Single glazing adapter profile*
FC.50.516
Weight : 0,129 kg/m

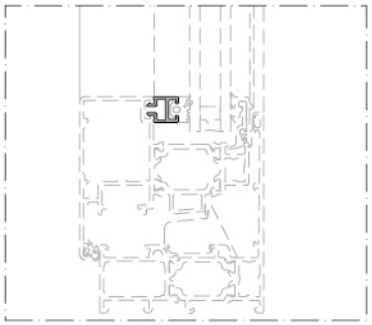

Profil değerleri teoriktir. Ağırlık olarak teslimde yapılan tartım geçerlidir. Profil imalatları TS EN 12020-02 ve TS EN 755-9 tolaransı, Moment değerleri EN 14024'e göre hesaplanmıştır.
Profile values are theoretical pre-shipment weight will be valid. The tolerances of Profile manufacturing are calculated according to EN 12020-2 and TS EN 755-9; moment values are calculated according to EN 14024.

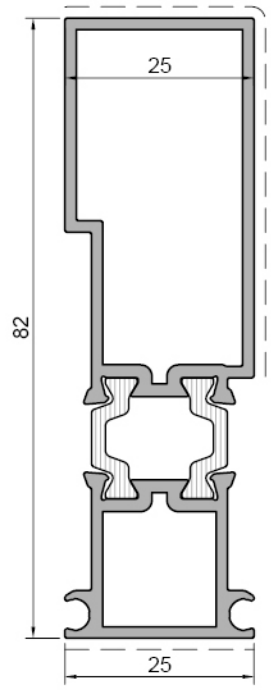

Birleşim Profili / *Connection profile*	
W55+15.413	
Weight : 1,164 kg/m	
Ix : 27,07 cm⁴	Wx : 21,20 cm³
Iy : 2,94 cm⁴	Wy : 0,67 cm³

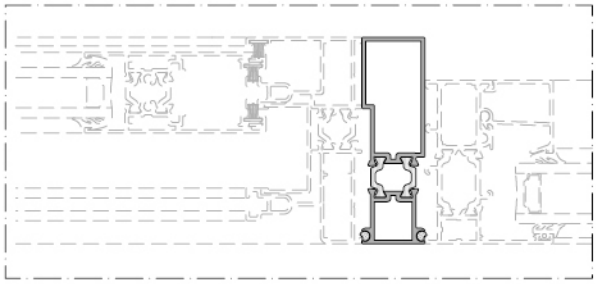

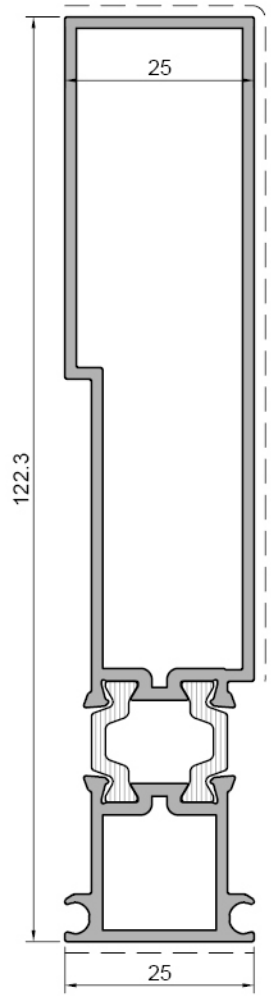

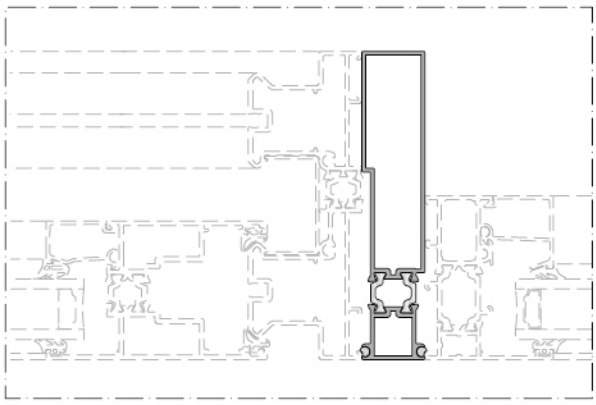

Birleşim Profili / *Connection profile*	
W55+15.414	
Weight : 1,490 kg/m	
Ix : 78,86 cm⁴	Wx : 61,03 cm³
Iy : 4,38 cm⁴	Wy : 0,66 cm³

Profil değerleri teoriktir. Ağırlık olarak teslimde yapılan tartım geçerlidir. Profil imalatları TS EN 12020-02 ve TS EN 755-9 tolaransı, Moment değerleri EN 14024'e göre hesaplanmıştır.
Profile values are theoretical pre-shipment weight will be valid. The tolerances of Profile manufacturing are calculated according to EN 12020-2 and TS EN 755-9; moment values are calculated according to EN 14024.

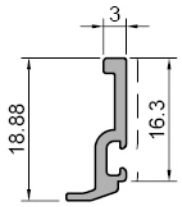

Cam Çıtası Profili *Glazing bead profile*
W55+15.415
Weight : 0,108 kg/m

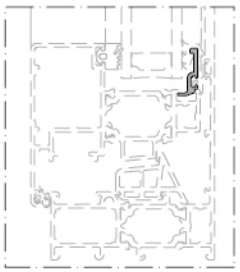

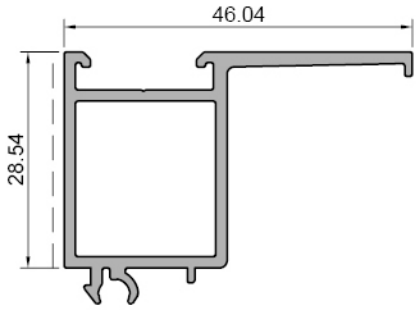

Kasa Cam Çıta Adaptör Profili *Frame-glazing bead adapter profile*
W55+15.416
Weight : 0,565 kg/m

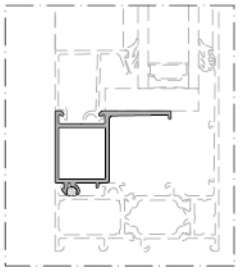

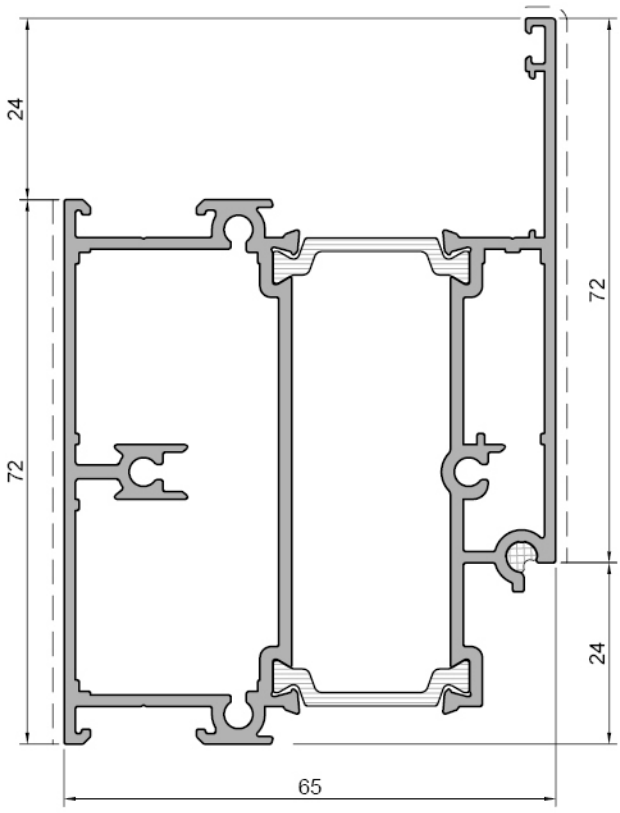

Kapı Altı Adaptör Profili *Bottom door adapter profile*
W65+15.417
Weight : 2,081 kg/m

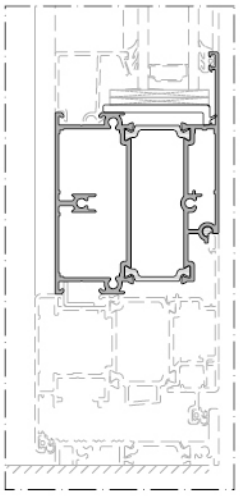

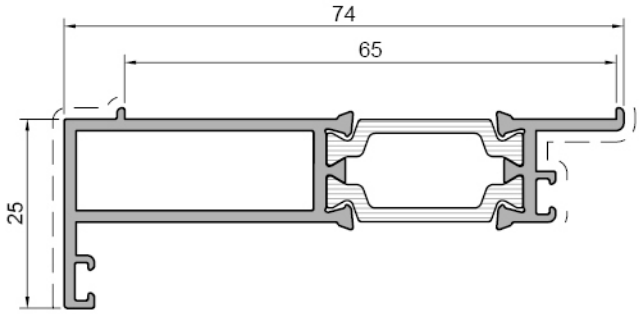

Kapı Altı Adaptör Profili *Bottom door adapter profile*
W65+15.418
Weight : 0,801 kg/m

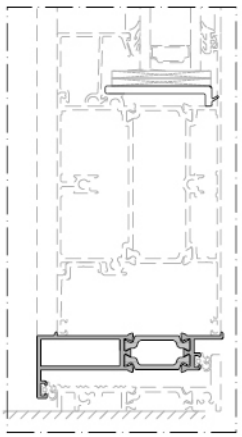

Profil değerleri teoriktir. Ağırlık olarak teslimde yapılan tartım geçerlidir. Profil imalatları TS EN 12020-02 ve TS EN 755-9 tolaransı, Moment değerleri EN 14024'e göre hesaplanmıştır.
Profile values are theoretical pre-shipment weight will be valid. The tolerances of Profile manufacturing are calculated according to EN 12020-2 and TS EN 755-9; moment values are calculated according to EN 14024.

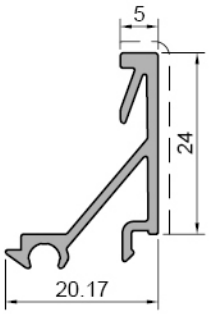

Cam Çıtası Profili *Glazing bead profile*
LS55430
Weight : 0,258 kg/m

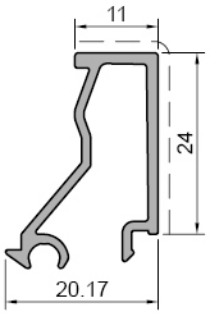

Cam Çıtası Profili *Glazing bead profile*
LS55431
Weight : 0,282 kg/m

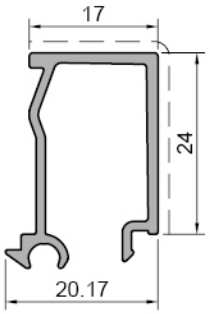

Cam Çıtası Profili *Glazing bead profile*
LS55432
Weight : 0,294 kg/m

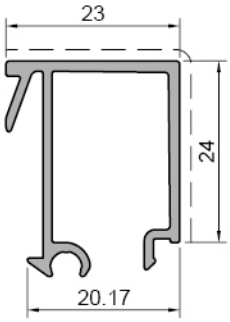

Cam Çıtası Profili *Glazing bead profile*
LS55433
Weight : 0,341 kg/m

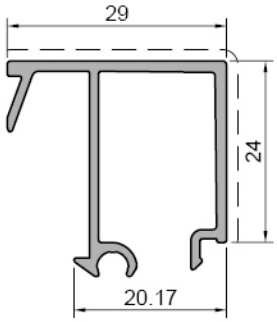

Cam Çıtası Profili *Glazing bead profile*
LS55434
Weight : 0,363 kg/m

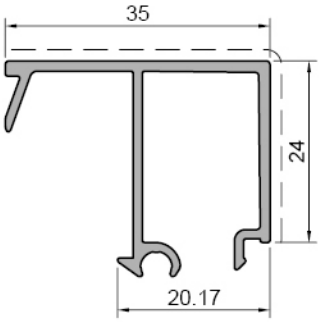

Cam Çıtası Profili *Glazing bead profile*
LS55435
Weight : 0,385 kg/m

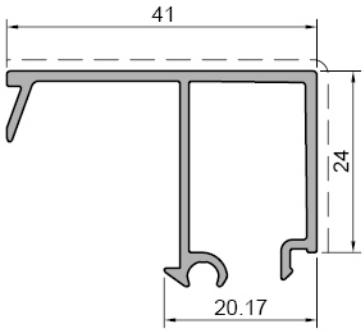

Cam Çıtası Profili *Glazing bead profile*
LS55436
Weight : 0,408 kg/m

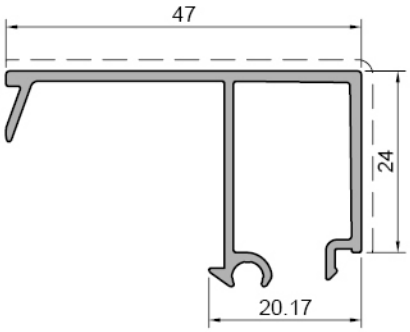

Cam Çıtası Profili *Glazing bead profile*
LS55437
Weight : 0,429 kg/m

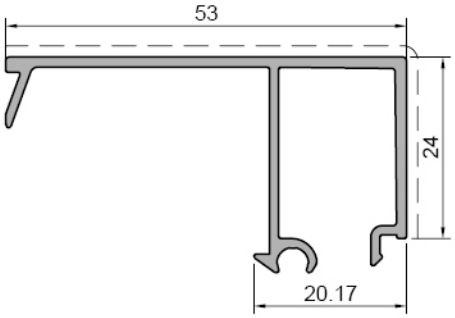

Cam Çıtası Profili *Glazing bead profile*
LS55438
Weight : 0,451 kg/m

Profil değerleri teoriktir. Ağırlık olarak teslimde yapılan tartım geçerlidir. Profil imalatları TS EN 12020-02 ve TS EN 755-9 tolaransı, Moment değerleri EN 14024'e göre hesaplanmıştır.
Profile values are theoretical pre-shipment weight will be valid. The tolerances of Profile manufacturing are calculated according to EN 12020-2 and TS EN 755-9; moment values are calculated according to EN 14024.

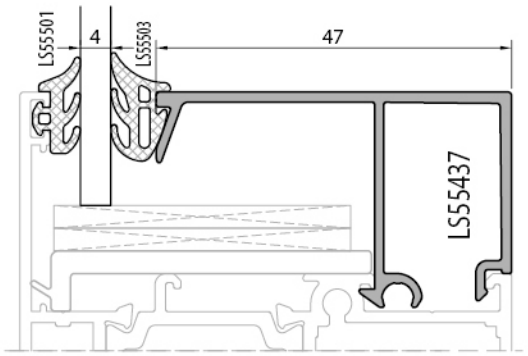
LS55501
4
LS55503
47
LS55437

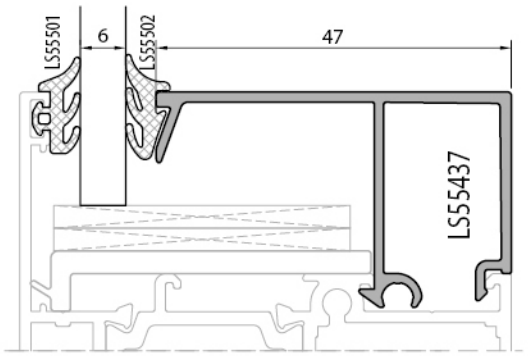
LS55501
6
LS55502
47
LS55437

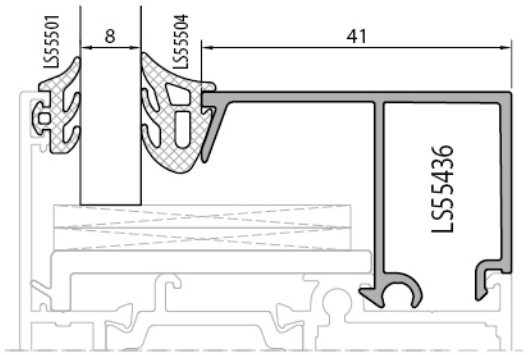
LS55501
8
LS55504
41
LS55436

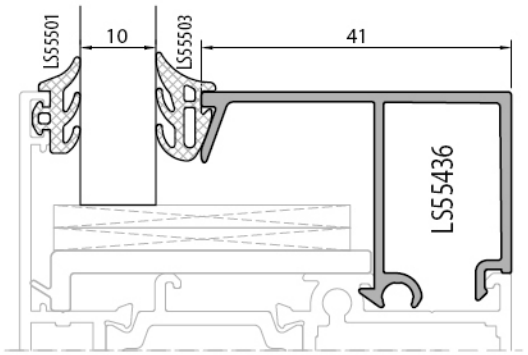
LS55501
10
LS55503
41
LS55436

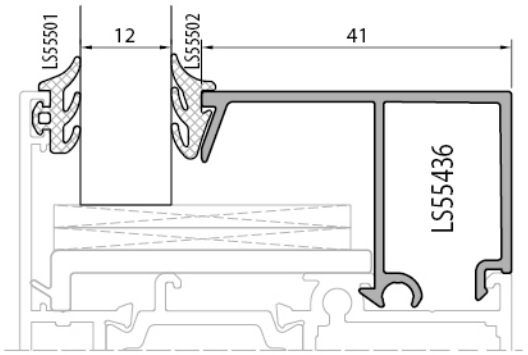
LS55501
12
LS55502
41
LS55436

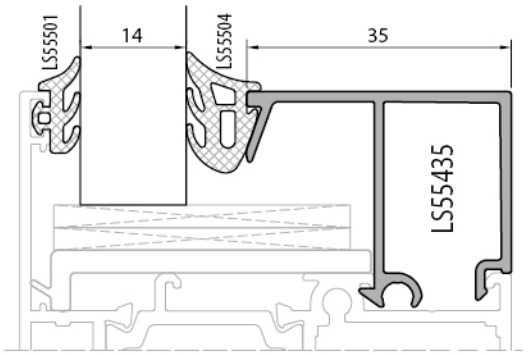
LS55501
14
LS55504
35
LS55435

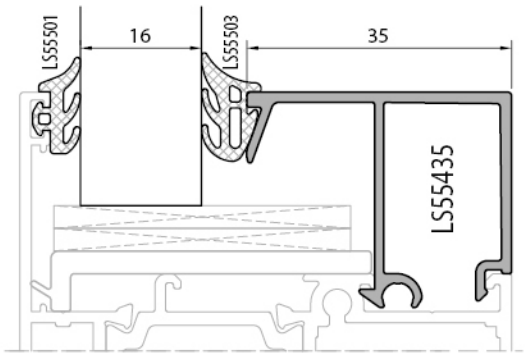
LS55501
16
LS55503
35
LS55435

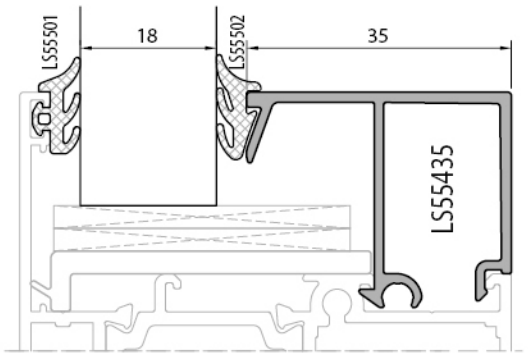
LS55501
18
LS55502
35
LS55435

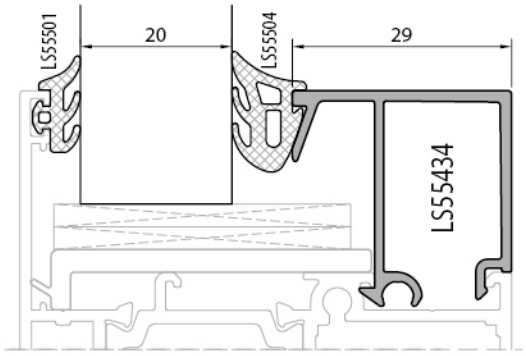
LS55501
20
LS55504
29
LS55434

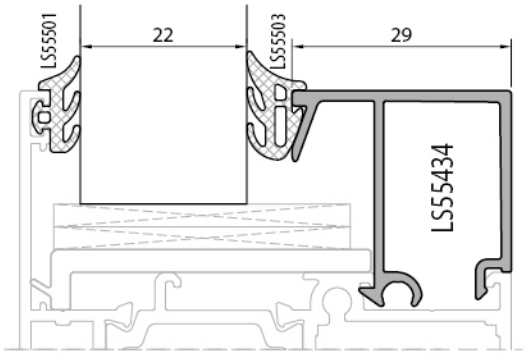
LS55501
22
LS55503
29
LS55434

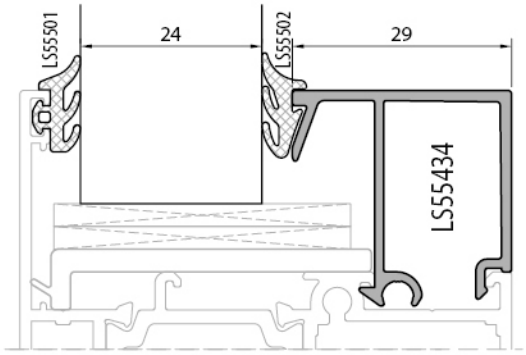
LS55501
24
LS55502
29
LS55434

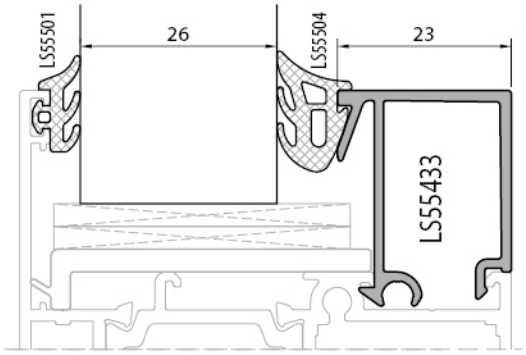
LS55501
26
LS55504
23
LS55433

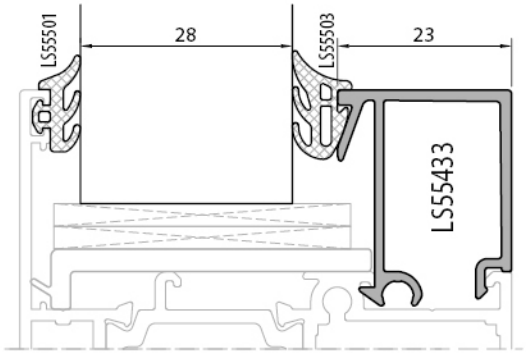
LS55501
28
LS55503
23
LS55433

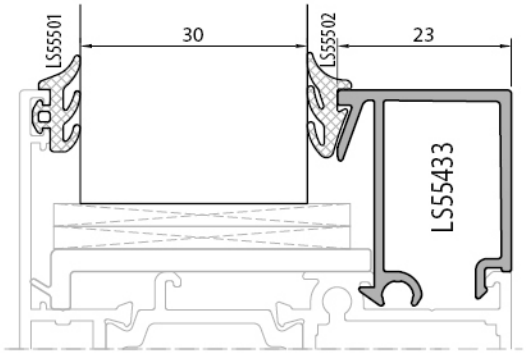
LS55501
30
LS55502
23
LS55433

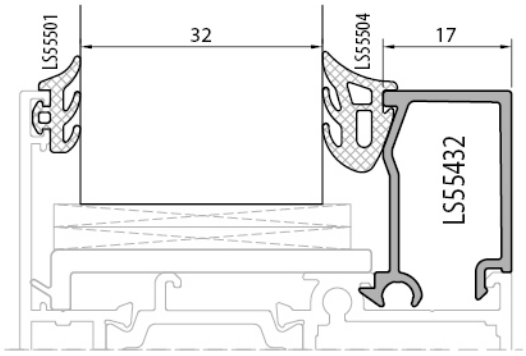
LS55501
32
LS55504
17
LS55432

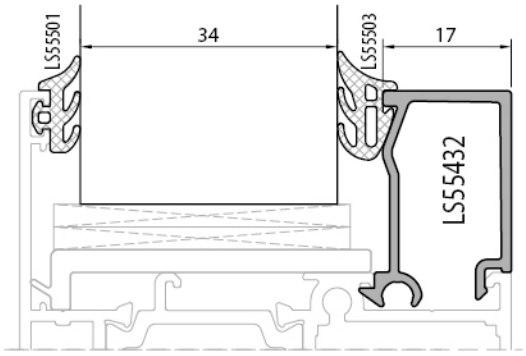
LS55501
34
LS55503
17
LS55432

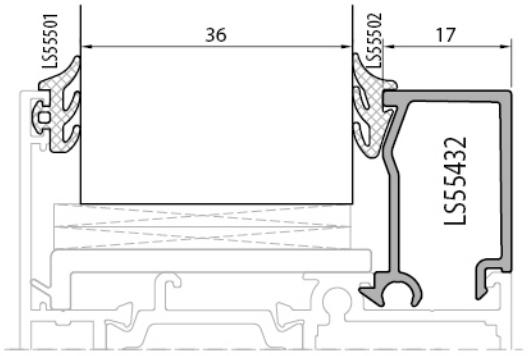
LS55501
36
LS55502
17
LS55432

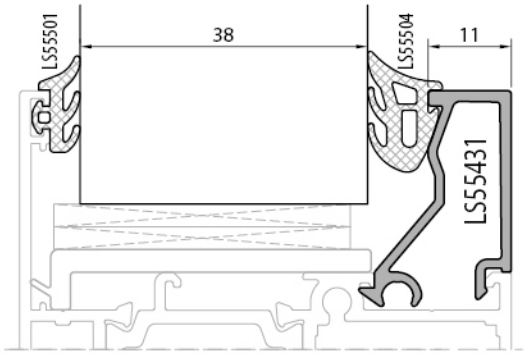
LS55501
38
LS55504
11
LS55431

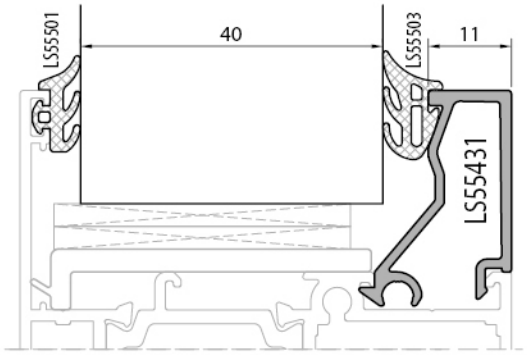
LS55501
40
LS55503
11
LS55431

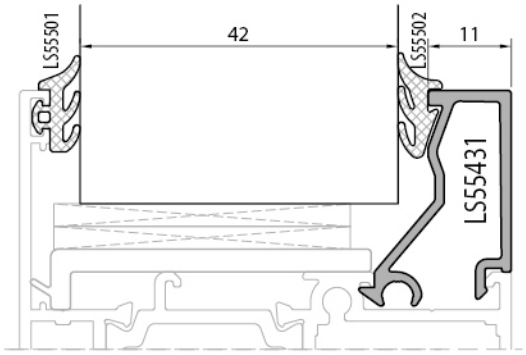
LS55501
42
LS55502
11
LS55431

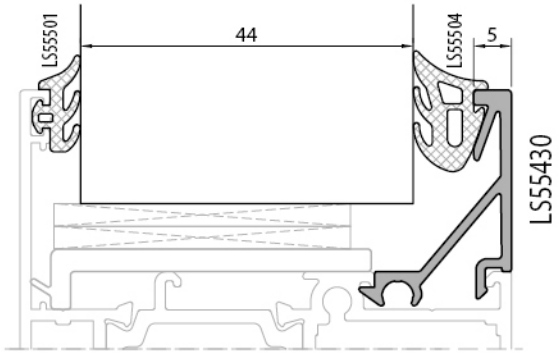
LS55501
44
LS55504
5
LS55430

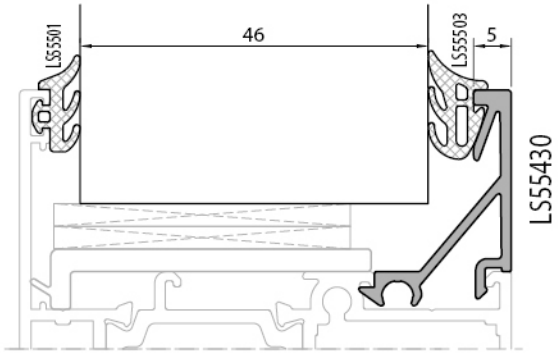
LS55501
46
LS55503
5
LS55430

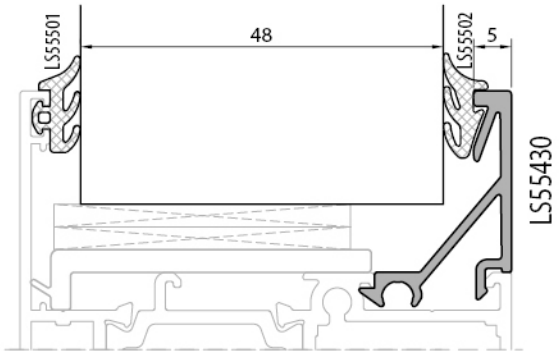
LS55501
48
LS55502
5
LS55430

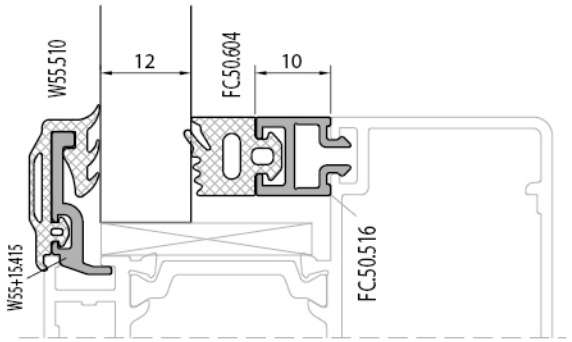
W55.510
12
FC.50.604
10
W55+15.415
FC.50.516

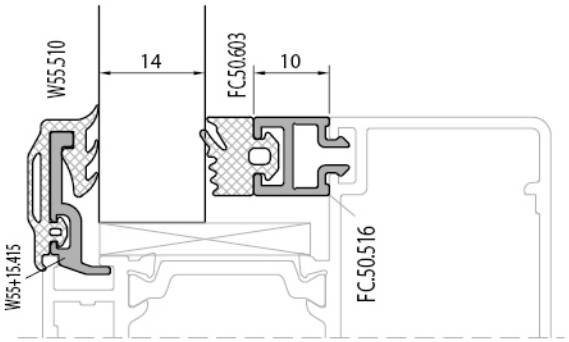
W55.510
14
FC.50.603
10
W55+15.415
FC.50.516

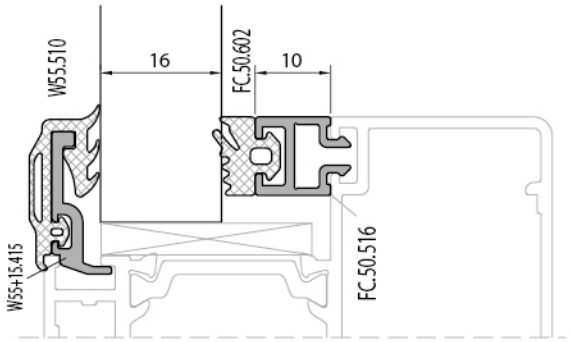
W55.510
16
FC.50.602
10
W55+15.415
FC.50.516

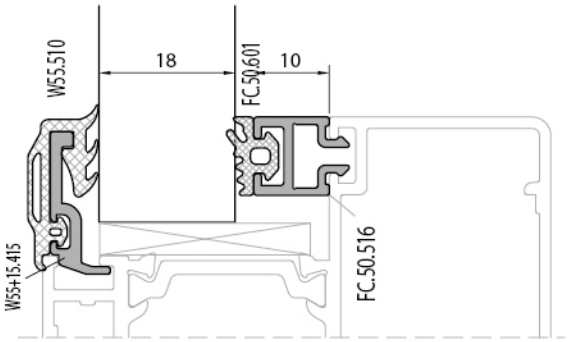
W55.510
18
FC.50.601
10
W55+15.415
FC.50.516

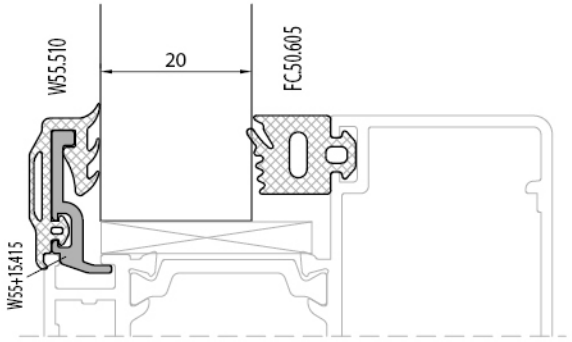
W55.510
20
FC.50.605
W55+15.415

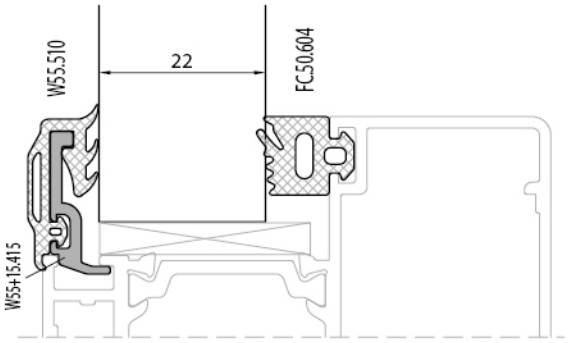
W55.510
22
FC.50.604
W55+15.415

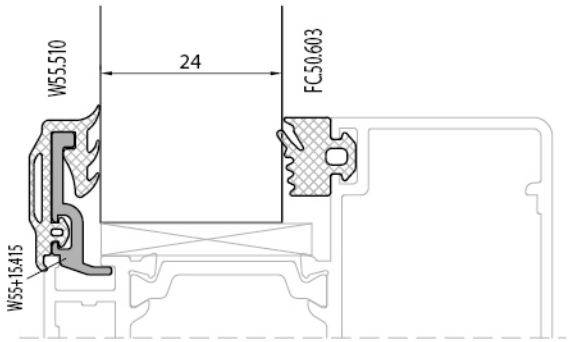
W55.510
24
FC.50.603
W55+15.415

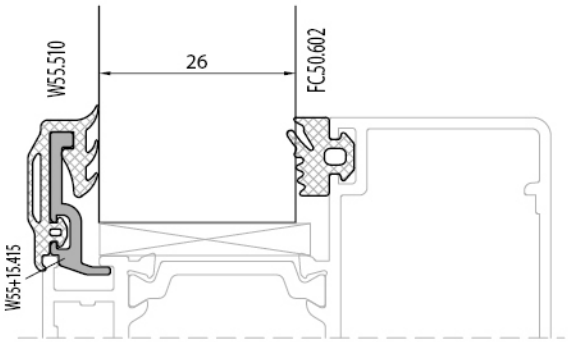
W55.510
26
FC.50.602
W55+15.415

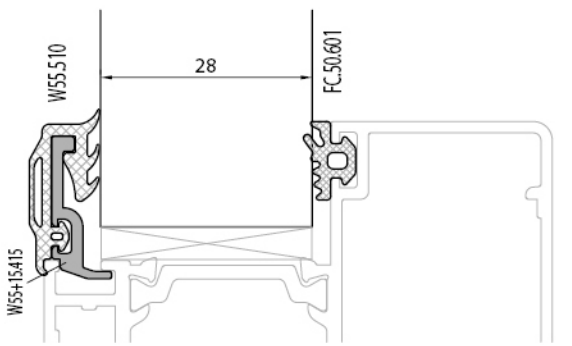
W55.510
28
FC.50.601
W55+15.415

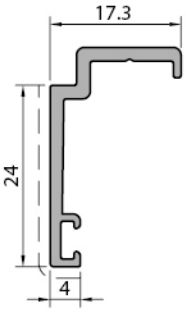

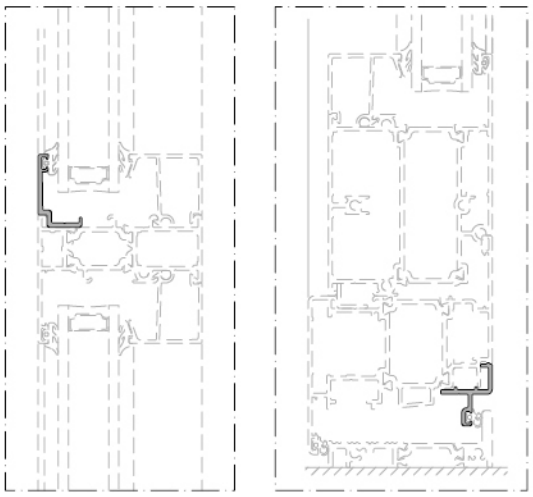

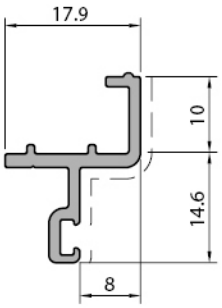

Cam Dış Çerçeve Profili *Glass outer frame profile*
W55+15.420
Weight : 0,225 kg/m

Kapı Altı Adaptör Profili *Bottom door adapter profili*
W55+15.421
Weight : 0,225 kg/m

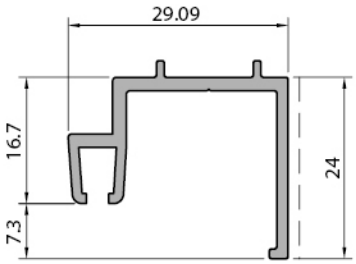

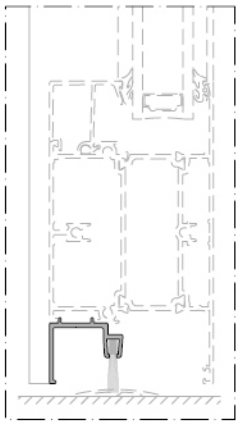

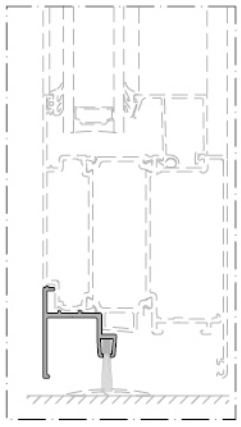

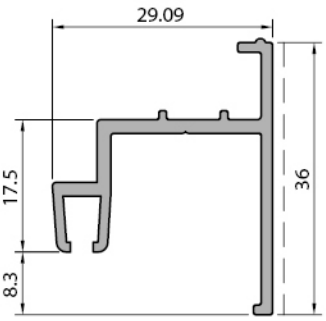

Kapı Altı Adaptör Profili *Bottom door adapter profili*
W55+15.422
Weight : 0,337 kg/m

Kapı Altı Adaptör Profili *Bottom door adapter profili*
W55+15.423
Weight : 0,397 kg/m

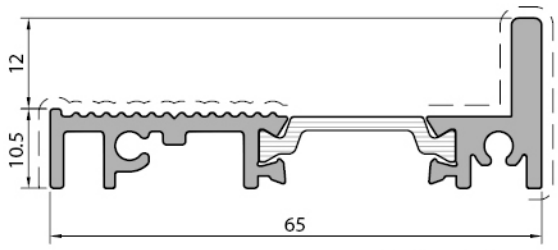

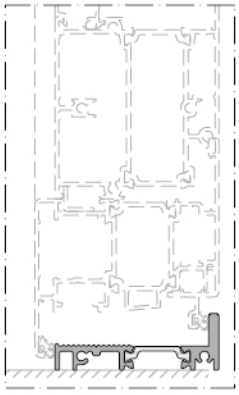

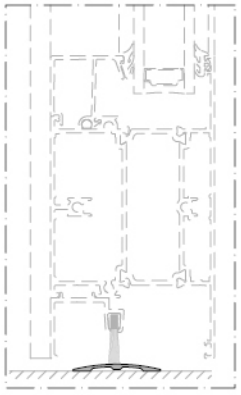

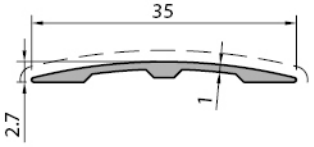

Kapı Altı Adaptör Profili *Bottom door adapter profili*
W55+15.424
Weight : 0,791 kg/m

Kapı Altı Adaptör Profili *Bottom door adapter profili*
W55+15.425
Weight : 0,119 kg/m

Profil değerleri teoriktir. Ağırlık olarak teslimde yapılan tartım geçerlidir. Profil imalatları TS EN 12020-02 ve TS EN 755-9 tolaransı, Moment değerleri EN 14024'e göre hesaplanmıştır.
Profile values are theoretical pre-shipment weight will be valid. The tolerances of Profile manufacturing are calculated according to EN 12020-2 and TS EN 755-9; moment values are calculated according to EN 14024.

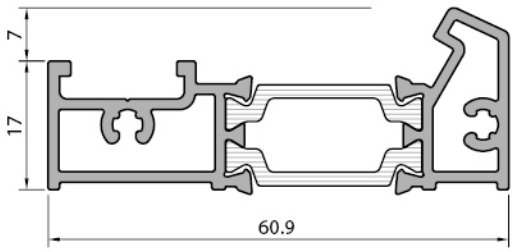

Eşik profili *Threshold profile*
W55+15.426
Weight : 0,924 kg/m

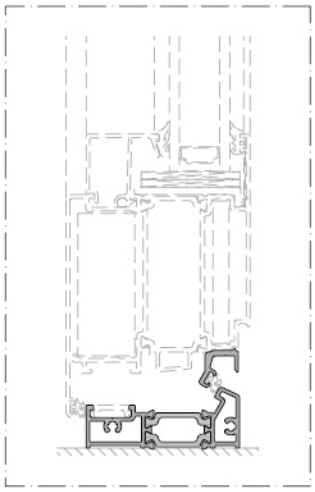

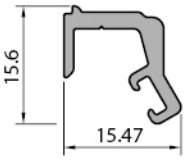

Eşik adaptör profili *Threshold adapter profile*
W55+15.427
Weight : 0,185 kg/m

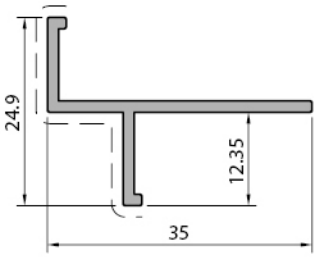

Kasa İç Çerçeve Profili *Internal frame profile*
W55+15.430
Weight : 0,250 kg/m

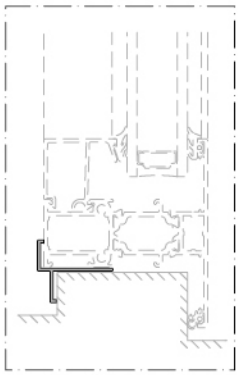

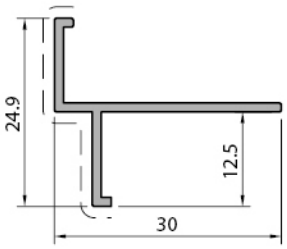

Kasa İç Çerçeve Profili *Internal frame profile*
W55+15.431
Weight : 0,185 kg/m

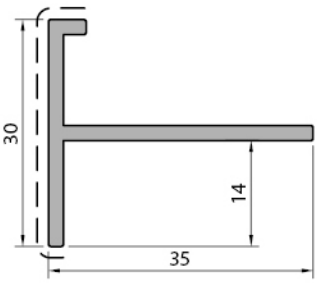

Kasa İç Çerçeve Profili *Internal frame profile*
W55+15.432
Weight : 0,360 kg/m

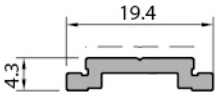

Tij Profili *Rod profile*
W55+15.434
Weight : 0,130 kg/m

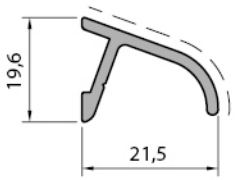

Damlalık Profili *Drip profile*
W55+15.435
Weight : 0,143 kg/m

Profil değerleri teoriktir. Ağırlık olarak teslimde yapılan tartım geçerlidir. Profil imalatları TS EN 12020-02 ve TS EN 755-9 tolaransı, Moment değerleri EN 14024'e göre hesaplanmıştır.
Profile values are theoretical pre-shipment weight will be valid. The tolerances of Profile manufacturing are calculated according to EN 12020-2 and TS EN 755-9; moment values are calculated according to EN 14024.

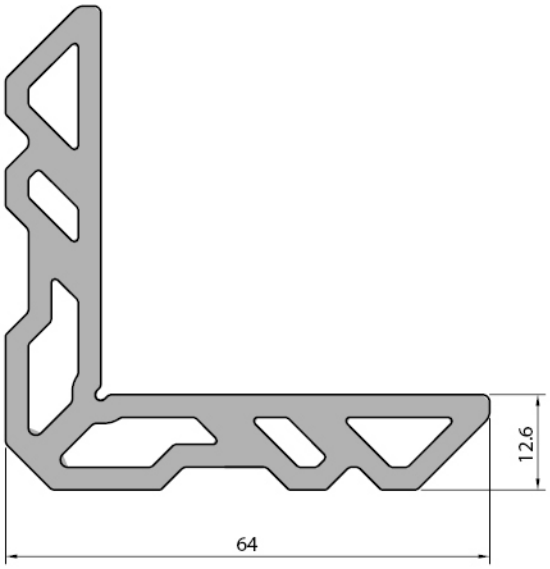

Kasa Kanat Köşe Takoz Profili *Frame-sash corner cleat profile*	
W55.450	
Weight : 0,237 kg/m	
W55.450-1	7 mm
W55.450-2	23,2 mm
W55.450-3	25,4 mm
W55.450-4	24,7 mm

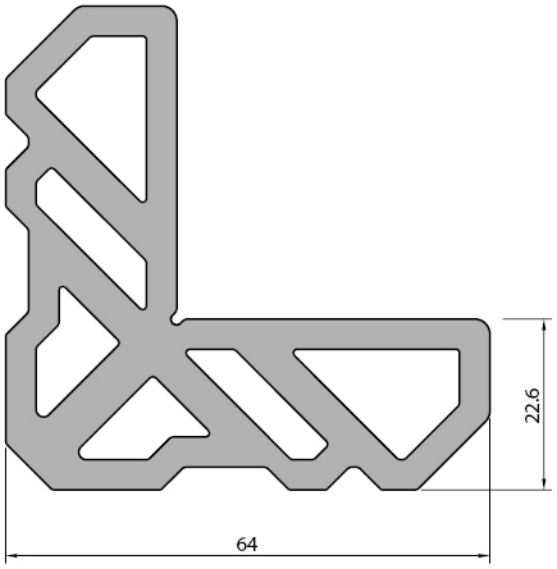

Kasa Kanat Köşe Takoz Profili *Frame-sash corner cleat profile*	
W55.451	
Weight : 3,694 kg/m	
W55.451-1	7 mm
W55.451-2	23,2 mm
W55.451-3	25,4 mm
W55.451-4	13,1 mm

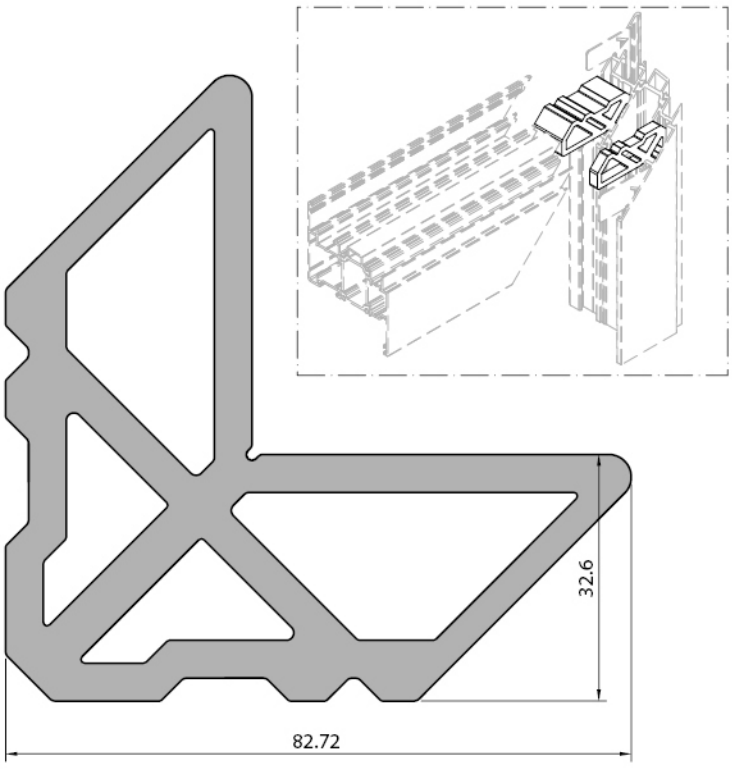

Kasa Kanat Köşe Takoz Profili *Frame-sash corner cleat profile*	
W55.452	
Weight : 4,909 kg/m	
W55.452-1	7 mm
W55.452-2	23,2 mm
W55.452-3	25,4 mm
W55.452-4	18,5 mm
W55.452-5	22 mm

Profil değerleri teoriktir. Ağırlık olarak teslimde yapılan tartım geçerlidir. Profil imalatları TS EN 12020-02 ve TS EN 755-9 tolaransı, Moment değerleri EN 14024'e göre hesaplanmıştır.
Profile values are theoretical pre-shipment weight will be valid. The tolerances of Profile manufacturing are calculated according to EN 12020-2 and TS EN 755-9; moment values are calculated according to EN 14024.

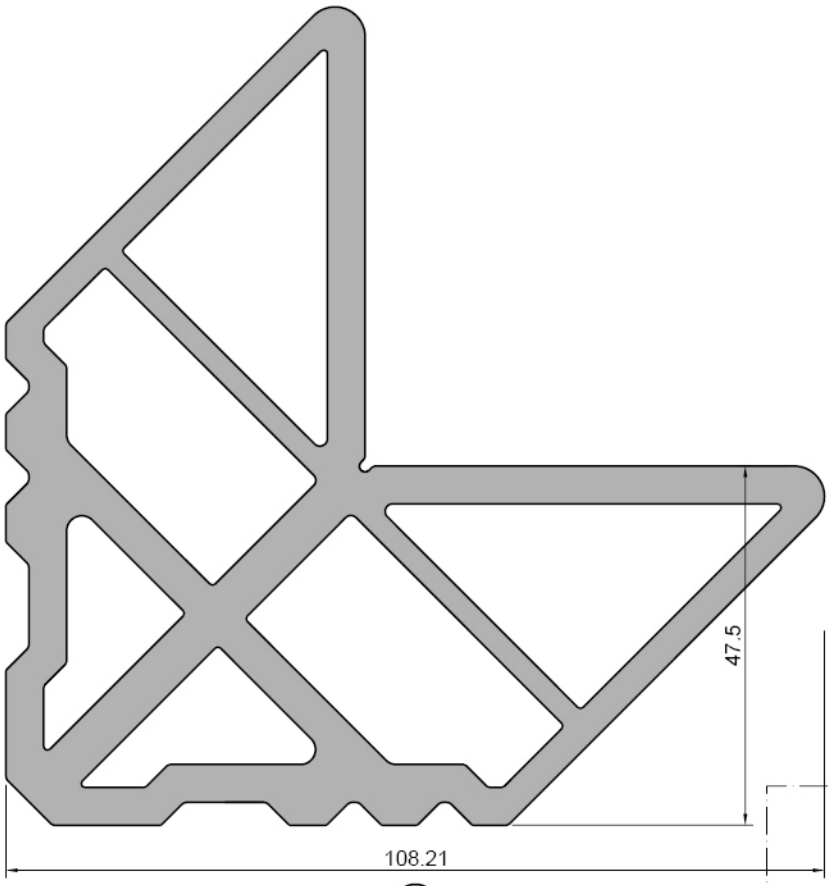

Kasa Kanat Köşe Takoz Profili *Frame-sash corner cleat profile*	
W55.453	
Weight : 7,101	kg/m
W55.453-1	7 mm
W55.453-2	13,1 mm

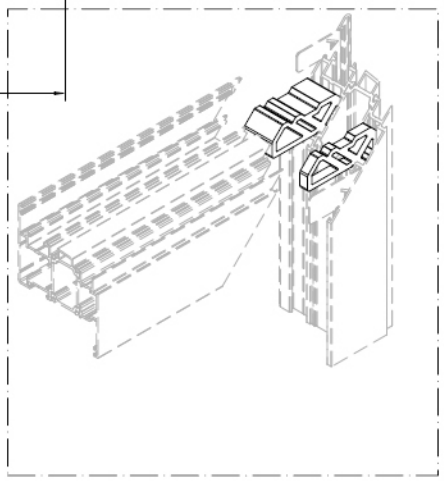

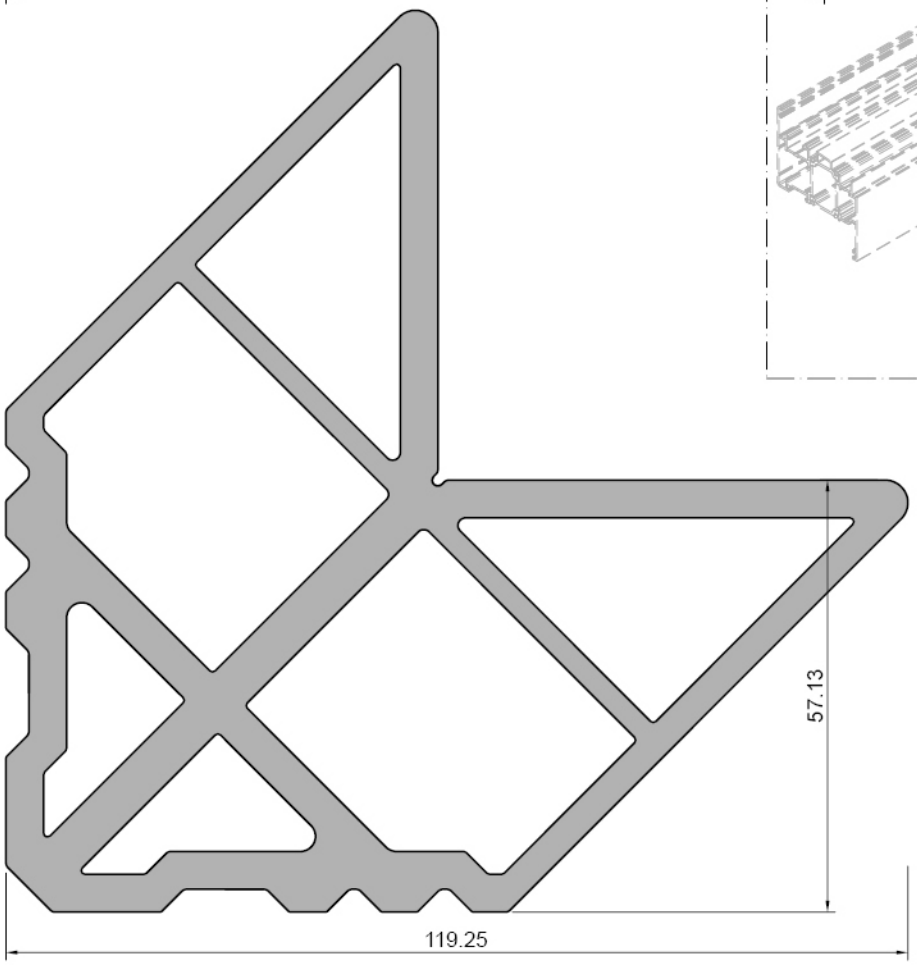

Kasa Kanat Köşe Takoz Profili *Frame-sash corner cleat profile*	
W55.454	
Weight : 7,665	kg/m
W55.454-1	7 mm
W55.454-2	23,2 mm
W55.454 -3	18,5 mm

Profil değerleri teoriktir. Ağırlık olarak teslimde yapılan tartım geçerlidir. Profil imalatları TS EN 12020-02 ve TS EN 755-9 tolaransı, Moment değerleri EN 14024'e göre hesaplanmıştır.
Profile values are theoretical pre-shipment weight will be valid. The tolerances of Profile manufacturing are calculated according to EN 12020-2 and TS EN 755-9; moment values are calculated according to EN 14024.

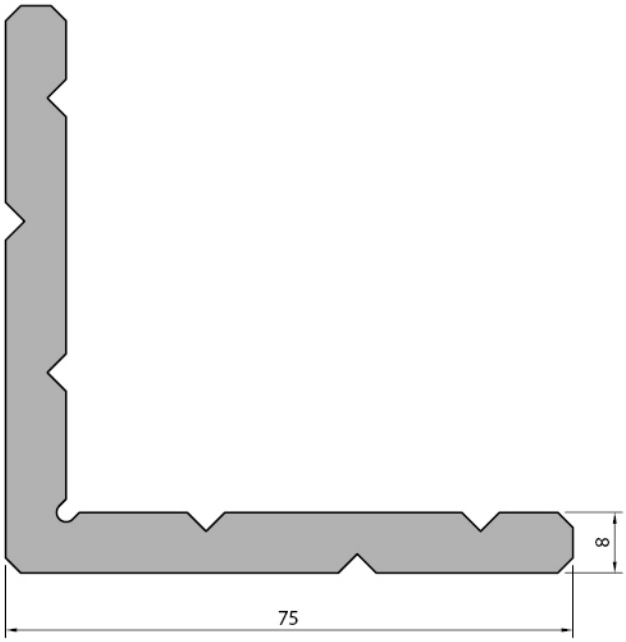

Kasa Kanat Köşe Takoz Profili *Frame-sash corner cleat profile*	
W55.455	
Weight : 2,927	kg/m
W55.455-1	7 mm

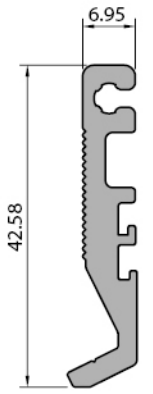

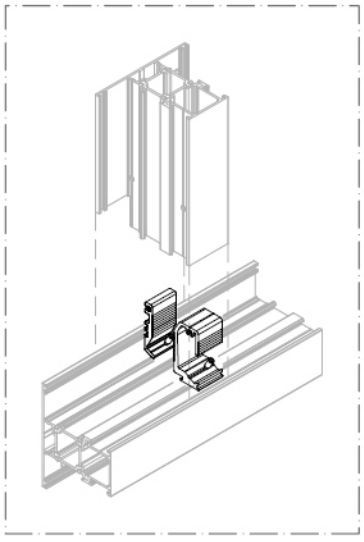

Orta Kayıt Bağlantı *Mullion connection*	
LS55443	
Weight : 0,516	kg/m
LS55443-2	12,5 mm
LS55443-3	22,5 mm
LS55443-5	32,6 mm
LS55443-6	25 mm

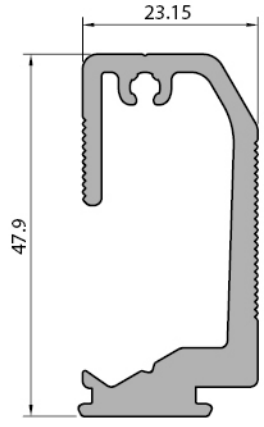

Orta Kayıt Bağlantı *Mullion connection*	
LS55444	
Weight : 0,974	kg/m
LS55444-2	12,5 mm
LS55444-3	22,5 mm
LS55444-5	32,6 mm
LS55444-6	25 mm

Profil değerleri teoriktir. Ağırlık olarak teslimde yapılan tartım geçerlidir. Profil imalatları TS EN 12020-02 ve TS EN 755-9 tolaransı, Moment değerleri EN 14024'e göre hesaplanmıştır.
Profile values are theoretical pre-shipment weight will be valid. The tolerances of Profile manufacturing are calculated according to EN 12020-2 and TS EN 755-9; moment values are calculated according to EN 14024.

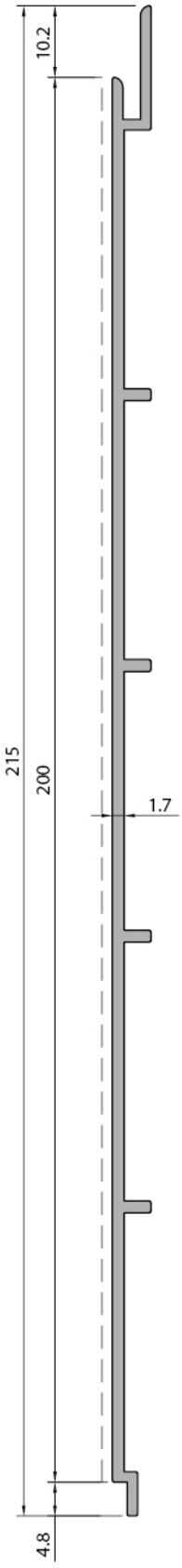

Lambri Profili *Wainscot profile*
W55+15.436
Weight : 1,095 kg/m

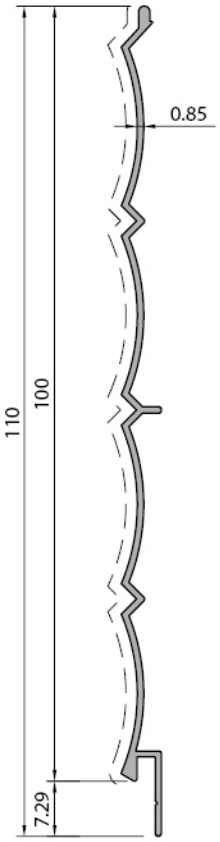

Lambri Profili *Wainscot profile*
W55+15.437
Weight : 0,305 kg/m

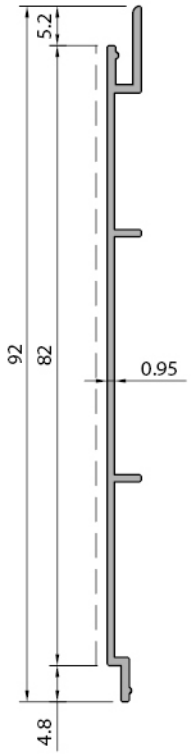

Lambri Profili *Wainscot profile*
W55+15.438
Weight : 0,295 kg/m

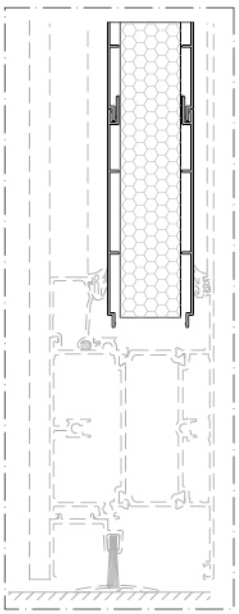

Profil değerleri teoriktir. Ağırlık olarak teslimde yapılan tartım geçerlidir. Profil imalatları TS EN 12020-02 ve TS EN 755-9 tolaransı, Moment değerleri EN 14024'e göre hesaplanmıştır.
Profile values are theoretical pre-shipment weight will be valid. The tolerances of Profile manufacturing are calculated according to EN 12020-2 and TS EN 755-9; moment values are calculated according to EN 14024.

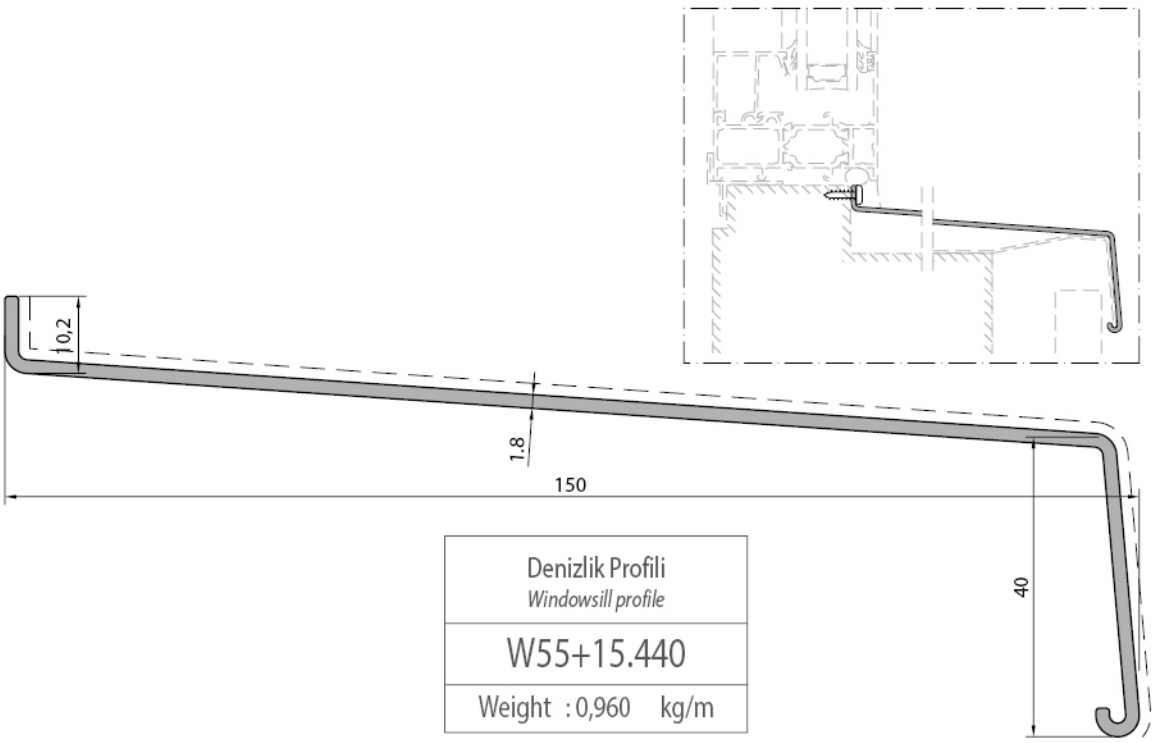

Denizlik Profili *Windowsill profile*
W55+15.440
Weight : 0,960 kg/m

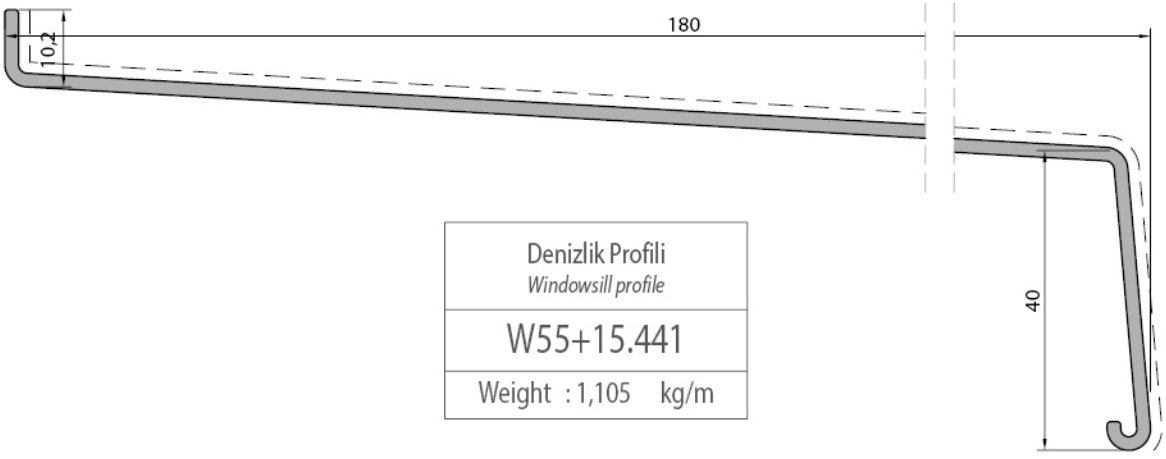

Denizlik Profili *Windowsill profile*
W55+15.441
Weight : 1,105 kg/m

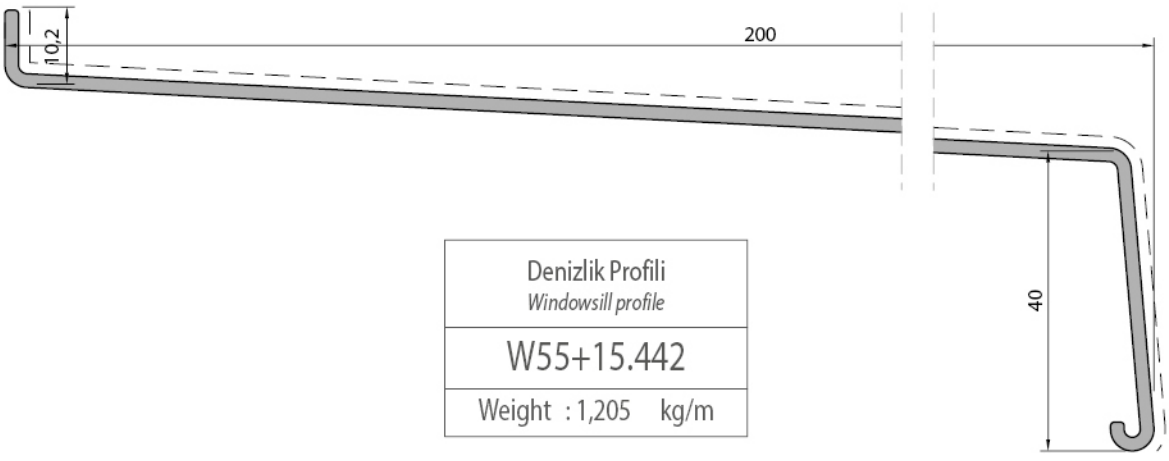

Denizlik Profili *Windowsill profile*
W55+15.442
Weight : 1,205 kg/m

Profil değerleri teoriktir. Ağırlık olarak teslimde yapılan tartım geçerlidir. Profil imalatları TS EN 12020-02 ve TS EN 755-9 tolaransı, Moment değerleri EN 14024'e göre hesaplanmıştır.
Profile values are theoretical pre-shipment weight will be valid. The tolerances of Profile manufacturing are calculated according to EN 12020-2 and TS EN 755-9; moment values are calculated according to EN 14024.

Kod *Code*	Şekil *Drawing*	Tanım *Description*	Teorik Ağırlık *Theoretical Weight gr / m*	Paket Ağırlığı *Package Weight Kg / Package*	Paket Metrajı *In one Package Metre / Package*	Kullanım Yeri *Application*
LS55501	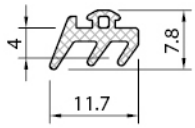	epdm cam dış fitil *glazing gasket outside*	55 gr/m	12 kg	220 m	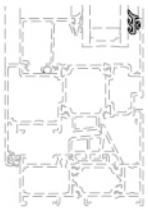
LS55502	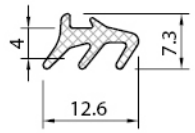	epdm cam iç fitil *glazing gasket inside*	52 gr/m	12 kg	230 m	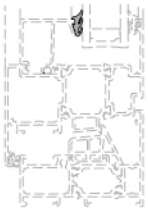
LS55503	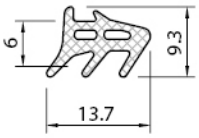	epdm cam iç fitil *glazing gasket inside*	80 gr/m	12 kg	150 m	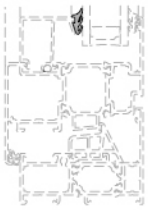
LS55504	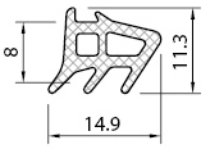	epdm cam iç fitil *glazing gasket inside*	92 gr/m	12 kg	130 m	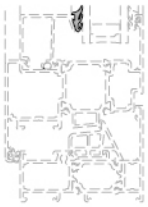
W55.501	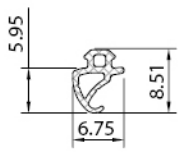	epdm iç bini fitil *inside acoustic gasket*	25 gr/m	12 kg	460 m	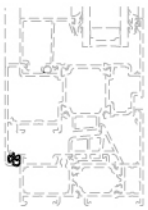
W65.502	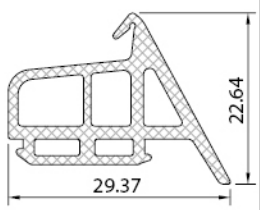	epdm tozluk iç fitil *epdm central gasket*	256 gr/m	10 kg	39 m	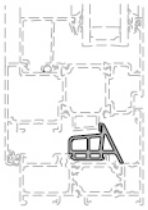

Profil değerleri teoriktir. Ağırlık olarak teslimde yapılan tartım geçerlidir. Profil imalatları TS EN 12020-02 ve TS EN 755-9 tolaransı, Moment değerleri EN 14024'e göre hesaplanmıştır.
Profile values are theoretical pre-shipment weight will be valid. The tolerances of Profile manufacturing are calculated according to EN 12020-2 and TS EN 755-9; moment values are calculated according to EN 14024.

Kod *Code*	Şekil *Drawing*	Tanım *Description*	Teorik Ağırlık *Theoretical Weight gr / m*	Paket Ağırlığı *Package Weight Kg / Package*	Paket Metrajı *In one Package Metre / Package*	Kullanım Yeri *Application*
W65.503	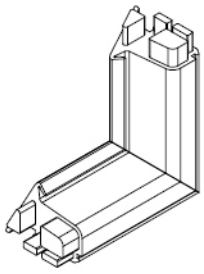	epdm tozluk iç fitil vulkanize köşe *epdm central gasket vulcanised corner*	--	--	50 ad./pk *50 pcs/pk*	
W55.510	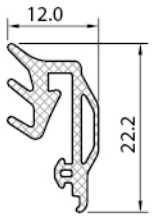	epdm cam iç fitil *glazing gasket inside*	117 gr/m	10 kg	85 m	
W55.511	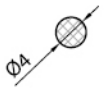	epdm fitil *epdm gasket*	18 gr/m	10 kg	555 m	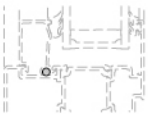
FC.50.601	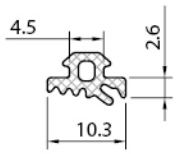	epdm cam iç fitil *glazing gasket inside*	45 gr/m	12 kg	265 m	
FC.50.602	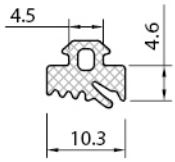	epdm cam iç fitil *glazing gasket inside*	60 gr/m	12 kg	200 m	
FC.50.603	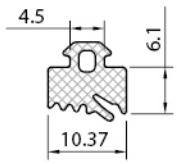	epdm iç bini fitil *inside acoustic gasket*	88 gr/m	12 kg	135 m	
FC.50.604	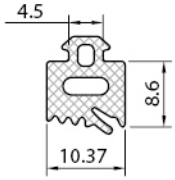	epdm cam iç fitil *glazing gasket inside*	104 gr/m	12 kg	115 m	
FC.50.605	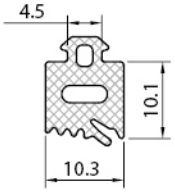	epdm tozluk iç fitil *epdm central gasket*	114 gr/m	12 kg	105 m	

Profil değerleri teoriktir. Ağırlık olarak teslimde yapılan tartım geçerlidir. Profil imalatları TS EN 12020-02 ve TS EN 755-9 tolaransı, Moment değerleri EN 14024'e göre hesaplanmıştır.
Profile values are theoretical pre-shipment weight will be valid. The tolerances of Profile manufacturing are calculated according to EN 12020-2 and TS EN 755-9; moment values are calculated according to EN 14024.

Kod *Code*	Şekil *Drawing*	Tanım *Description*	Teorik Ağırlık *Theoretical Weight gr / m*	Paket Ağırlığı *Package Weight Kg / Package*	Paket Metrajı *In one Package Metre / Package*	Kullanım Yeri *Application*
W55.512	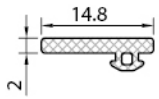	epdm cam iç fitil *glazing gasket inside*	49 gr/m	12 kg	245 m	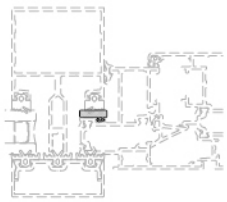
W55.513	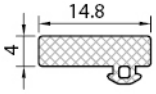	epdm cam iç fitil *glazing gasket inside*	89 gr/m	12 kg	135 m	
W55.514	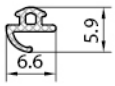	epdm dış bini fitil *outside acoustic gasket*	19 gr/m	10 kg	526 m	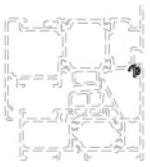
W55.515	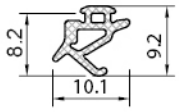	epdm iç bini fitil *inside acoustic gasket*	26 gr/m	12 kg	460 m	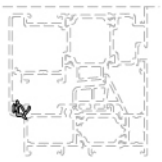
W55.516	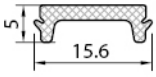	epdm kapama fitil *detent gasket*	52 gr/m	5.2 kg	100 m	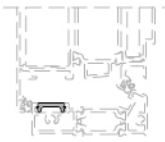

Kod *Code*	Şekil *Drawing*	Tanım *Description*	Paket Metrajı *In one Package Metre / Package*	Kullanım Yeri *Application*
LS55617	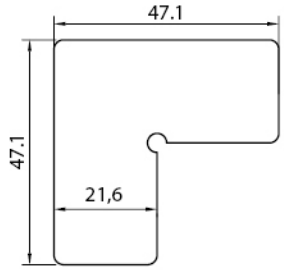	köşe onbaşı *corner cleat*	200 pcs/pk	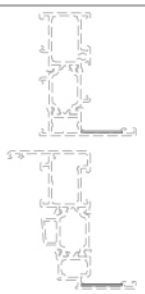
LS55618	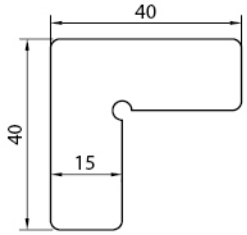	köşe onbaşı *corner cleat*	200 pcs/pk	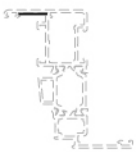
W65610	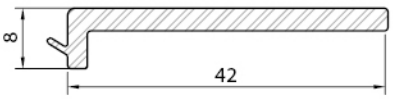	pvc cam destek takoz *pvc glazing support cleat*	3,0 m 20 pcs/pk	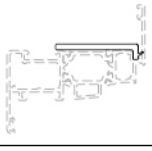

Profil değerleri teoriktir. Ağırlık olarak teslimde yapılan tartım geçerlidir. Profil imalatları TS EN 12020-02 ve TS EN 755-9 tolaransı, Moment değerleri EN 14024'e göre hesaplanmıştır.
Profile values are theoretical pre-shipment weight will be valid. The tolerances of Profile manufacturing are calculated according to EN 12020-2 and TS EN 755-9; moment values are calculated according to EN 14024.

Kod *Code*	Şekil *Drawing*	Tanım *Description*	Paket Metrajı *In one Package Metre / Package*	Kullanım Yeri *Application*
W65.601	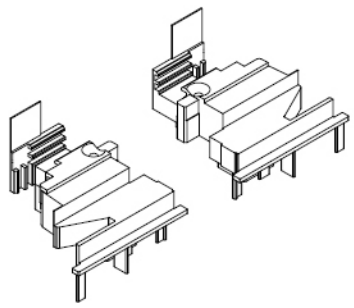	çift kanat adaptör kapak *adapter cover for double sash euro grovee (set)*	20 pcs/pk	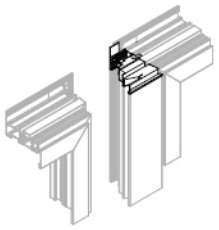
W65.602	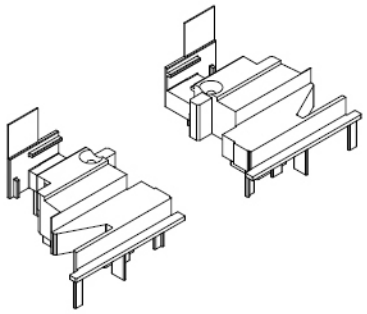	çift kanat adaptör kapak *adapter cover for double sash pvc grovee (set)*	20 pcs/pk	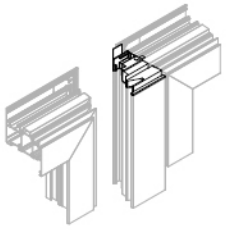
W65.603	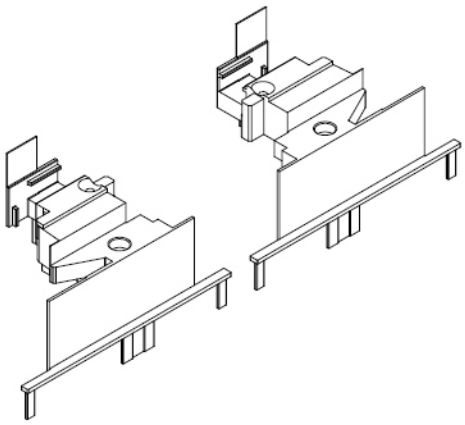	gizli çift kanat adaptör kapak *adapter cover for hidden double sash pvc grovee (set)*	20 pcs/pk	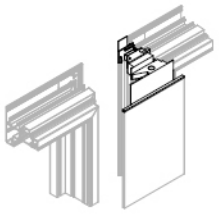
W65.604	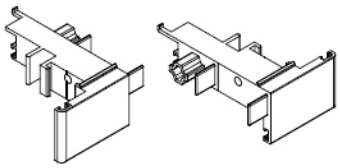	Kapı altı adaptör kapağı *Bottom door adapter cover*	20 pcs/pk	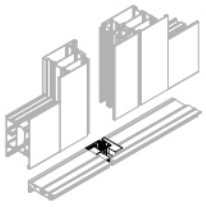
W65.605	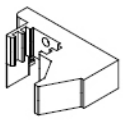	Kapı altı adaptör kapağı *Bottom door adapter cover*	20 pcs/pk	
LS55614		su tahliye kapağı *water drainage plug*	200 pcs/pk	

Profil değerleri teoriktir. Ağırlık olarak teslimde yapılan tartım geçerlidir. Profil imalatları TS EN 12020-02 ve TS EN 755-9 tolaransı, Moment değerleri EN 14024'e göre hesaplanmıştır.
Profile values are theoretical pre-shipment weight will be valid. The tolerances of Profile manufacturing are calculated according to EN 12020-2 and TS EN 755-9; moment values are calculated according to EN 14024.

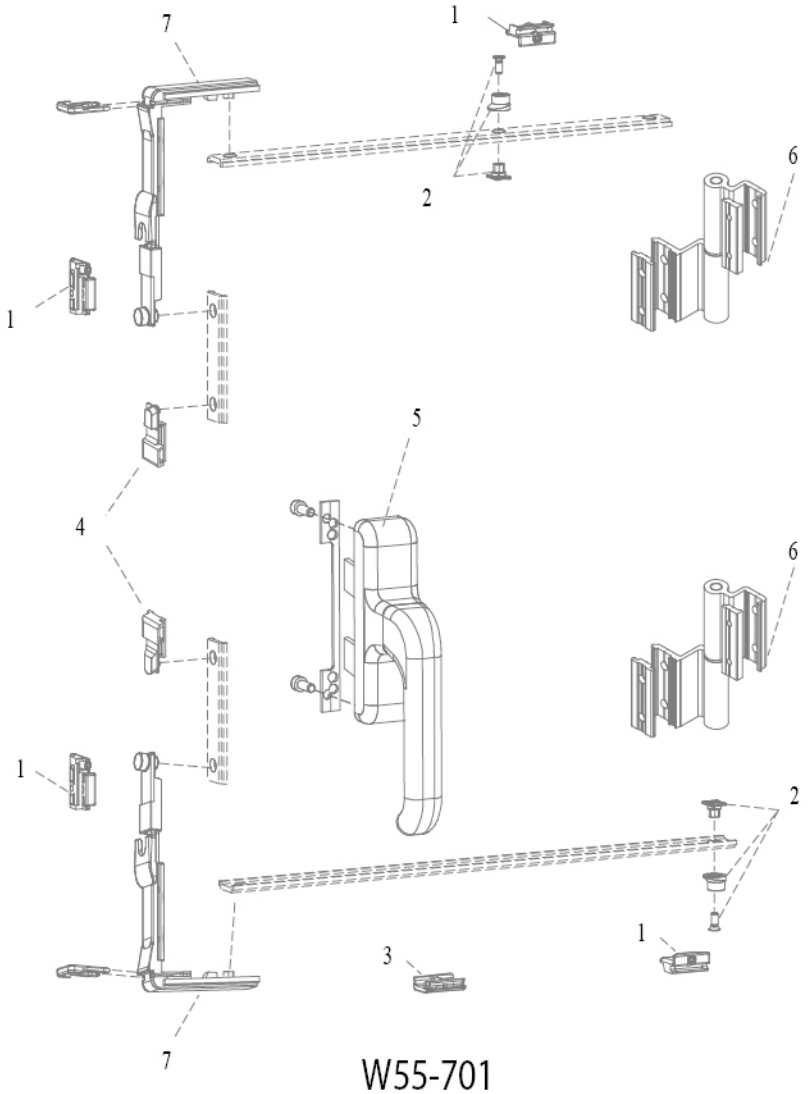

W55-701

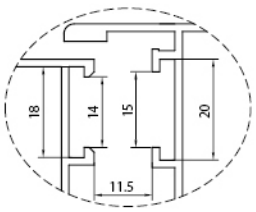

euro grovee section 1

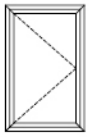

içe açılır pencere
inward opening window

Normal açılım mekanizması (takım)
Opening window mechanism (set)

W55-701	1	Pim karşılığı	W55-731
	2	Ayarlı karşılık	W55-733
	3	Kanat sarkma takozu	W55-740
	4	Tij bağlantı pabucu	W55-732
	5	Çift dilli kol	W55-761
	6	Menteşe	W55-770
	+ > 1200 x 1400 mm		
	7	Köşe dönme	W55-730

Renk seçenegi belirtilmelidir.
By selecting colors, it must be informed.

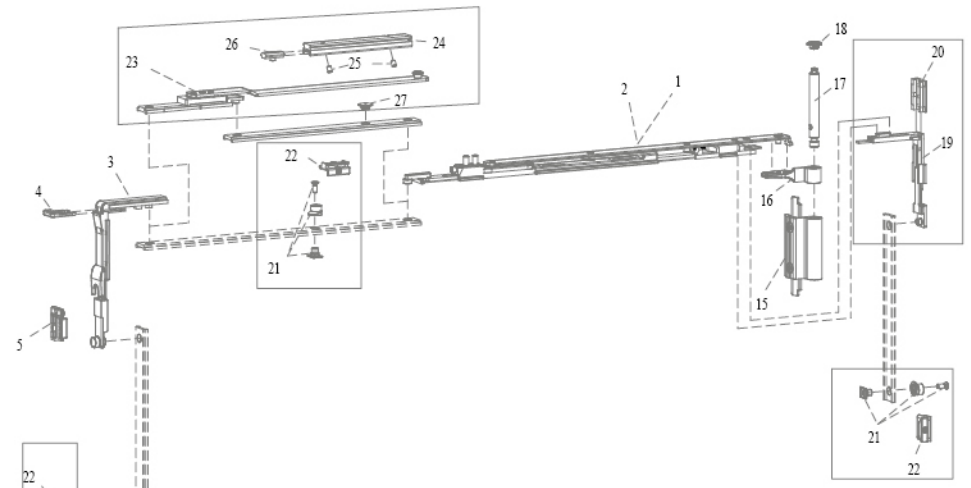

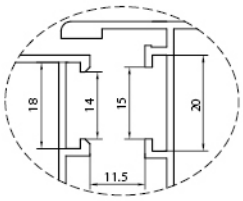

euro grovee section 1

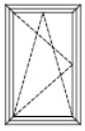

içe açılır pencere
inward opening window

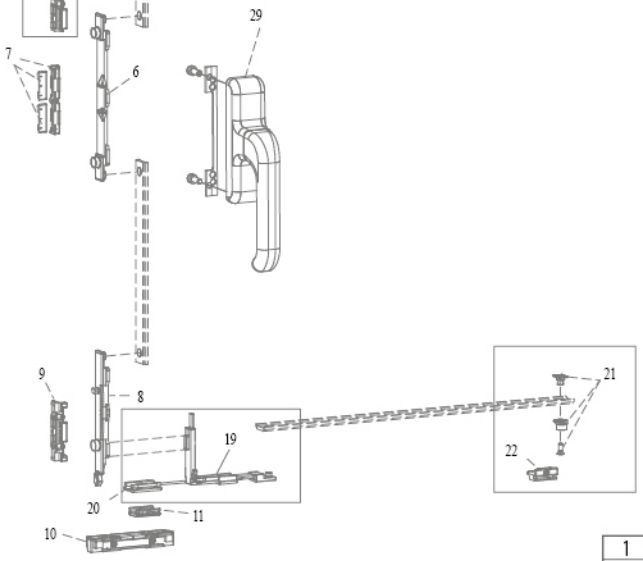

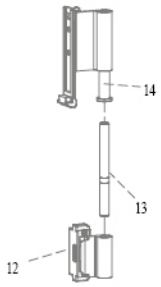

Çift açılım mekanızması (takım)
Tilt and turn window mechanism (set)

W55.702 (80kg)

W55.702-1 (80kg)
ithal (import)

W55.703 (130kg)

W55.703-1 (130kg)
ithal (import)

			(80 kg)	(130 kg)
			W55.702	W55.703
	1	makas tip 1 (küçük)	W55-738-80	W55-738-130
	2	makas tip 2 (büyük)	W55-739-80	W55-739-130
	3	köşe dönme	W55-722	W55-722
	4	köşe dönme sabitleme klipsi		
	5	karşılık		
	6	kol karşılığı		
	7	hatalı kullanım öneme karşılıgı		
	7	8-10mm ayar şimi		
	8	sürgü		
	9	karşılık		
	10	çift sürgü karşılık		
	11	dinlendirme takozu		
	12	dip menteşe erkek kısmı	W55-721	W55-720
	13	dip menteşe pimi		
	14	üst menteşe dişi kısmı		
	15	üst menteşe erkek kısmı		
	16	üst menteşe dişi kısmı		
	17	üst menteşe pimi		
	18	üst menteşe stoper kapak		
	29	euro 900 çift açılım kolu	W55-763	W55-763
			+ > 80kg	+ > 130kg
İLAVE ARKA KİLİTLEME	19	ilave köşe dönme	W55-723	W55-723
	20	ilave köşe dönme sabitleme klipsi		
	21	kilitleme pimi		
	22	ayarlı karşılık		
İLAVE MAKAS	23	ilave makas	W55-735	W55-735
	24	ilave makas kılavuzu		
	25	klavuz vidaları		
	26	ayarlı stoper		
	27	makas destek blogu		

Renk seçenegi belirtilmelidir.
By selecting colors, it must be informed.

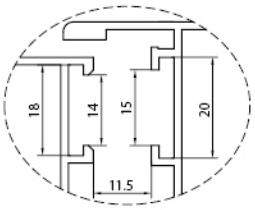

euro grovee section 1

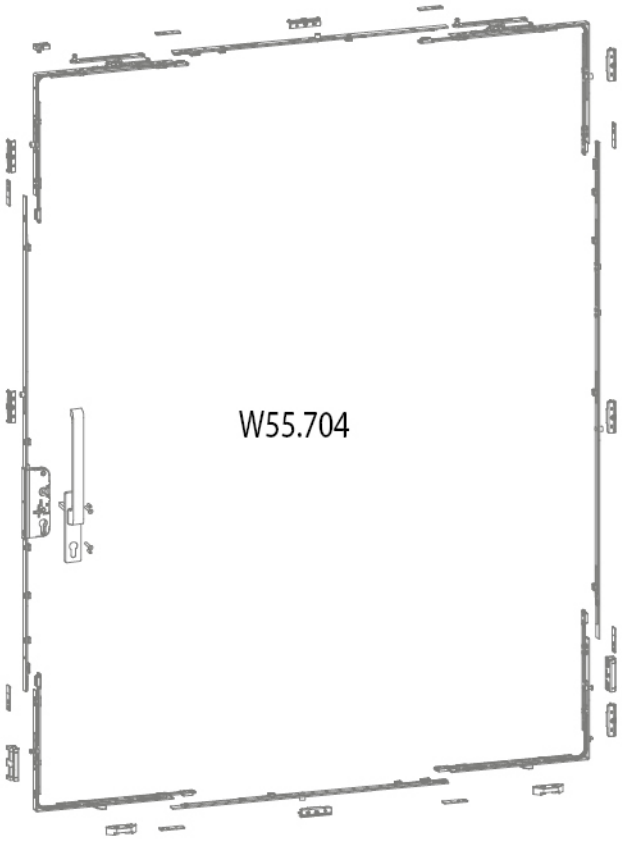

W55.704

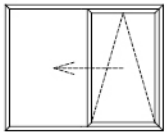

Volkswagen açılım mekanizması (takım)
Volkswagen opening window mechanism (set)

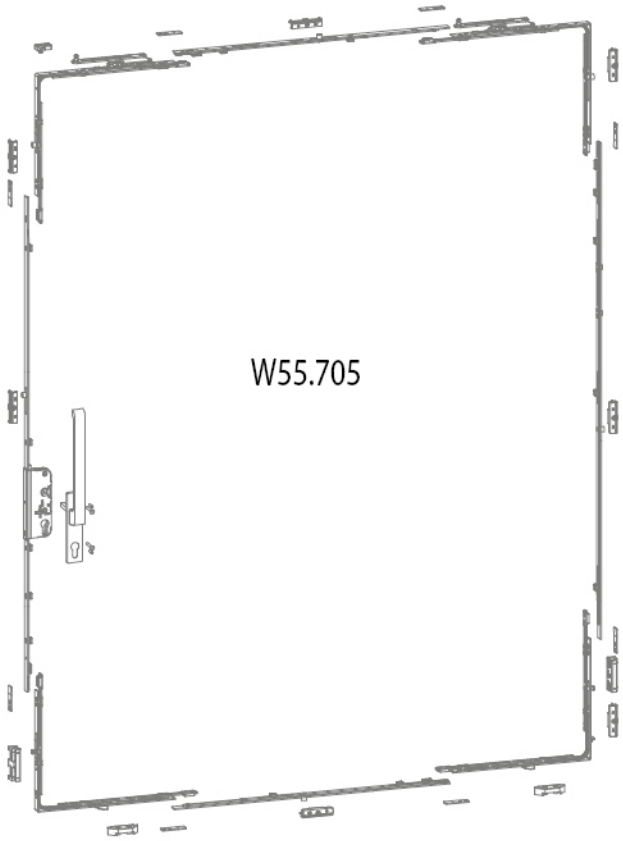

W55.705

Volkswagen tam otomatik açılım mekanizması (takım)
Volkswagen opening window full automatic mechanism (set)



Renk seçenegi belirtilmelidir.
By selecting colors, it must be informed.

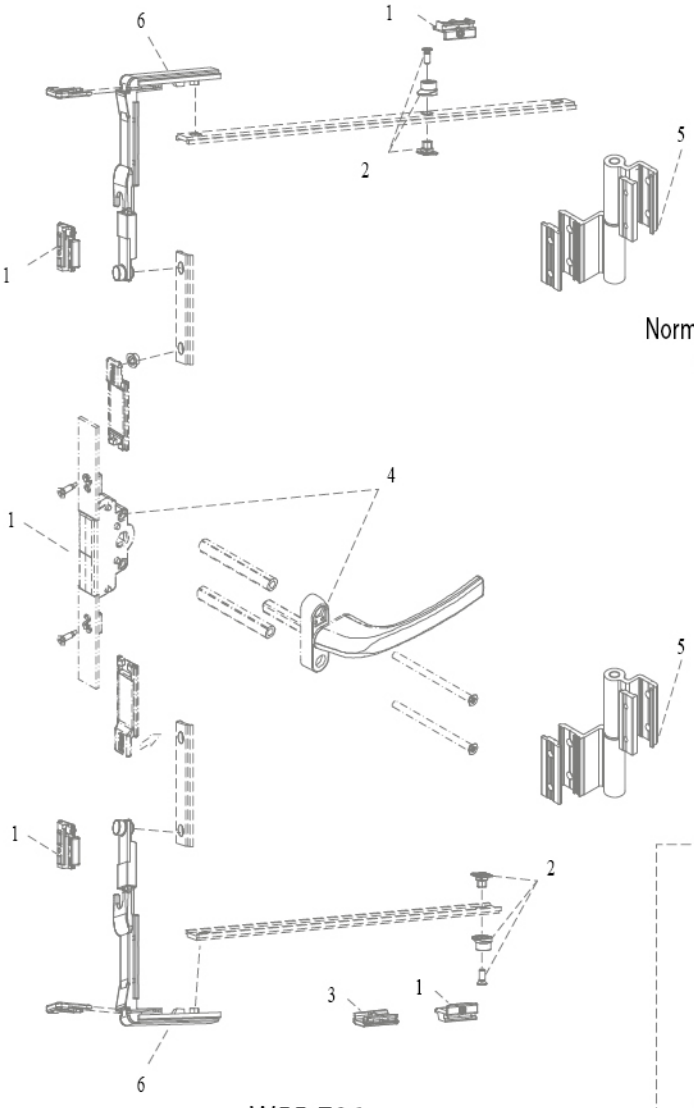

W55-706

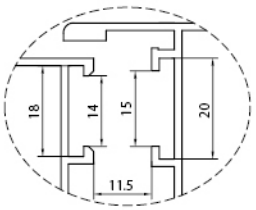

euro grovee section 1

Normal açılım mekanizması (takım)
Opening window mechanism (set)

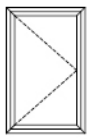

dışa açılır pencere
outward opening window

kapı kilit mekanizması
door locking mechanism

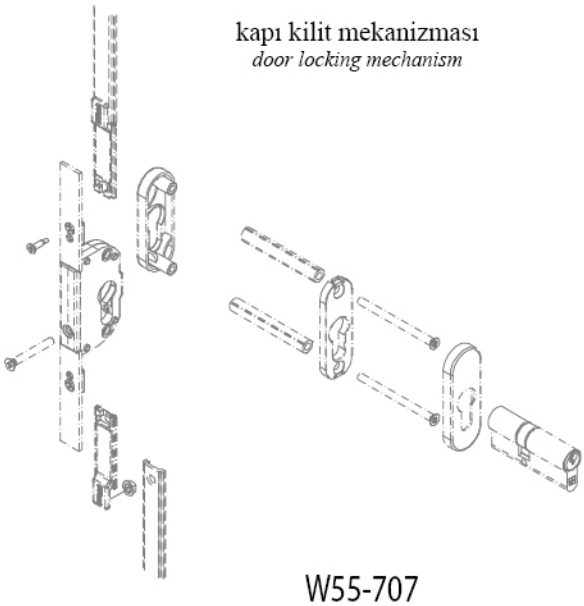

W55-707

W55-706	1	Pim karşılığı	W55-731
	2	Ayarlı karşılık	W55-733
	3	Kanat sarkma takozu	W55-740
	4	Mekanizma+kol	W55-748
	5	Menteşe	W55-770
	+ > 1200 x 1400 mm		
	6	Köşe dönme	W55-730

Renk seçenegi belirtilmelidir.
By selecting colors, it must be informed.

Locking mechanism UNI-JET C and D - Side hung fittings - 1 sash
Fixed gear position, groove position 9mm

Normal açılım PVC mekanizması (takım)
PVC classic opening window mechanism (set)



W55.710

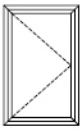

içe açılır pencere
inward opening window

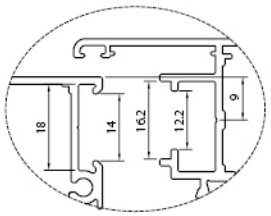

pvc grovee section 9mm

yükseklik (height):	kanat genişligi (width): 280-500	501-750	701-1000	1001-1200**	1201-1450**	1451-1600**
480-590	1	2	3	4	5	6
591-750	7	8	9	10	11	12
751-1200	13	14	15	16	17	18
951-1450 *	19	20	21	22	23	24
1201-1700 *	25	26	27	28	29	30
1451-1950 *	31	32	33	34	35	36
1951-2450 *	37	38	39	40	41	

* arka kilitlemeli
** yatay kilitlemeli

Example

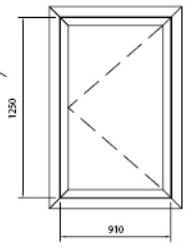

sipariş kodu
order code

W55.710-27

Renk seçenegi belirtilmelidir.
By selecting colors, it must be informed.

Locking mechanism UNI-JET C and D - Side hung fittings - 1 sash
Fixed gear position, groove position 9mm

Çift açılım PVC mekanizması (takım)
PVC tilt and turn window mechanism (set)

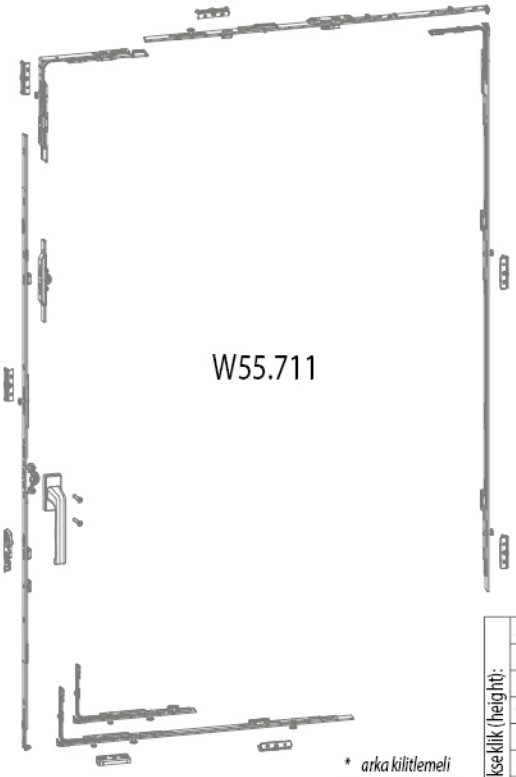

W55.711

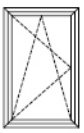

içe açılır pencere
inward opening window

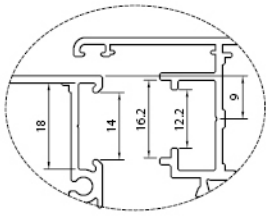

pvc grovee section 9mm

Renk seçenegi belirtilmelidir.
By selecting colors, it must be informed.

yükseklik (height):	kanat genişligi (width): 280-500	501-750	701-1000	1001-1200**	1201-1450**	1451-1600**
480-590	1	2	3	4	5	6
591-750	7	8	9	10	11	12
751-1200	13	14	15	16	17	18
951-1450 *	19	20	21	22	23	24
1201-1700 *	25	26	27	28	29	30
1451-1950 *	31	32	33	34	35	36
1951-2450 *	37	38	39	40	41	

* arka kilitlemeli
** yatay kilitlemeli

Locking mechanism UNI-JET C and D Inactive sash fittings ZH
Fixed gear position, groove position 9 mm



Normal açılım PVC mekanizması (takım)
PVC classic opening window mechanism (set)

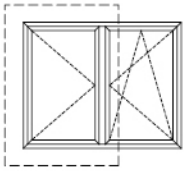

içe açılır pencere
inward opening window

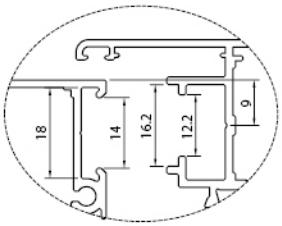

pvc grovee section 9mm

yükseklik (height):	kanat genişligi (width): 280-500	501-750	701-1000	1001-1200**	1201-1450**	1451-1600**
480-590	1	2	3	4	5	6
591-750	7	8	9	10	11	12
751-1200	13	14	15	16	17	18
951-1450 *	19	20	21	22	23	24
1201-1700 *	25	26	27	28	29	30
1451-1950 *	31	32	33	34	35	36
1951-2450 *	37	38	39	40	41	

* *arka kilitlemeli*
** *yatay kilitlemeli*

Renk seçenegi belirtilmelidir.
By selecting colors, it must be informed.

Locking mechanism UNI-JET C and D - Tilt-turn fittings - 2 sashes
Fixed gear position, groove position 9mm

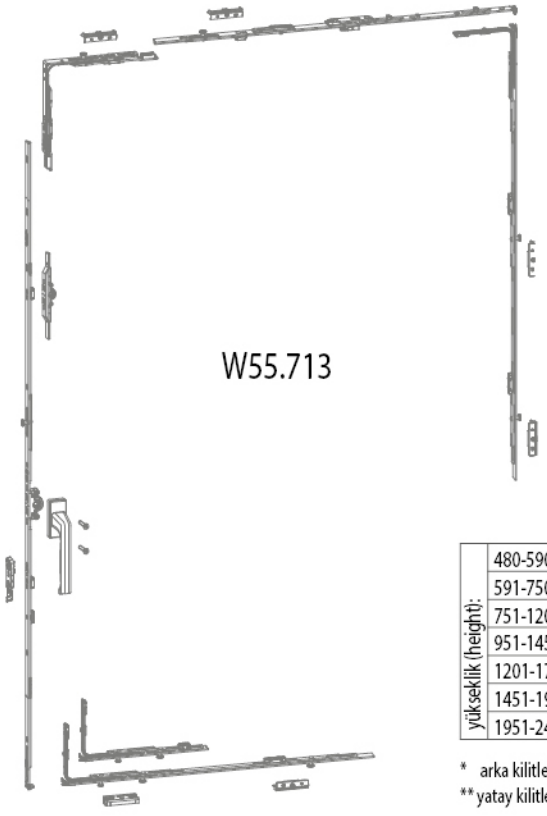

Çift açılım PVC mekanizması (takım)
PVC tilt and turn window mechanism (set)

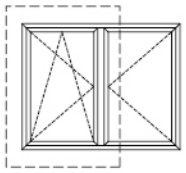

içe açılır pencere
inward opening window

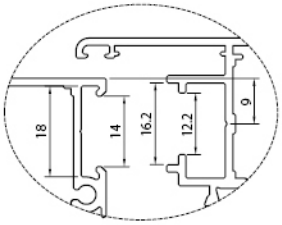

pvc grovee section 9mm

yükseklik (height):	kanat genişligi (width): 280-500	501-750	701-1000	1001-1200**	1201-1450**	1451-1600**
480-590	1	2	3	4	5	6
591-750	7	8	9	10	11	12
751-1200	13	14	15	16	17	18
951-1450 *	19	20	21	22	23	24
1201-1700 *	25	26	27	28	29	30
1451-1950 *	31	32	33	34	35	36
1951-2450 *	37	38	39	40	41	

* arka kilitlemeli
** yatay kilitlemeli

Renk seçenegi belirtilmelidir.
By selecting colors, it must be informed.

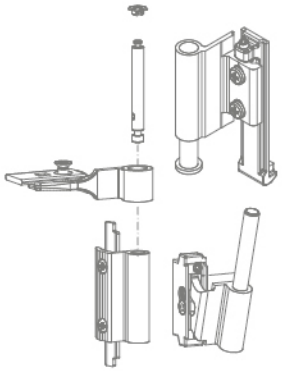

Çift açılım pencere üst menteşesi (130kg)
Tilt and turn window top hinge (130kg)

W55.720

Çift açılım pencere üst menteşesi (80kg)
Tilt and turn window top hinge (80kg)

W55.721

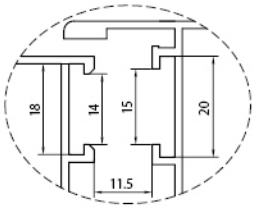

euro grovee section 1

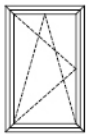

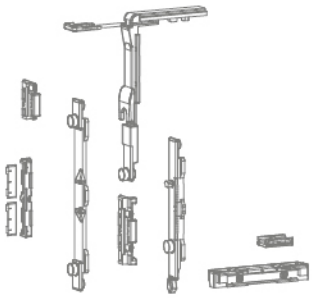

Çift açılım kilitmeme mekanizması
Tilt and turn base mechanism

W55.722

Renk seçenegi belirtilmelidir.
By selecting colors, it must be informed.

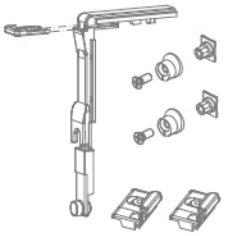

Çift açılım ilave kilitleme
Tilt and turn annex set

W55.723

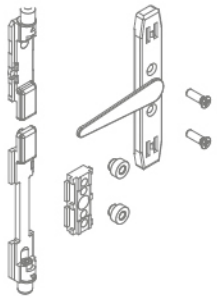

İkinci kanat sürgü seti
Two-way lever push bolt

W55.724



Köşe hareket aktarıcı
Corner transmission for window

W55.730



Pim karşılığı
Adjustable single striker

W55.731

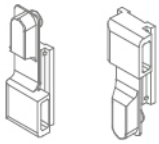

Tij bağlantı pabucu
Connection blocks

W55.732



Pim
Pin

W55.733

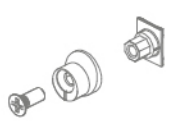

Ayarlanabilir pim
Adjustable fastening pawl

W55.734

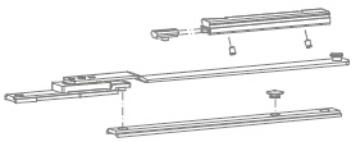

Çift açılım ilave makas
Tilt and turn annex arm

W55.735



Kol karşılığı
Cremone drive

W55.736



Sürgü ucu
Bolt tip

W55.737

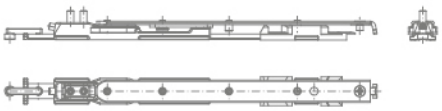

Çift açılım küçük makas (80kg)
Tilt and turn short arm (80kg)
W55.738-80

Çift açılım küçük makas (130kg)
Tilt and turn short arm (130kg)
W55.738-130

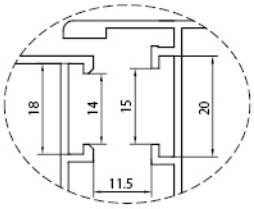

euro grovee section 1

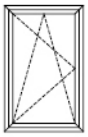

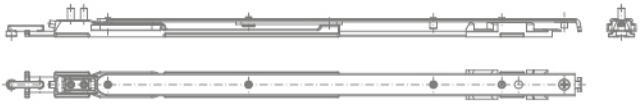

Çift açılım büyük makas (80kg)
Tilt and turn long arm (80kg)
W55.739-80

Çift açılım büyük makas (130kg)
Tilt and turn long arm (130kg)
W55.739-130



Kanat sarkma takozu
Sash rise stoper
W55.740



Çiftli sürgü karşılığı
Double keeper
W55.741



Kanat düşüş karşılığı
Sash drop keeper
W55.742



Kademeli teleskopik makas (inox)
Stepped Telescopic arm
W55.743



Vasistas makası
Arm for bottom-hung window
W55.744

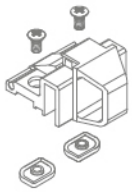

Vasistas çıt çıt
Catch for bottom-hung window
W55.745

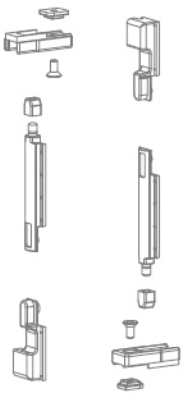

Kapı sürgüsü
Door lever bolt
W55.746



Kapı altı fırçası
Door brush
W55.747

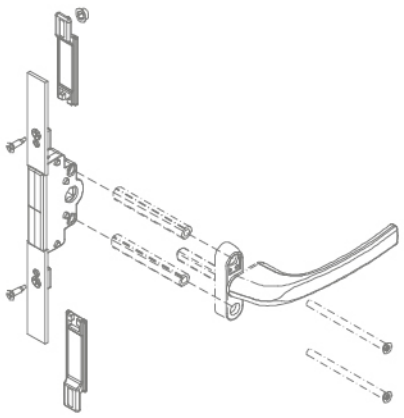

Dışa açılır pencere-kapı mekanizması
Outward opening windo-door mechanism

W55.748

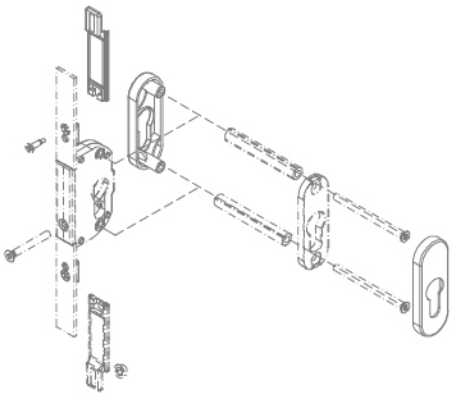

Dışa açılır kapı kilit mekanizması
Outward opening door locking mechanism

W55.749



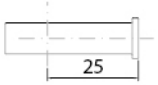

Dışa açılır kapı mekanizması
Outward opening door mechanism

W55.751

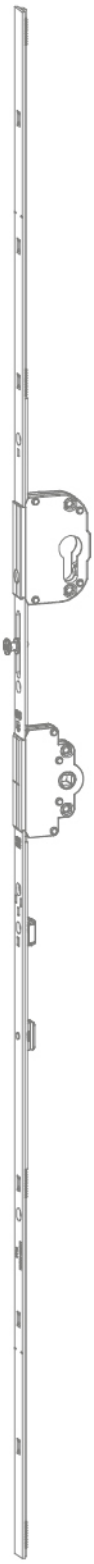

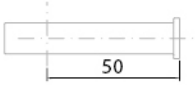

Dışa açılır kapı mekanizması
Outward opening door mechanism

W55.750

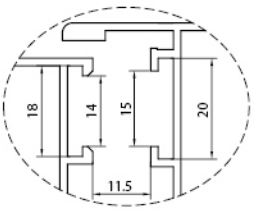

euro grovee section 1

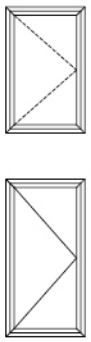

dışa açılır pencere-kapı
outward opening window-door

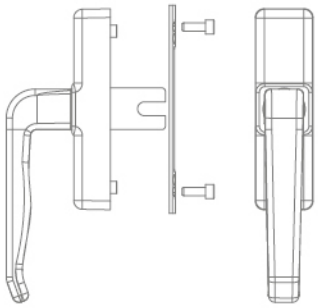

Tek maçalı normal açılım pencere kolu
Opening window handle

W55.760

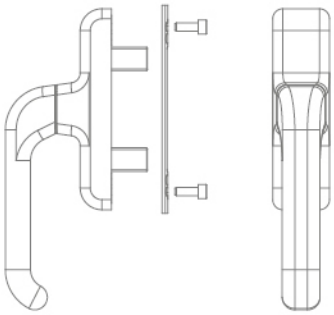

Çift maçalı normal açılım pencere kolu
Opening window handle

W55.761

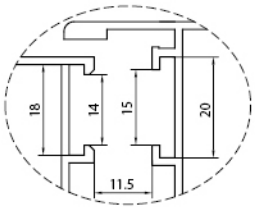

euro grovee section 1

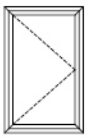

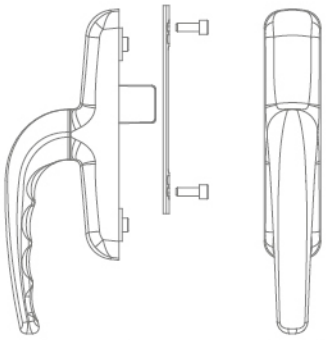

Tek maçalı normal açılım pencere kolu (ithal)
Opening window handle (import)

W55.760-1

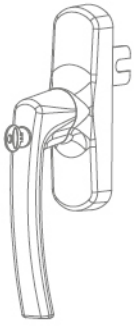

Anahtarlı eksenel kol
Key lockable window handle

W55.762



Renk seçenegi belirtilmelidir.
By selecting colors, it must be informed.

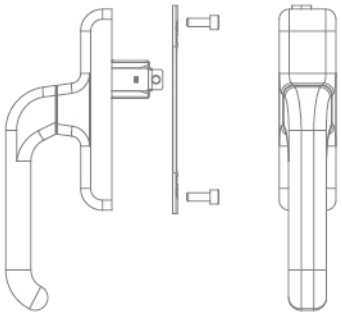

Çift açılım pencere kolu
Tilt and turn opening window handle

W55.763

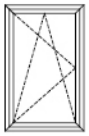

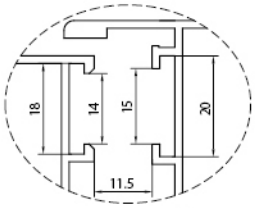

euro grovee section 1

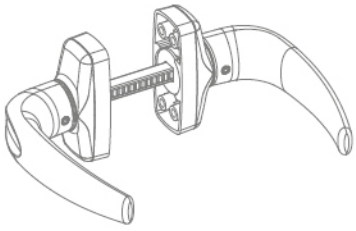

Prima kapı kolu
Prima door handle

W55.764

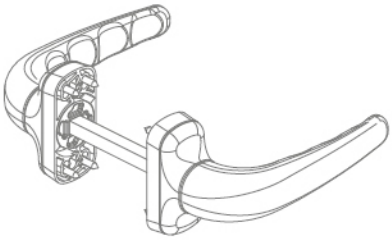

Prima kapı kolu (ithal)
Prima door handle couple (import)

W55.764-1



Kıvrık kapı kolu
Door handle

W55.765



Akbank kapı kolu
Door handle

W55.763

İki yapraklı pencere menteşesi
Two leaves window hinge

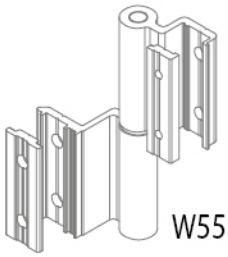

W55.770

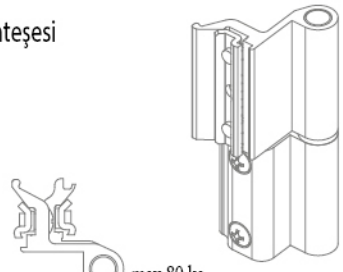

max.80 kg

W55.770-1
ithal (import)

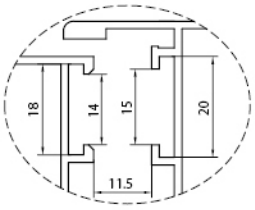

euro grovee section 1



max.80 kg



Renk seçenegi belirtilmelidir.
By selecting colors, it must be informed.

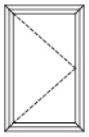

Üç yapraklı normal açılım pencere menteşesi
Three leaves window hinge

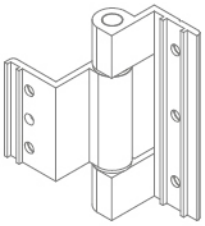

W55.771



max.80 kg



Renk seçenegi belirtilmelidir.
By selecting colors, it must be informed.

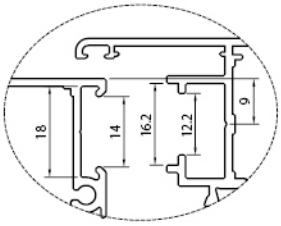

pvc grovee section 9mm

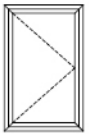

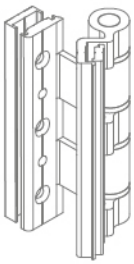

W55.773
Üç yapraklı kapı menteşesi
Three leaves door hinge



max.100 kg



Renk seçenegi belirtilmelidir.
By selecting colors, it must be informed.

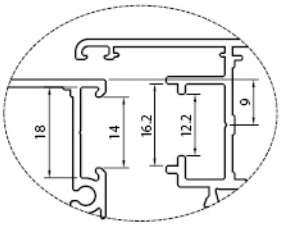

pvc grovee section 9mm

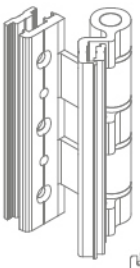

W55.774
Üç yapraklı kapı menteşesi
Three leaves door hinge



max.100 kg



Renk seçenegi belirtilmelidir.
By selecting colors, it must be informed.

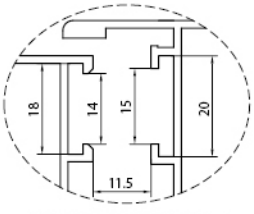

euro grovee section 1

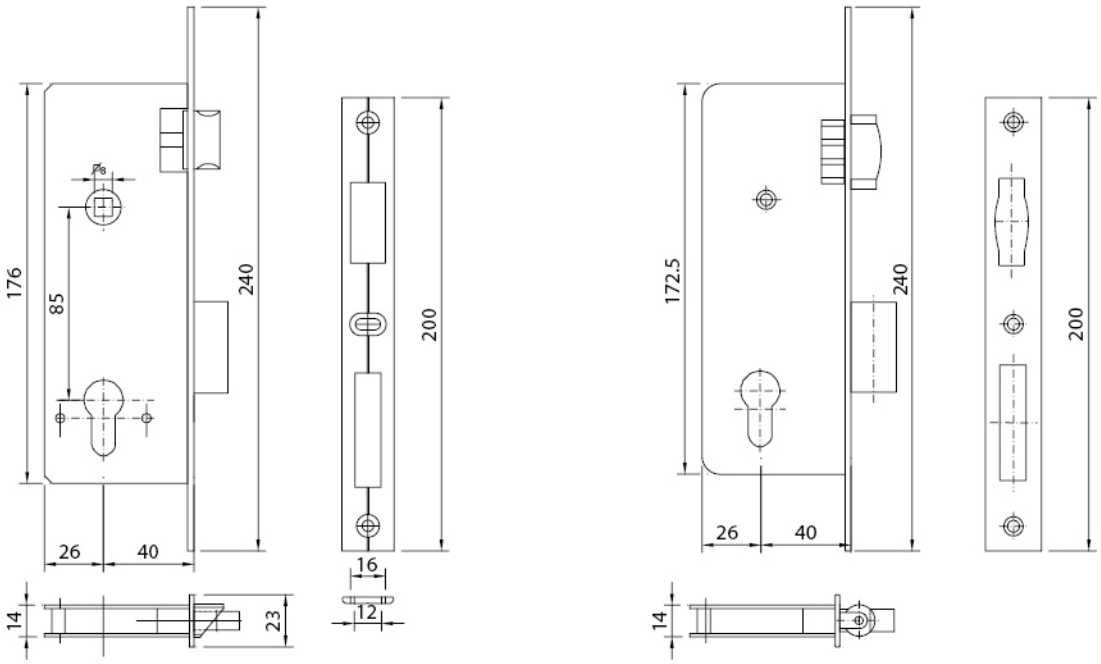

W55.780
Geniş kilit (dilli)
Wide type lock (bolt)

W55.781
Kilit karşılığı
Lock plate

W55.782
Geniş kilit (makaralı)
Wide type lock (roller)

W55.783
Kilit karşılığı
Lock plate

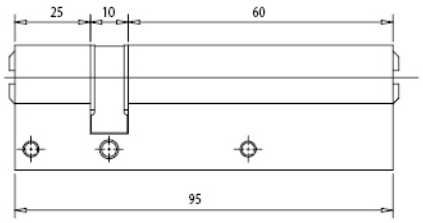

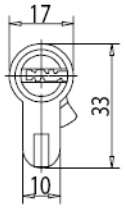



W55.785
Barel rozeti
Cylinder cover

W65.784 Barel
Cylinders

Renk seçenegi belirtilmelidir.
By selecting colors, it must be informed.

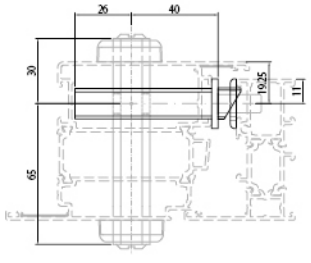

W65+15.304

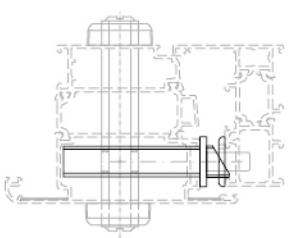

W65+15.311

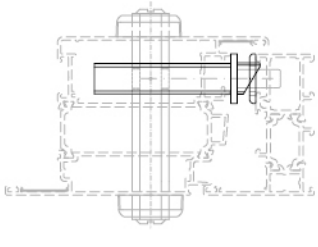

W65+15.319

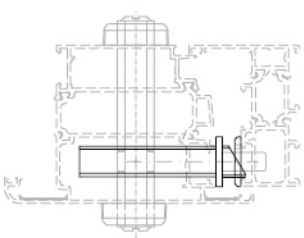

W65+15.326

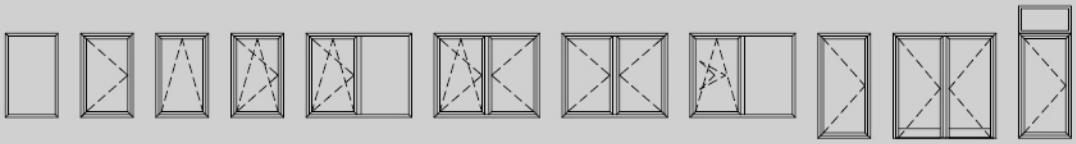

içe açılan pencere
inside opening window

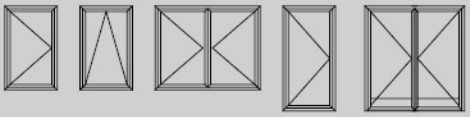

dışa açılan pencere
outward opening window

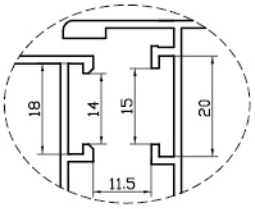

euro grovee section 1

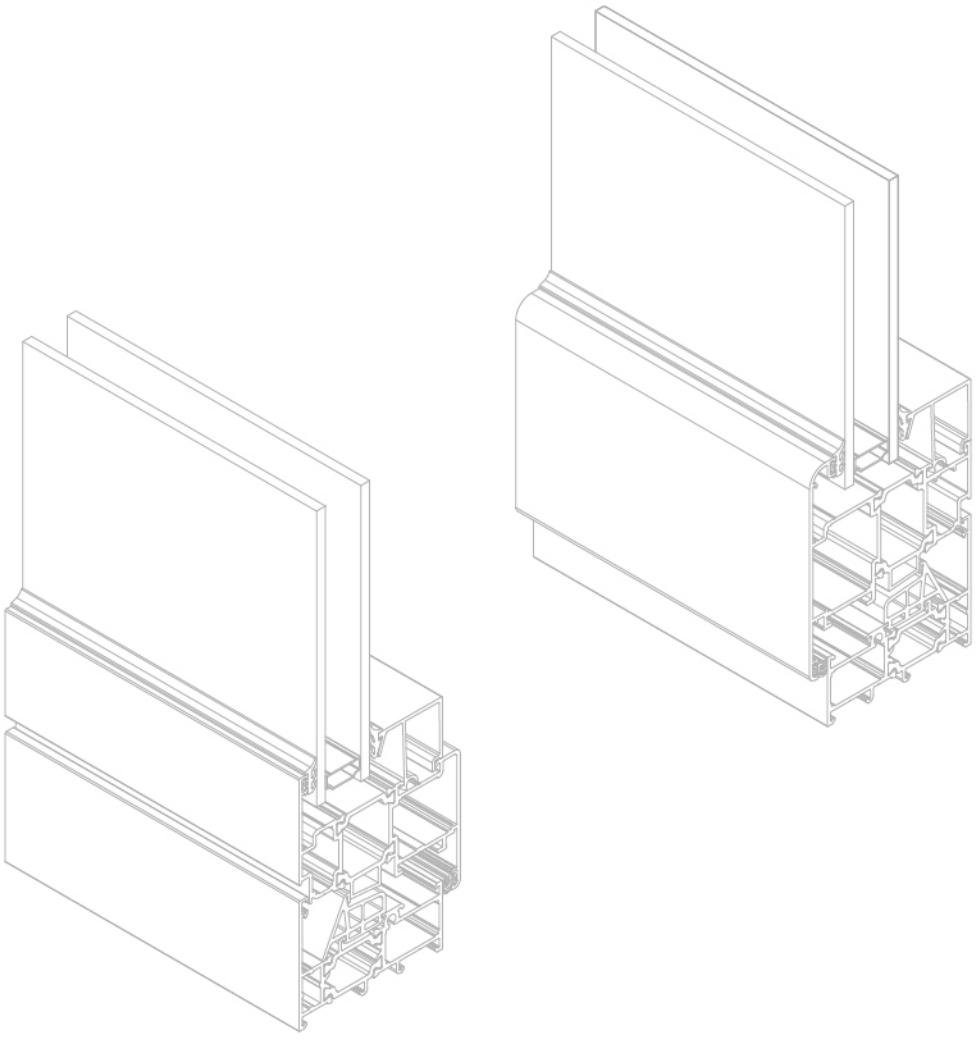

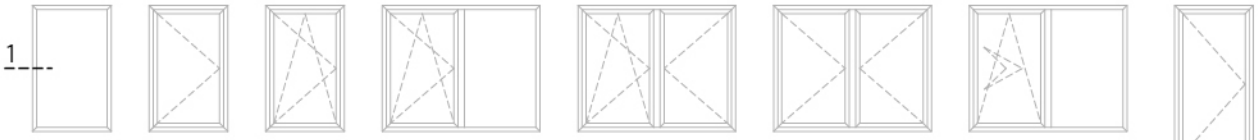

içe açılır pencere
inward opening window

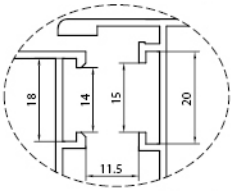

euro grovee section 1

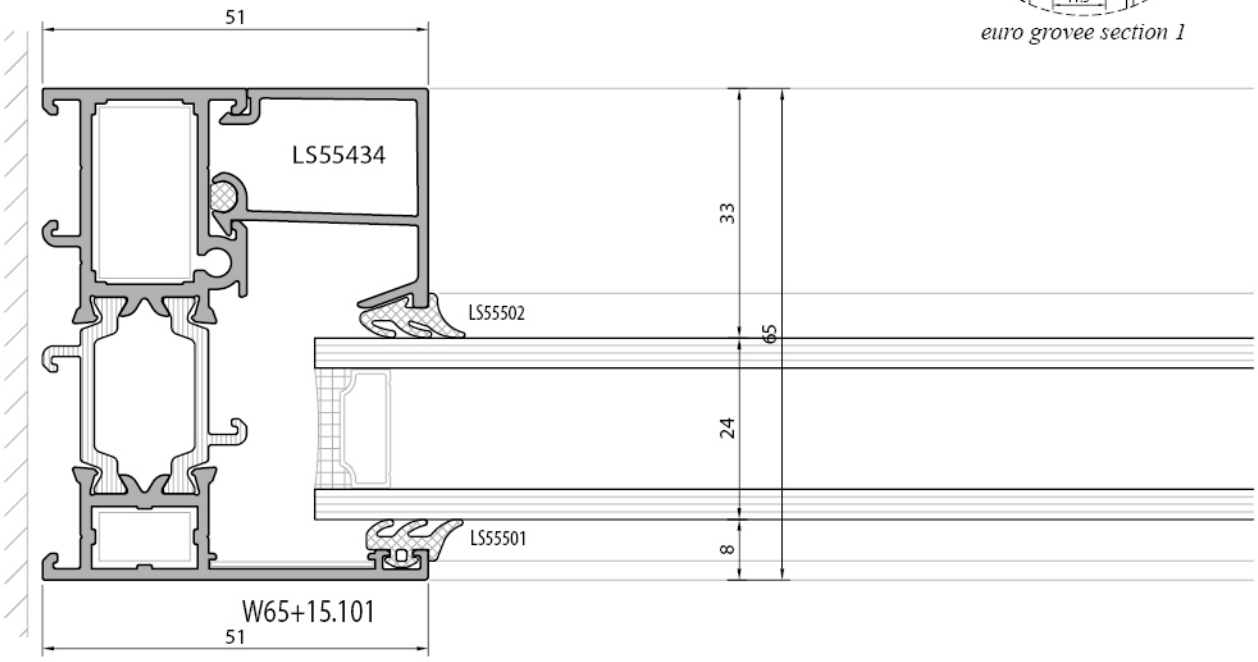

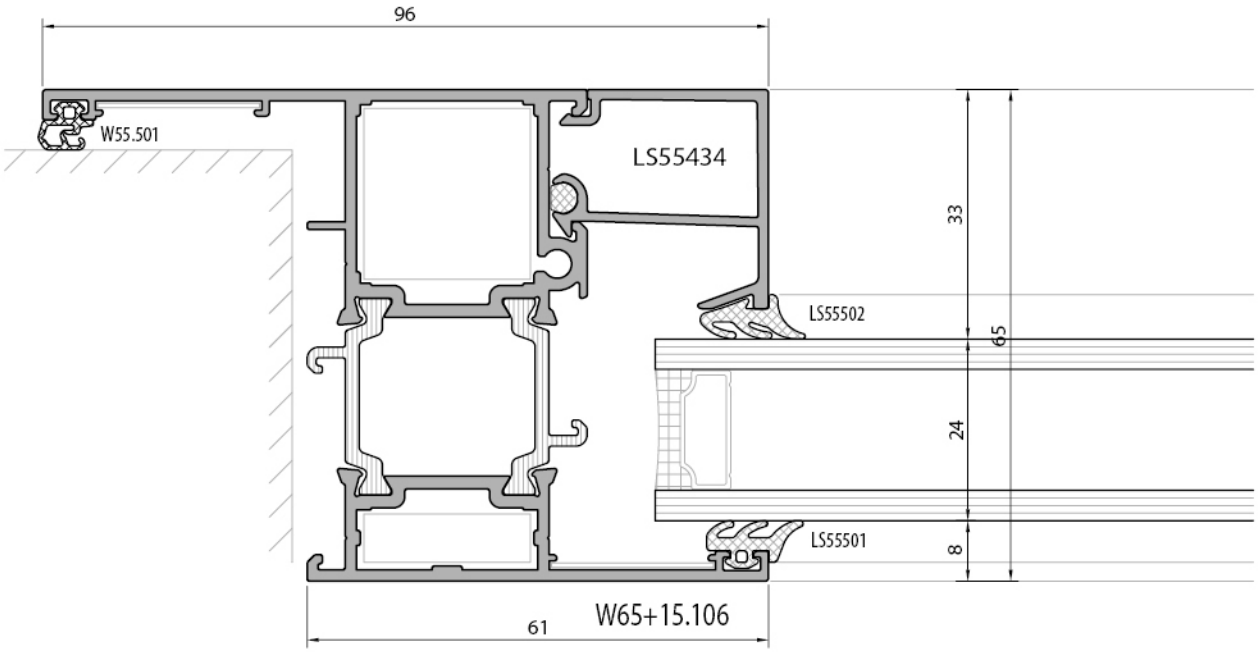

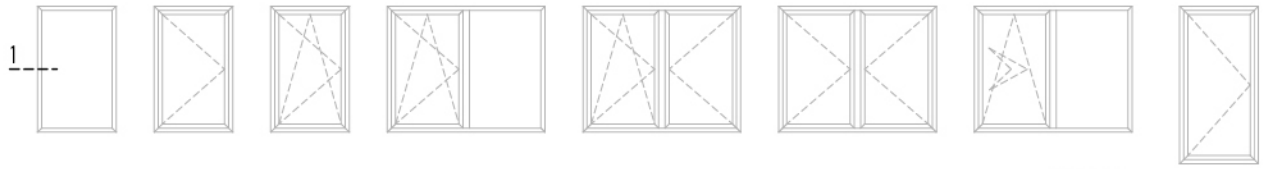

içe açılır pencere
inward opening window

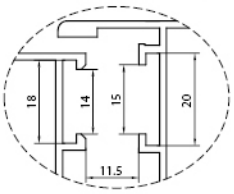

euro grovee section 1

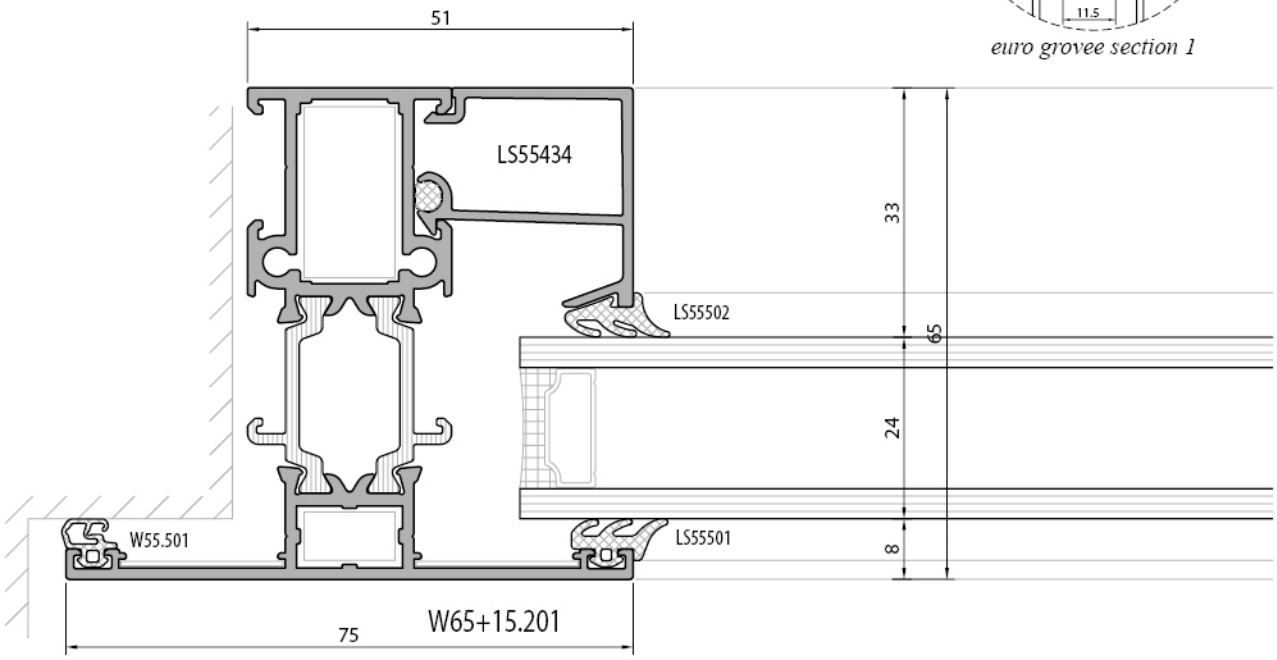

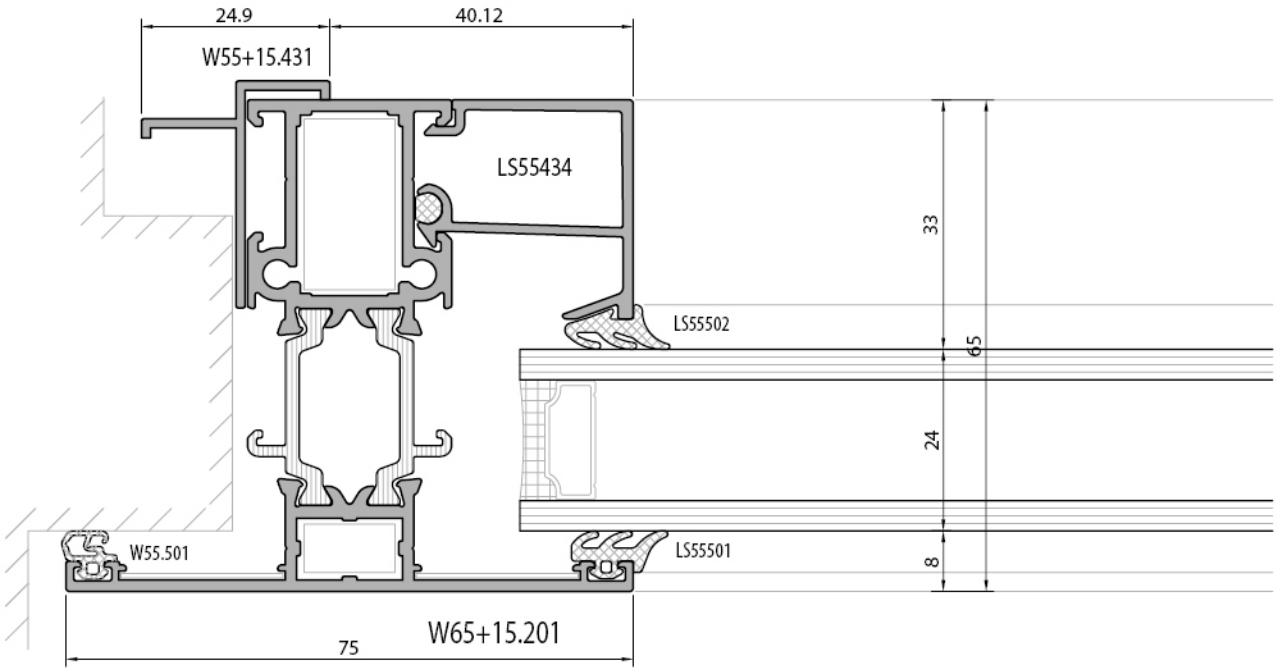

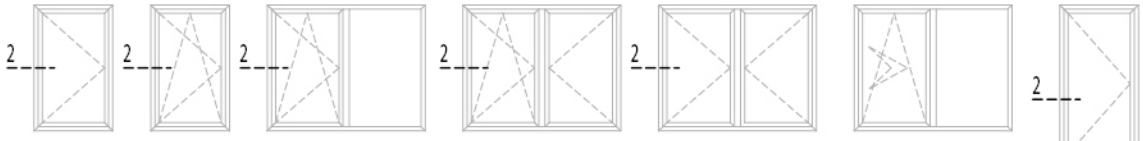

içe açılır pencere
inward opening window

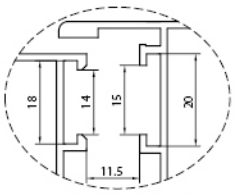

euro grovee section 1

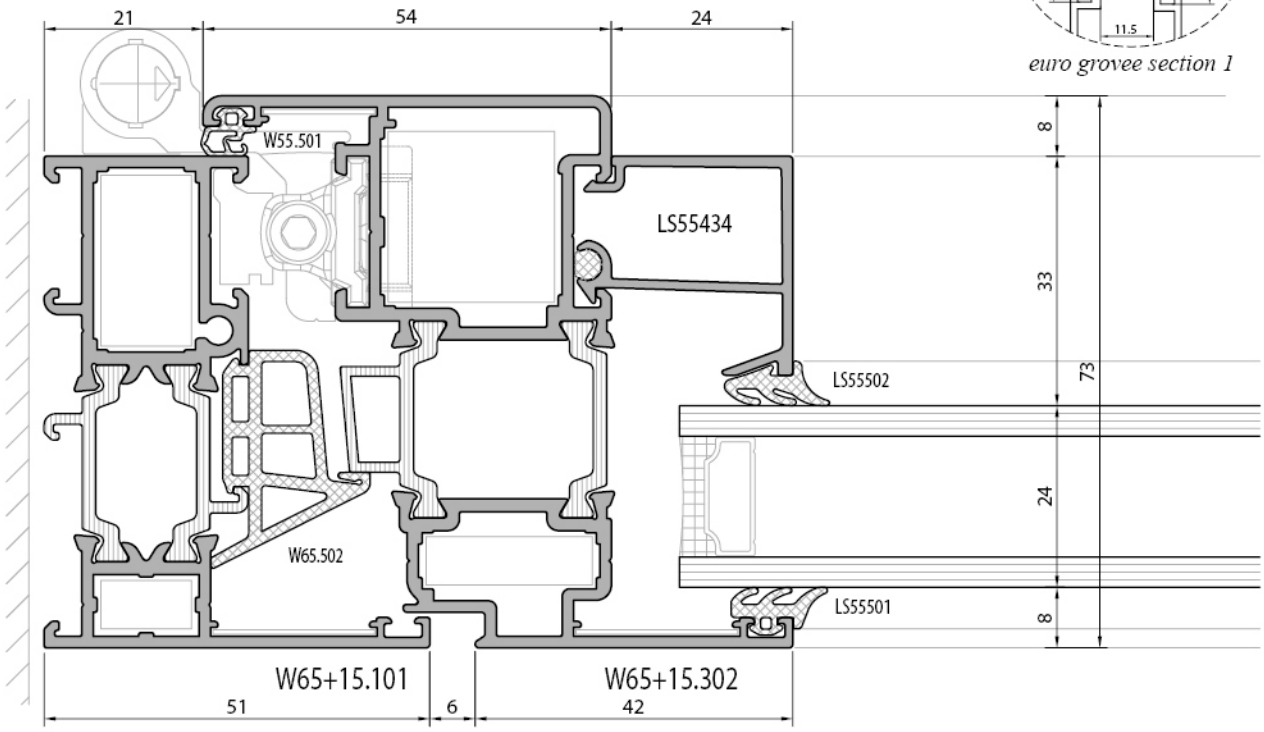

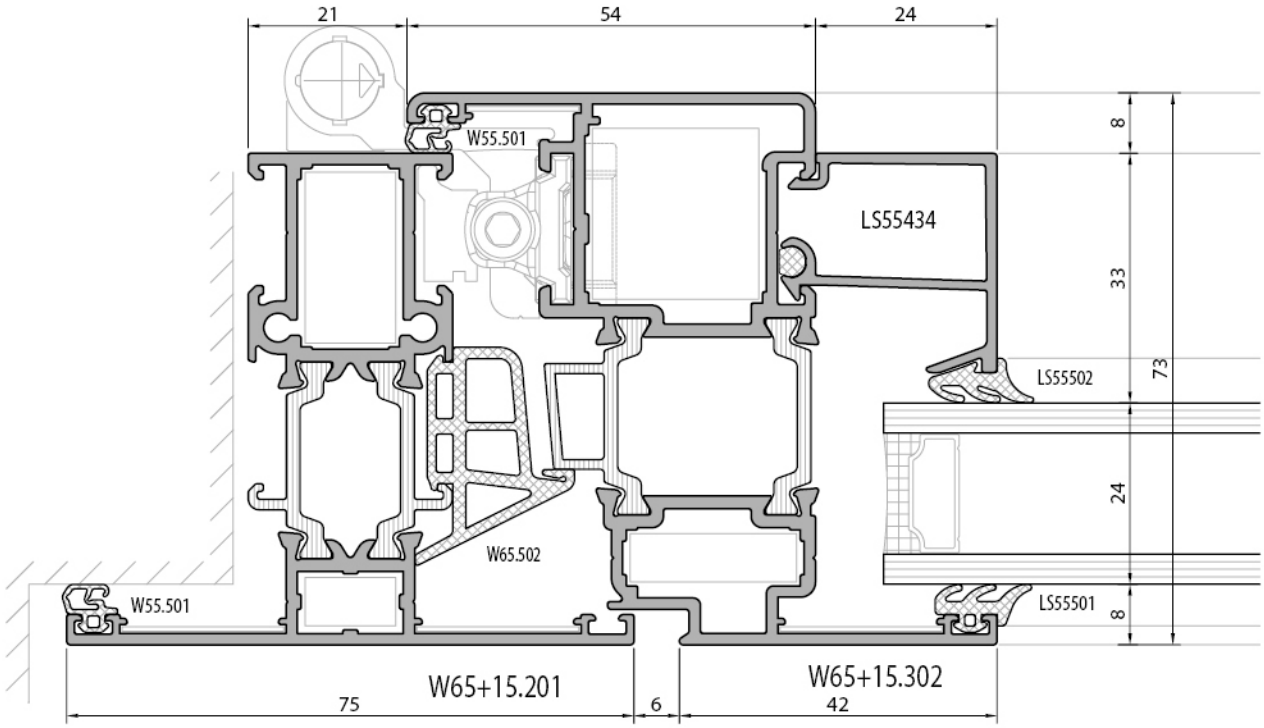

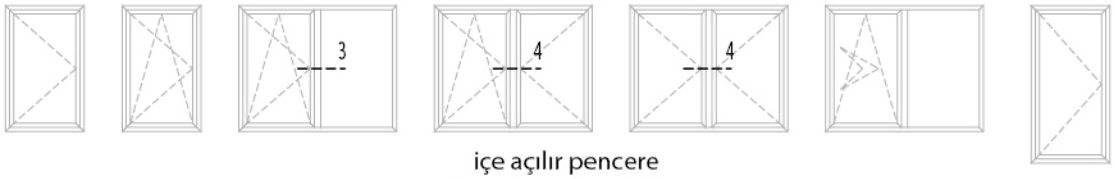

içe açılır pencere
inward opening window

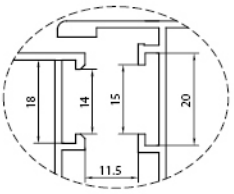

euro grovee section 1

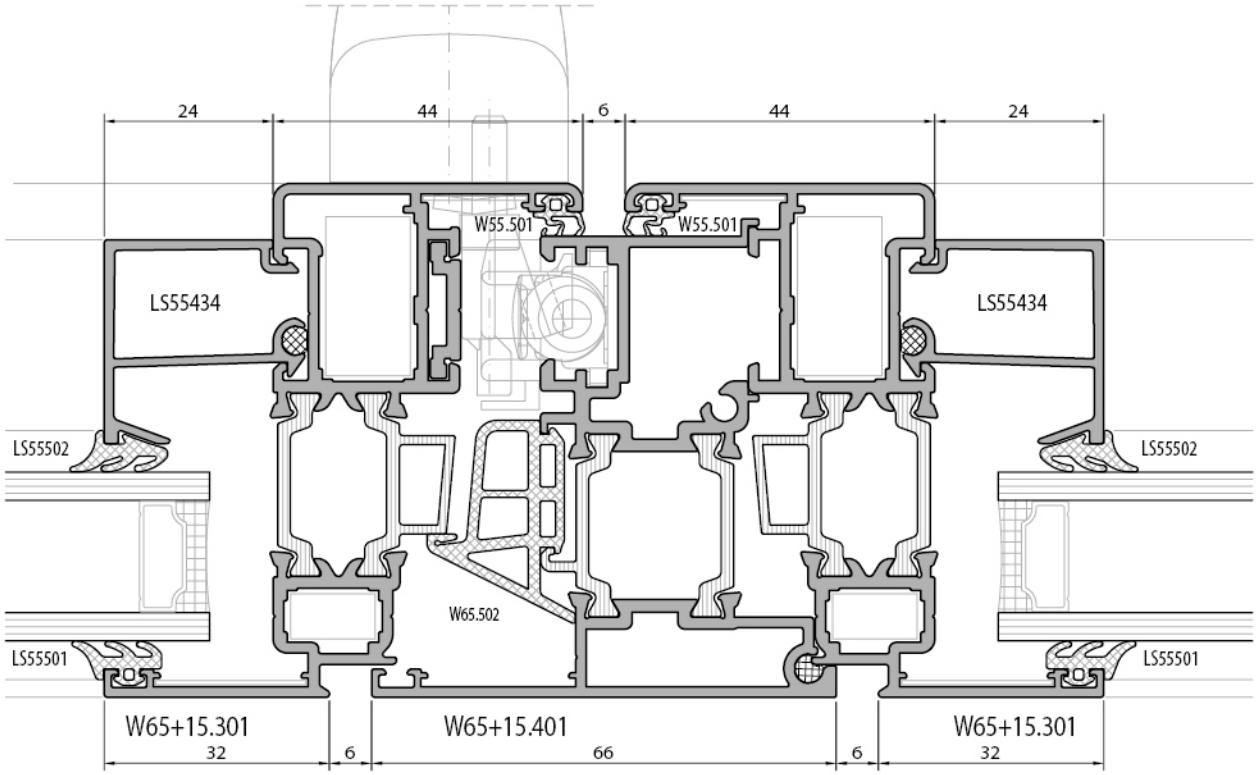

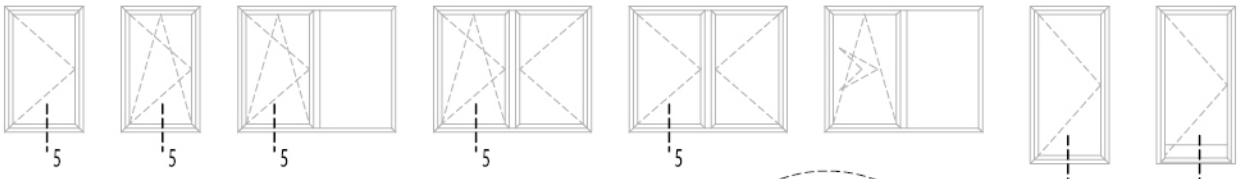

içe açılır pencere
inward opening window

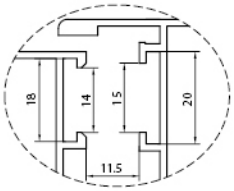

euro grovee section 1

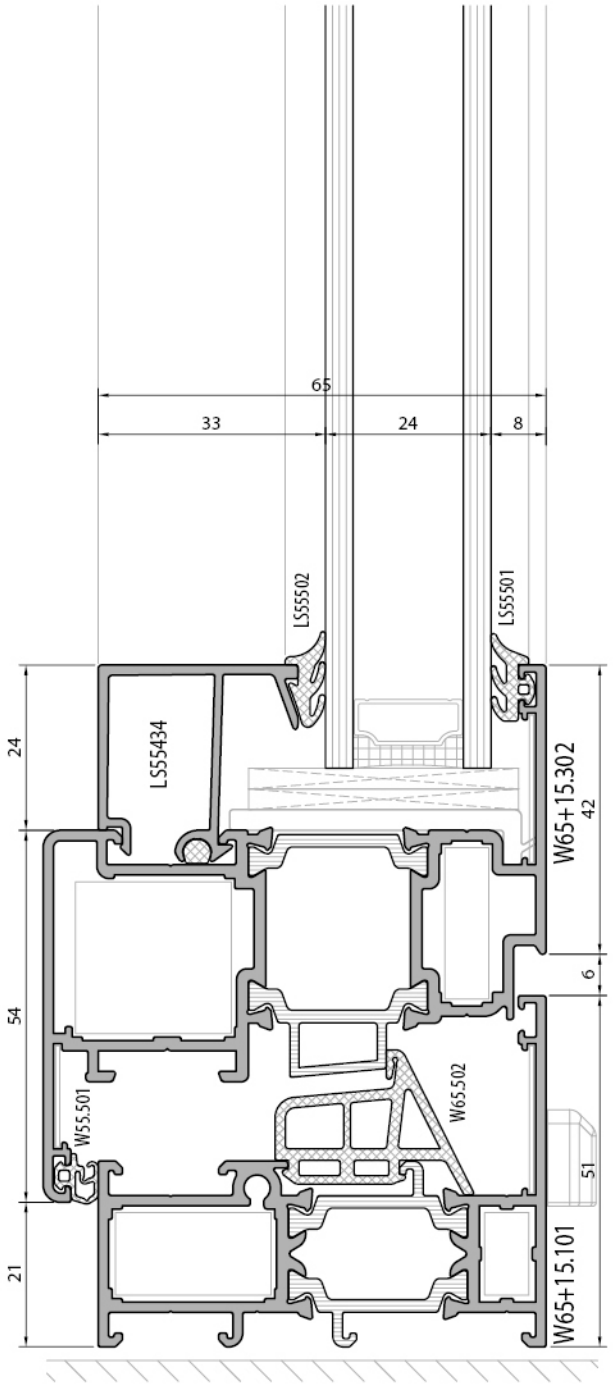

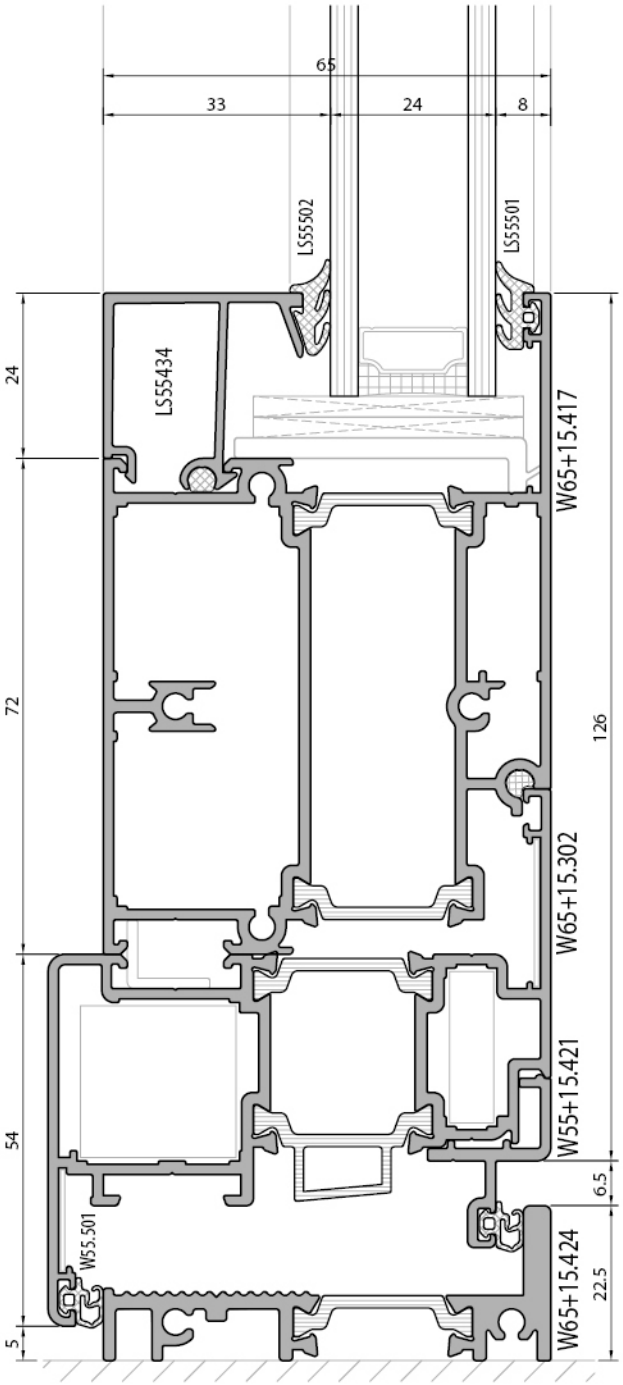

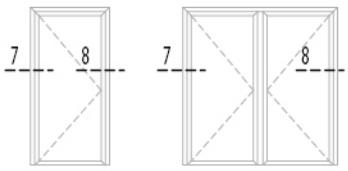

içe açılır pencere
inward opening window

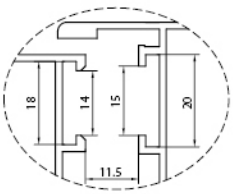

euro grovee section 1

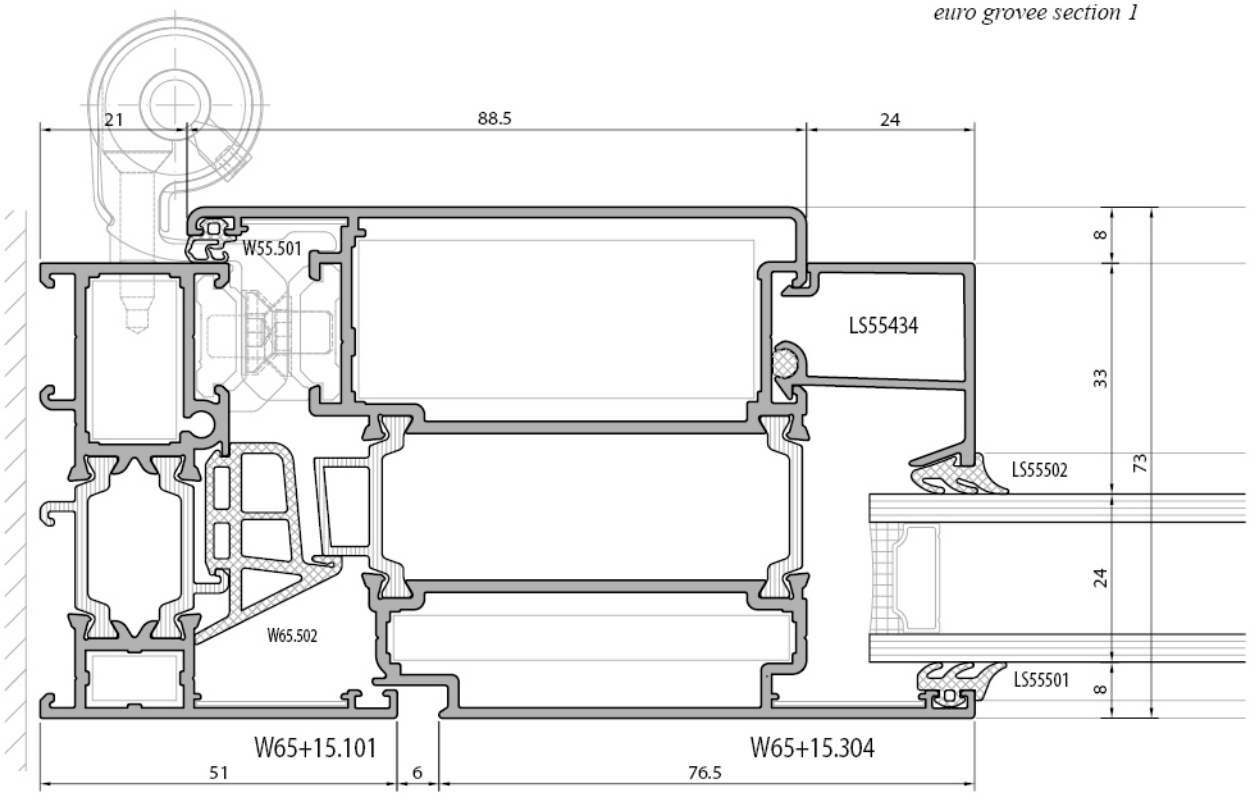

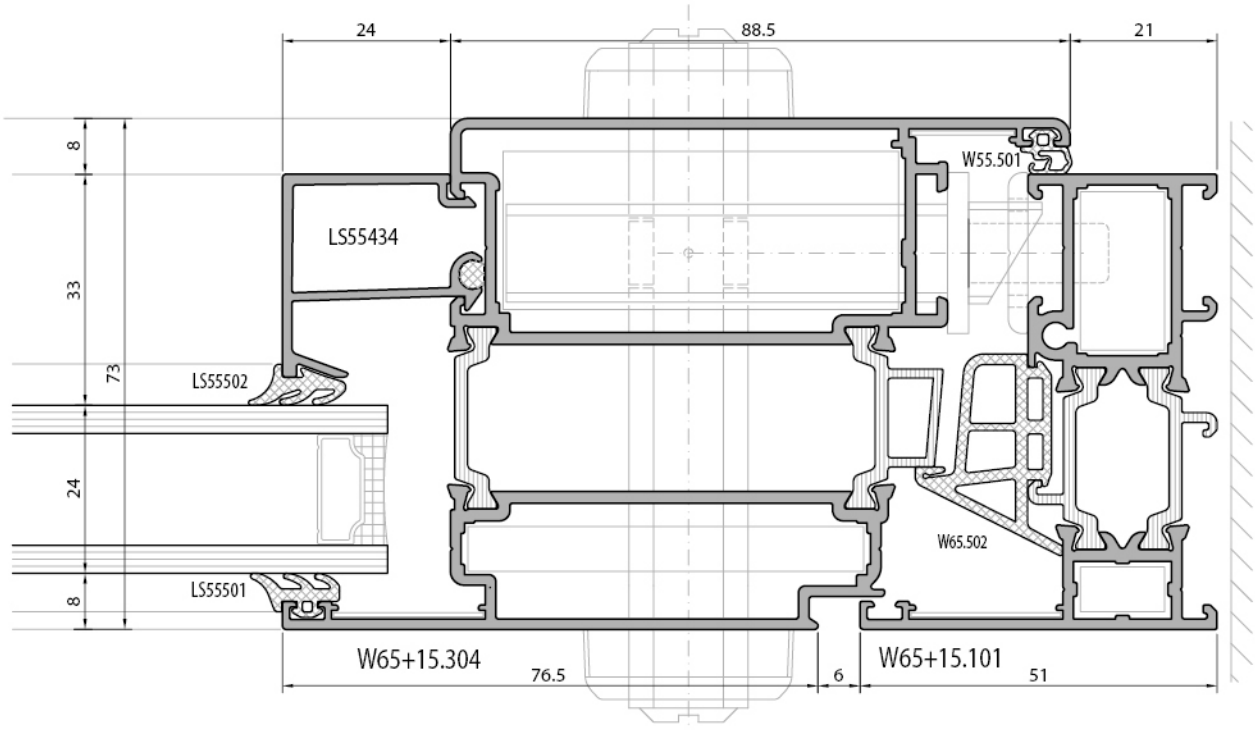

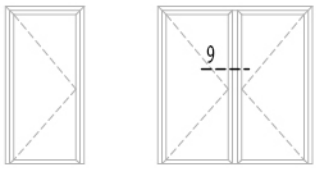

içe açılır pencere
inward opening window

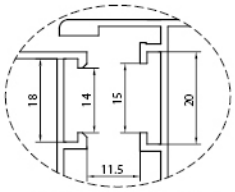

euro grovee section 1

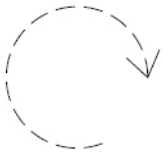

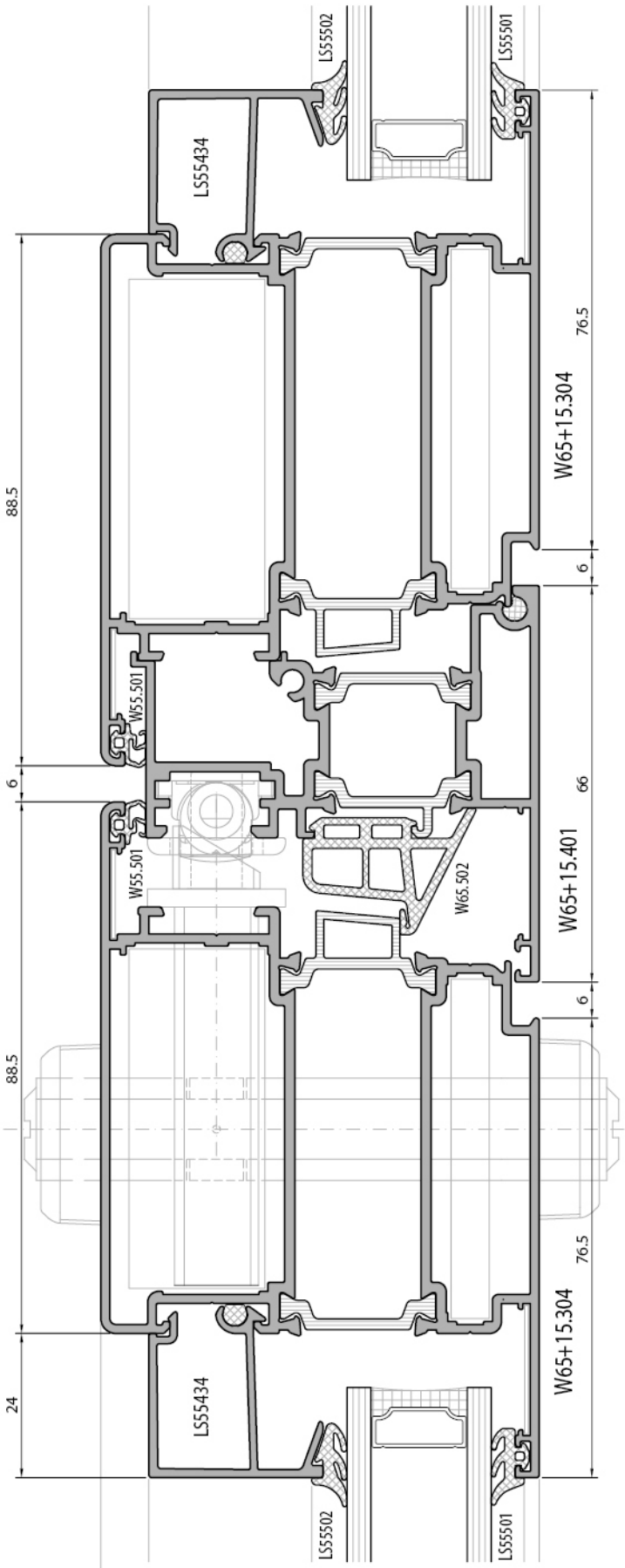

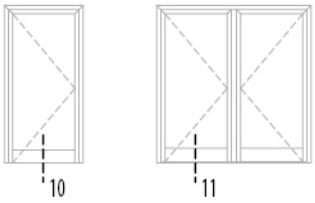

içe açılır pencere
inward opening window

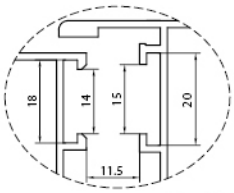

euro grovee section 1

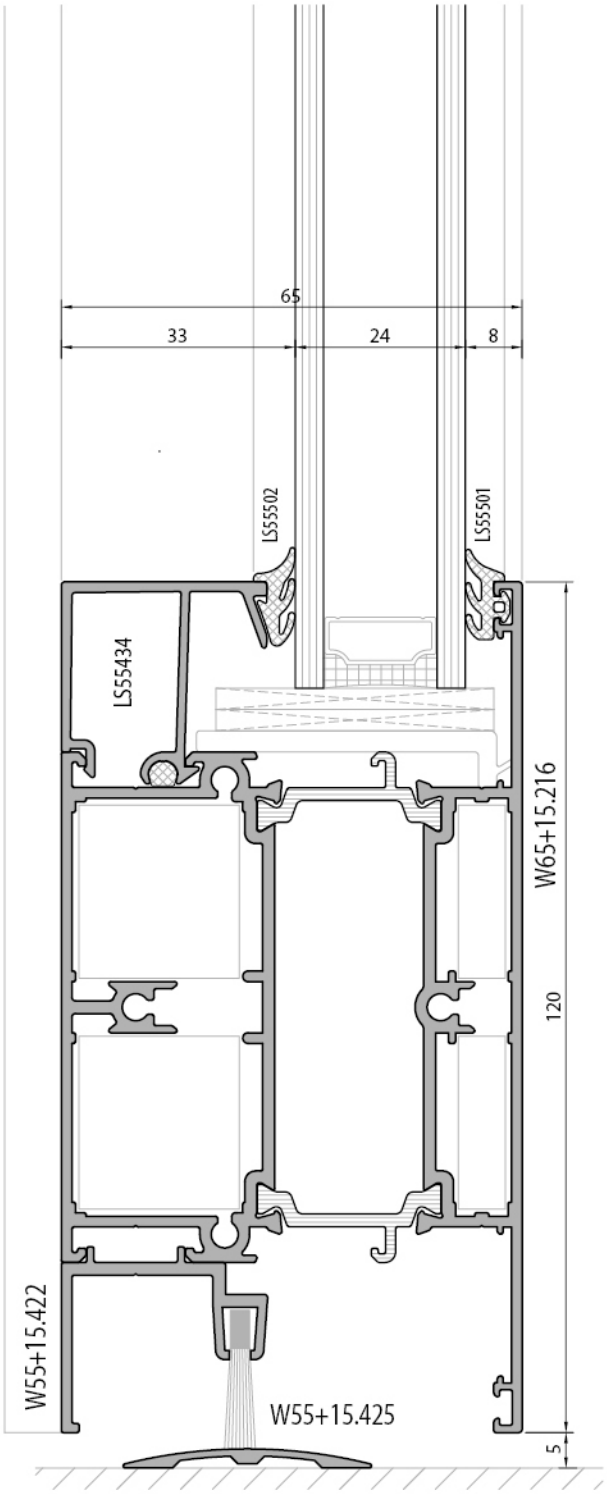

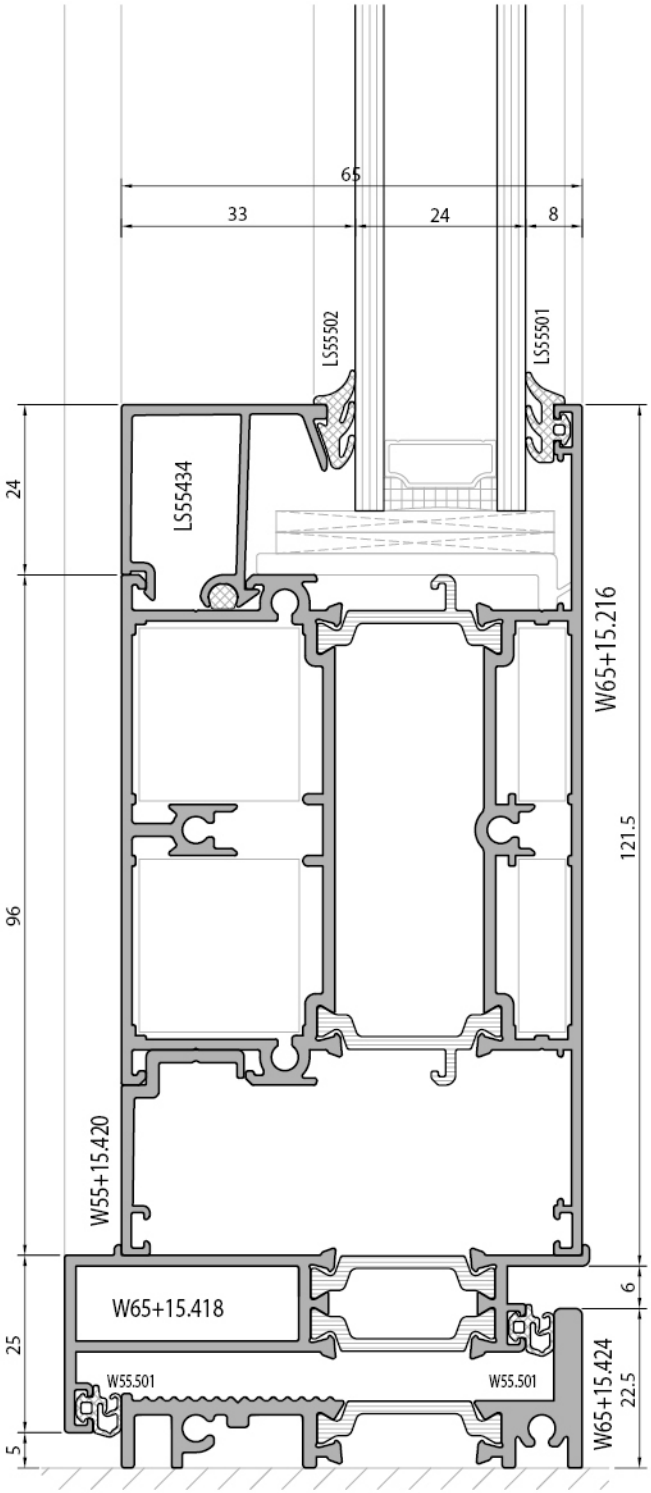

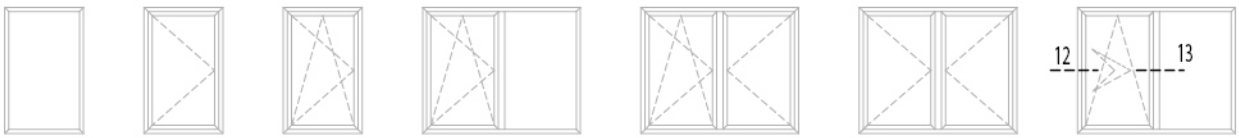

içe açılır pencere
inward opening window

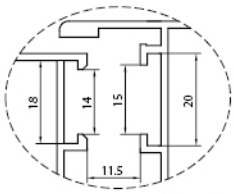

euro grovee section 1

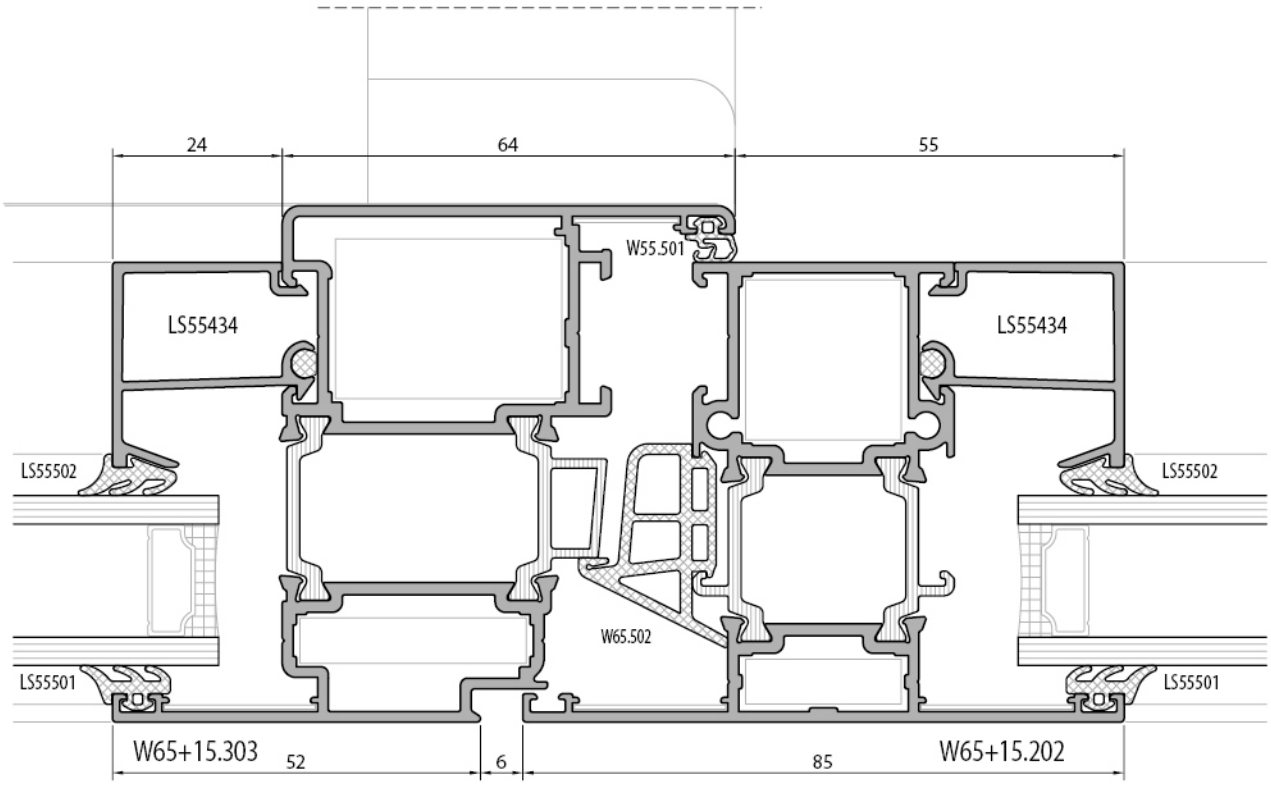

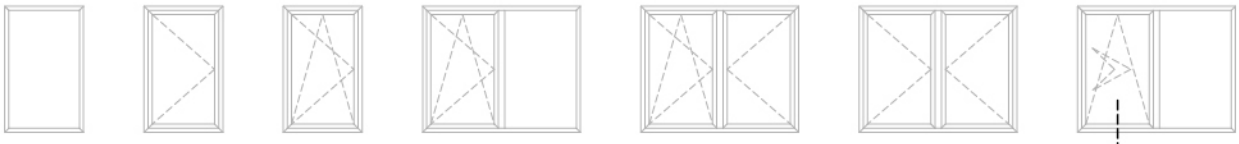

14

içe açılır pencere
inward opening window

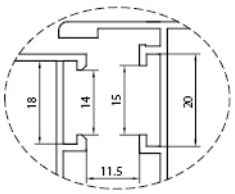

euro grovee section 1

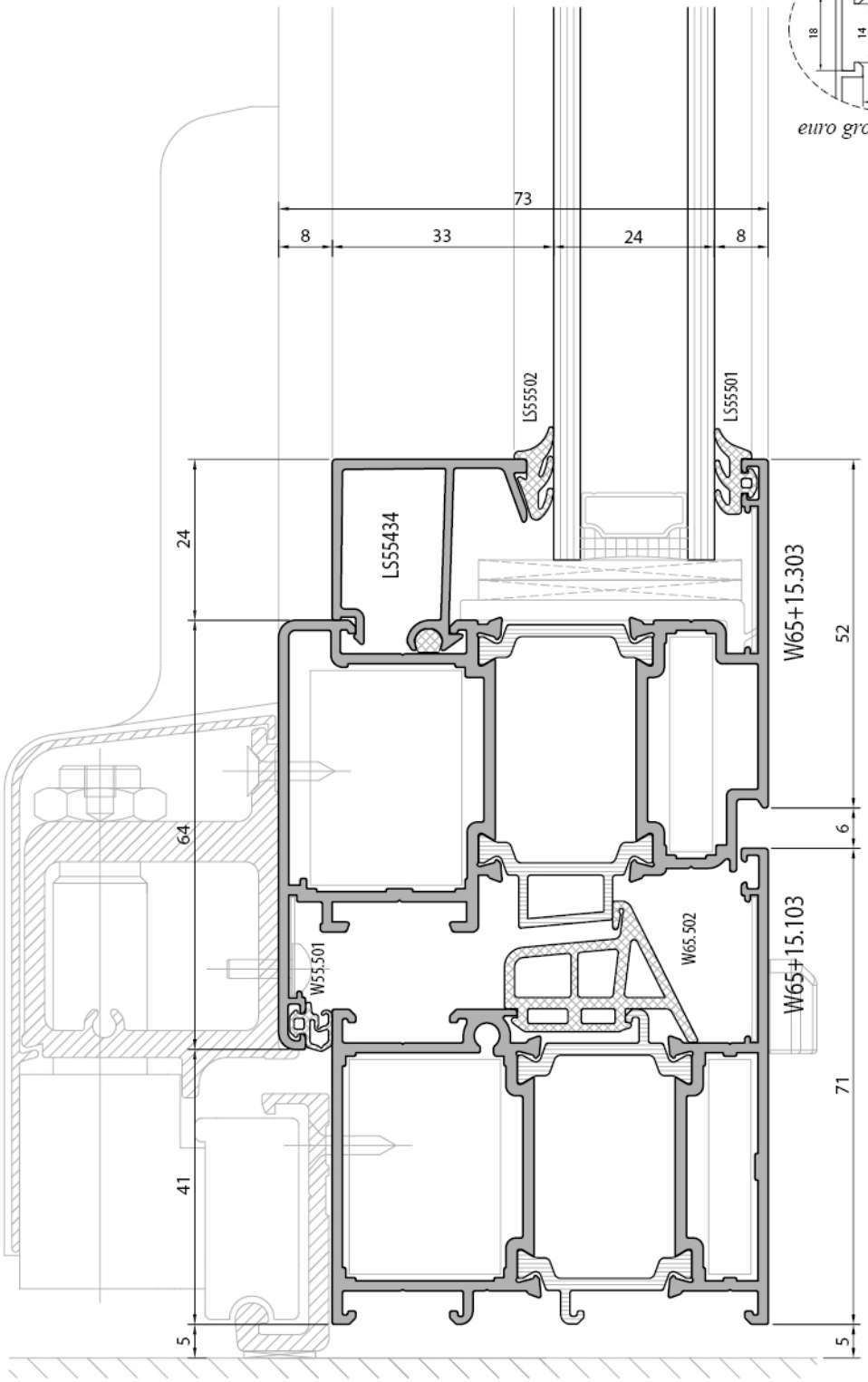

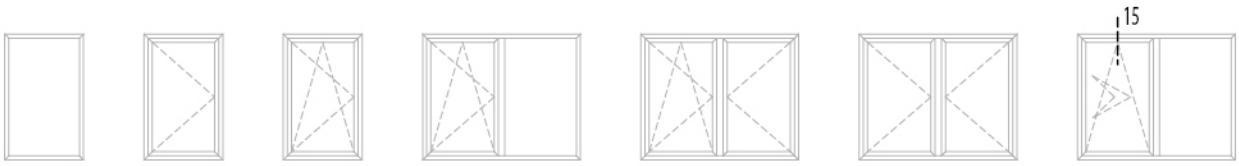

içe açılır pencere
inward opening window

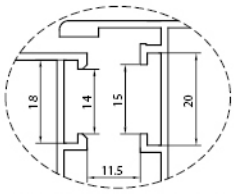

euro grovee section 1

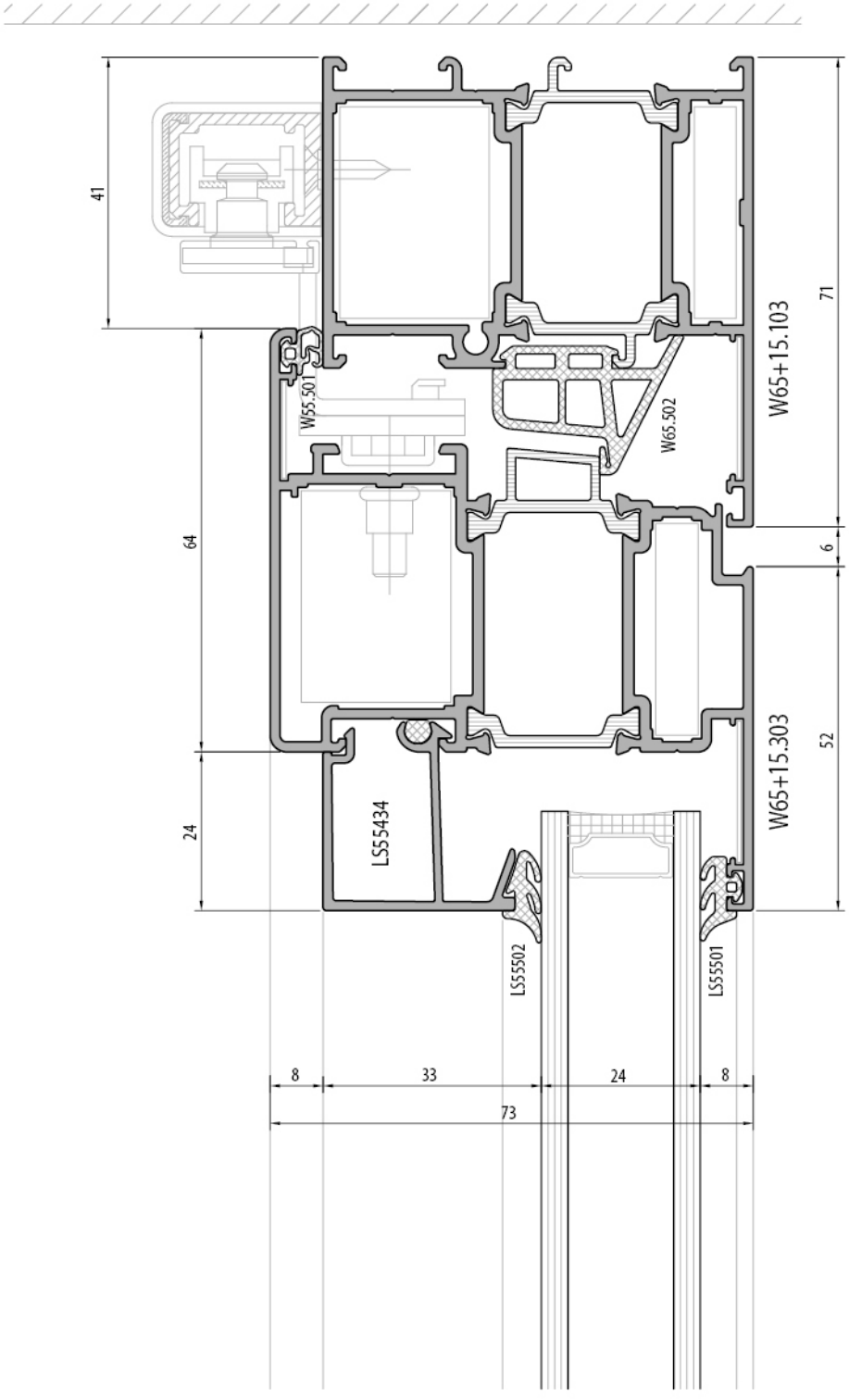

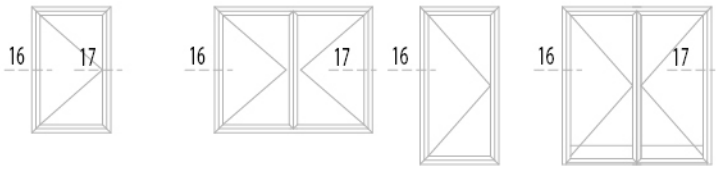

dışa açılır pencere
outward opening window

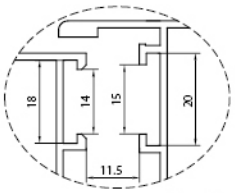

euro grovee section 1

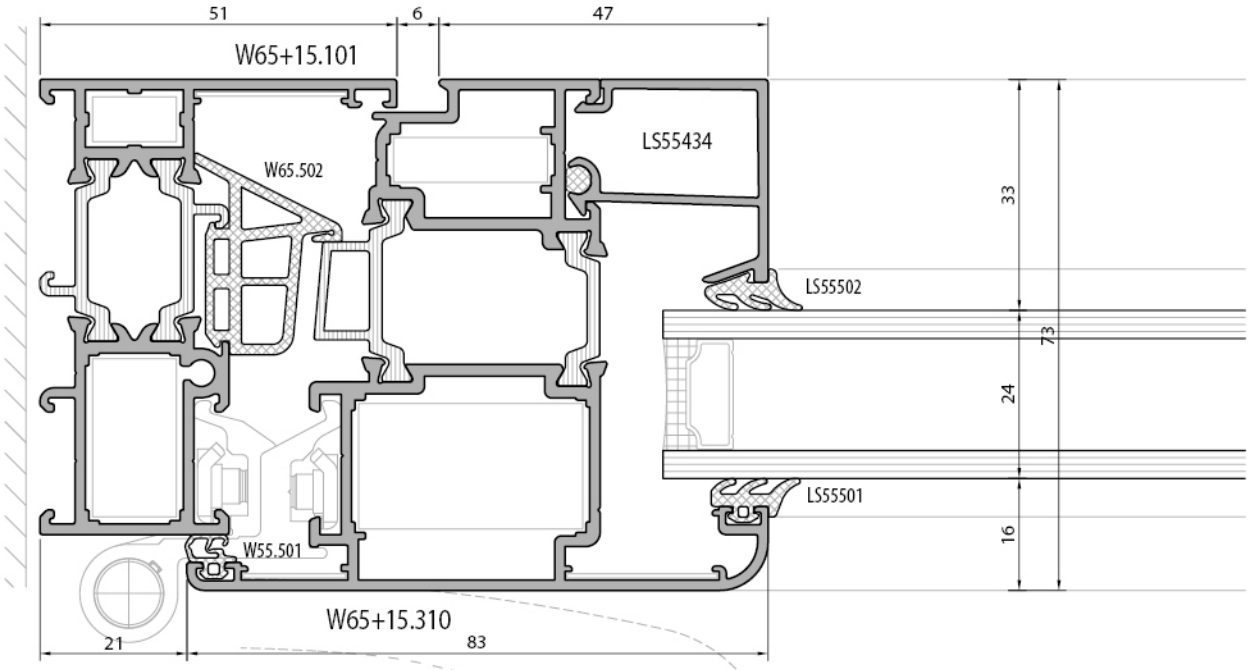

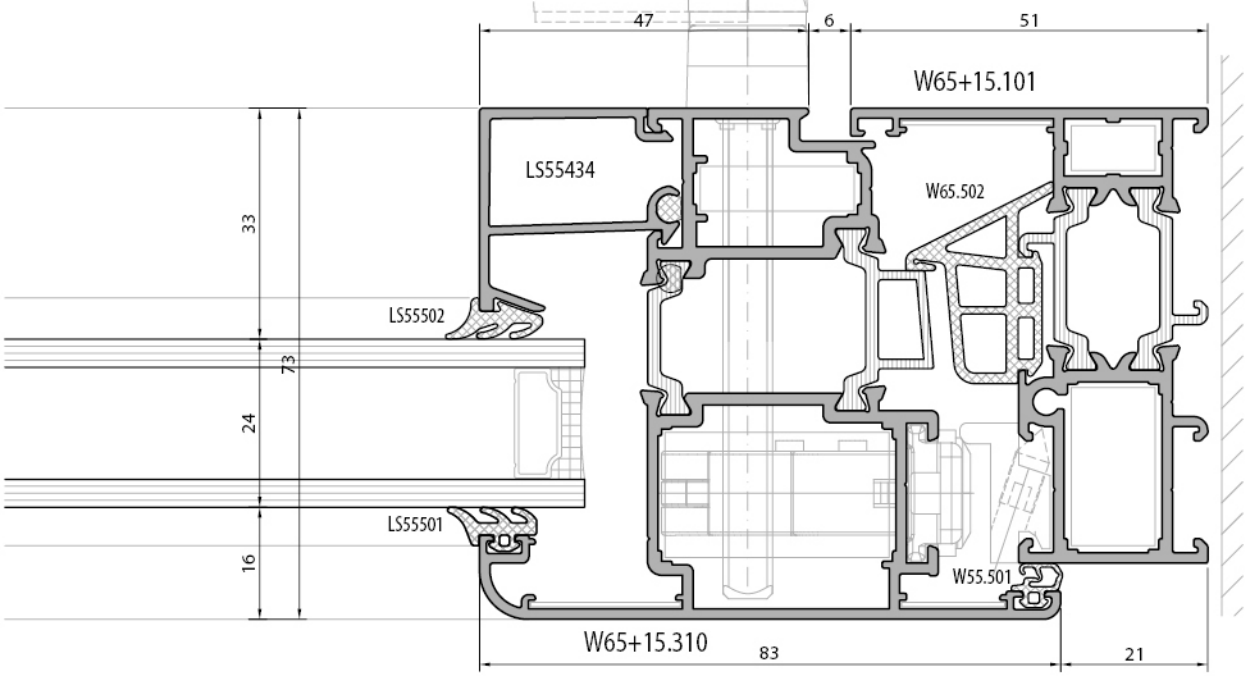

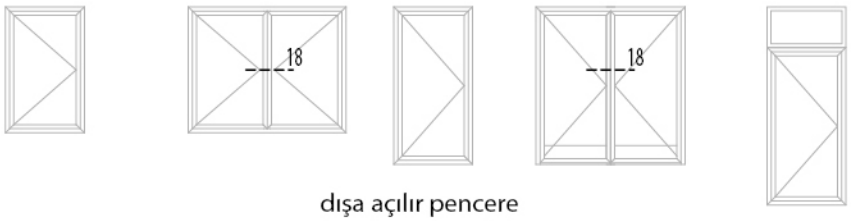

dışa açılır pencere
outward opening window

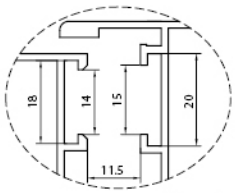

euro grovee section 1

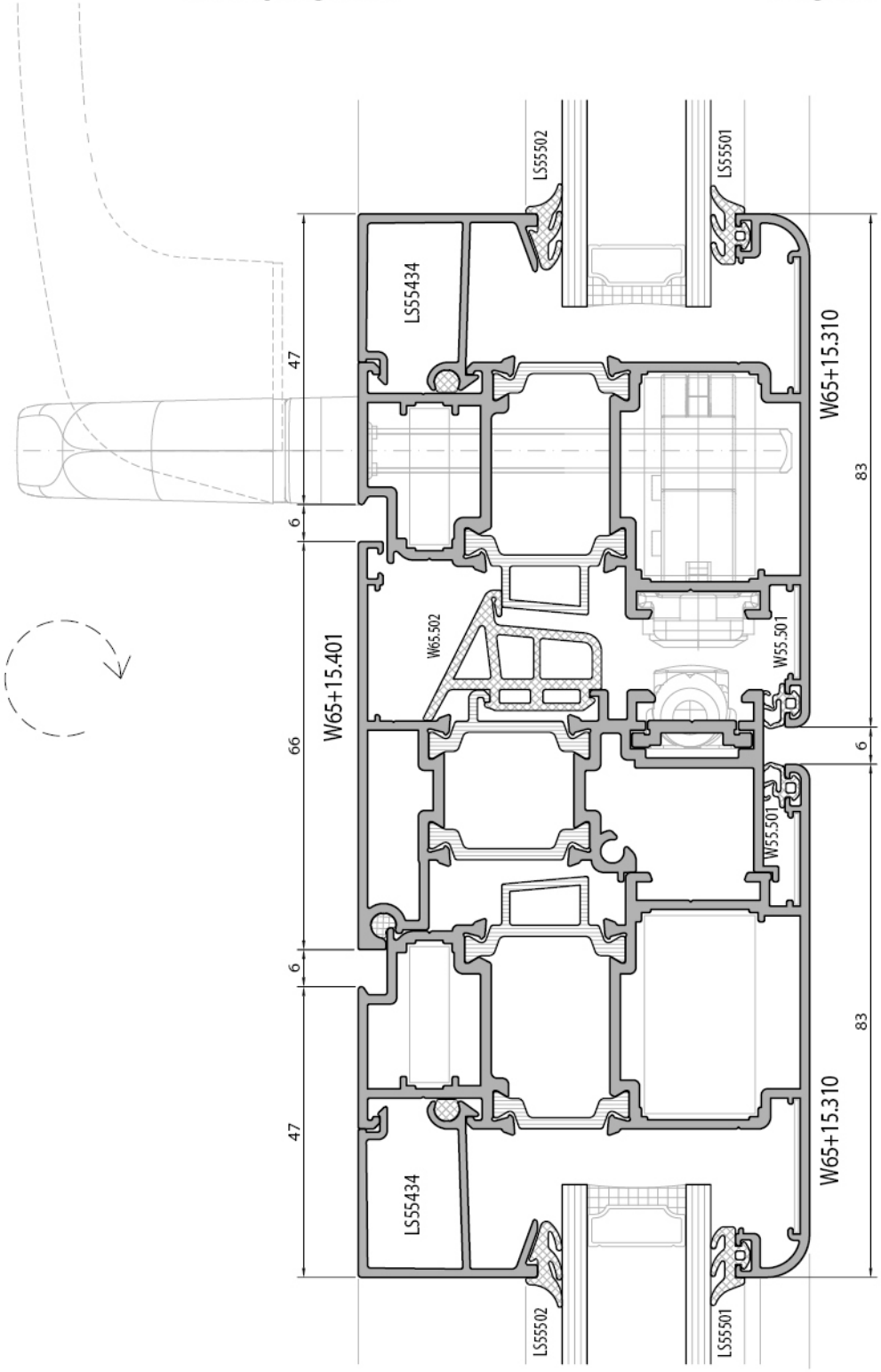

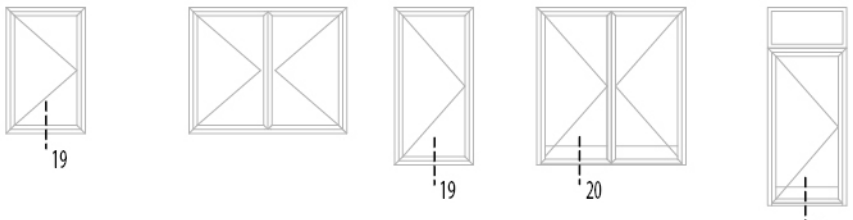

dışa açılır pencere
outward opening window

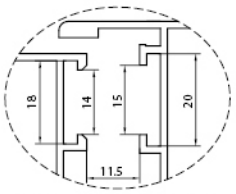

euro grovee section 1

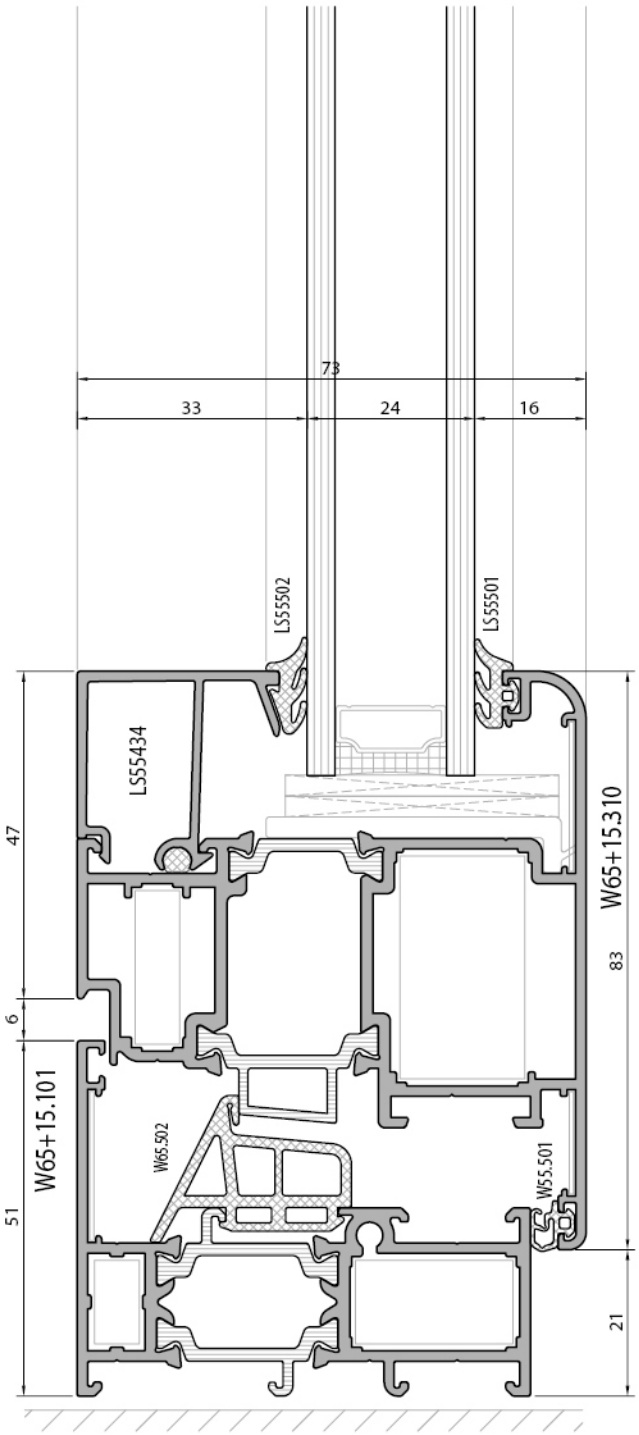

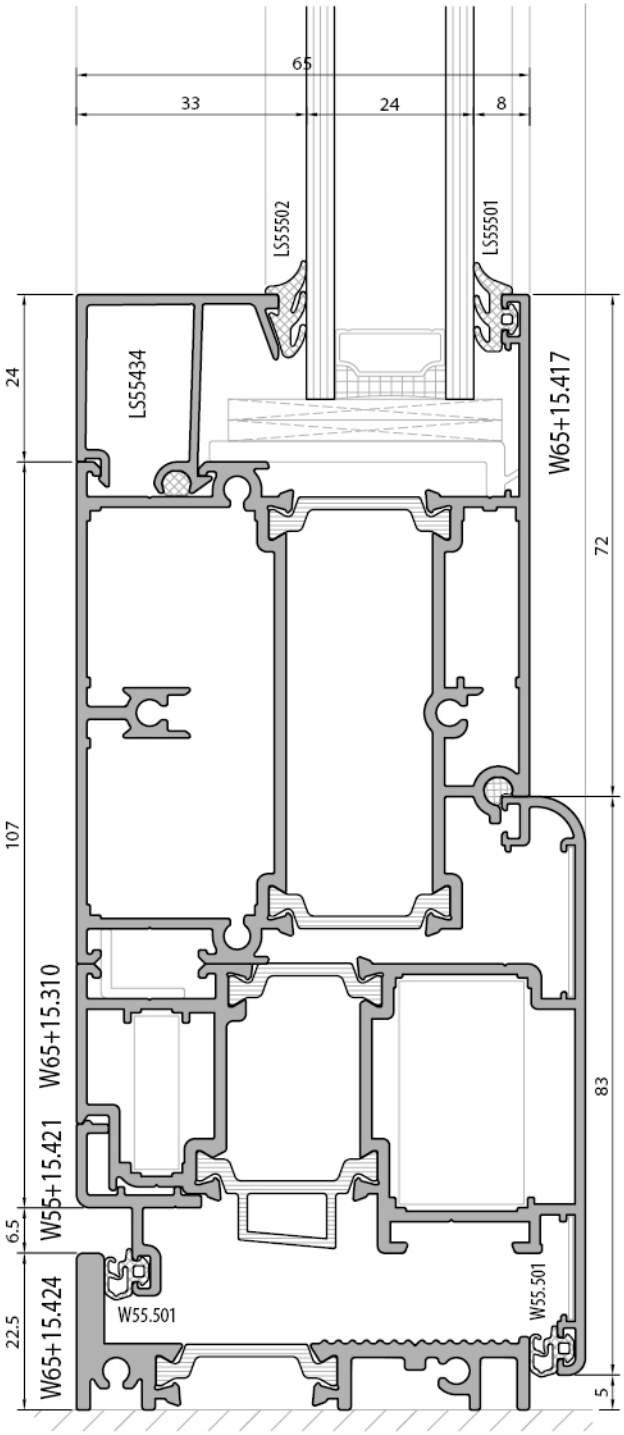

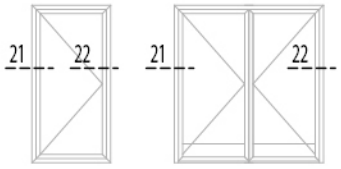

dışa açılır kapı
outward opening door

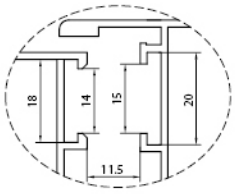

euro grovee section 1

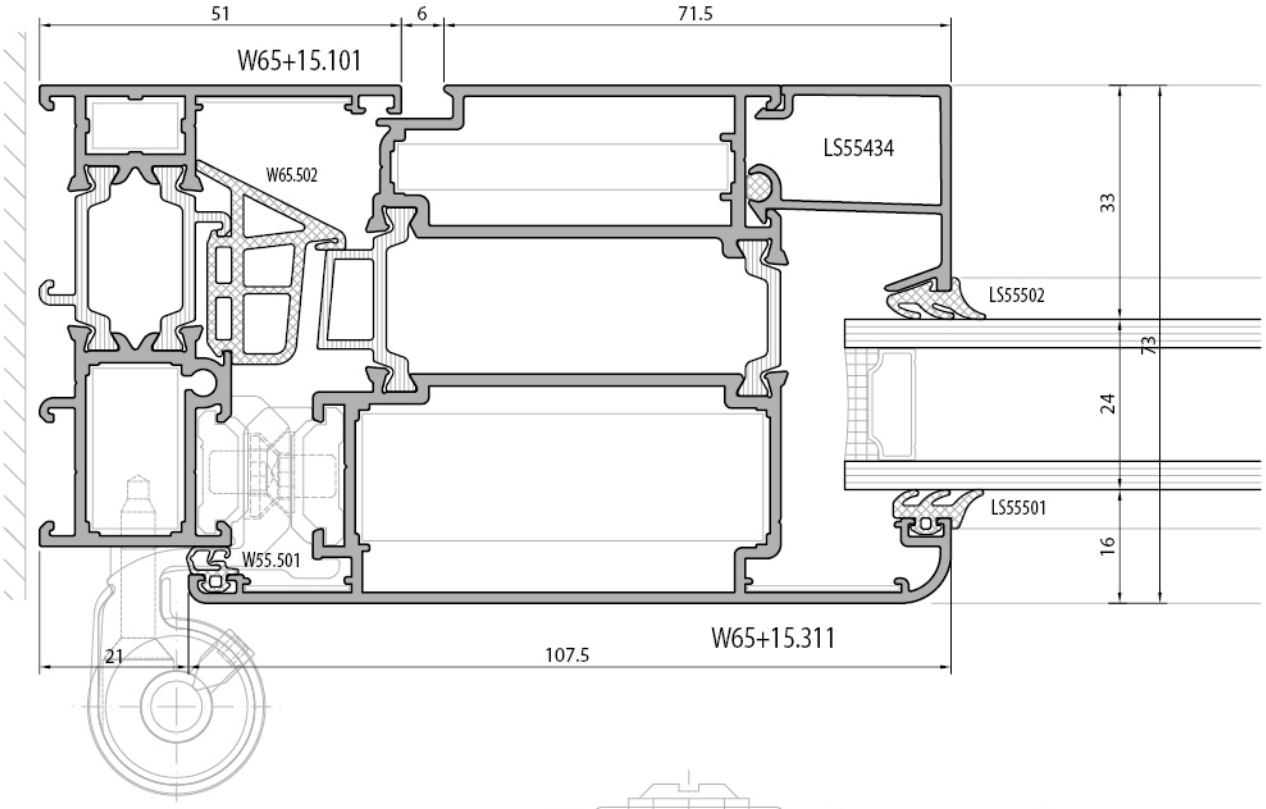

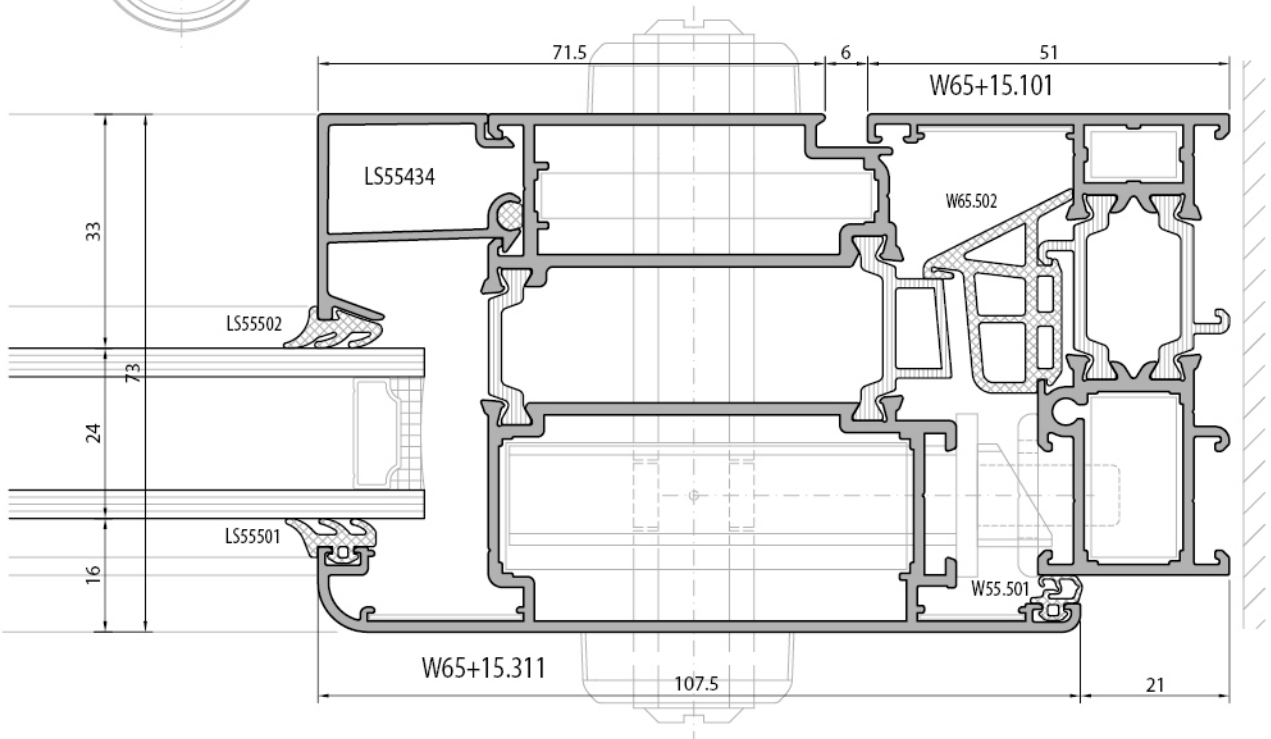

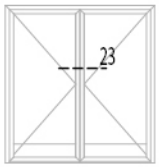

dışa açılır kapı
outward opening door

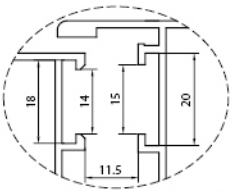

euro grovee section 1



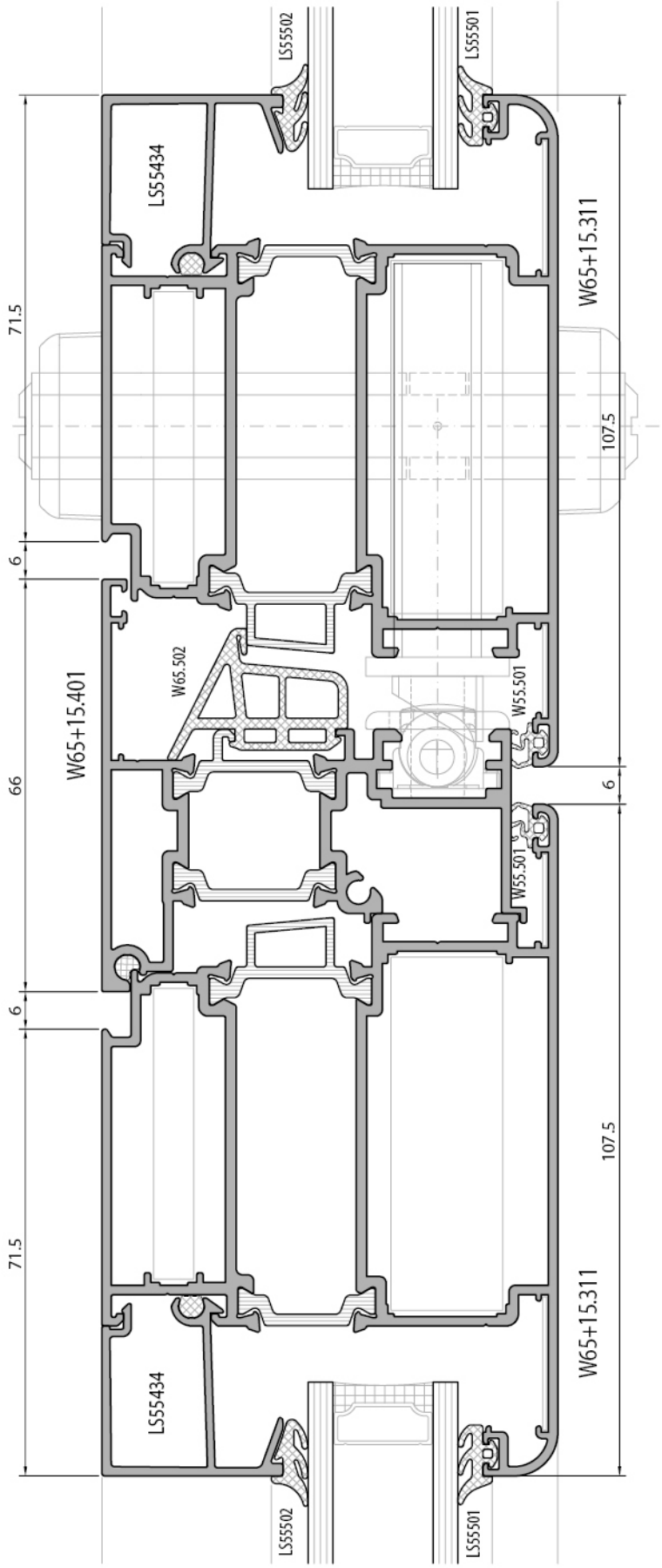

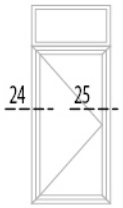

dışa açılır kapı
outward opening door

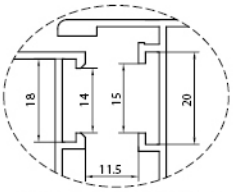

euro grovee section 1

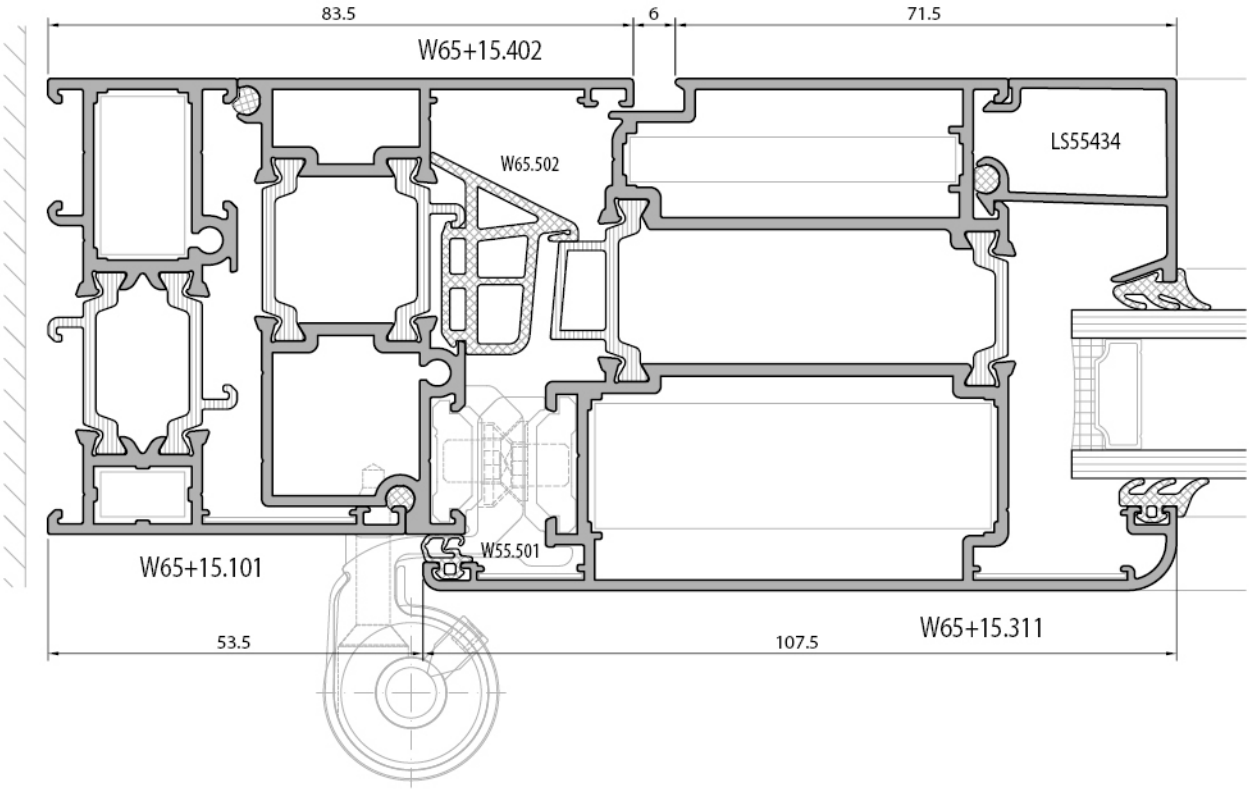

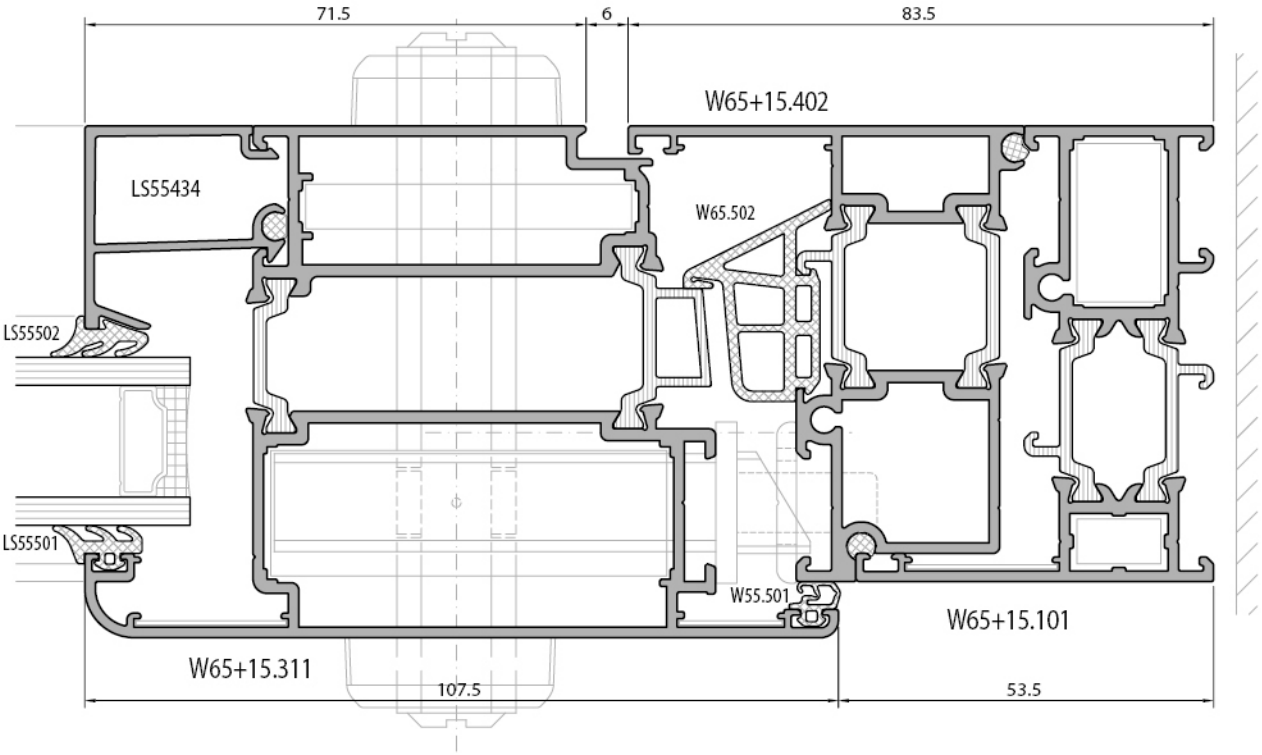

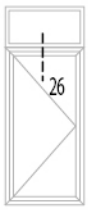

dışa açılır kapı
outward opening door

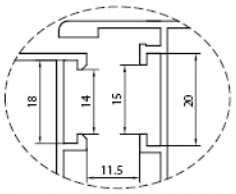

euro grovee section 1

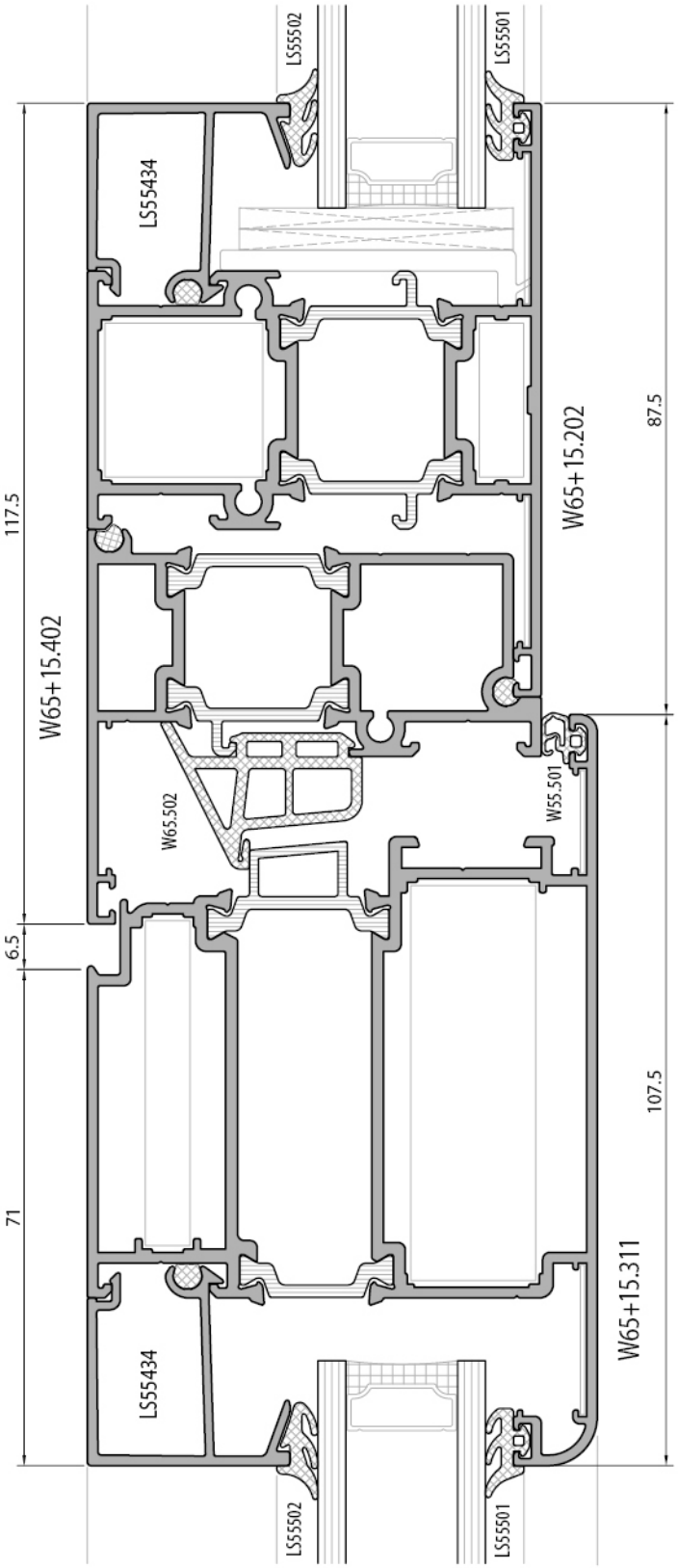

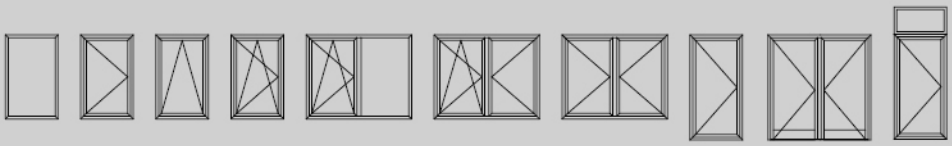

içe açılır pencere
inward opening window

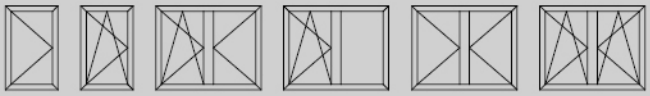

içe açılır gizli kanat pencere
inward opening hidden sash window

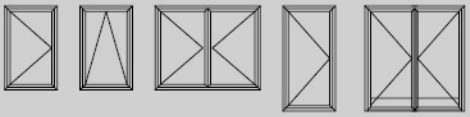

dışa açılır pencere
outward opening window

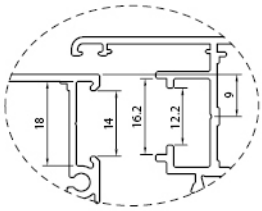

pvc grovee section 9 mm

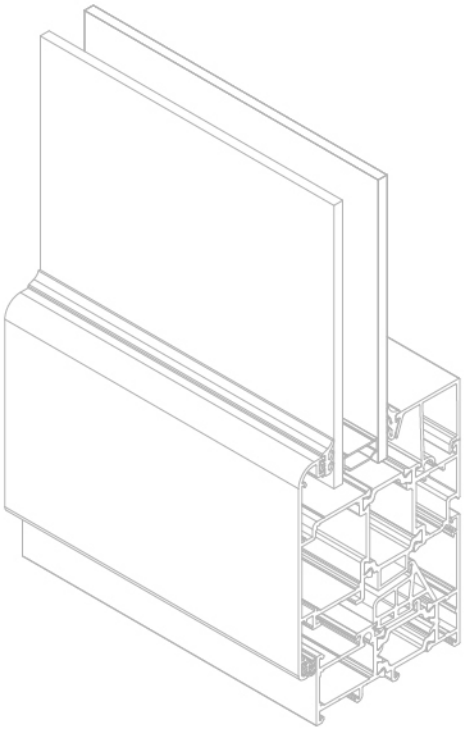

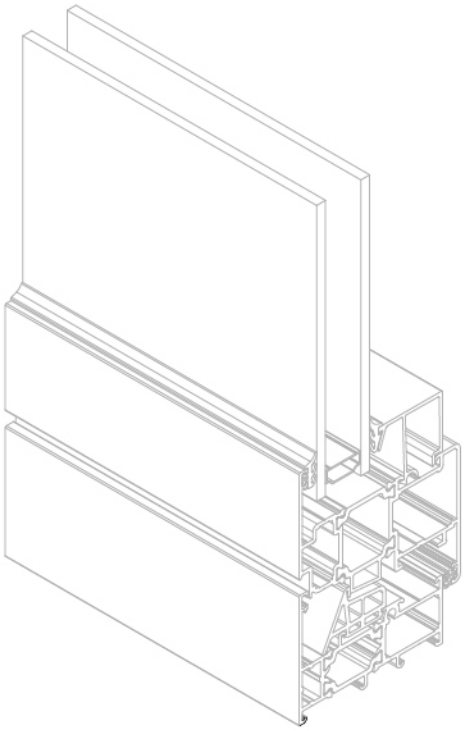

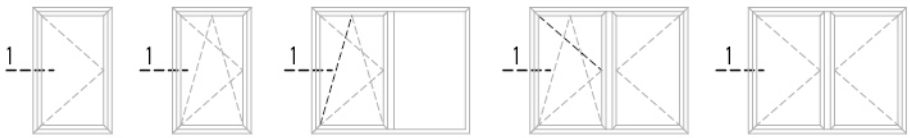

içe açılır pencere
inward opening window

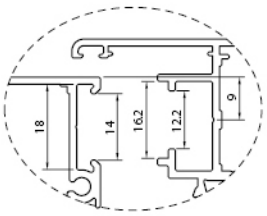

pvc grovee section 9 mm

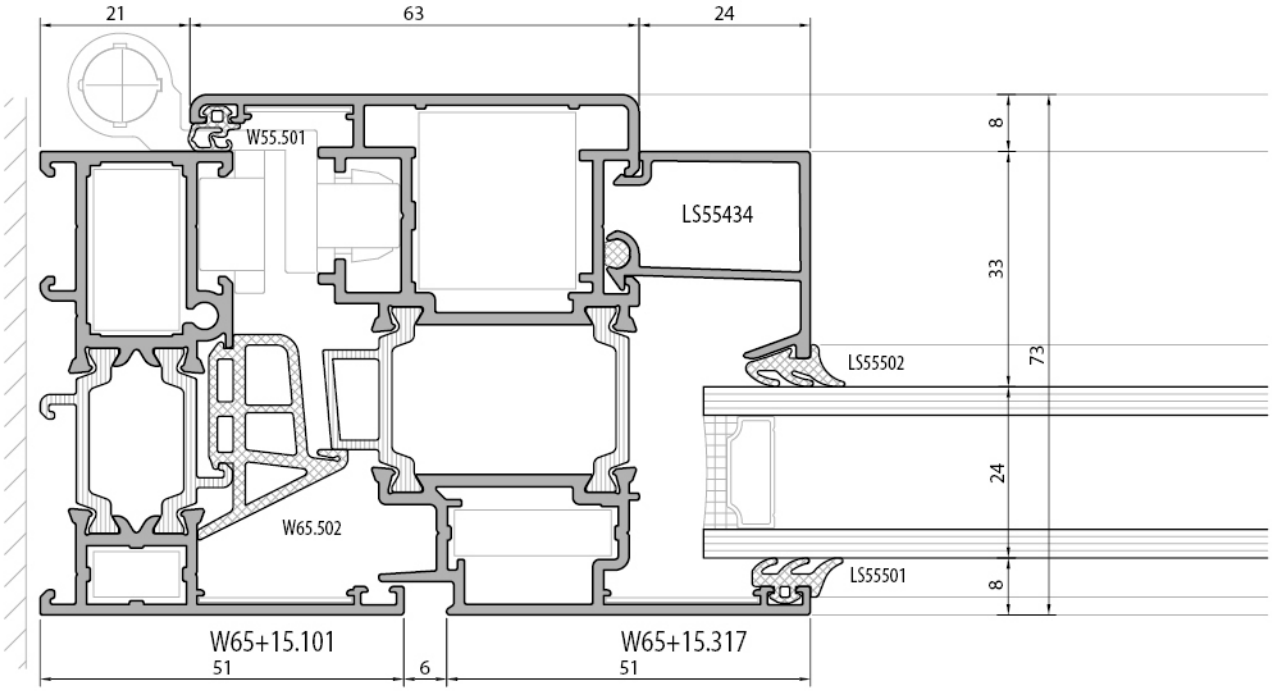

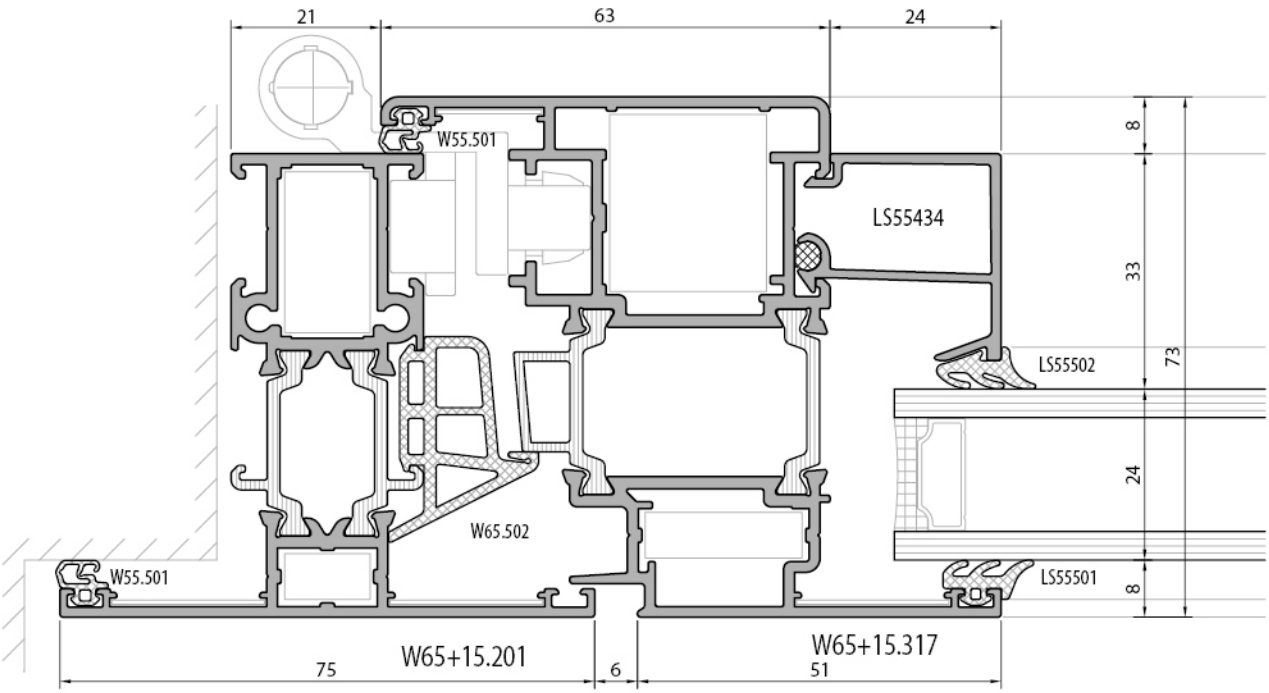



içe açılır pencere
inward opening window

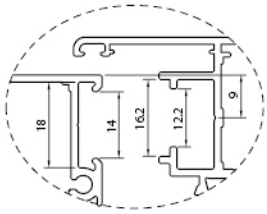

pvc grovee section 9 mm

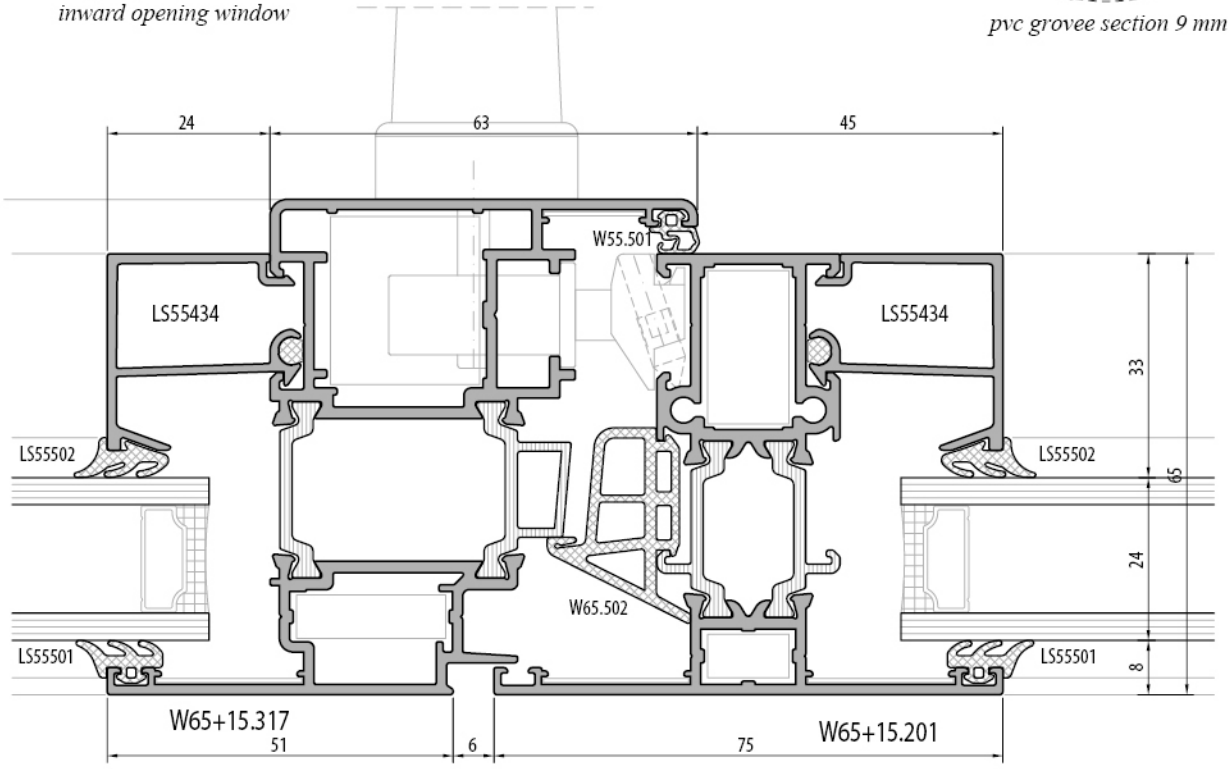

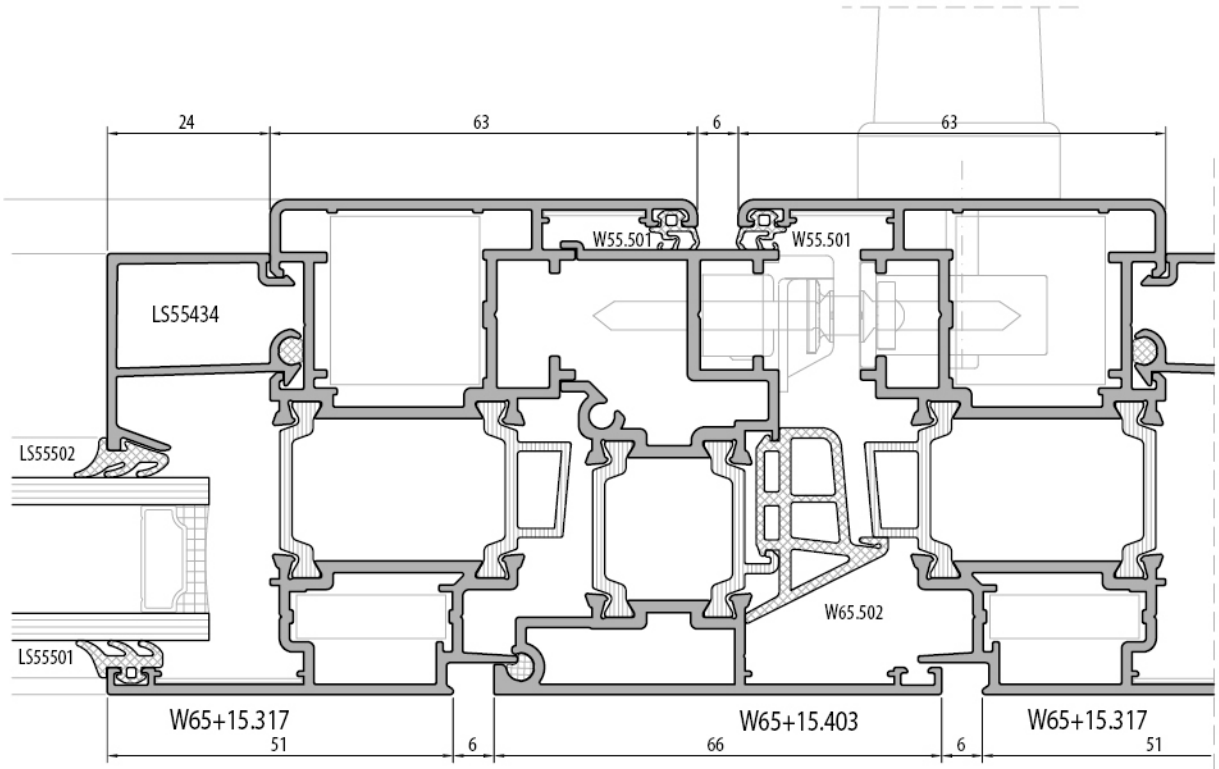

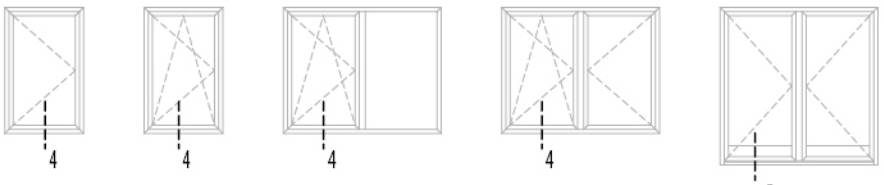

içe açılır pencere
inward opening window

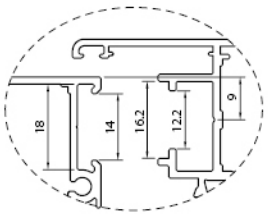

pvc grovee section 9 mm

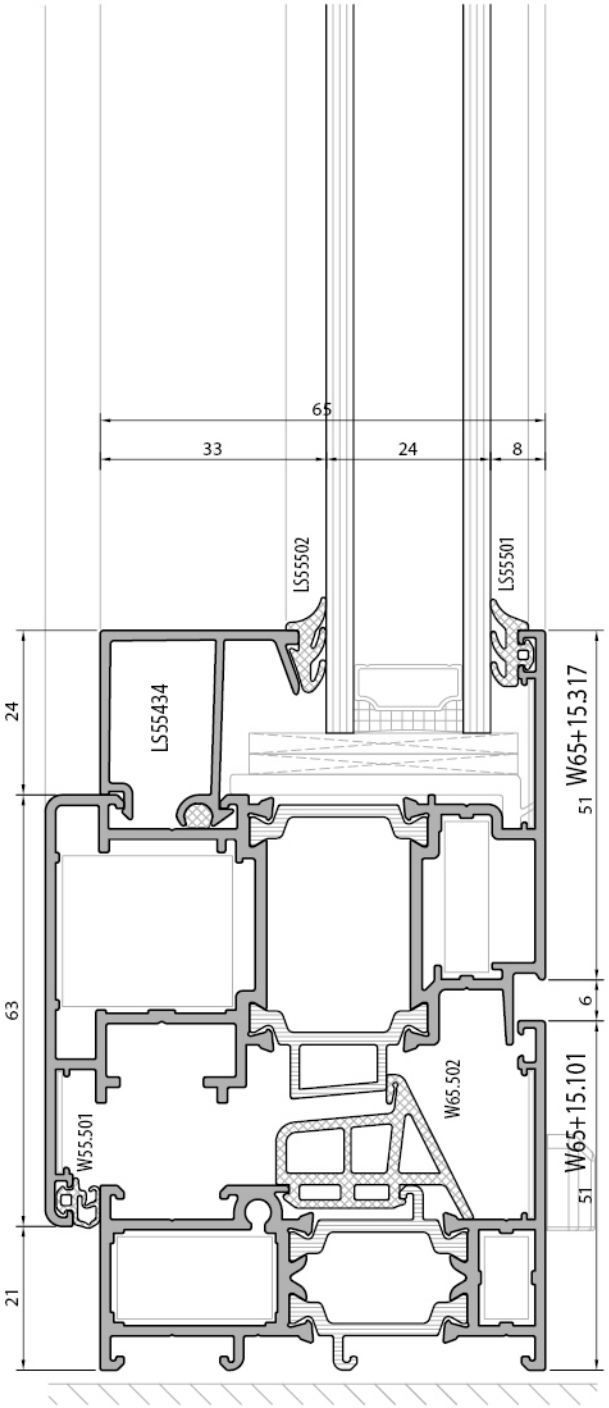

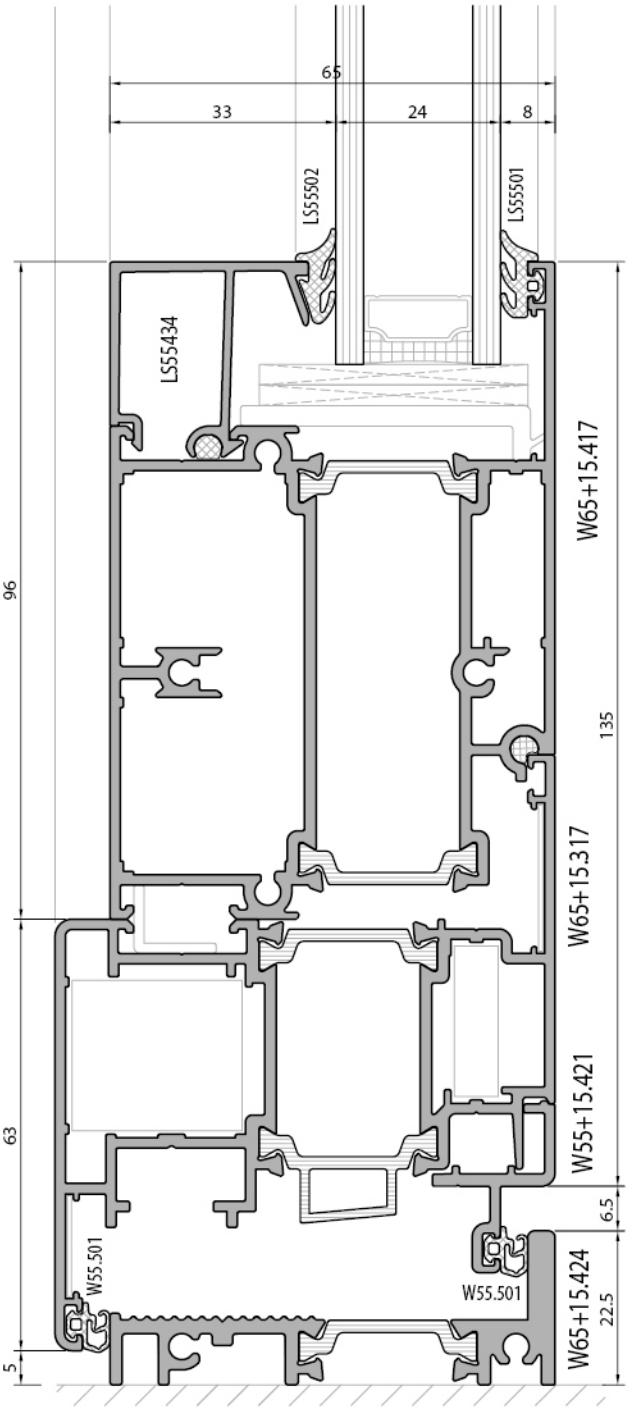

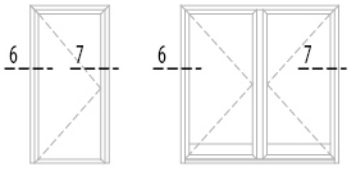

içe açılır kapı
inward opening door

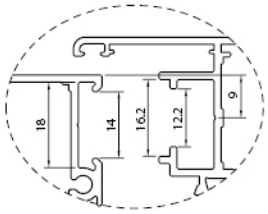

pvc grovee section 9 mm

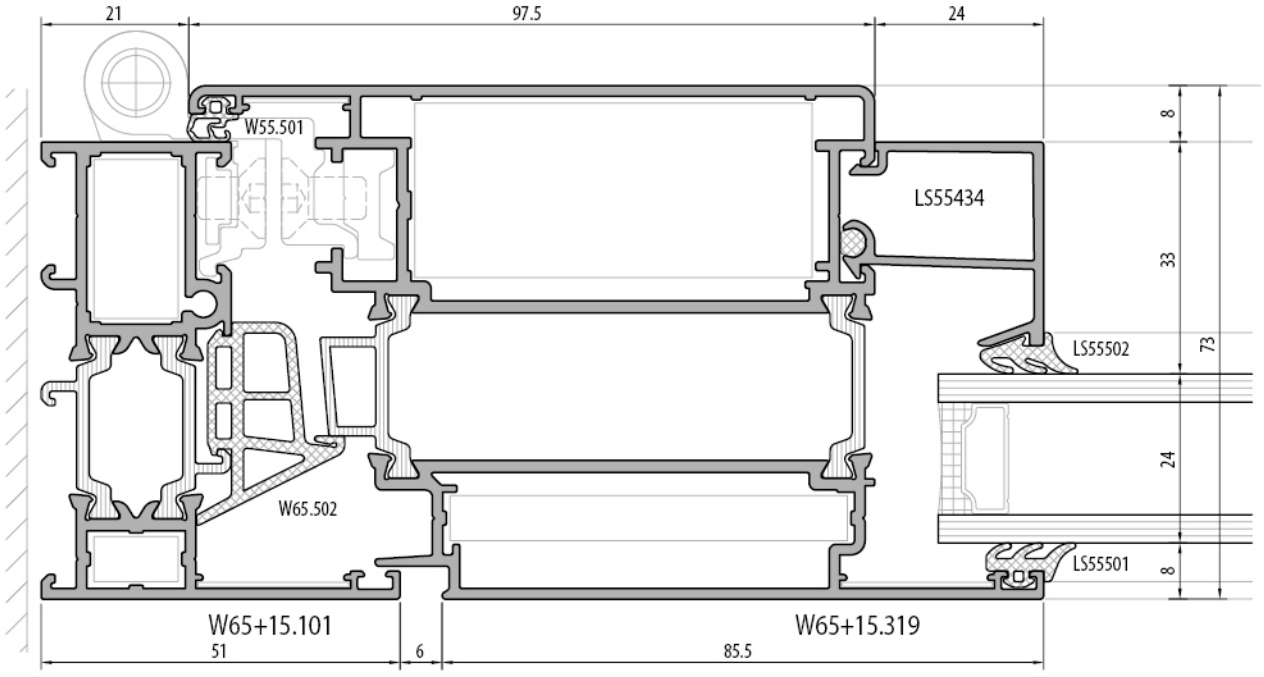

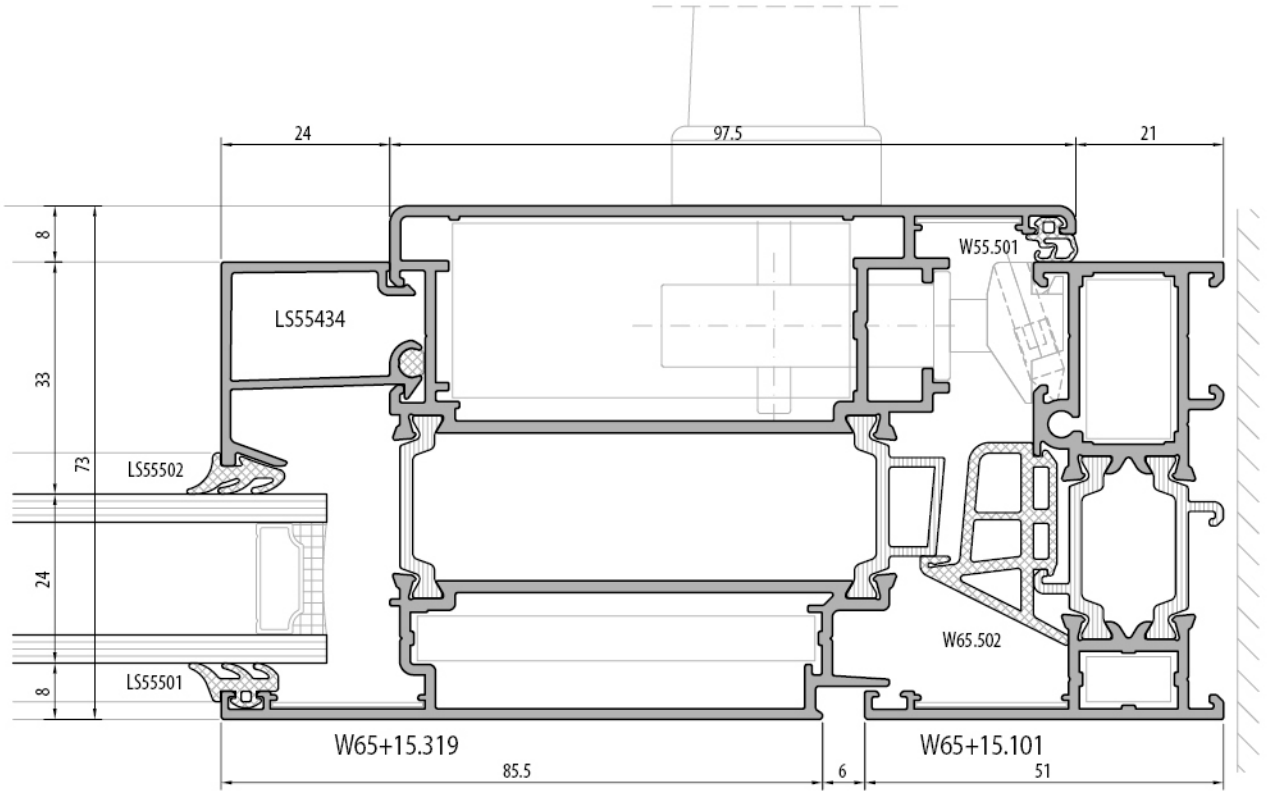

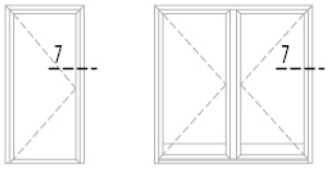

içe açılır kapı
inward opening door

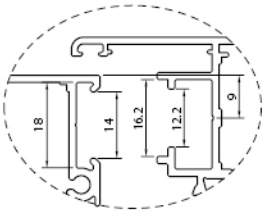

pvc grovee section 9 mm

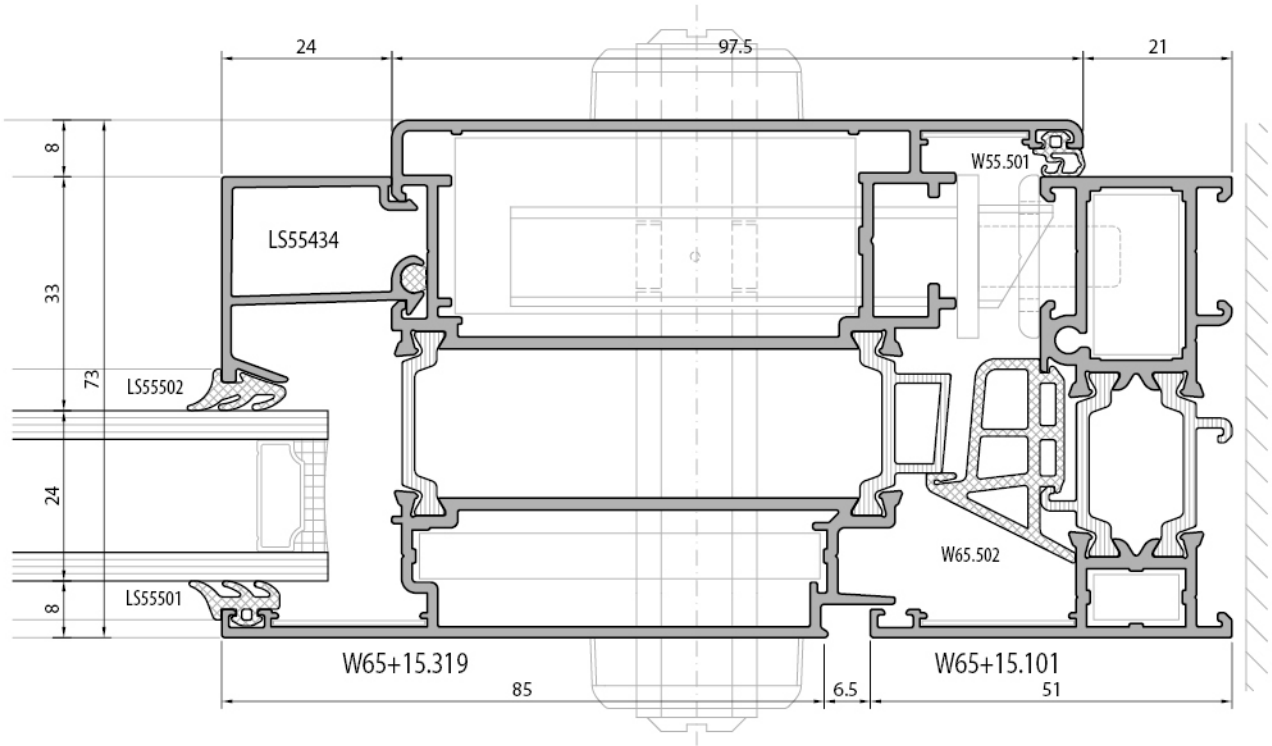



içe açılır kapı
inward opening door

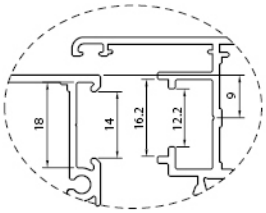

pvc grovee section 9 mm

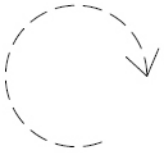

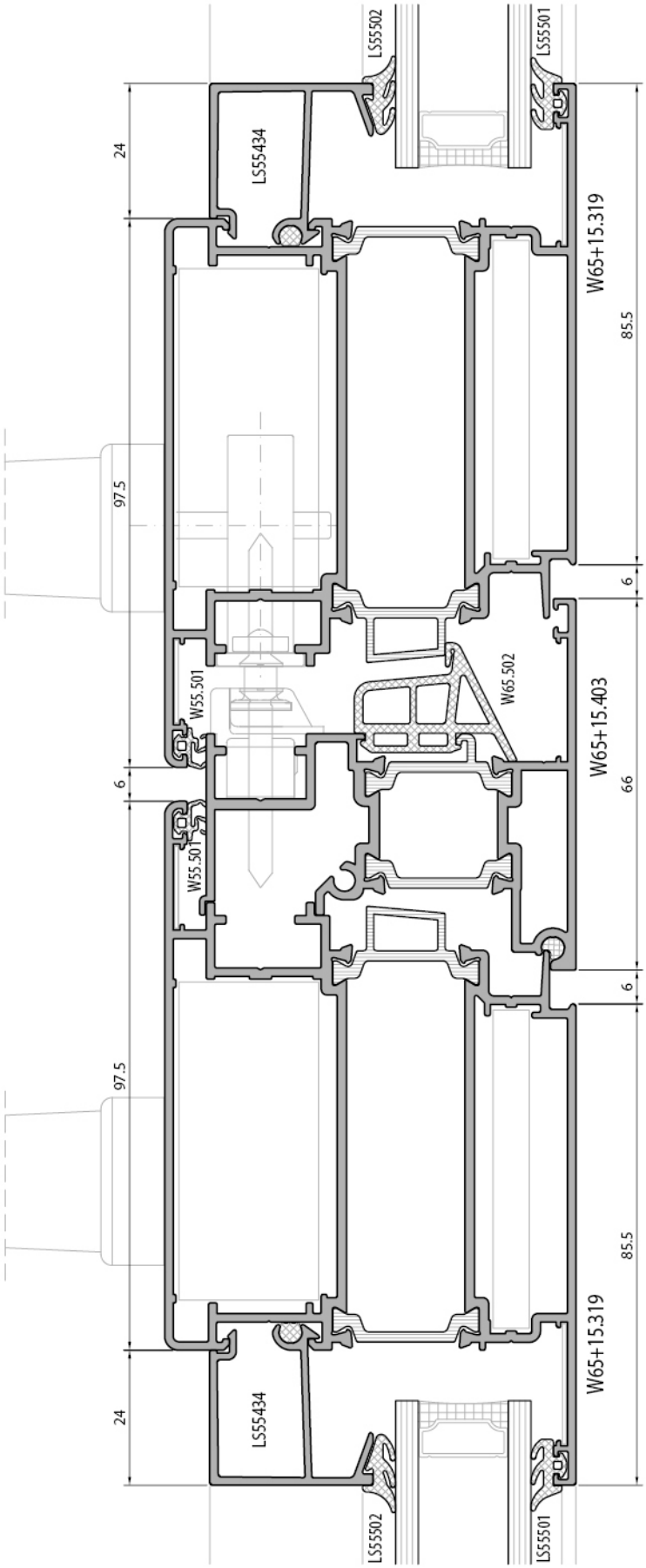

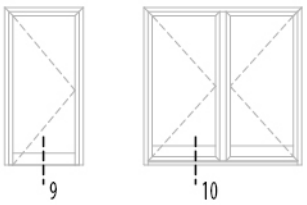

içe açılır kapı
inward opening door

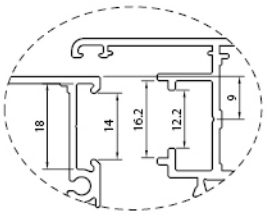

pvc grovee section 9 mm

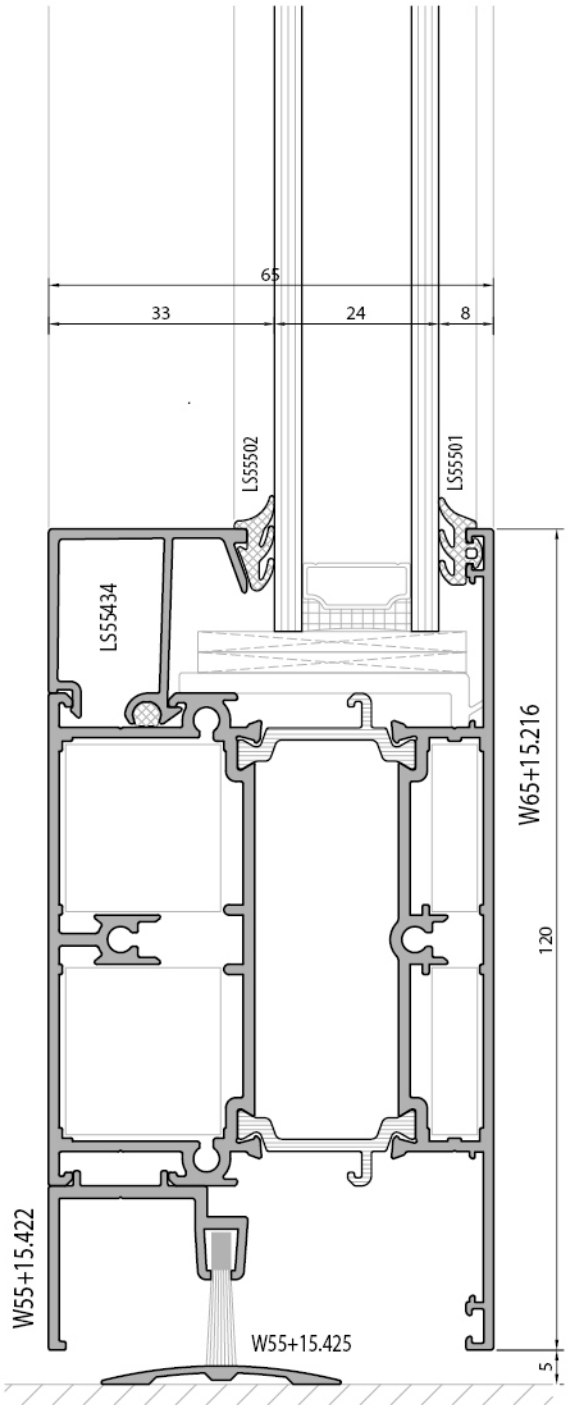

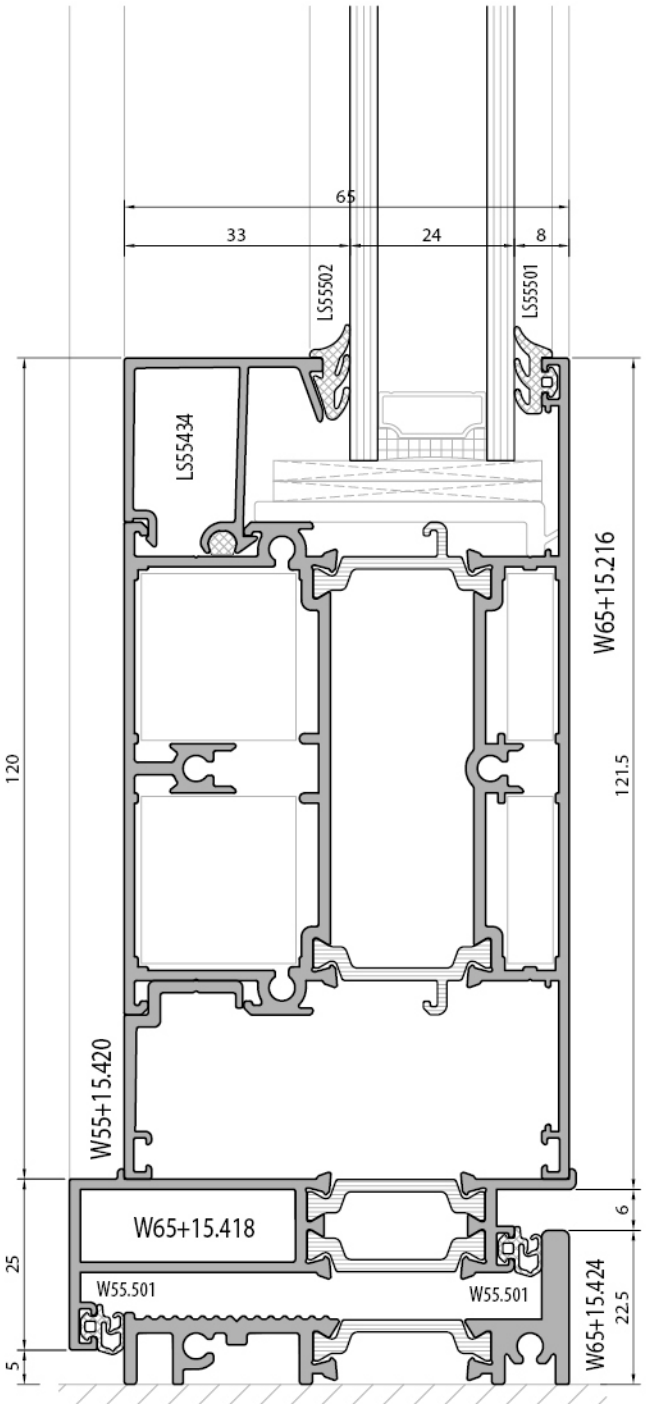

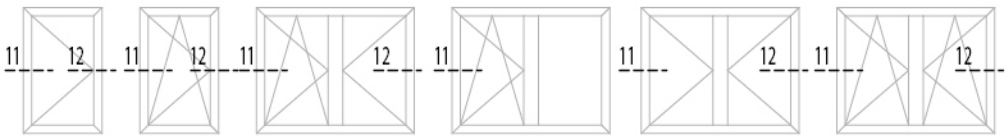

içe açılır gizli kanat pencere
inward opening hidden sash window

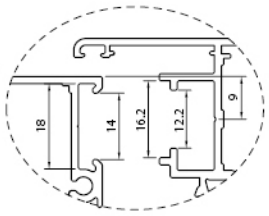

pvc grovee section 9 mm

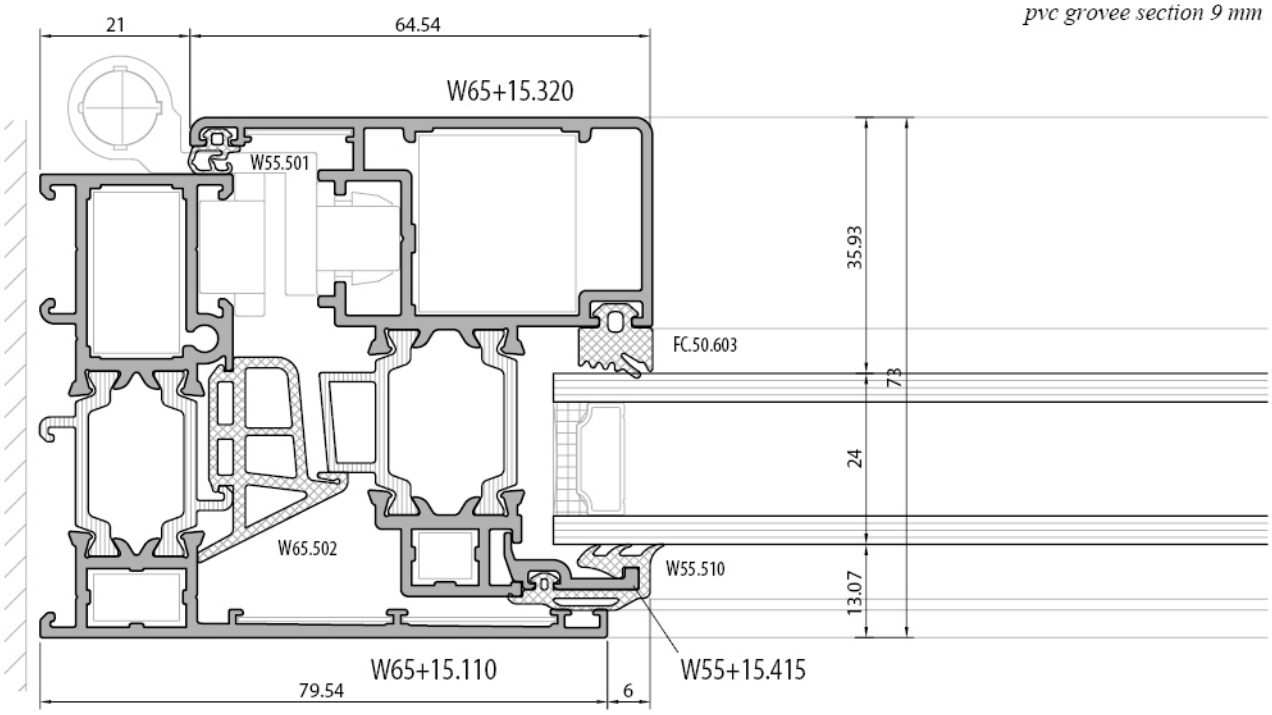

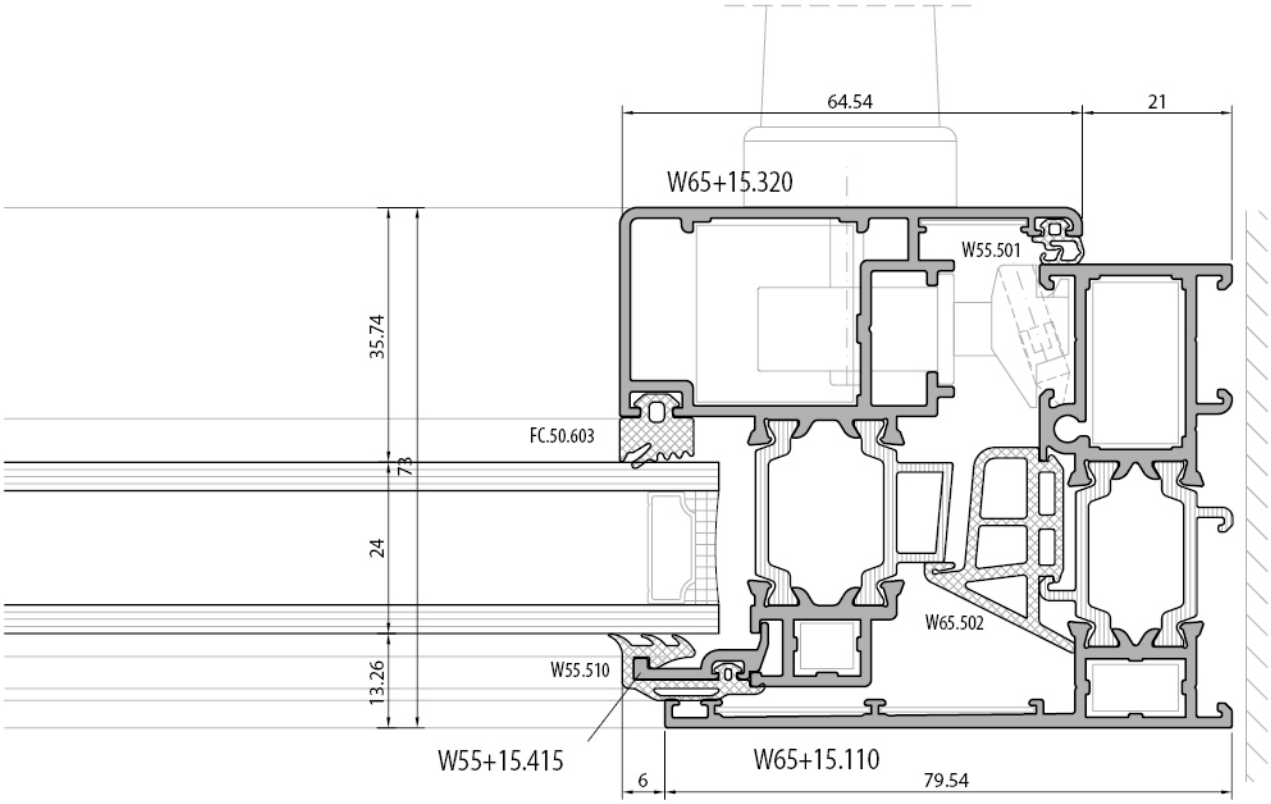

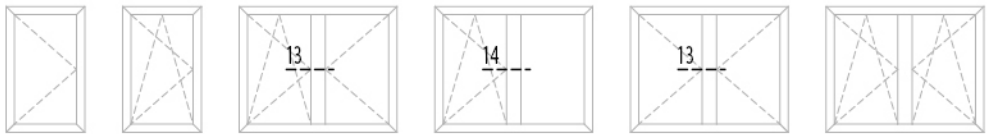

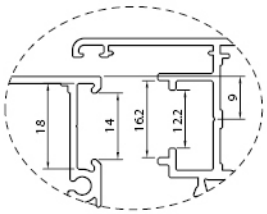

pvc grovee section 9 mm

içe açılır gizli kanat pencere
inward opening hidden sash window

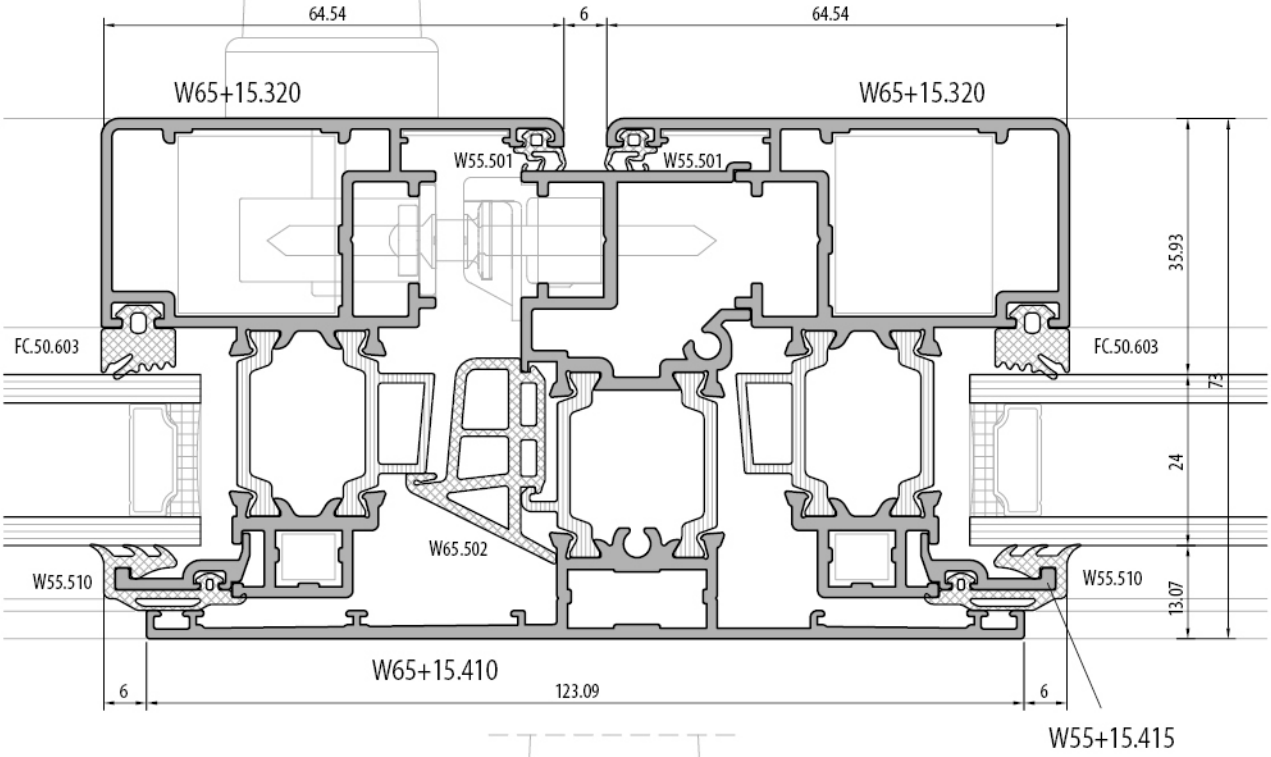

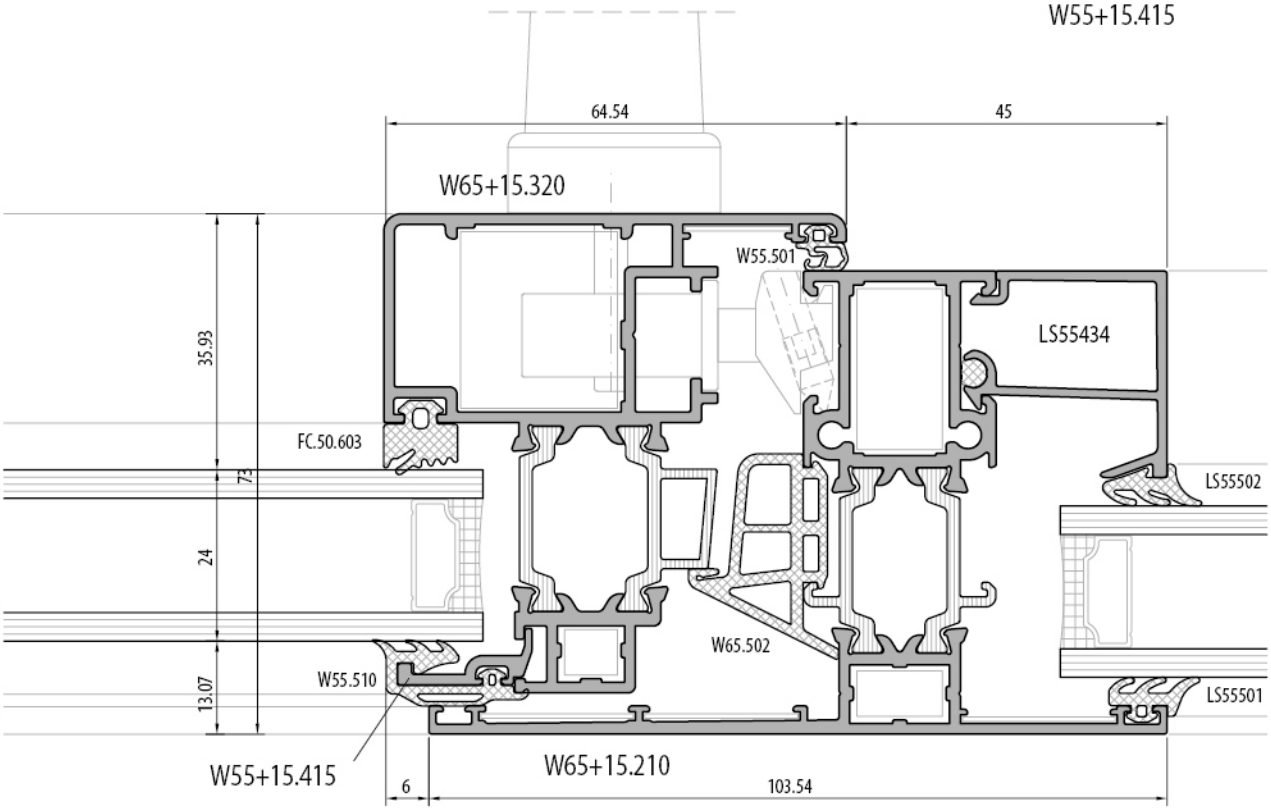

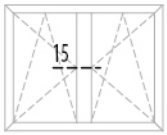

içe açılır gizli kanat pencere
inward opening hidden sash window

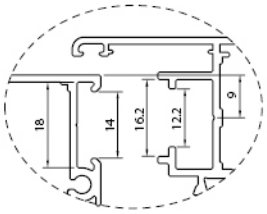

pvc grovee section 9 mm

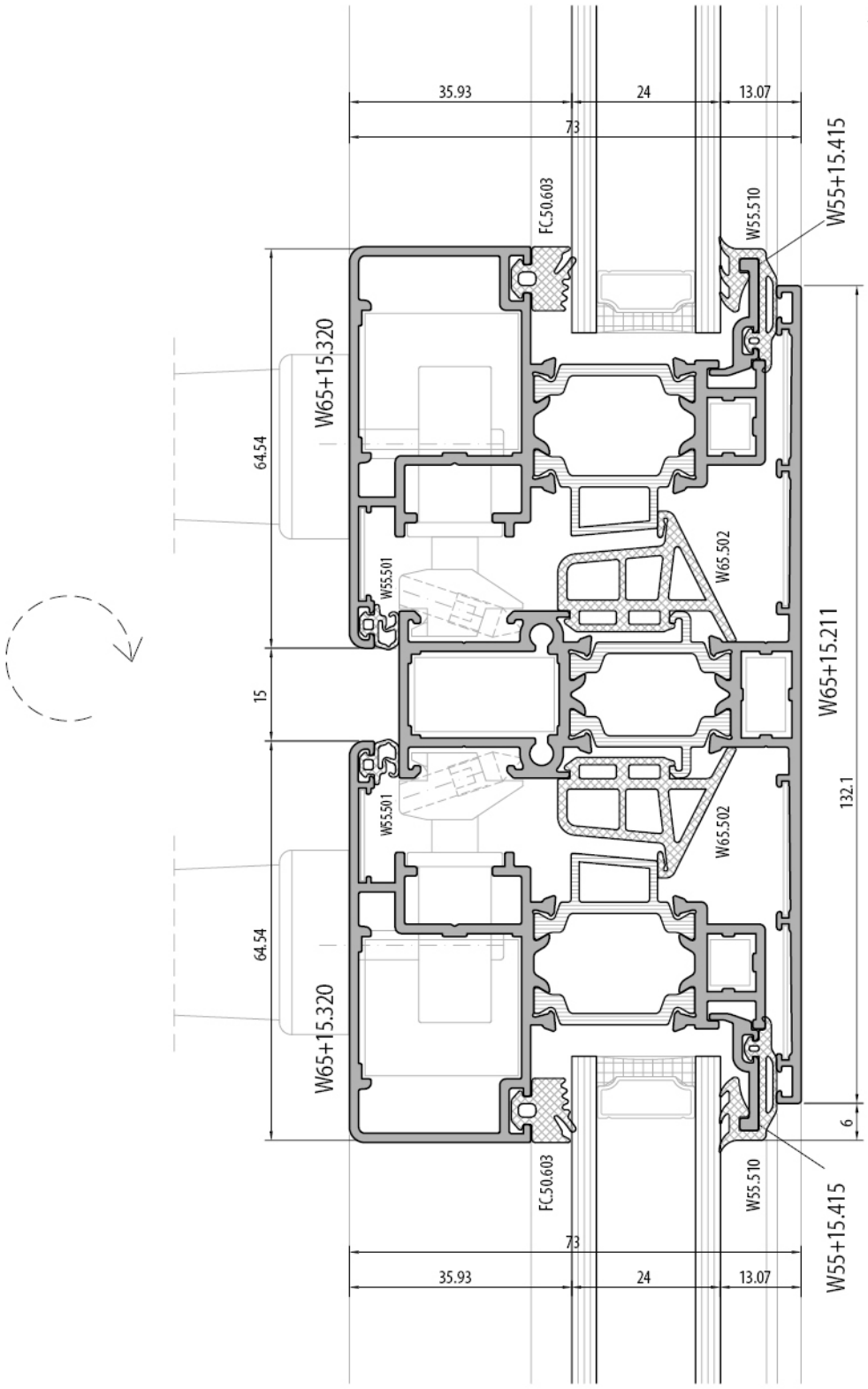

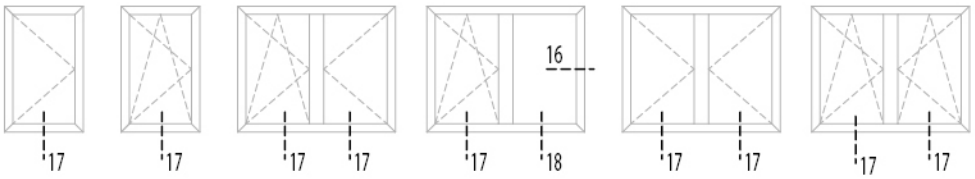

içe açılır gizli kanat pencere
inward opening hidden sash window

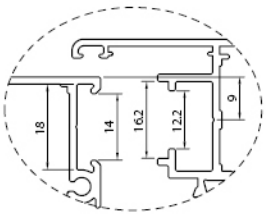

pvc grovee section 9 mm

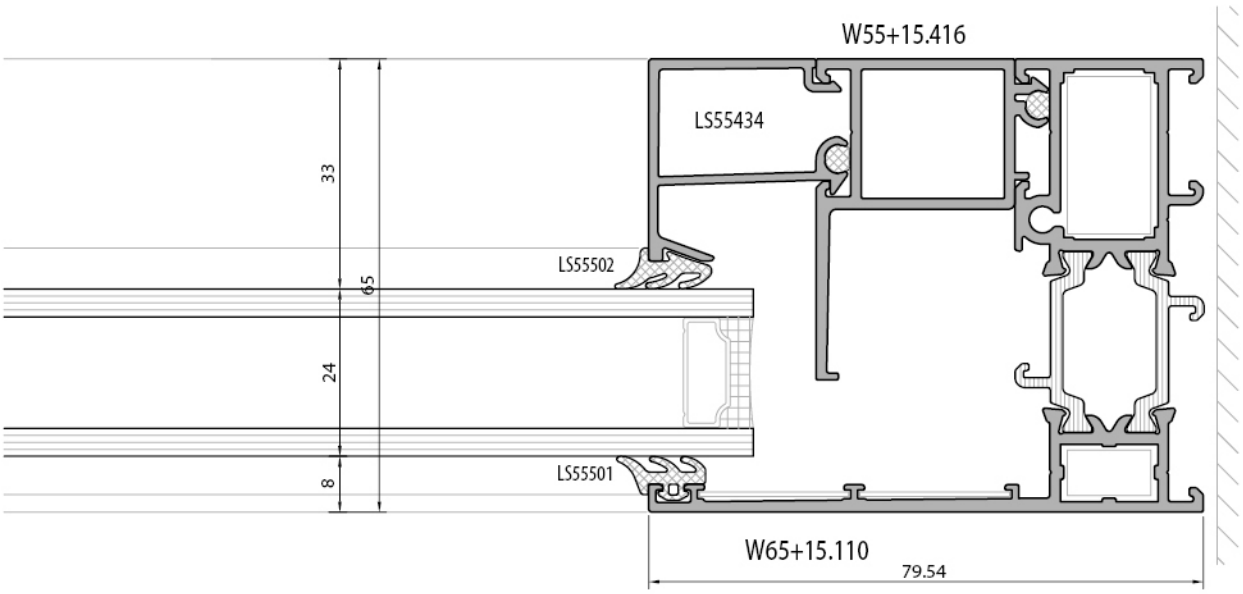

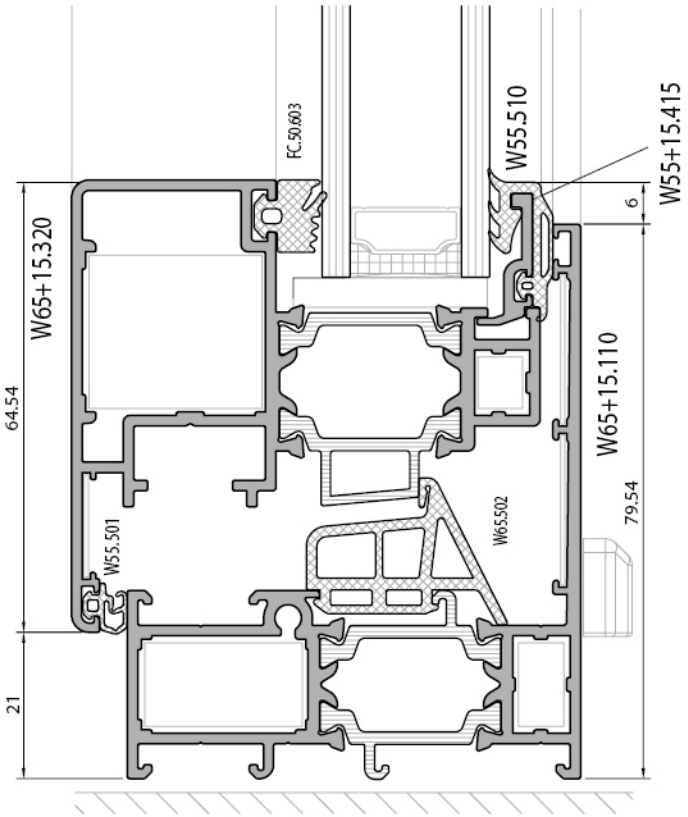

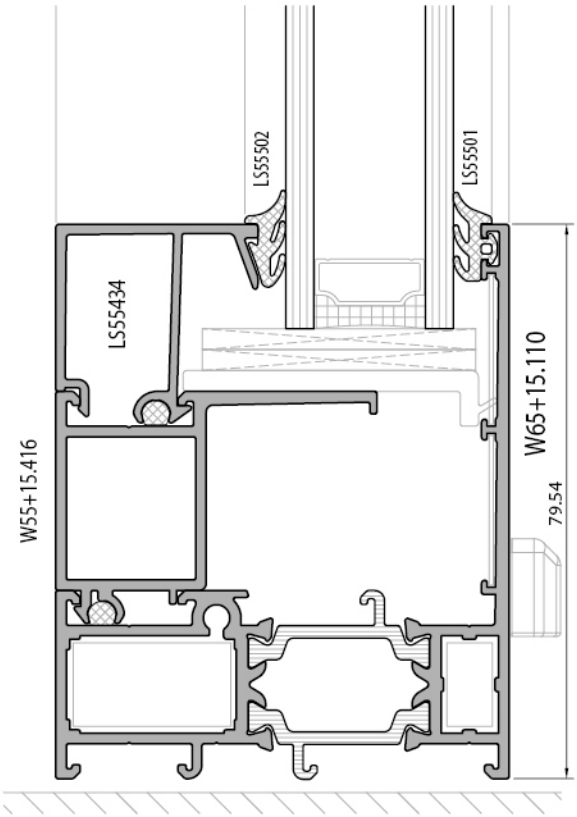

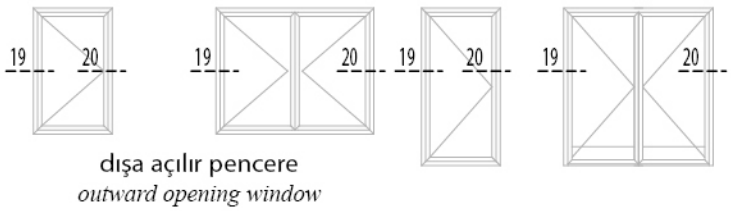

dışa açılır pencere
outward opening window

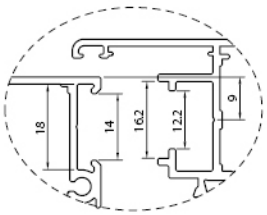

pvc grovee section 9 mm

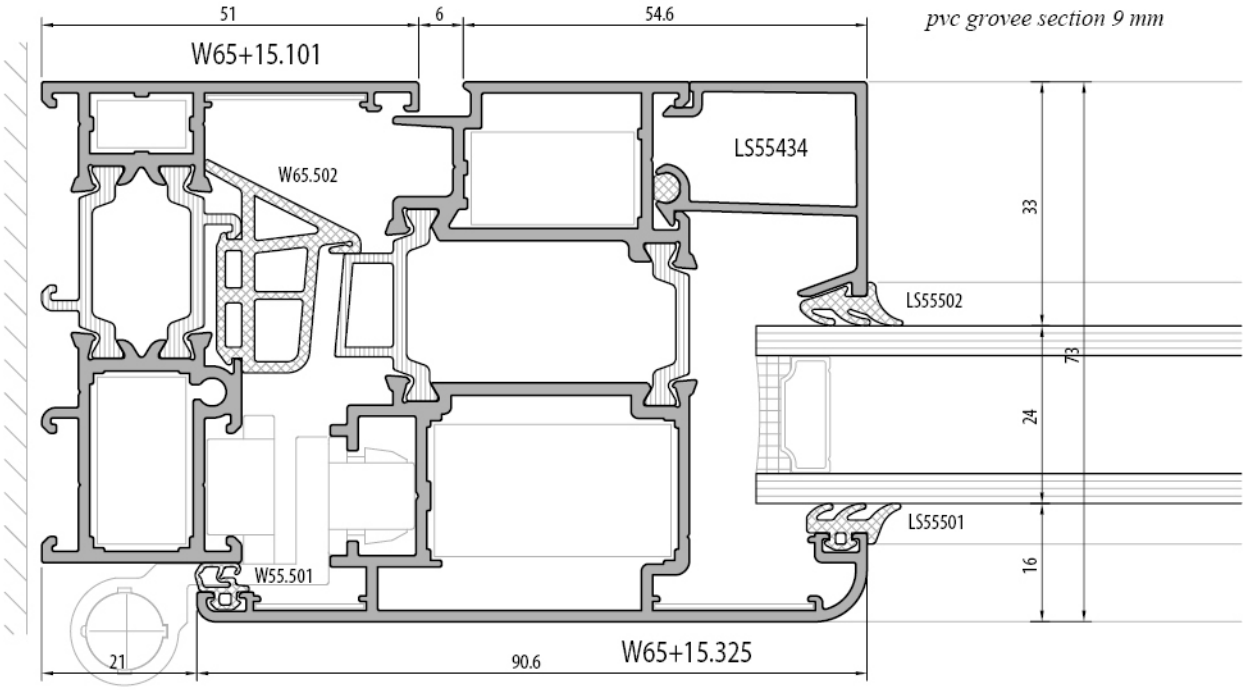

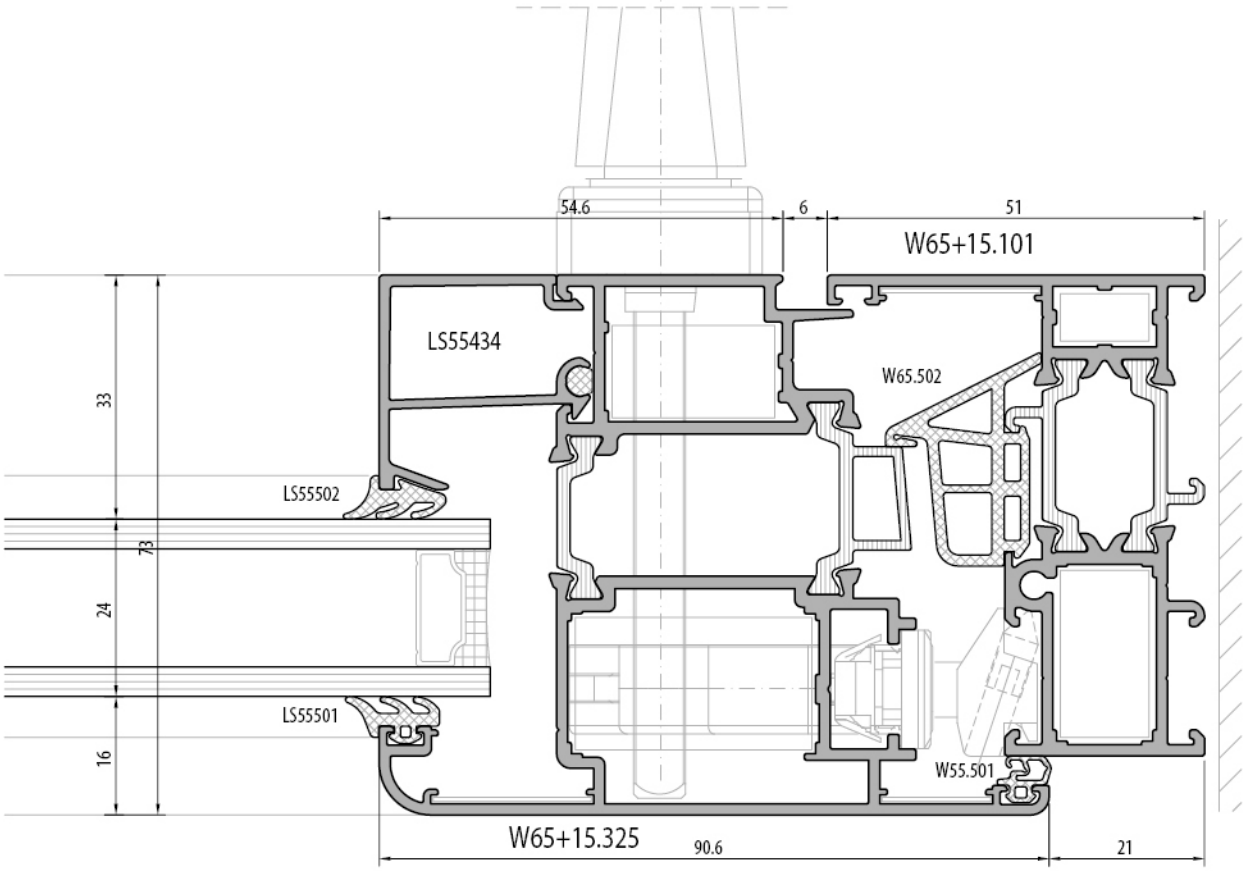

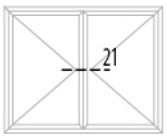

dışa açılır pencere
outward opening window

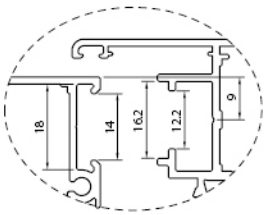

pvc grovee section 9 mm

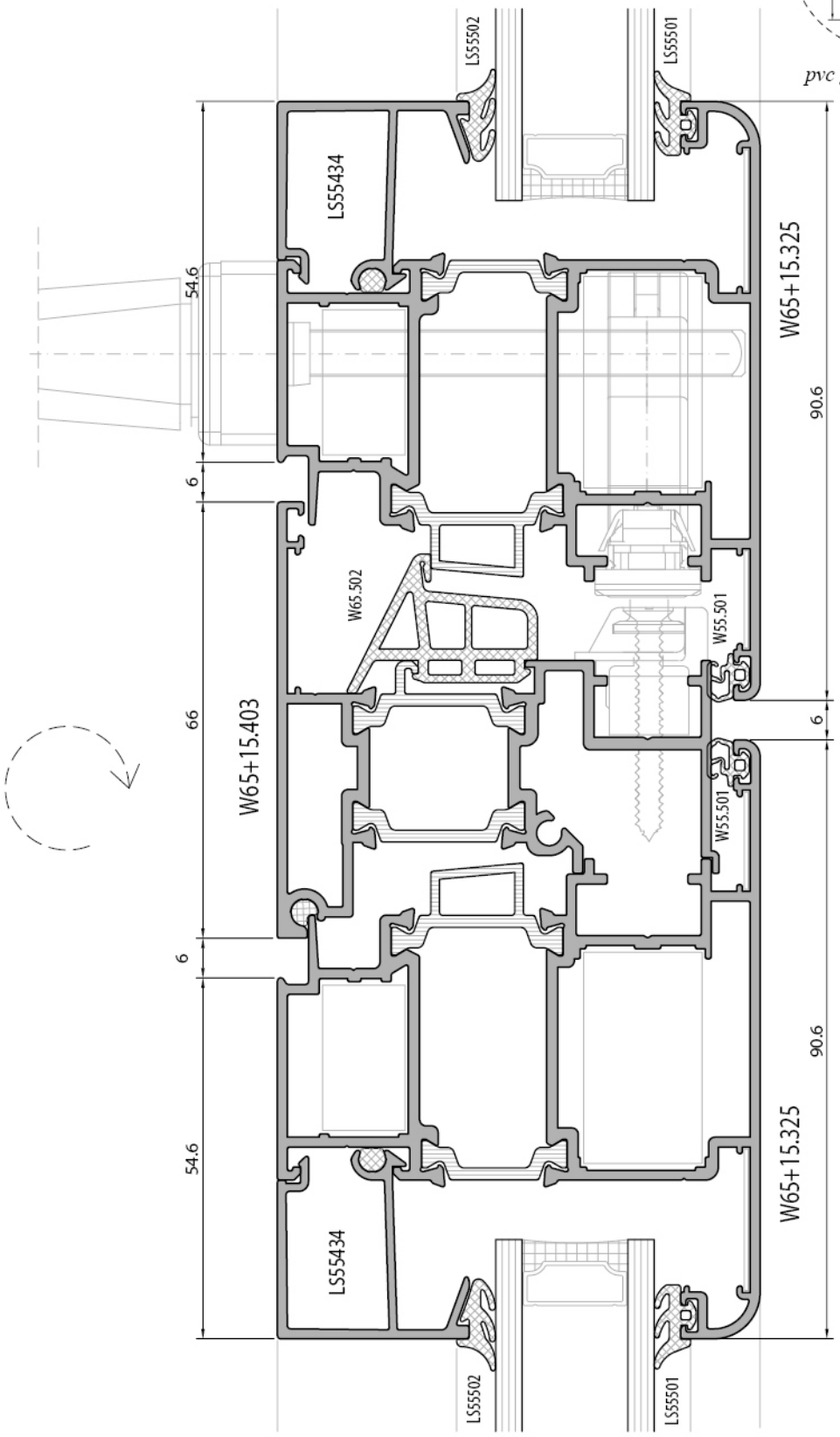

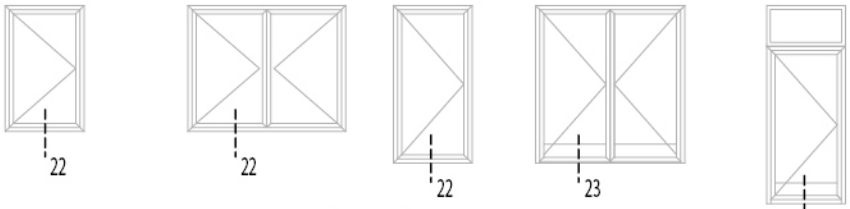

dışa açılır pencere
outward opening window

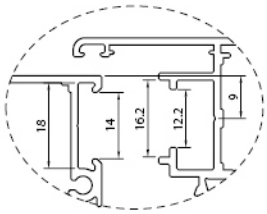

pvc grovee section 9 mm

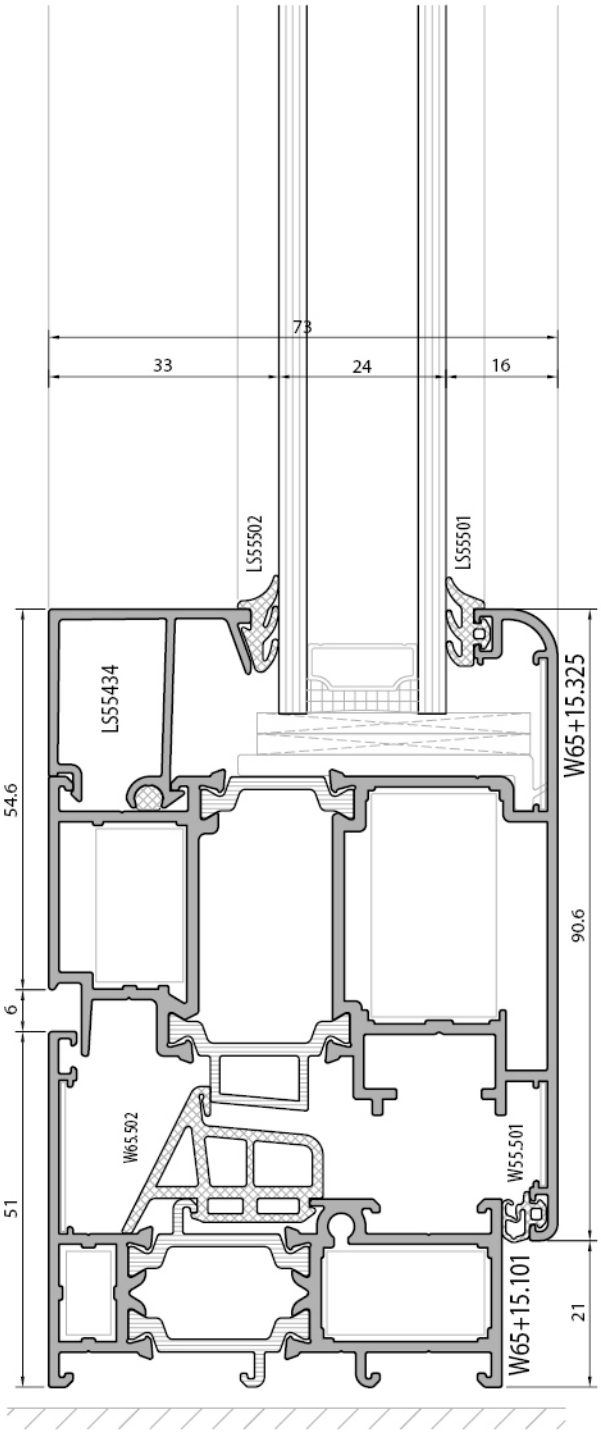

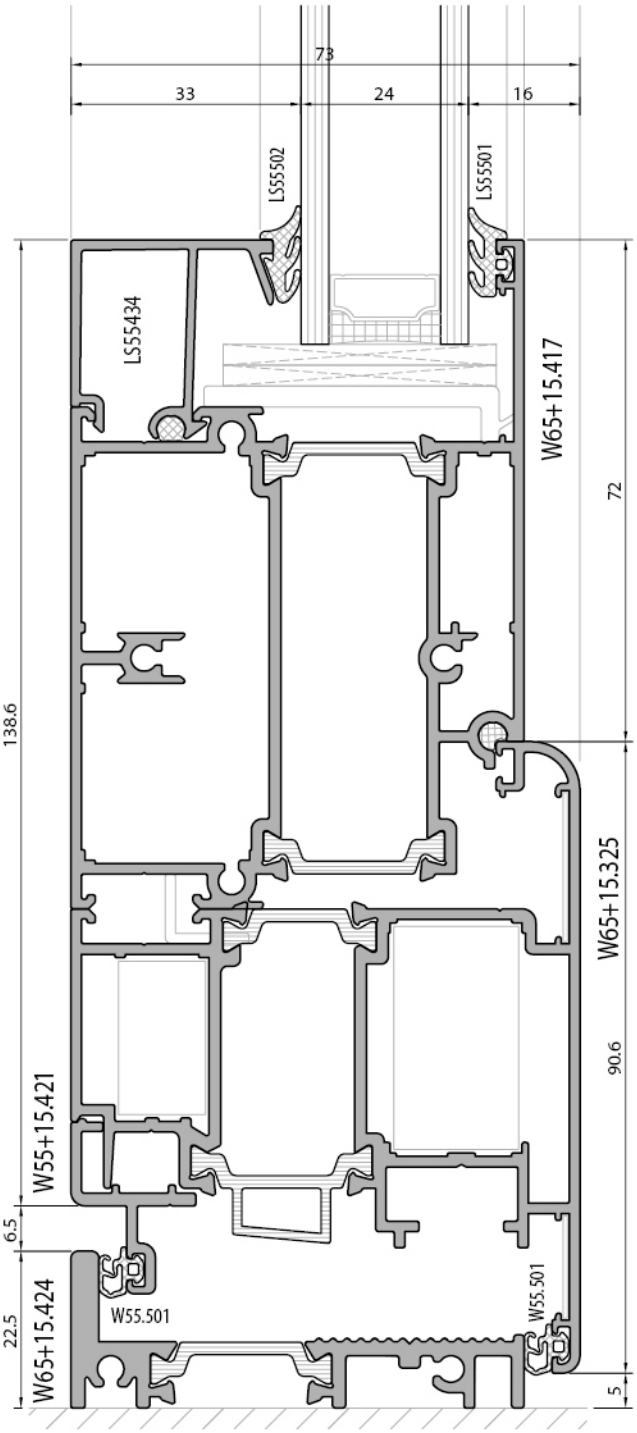

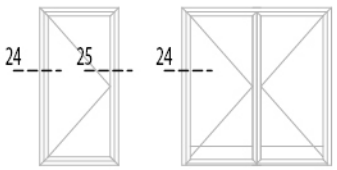

dışa açılır kapı
outward opening door

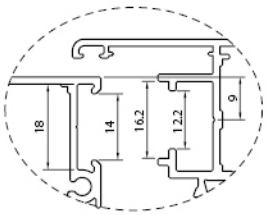

pvc grovee section 9 mm

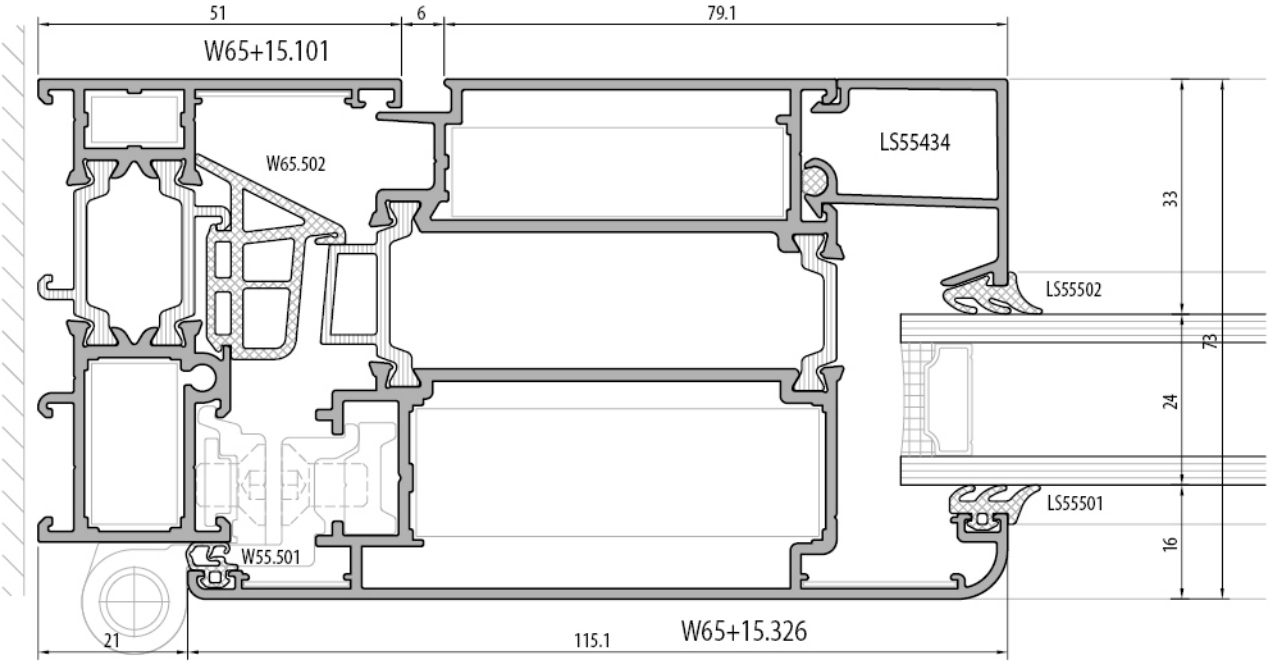

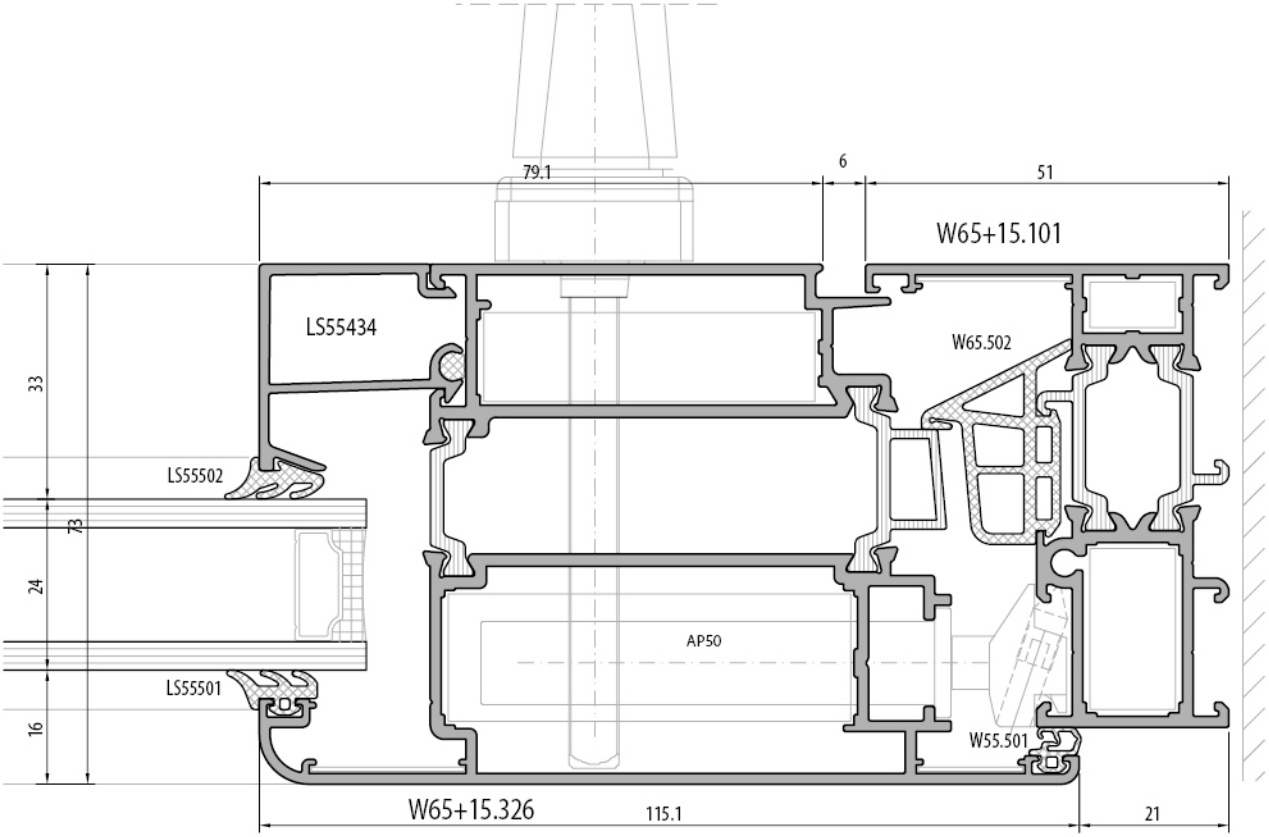

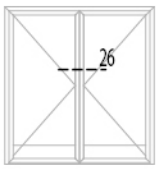

dışa açılır kapı
outward opening door

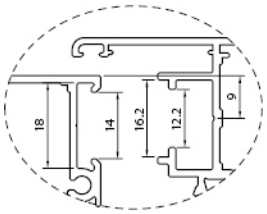

pvc grovee section 9 mm

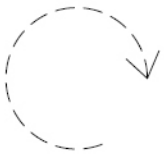

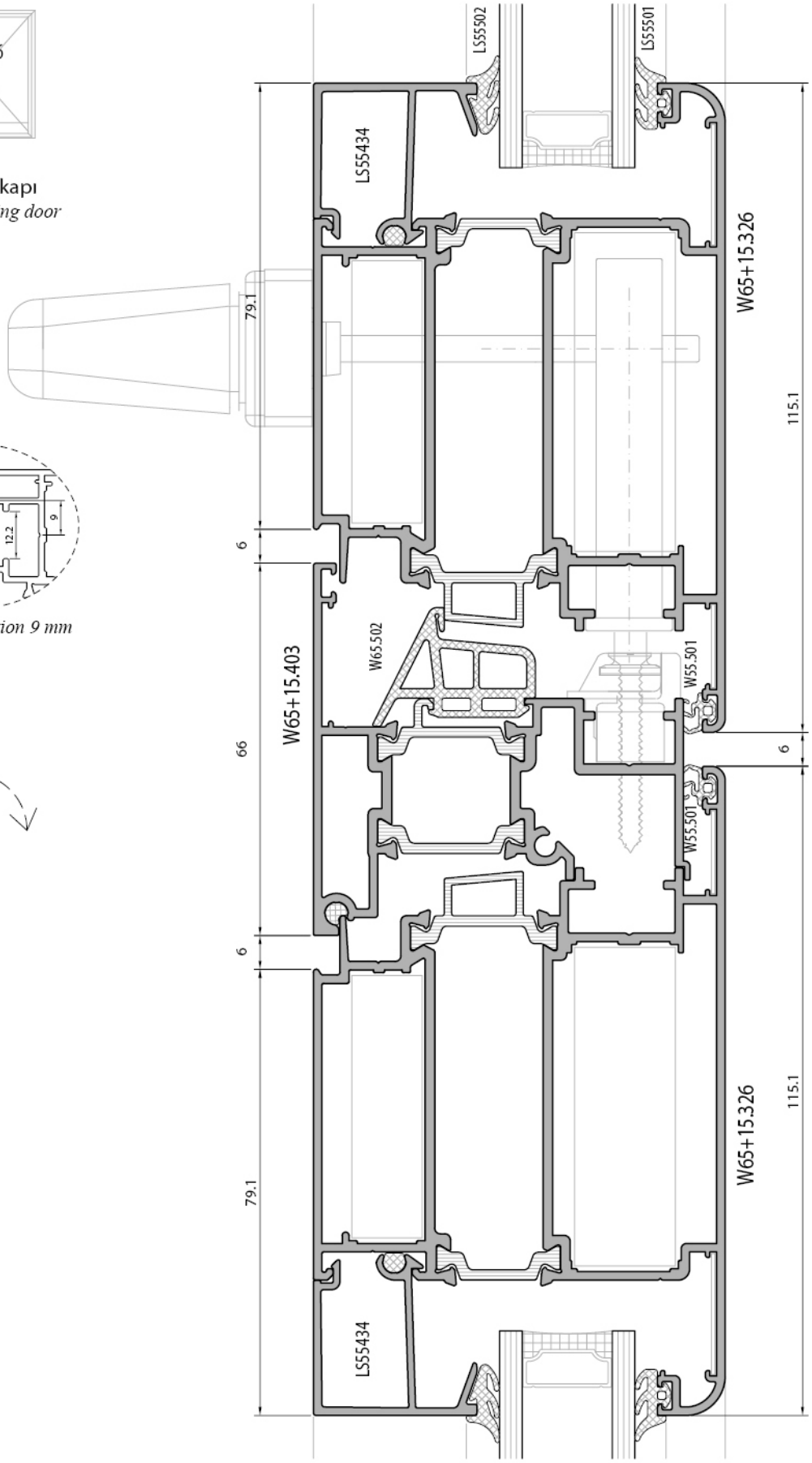

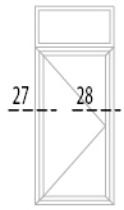

dışa açılır kapı
outward opening door

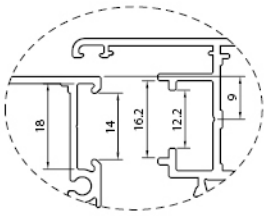

pvc grovee section 9 mm

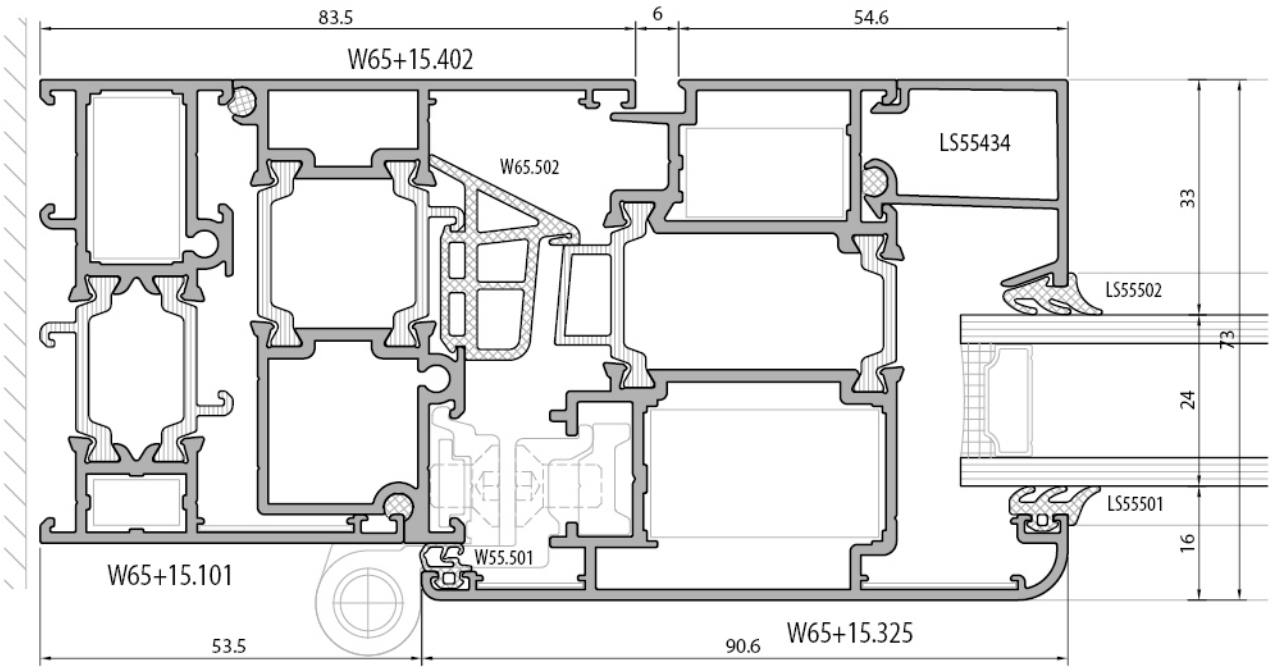

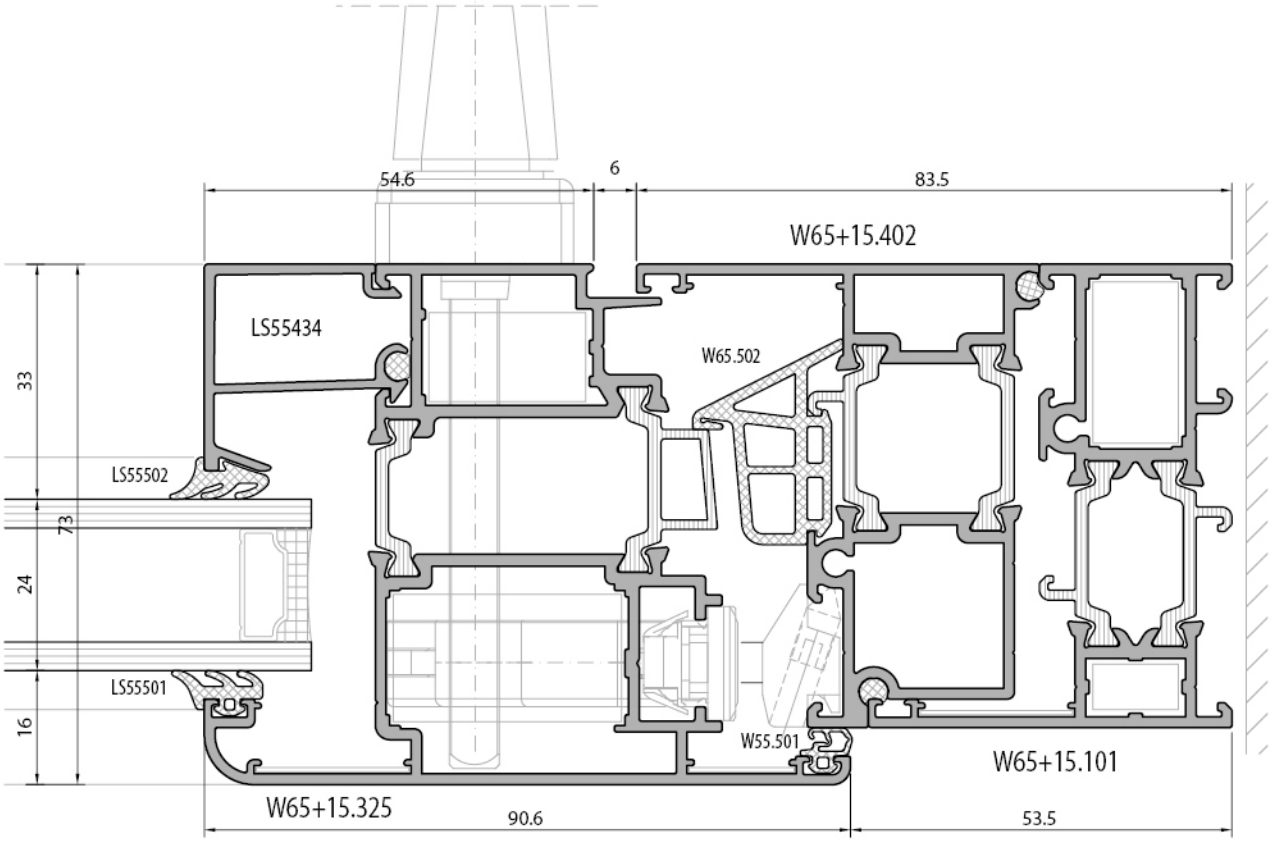



dışa açılır kapı
outward opening door

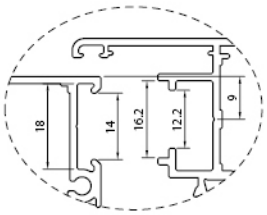

pvc grovee section 9 mm

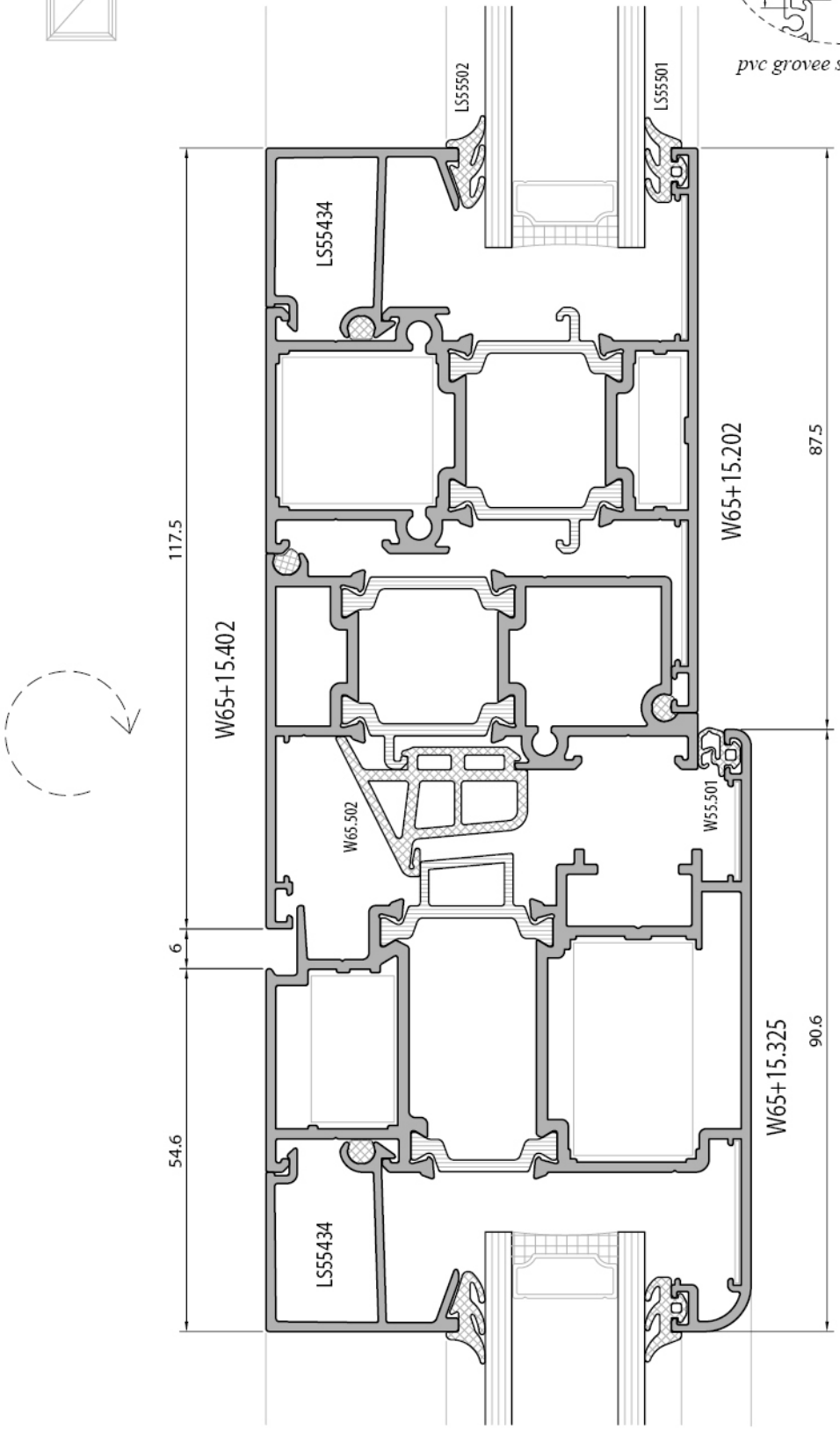

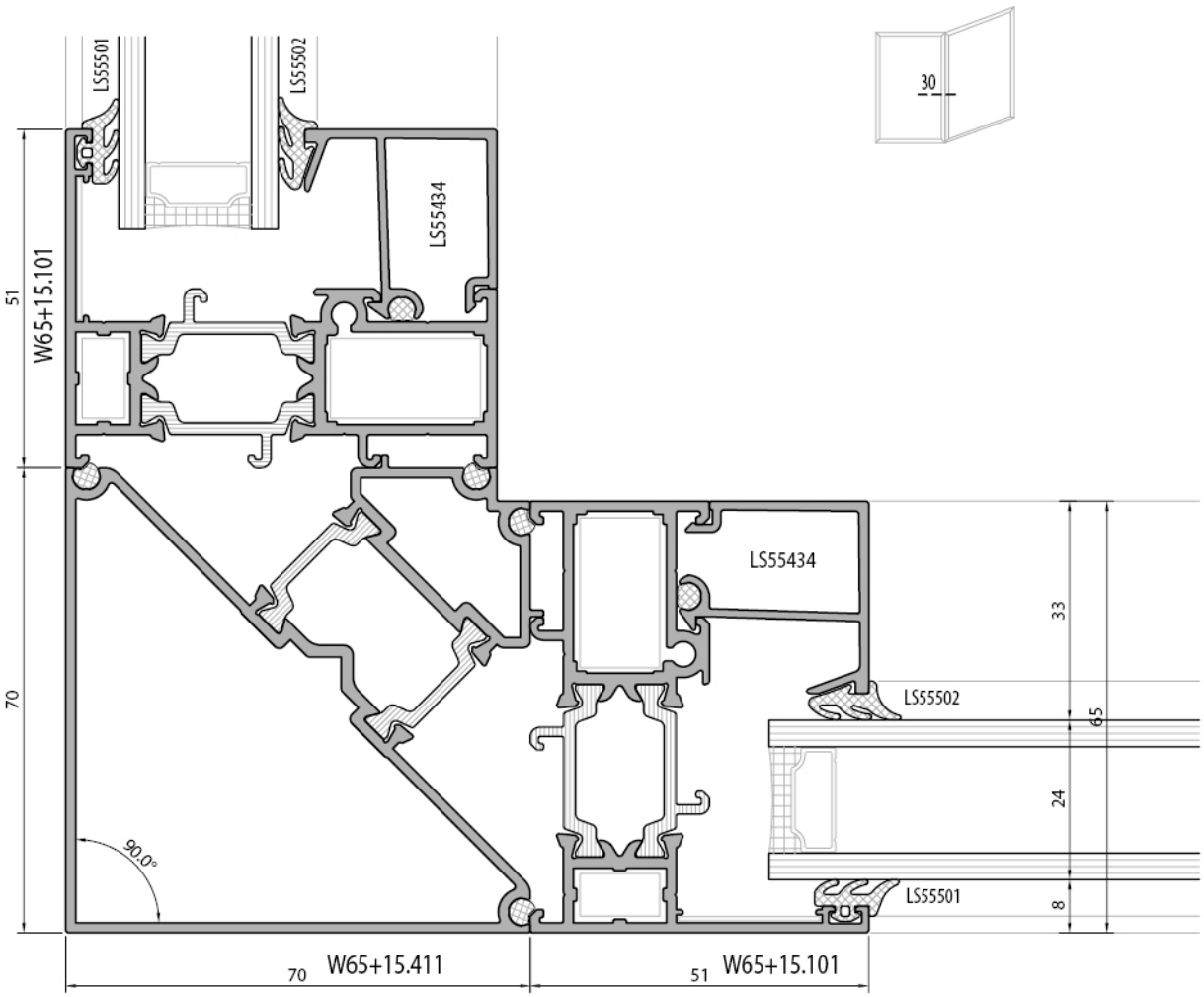
LS55501
LS55502
LS55434
30
51
W65+15.101
70
LS55434
33
LS55502
65
24
LS55501
8
90.0°
70
W65+15.411
51
W65+15.101

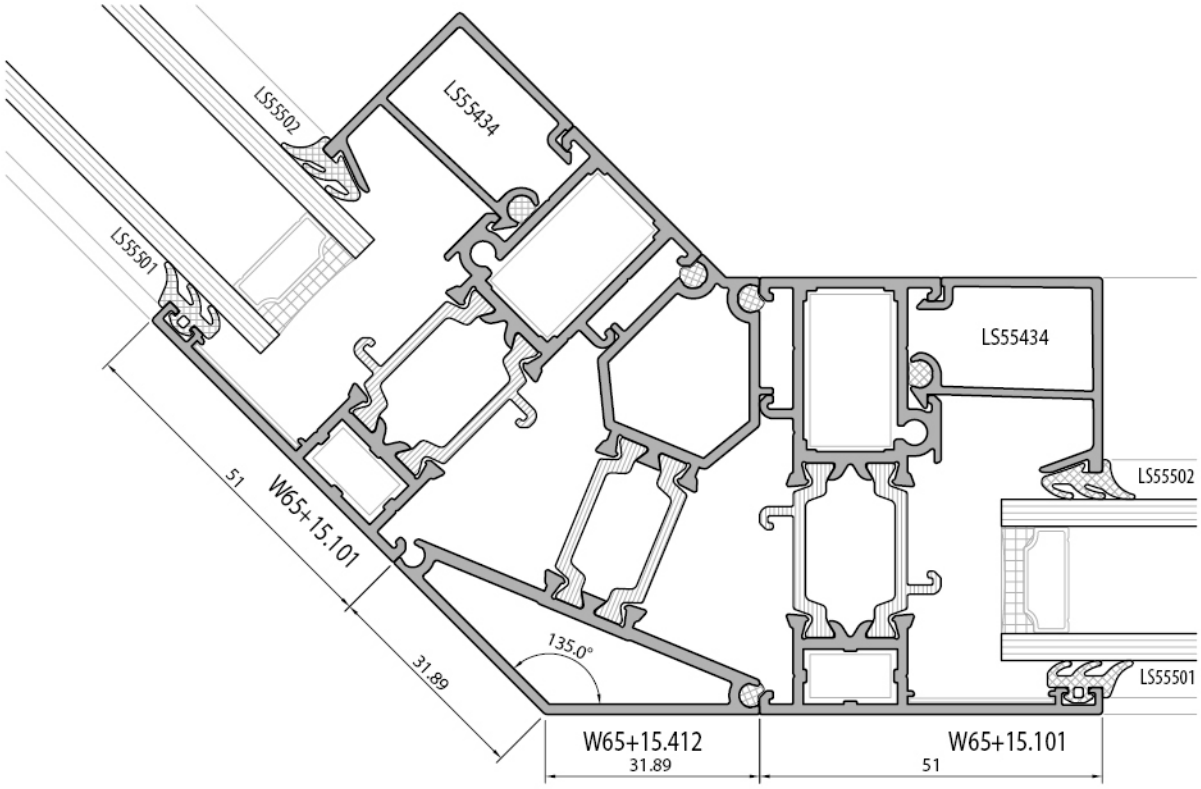
LS55502
LS55434
LS55501
LS55434
LS55502
51
W65+15.101
31.89
135.0°
LS55501
W65+15.412
31.89
W65+15.101
51

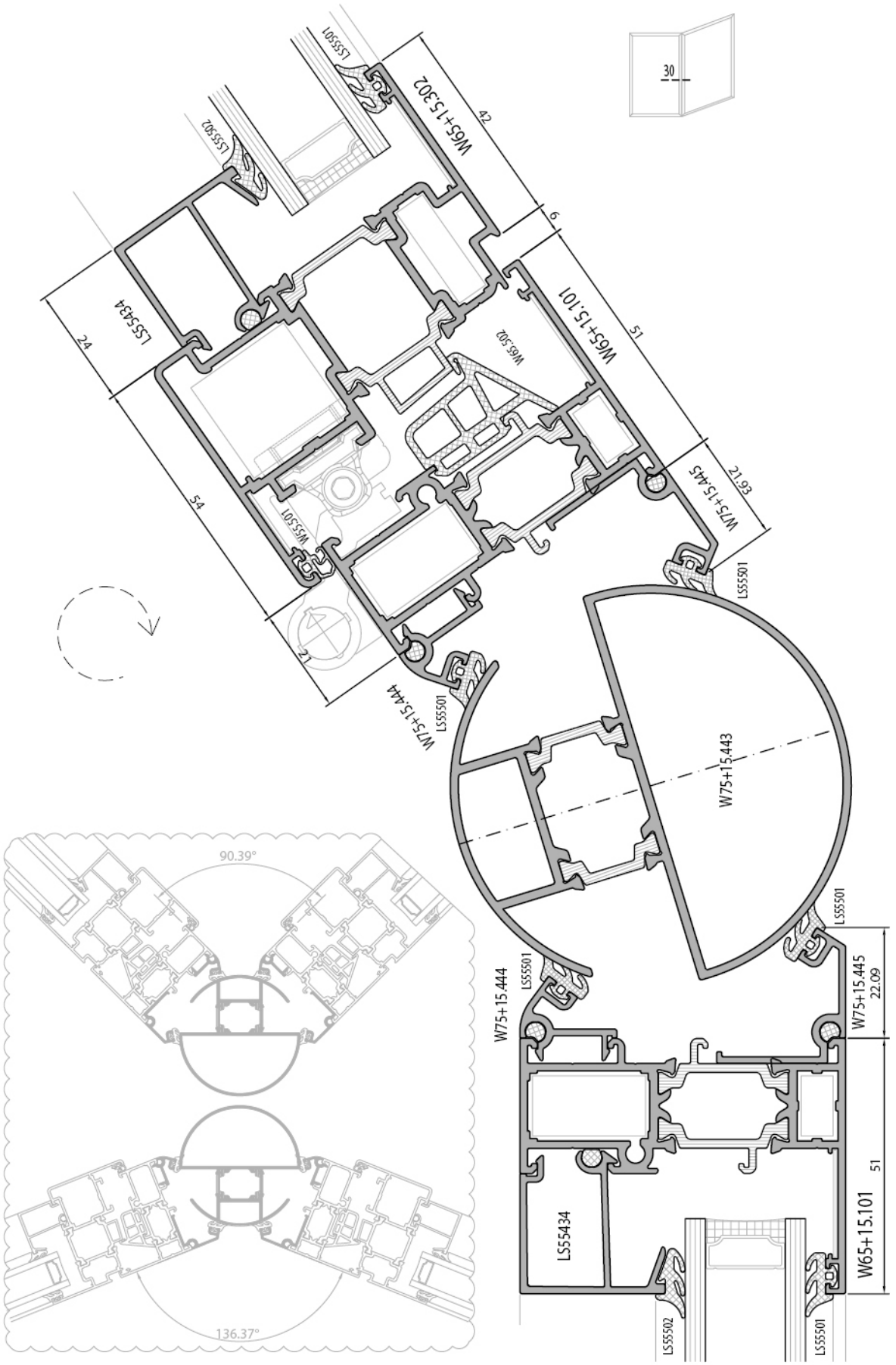
LS55501
LS55502
W65+15.302
42
6
W65+15.101
51
LS55434
24
W65.502
W55501
54
21
W75+15.444
LS55501
W75+15.443
W75+15.445
21.93
LS55501
LS55501
W75+15.444
LS55501
W75+15.445
22.09
LS55434
W65+15.101
51
LS55502
LS55501
30
90.39°
136.37°

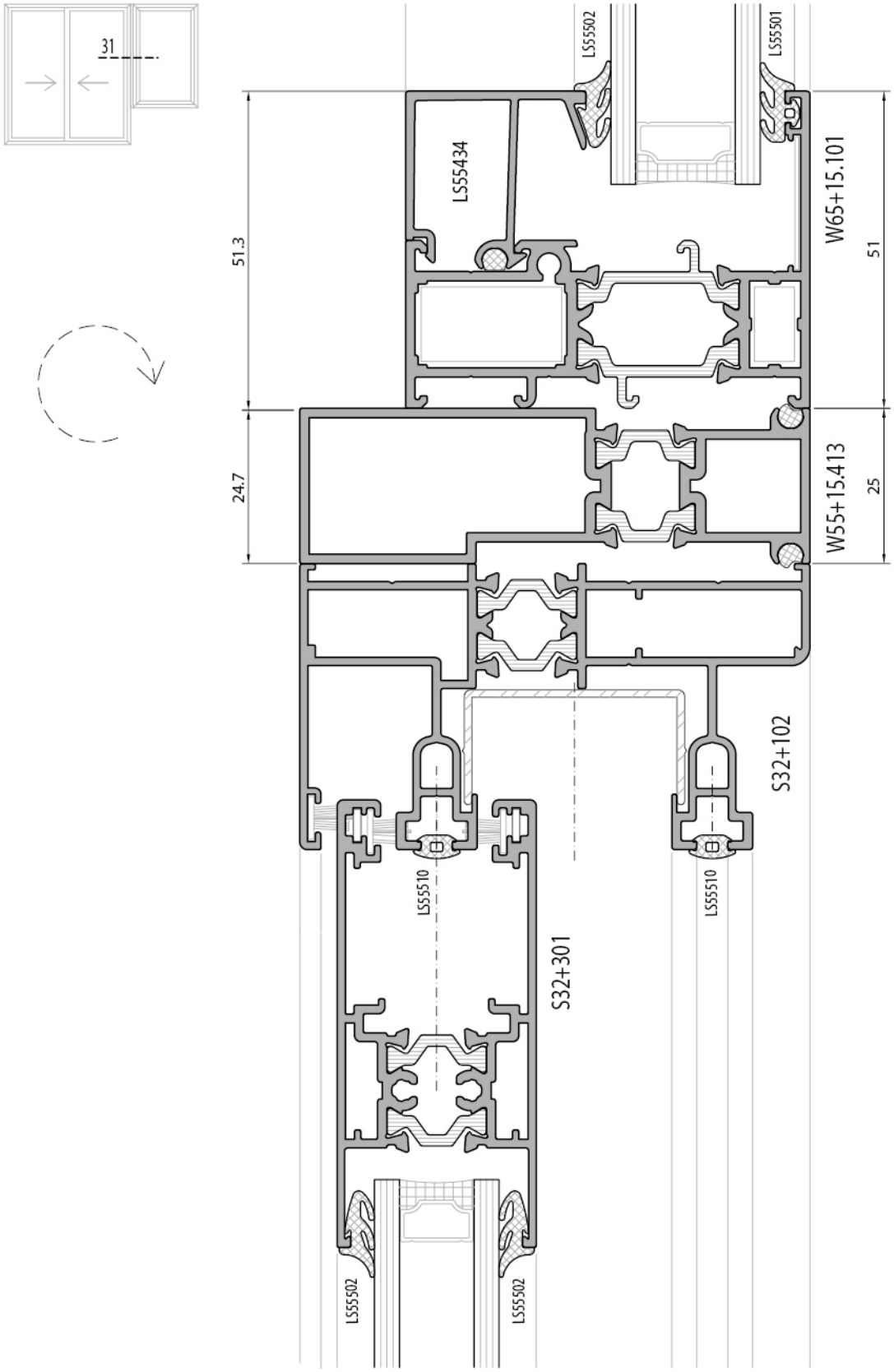
31
LS55502
LS55501
LS55434
51.3
W65+15.101
51
24.7
W55+15.413
25
S32+102
LS55510
LS55510
S32+301
LS55502
LS55502

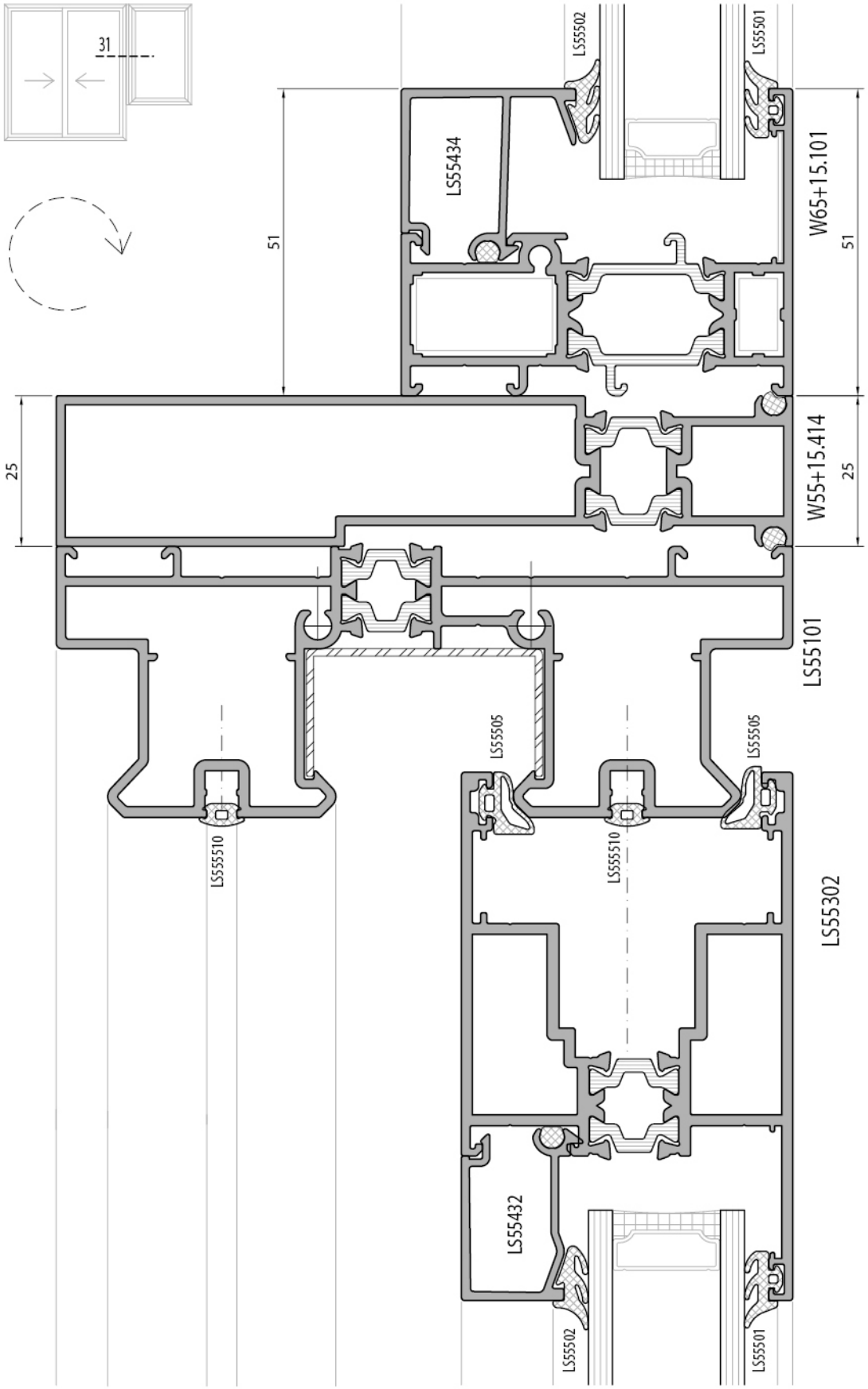
31
LS55502
LS55501
LS55434
51
W65+15.101
51
25
W55+15.414
25
LS55101
LS55505
LS55505
LS55510
LS55510
LS55302
LS55432
LS55502
LS55501

FC.50.103

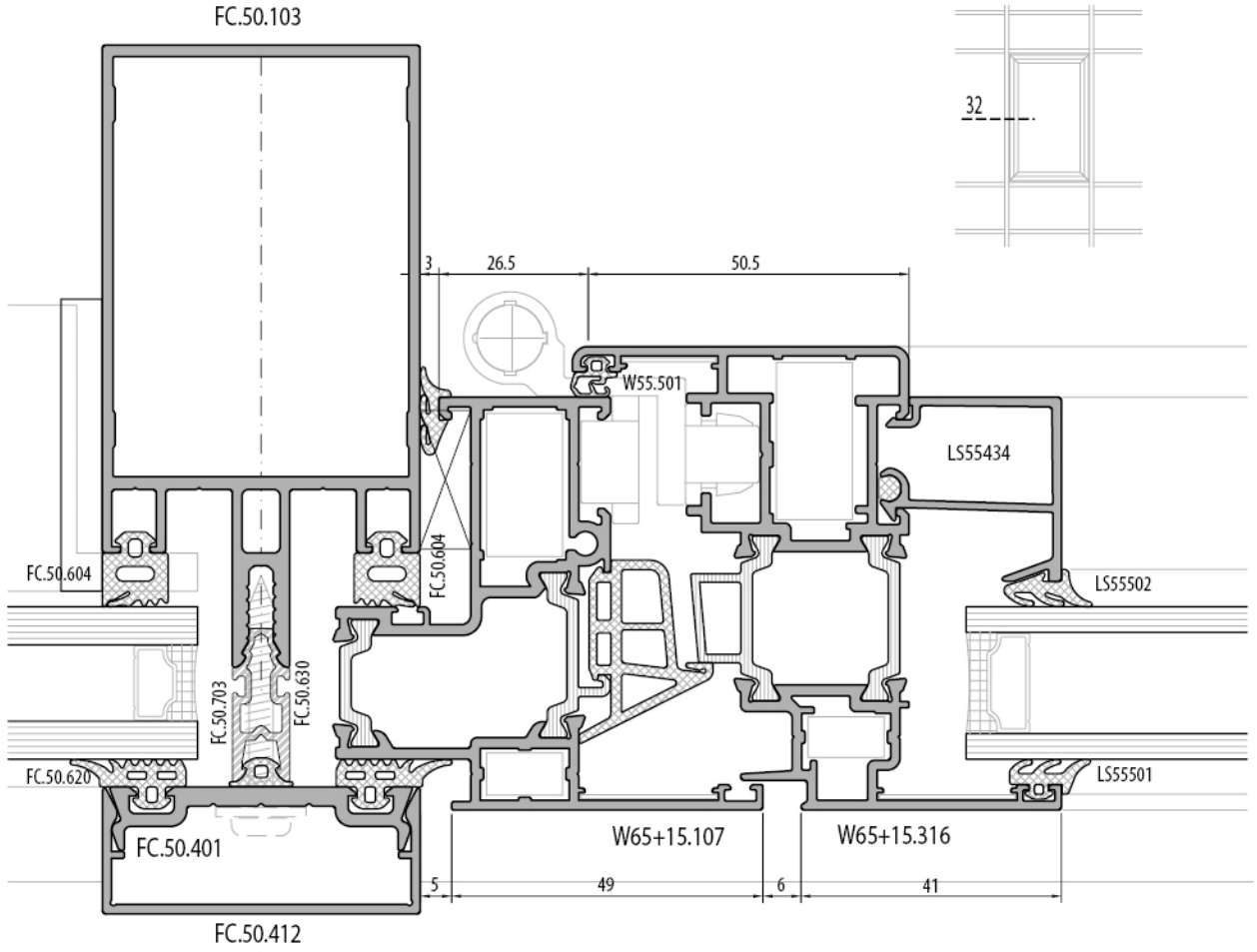

FC.50.412

FC.50.102

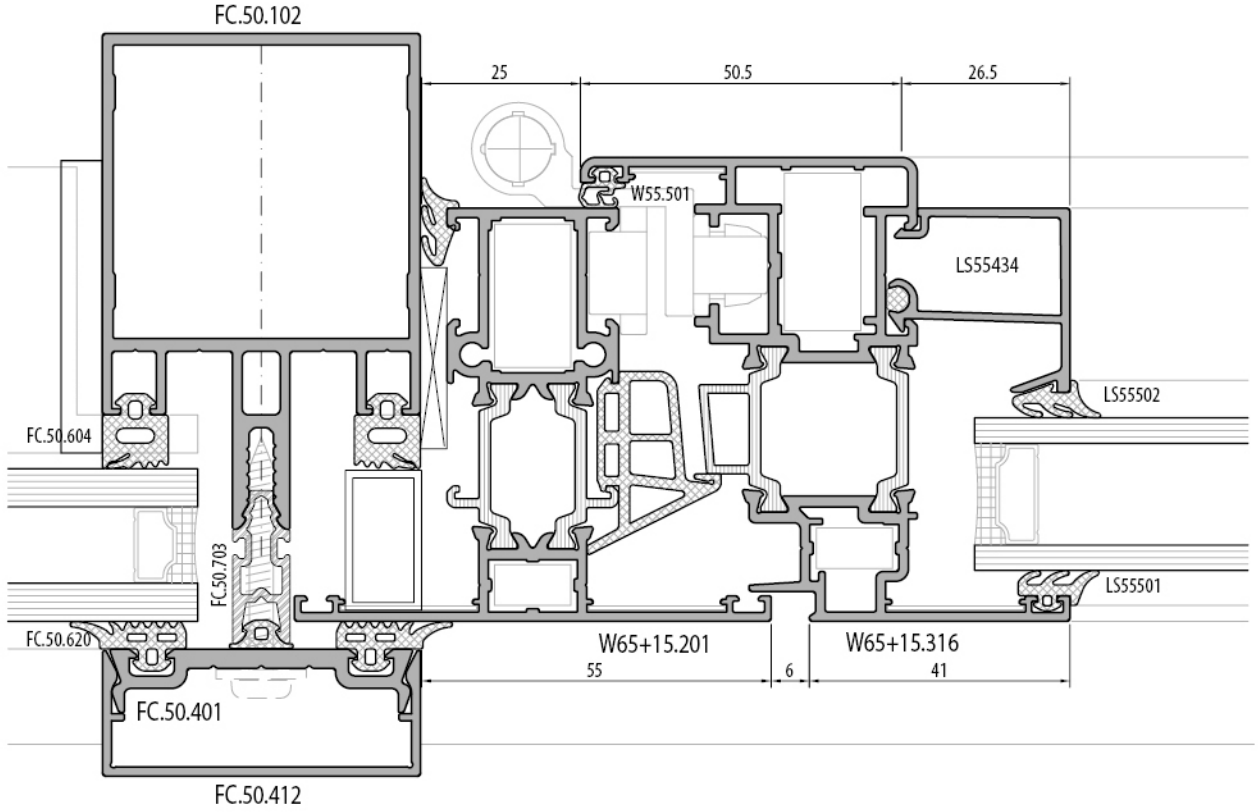

FC.50.412

Normal / Vasistas / Çift açılım pencere
Normal / Tilt & Turn window

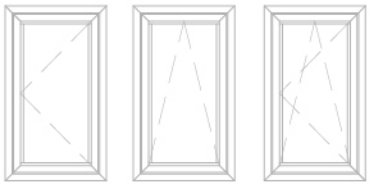

LK= LKA+12
HK=HKA+12
D=A+48
C=B
CA=A+30
CB=B+30

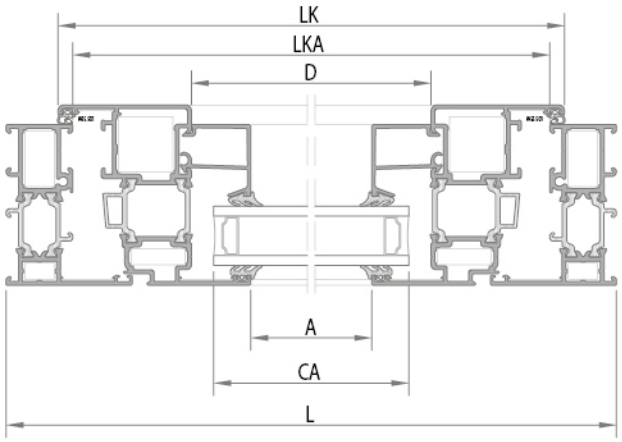

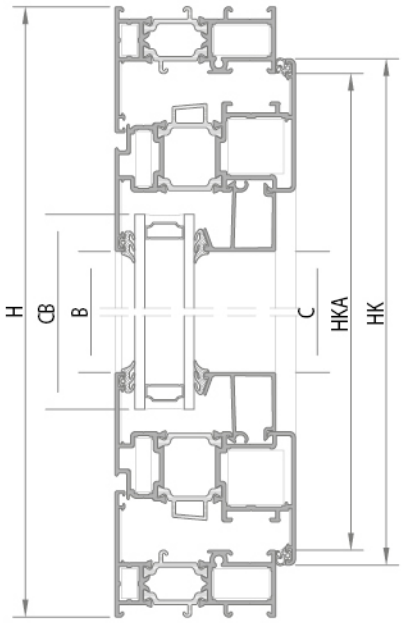

Normal / Çift açılım pencere
Normal / Tilt & Turn window

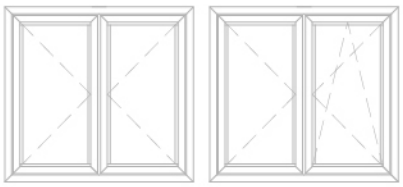

LK= (LKA/2)+3
HK=HKA+12
D=A+48
C=B
CA=A+30
CB=B+30
ADAPTÖR=HKA-64

L	doğrama eni
H	doğrama boyu
LK	kanat yatay ölçüsü
HK	kanat düşey ölçüsü
LKA	kasa yatay ara ölçü
HKA	kasa düşey ara ölcü
A	kanat yatay ara ölçü
B	kanat düşey ara ölçü
D	çıta yatay ölçü
C	çıta düşey ölçü
CA	cam yatay ölçüsü
CB	cam düşey ölçüsü

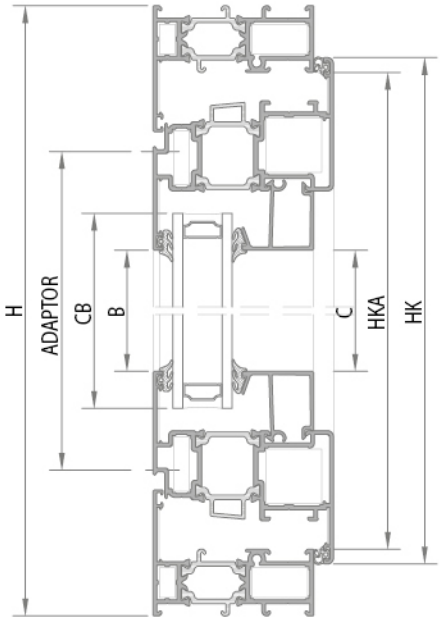

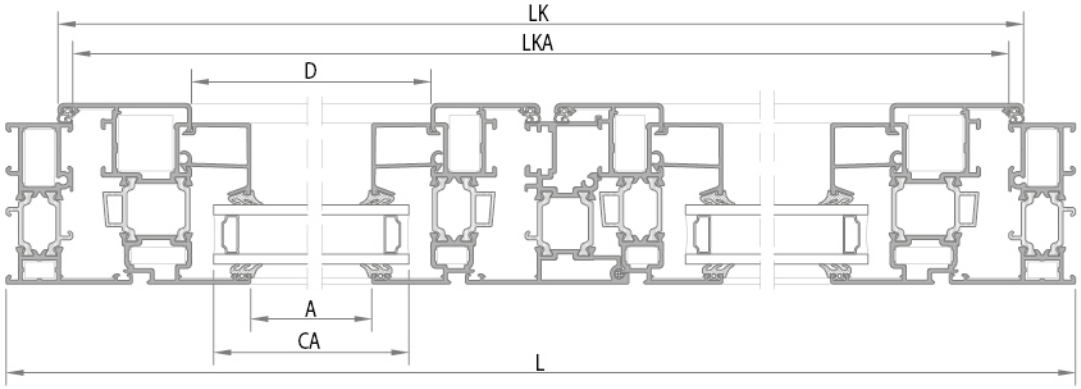

İçe açılır kapı
inward opening door

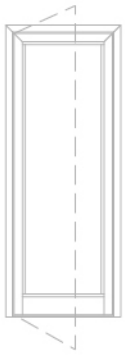

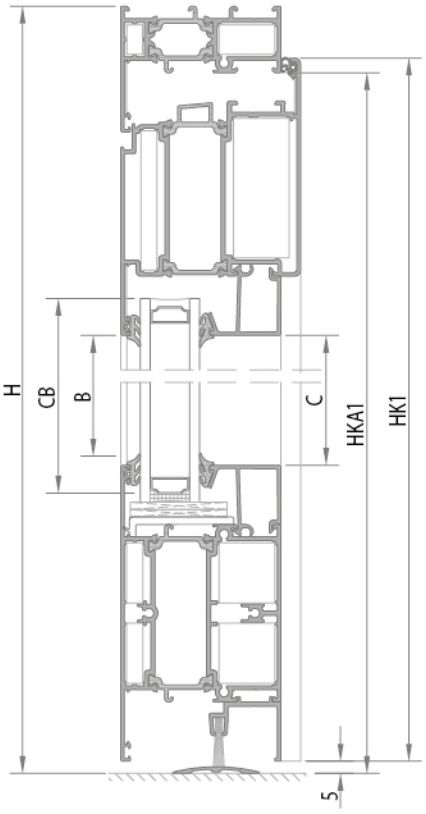

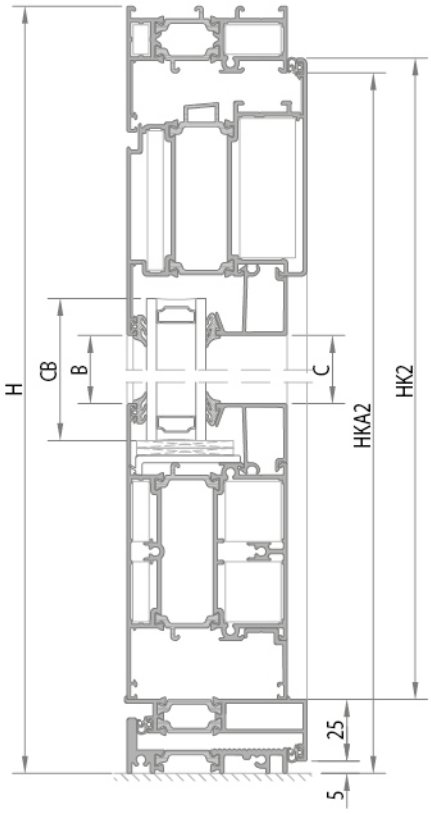

L	dograma eni
H	dograma boyu
LK	kanat yatay ölcüsü
HK	kanat düşey ölcüsü
LKA	kasa yatay ara ölcü
HKA	kasa düşey ara ölcü
A	kanat yatay ara ölcü
B	kanat düşey ara ölcü
D	çıta yatay ölcü
C	çıta düşey ölcü
CA	cam yatay ölcüsü
CB	cam düşey ölcüsü

LK= LKA+12
HK1=HKA1+1
HK2=HKA1-24
D=A+48
C=B
CA=A+30
CB=B+30

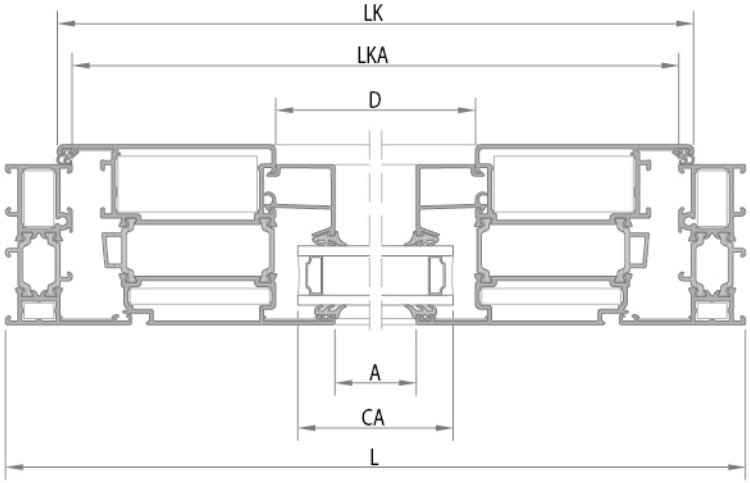

Çift kanat içe açılır kapı
Double sash inward opening door

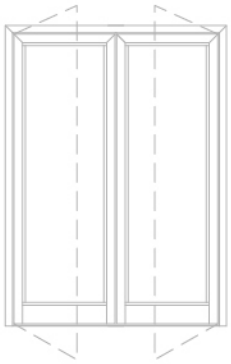

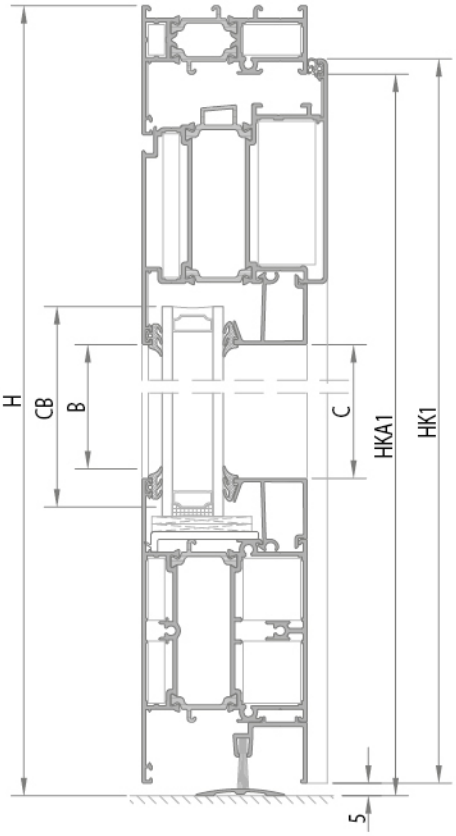

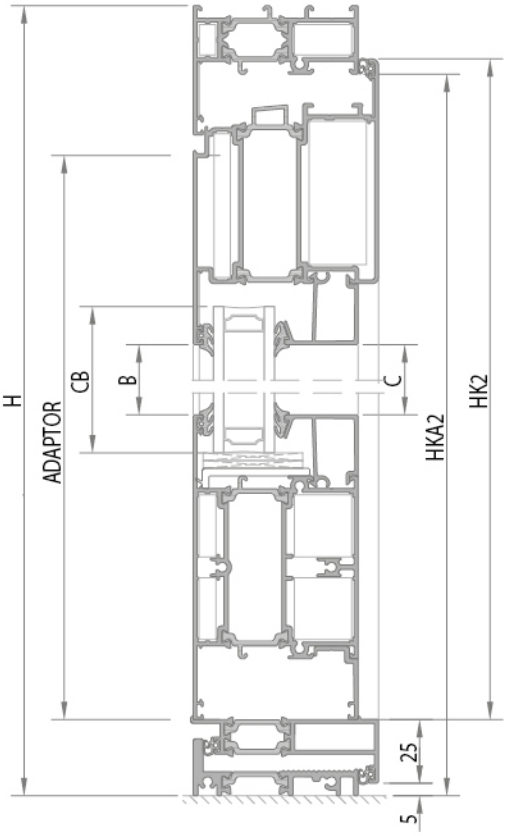

L	dograma eni
H	dograma boyu
LK	kanat yatay ölcüsü
HK	kanat düşey ölcüsü
LKA	kasa yatay ara ölcü
HKA	kasa düşey ara ölcü
A	kanat yatay ara ölcü
B	kanat düşey ara ölcü
D	çıta yatay ölcü
C	çıta düşey ölcü
CA	cam yatay ölcüsü
CB	cam düşey ölcüsü

LK= (LKA/2)+3

HK1=HKA1+1

HK2=HKA1-24

D=A+48

C=B

CA=A+30

CB=B+30

ADAPTÖR=HKA2-62

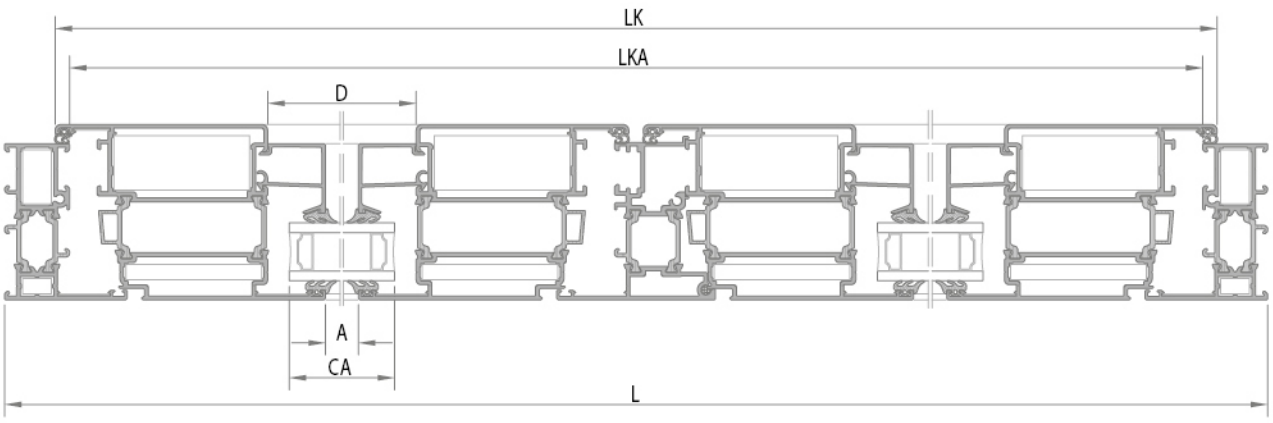

Cam Takozlama / *Glazing Wedging*

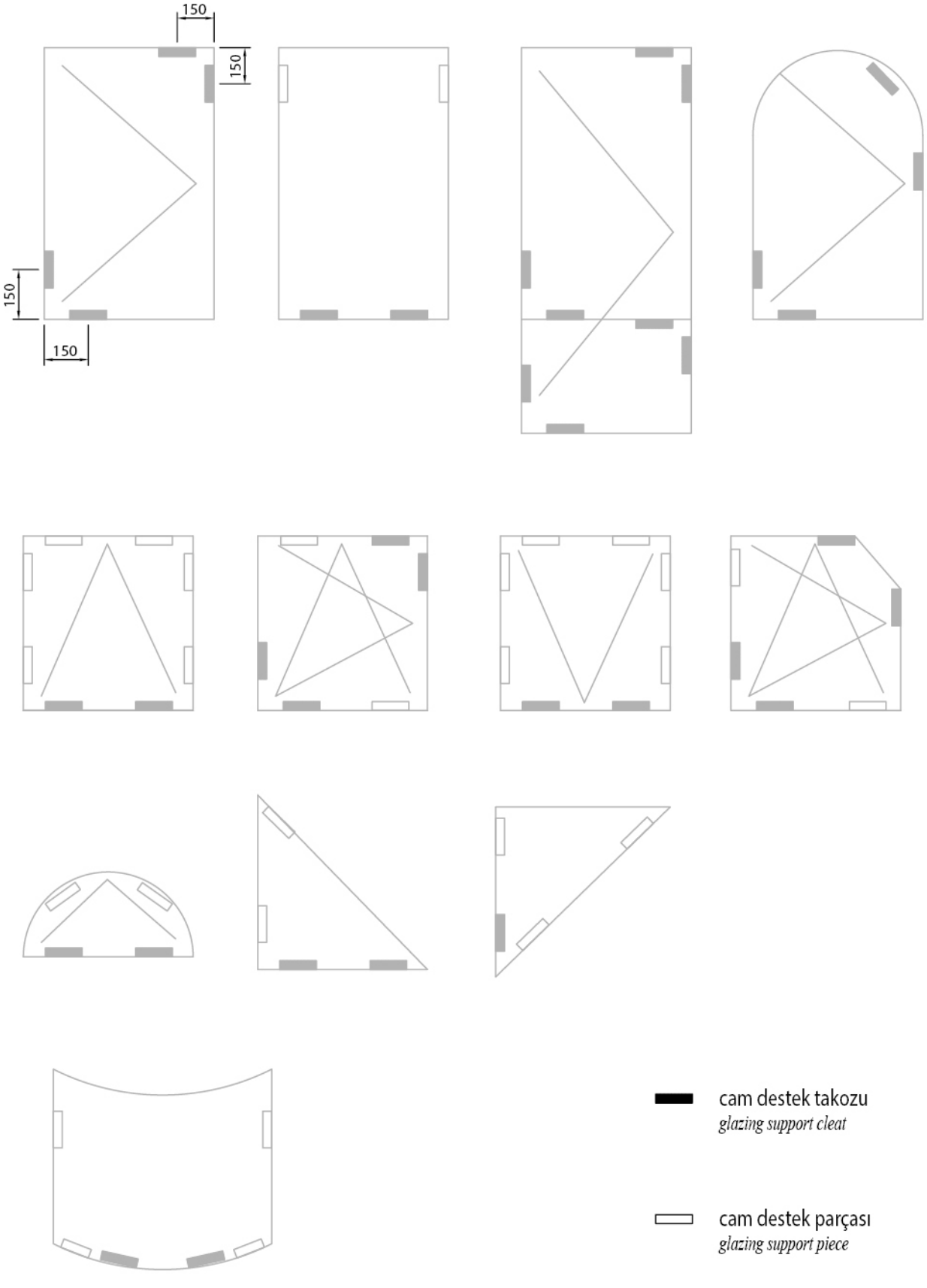

cam destek takozu
glazing support cleat

cam destek parçası
glazing support piece

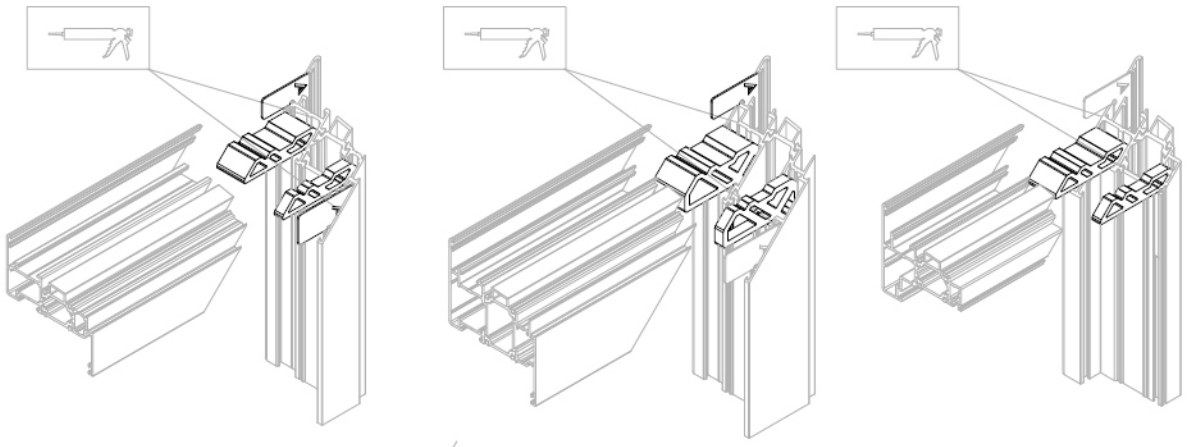

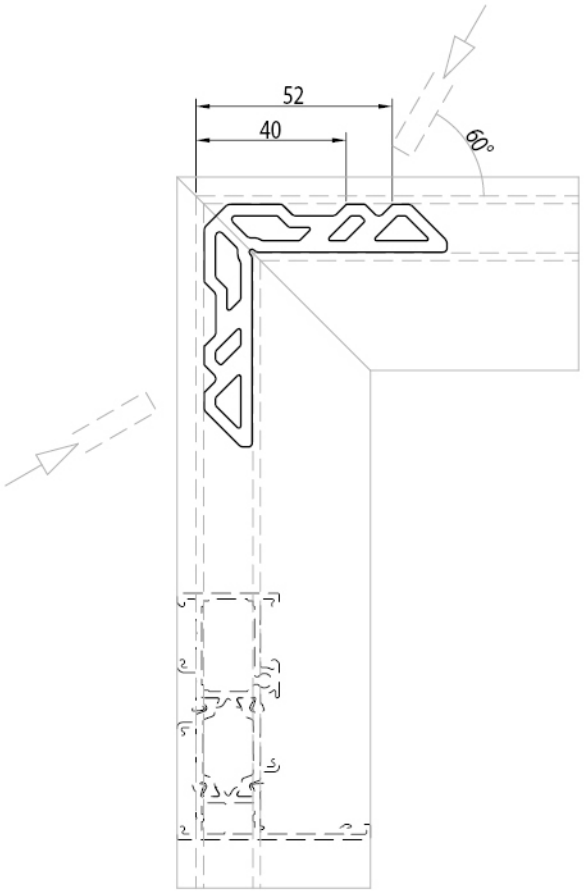

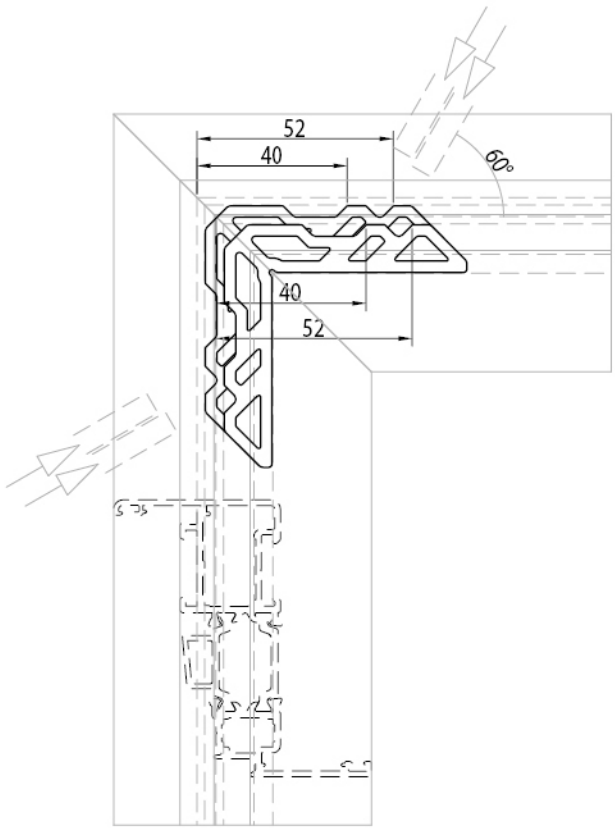

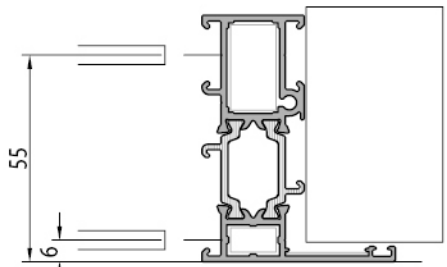

W65+15.101
W65+20.102
W65+15.102
W65+15.103
W65+15.104
W65+15.106
W65+15.108
W65+15.109
W65+15.110
W65+15.201
W65+15.202
W65+20.202
W65+15.203
W65+15.204
W65+15.210
W65+15.211

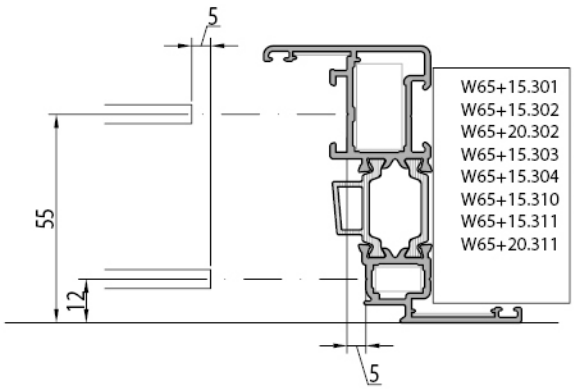

W65+15.301
W65+15.302
W65+20.302
W65+15.303
W65+15.304
W65+15.310
W65+15.311
W65+20.311
W65+15.316
W65+15.317
W65+20.317
W65+15.318
W65+15.319
W65+15.325
W65+15.326

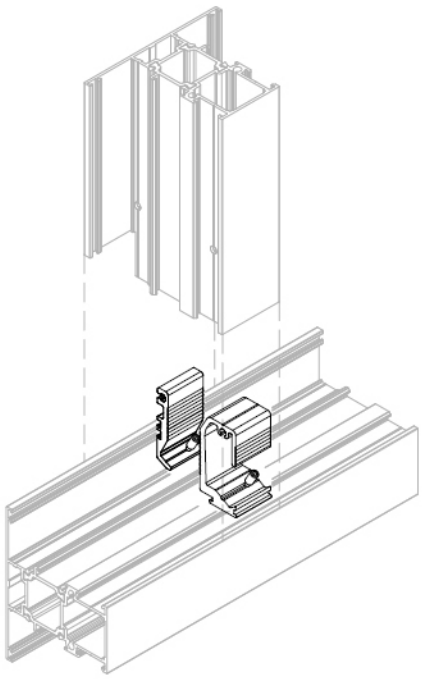

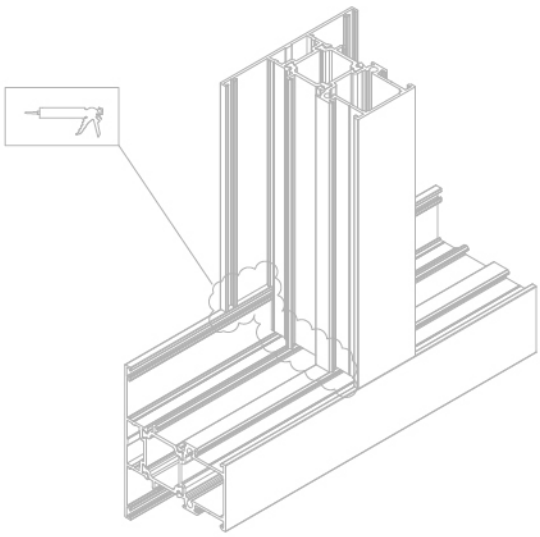

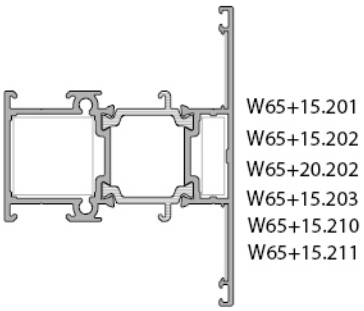
W65+15.201
W65+15.202
W65+20.202
W65+15.203
W65+15.210
W65+15.211

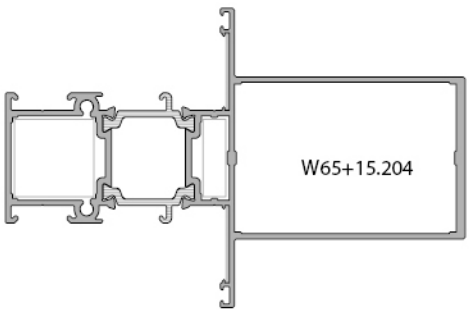
W65+15.204

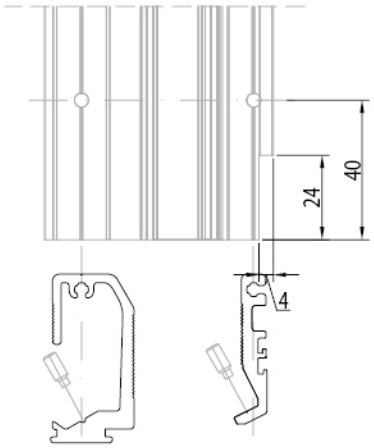
40
24
4

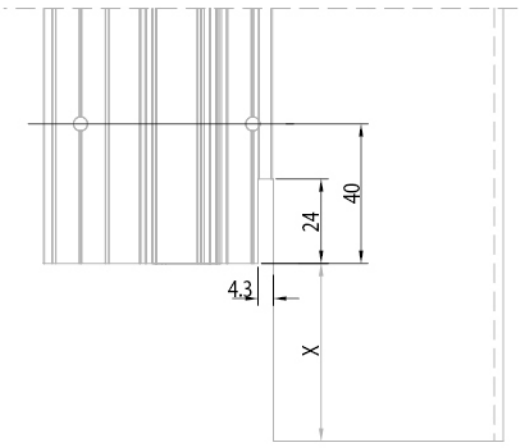
40
24
4.3
X

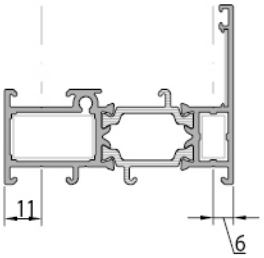
11
6

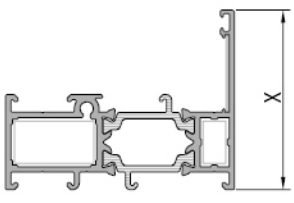
X

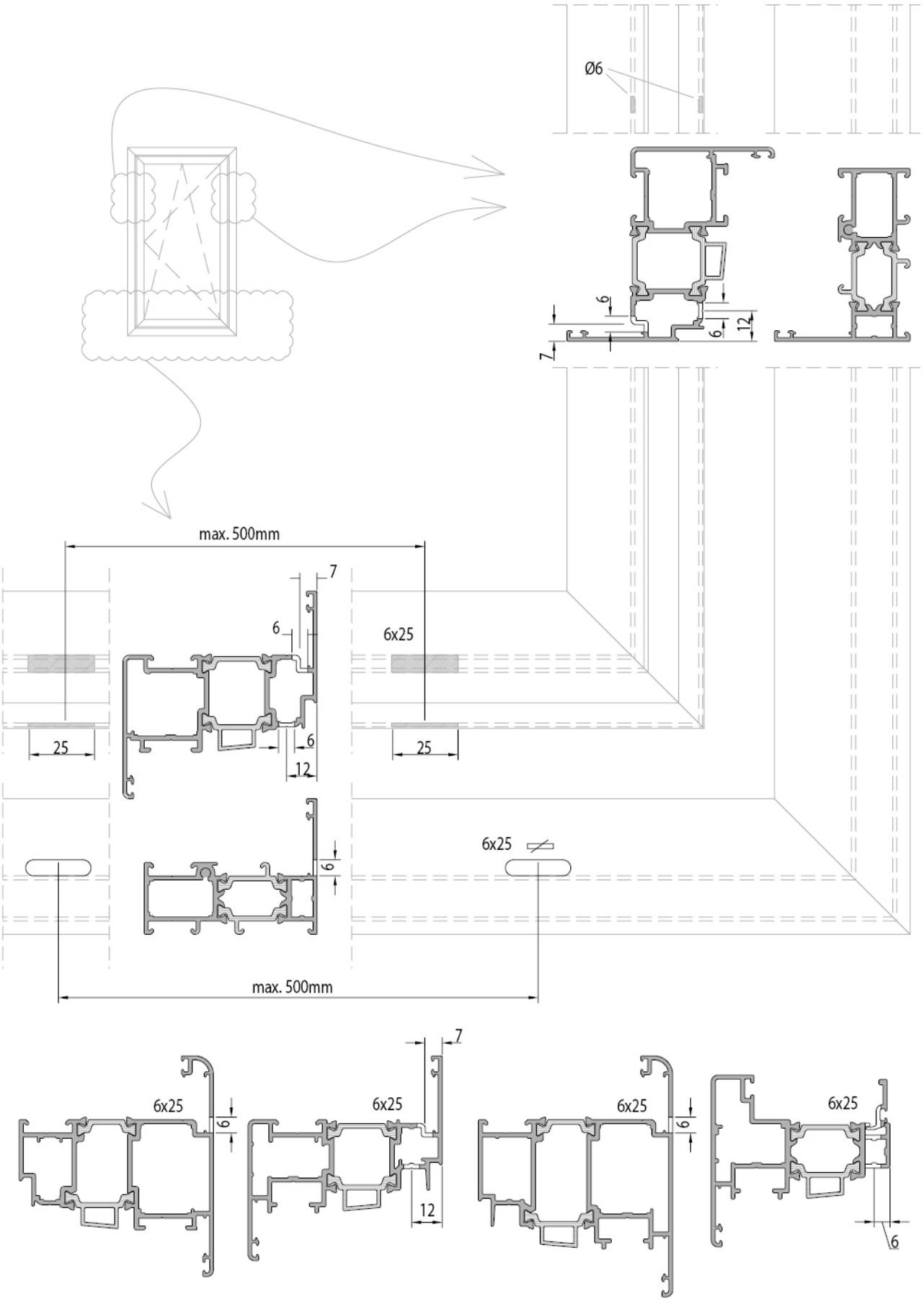
Ø6
6
6
12
7
max. 500mm
7
6
6x25
6
12
25
25
6x25
6
max. 500mm
6x25
6
6x25
7
12
6x25
6
6x25
6

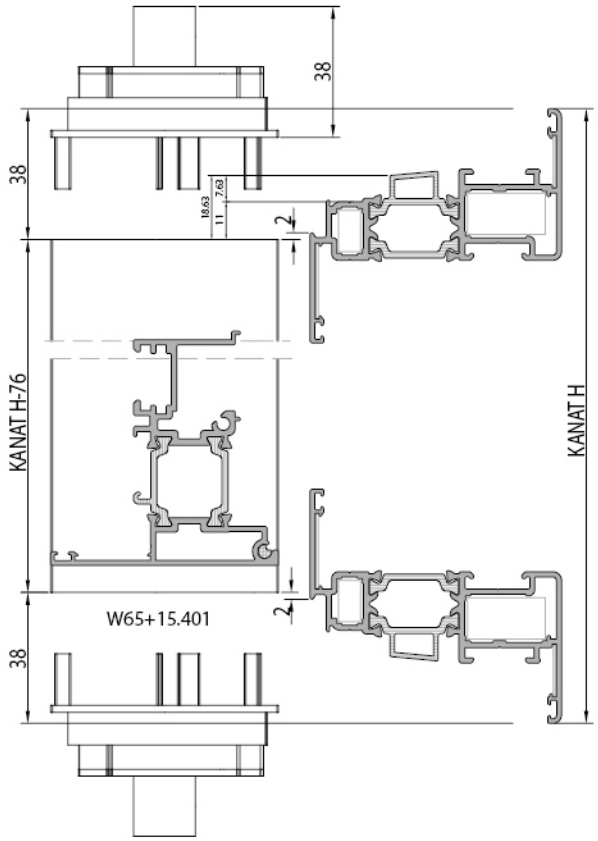
38
38
18.62
11
7.63
2
KANAT H-76
KANAT H
W65+15.401
2
38

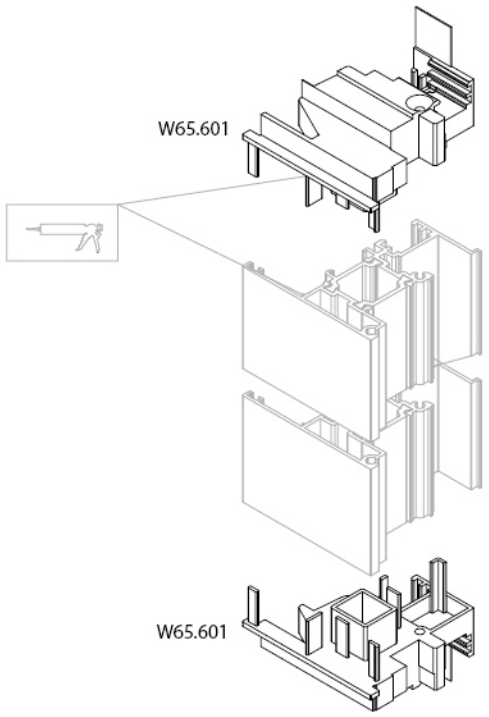
W65.601
W65.601

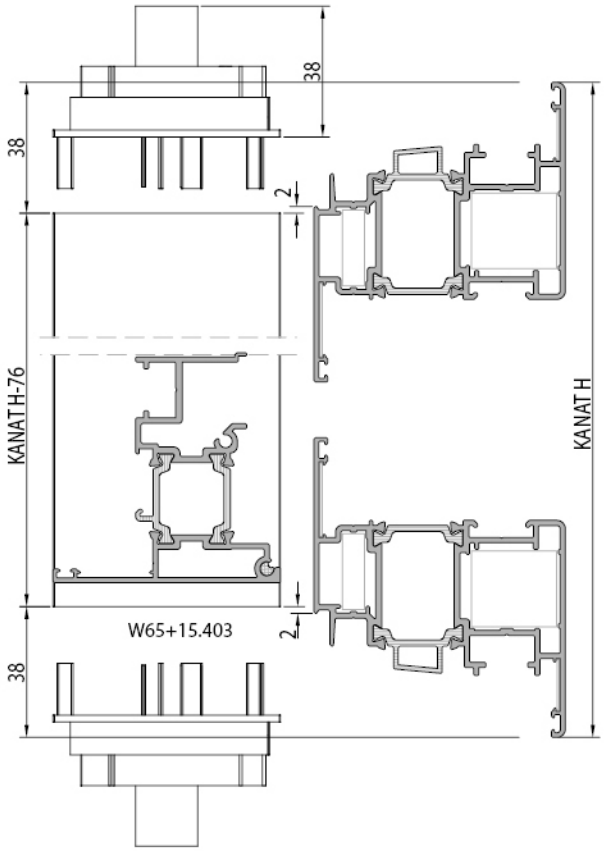
38
38
2
KANAT H-76
KANAT H
W65+15.403
2
38

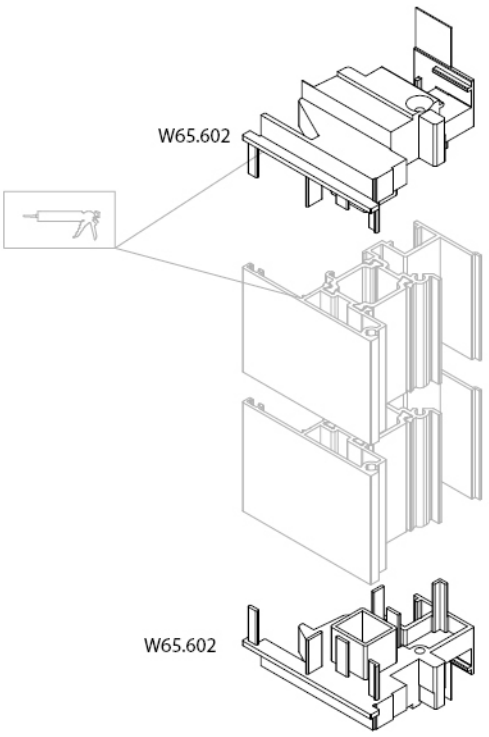
W65.602
W65.602

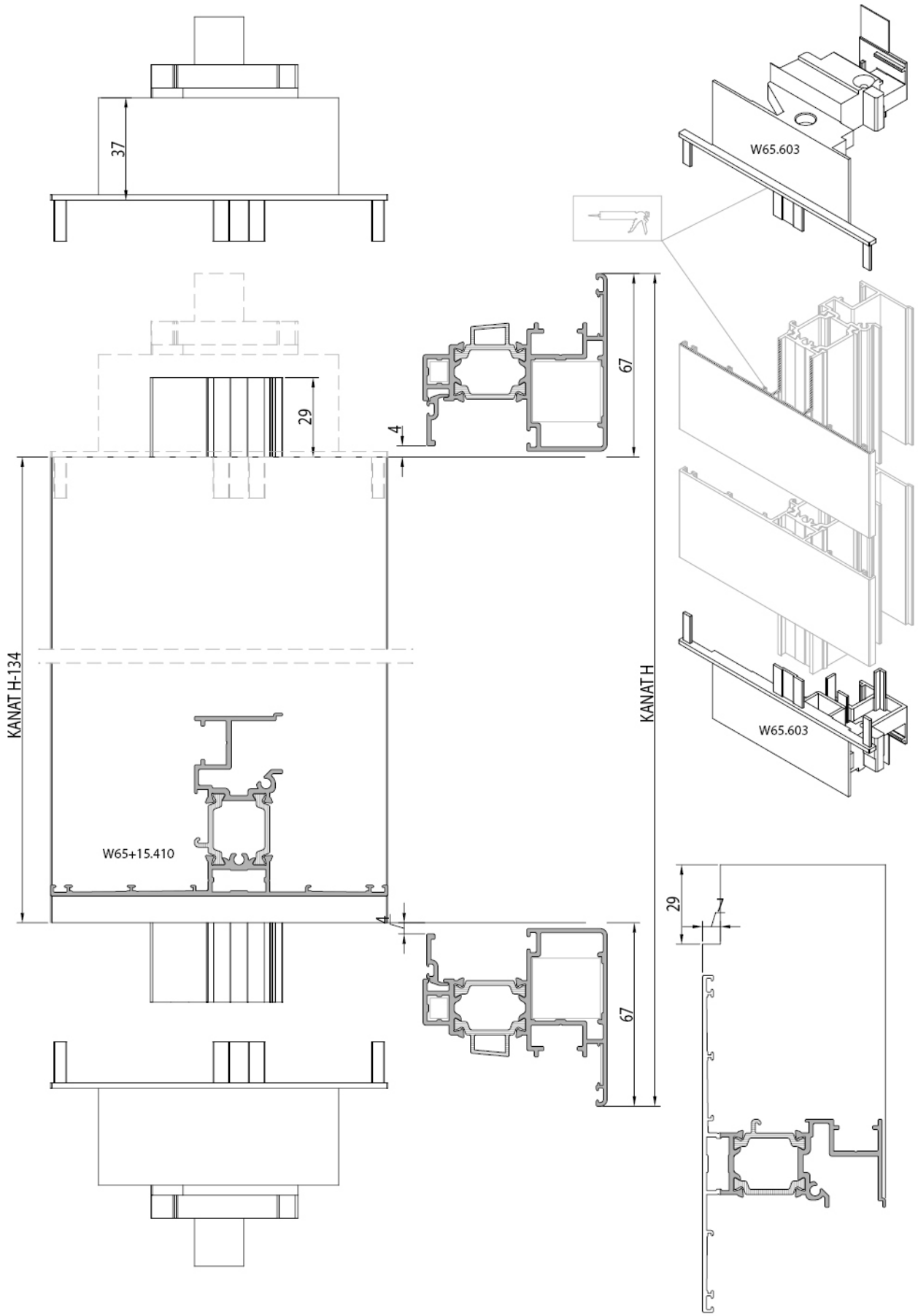
37
29
4
67
KANAT H-134
KANAT H
W65+15.410
W65.603
W65.603
29
7
4
67

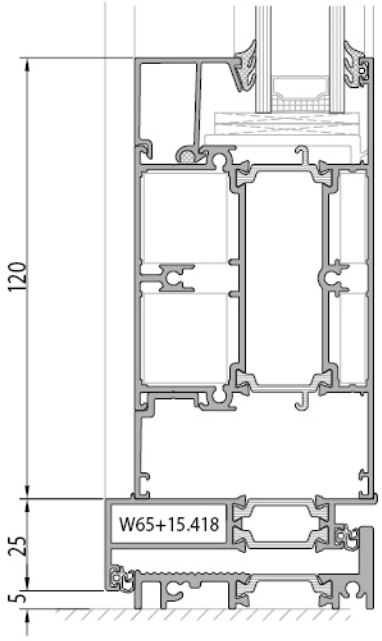

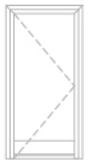

içe açılır kapı
inward opening door



dışa açılır kapı
outward opening door

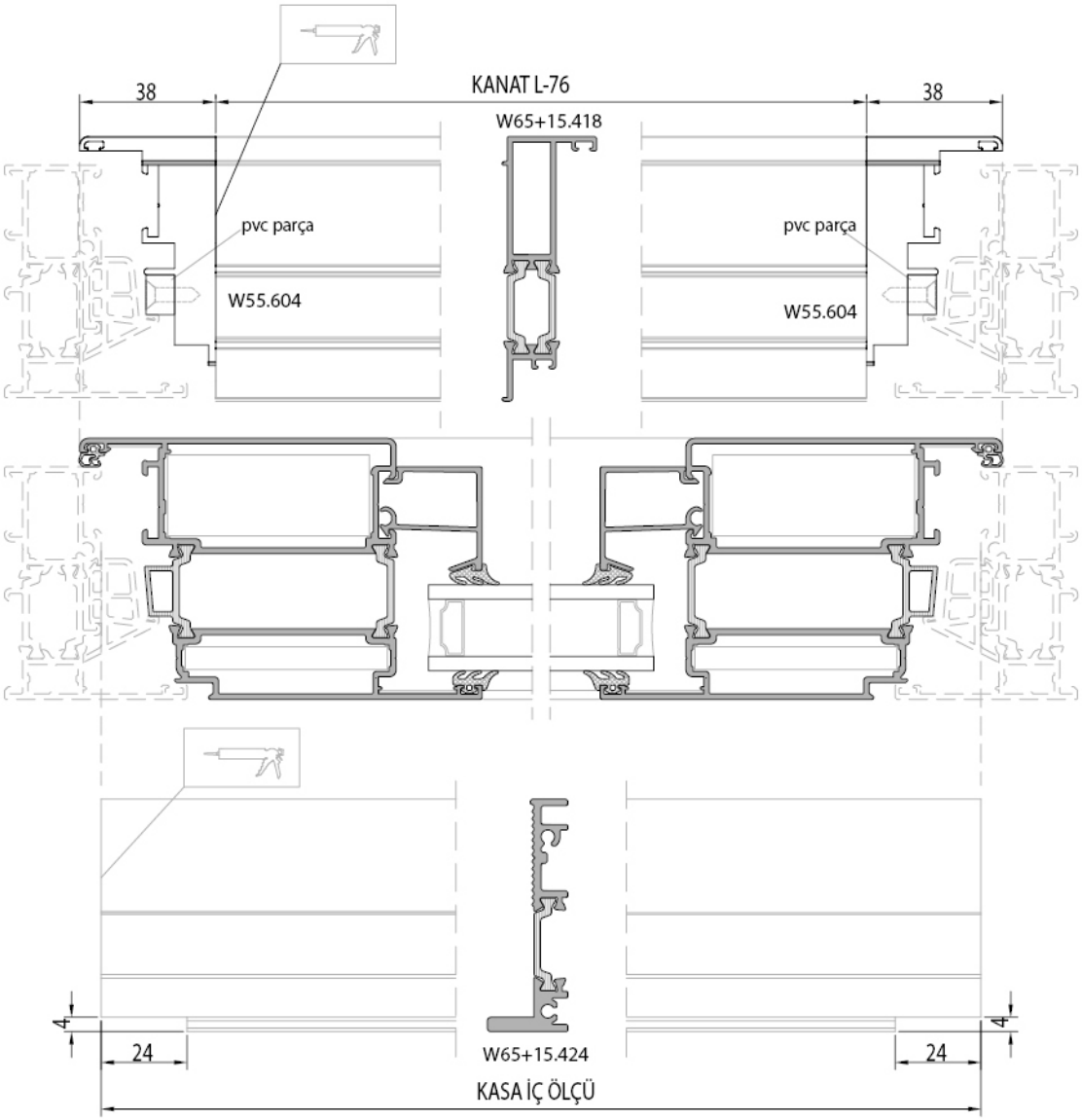

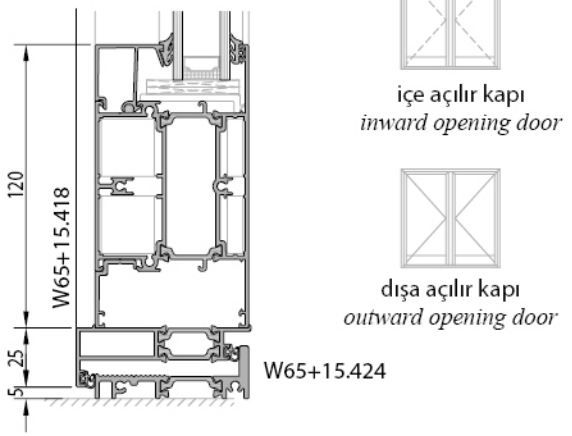

içe açılır kapı
inward opening door

dışa açılır kapı
outward opening door

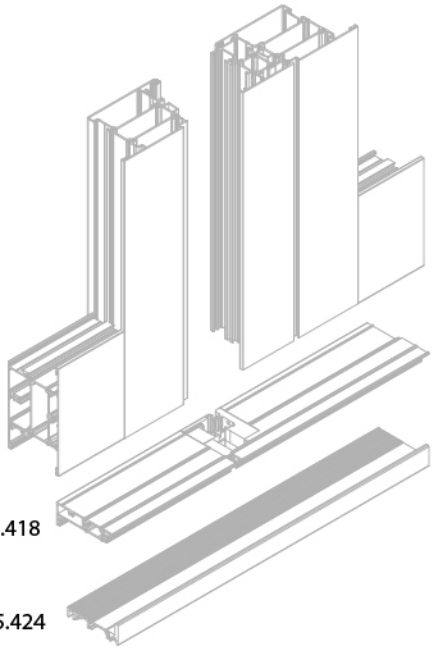

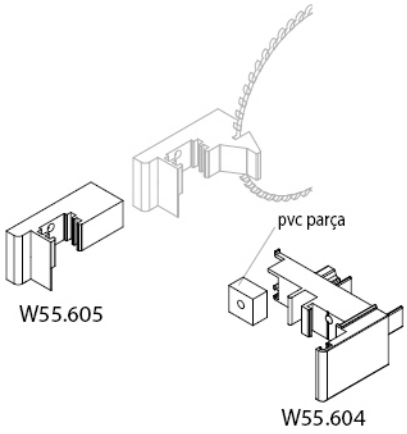

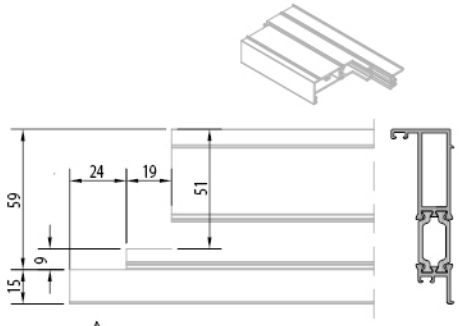

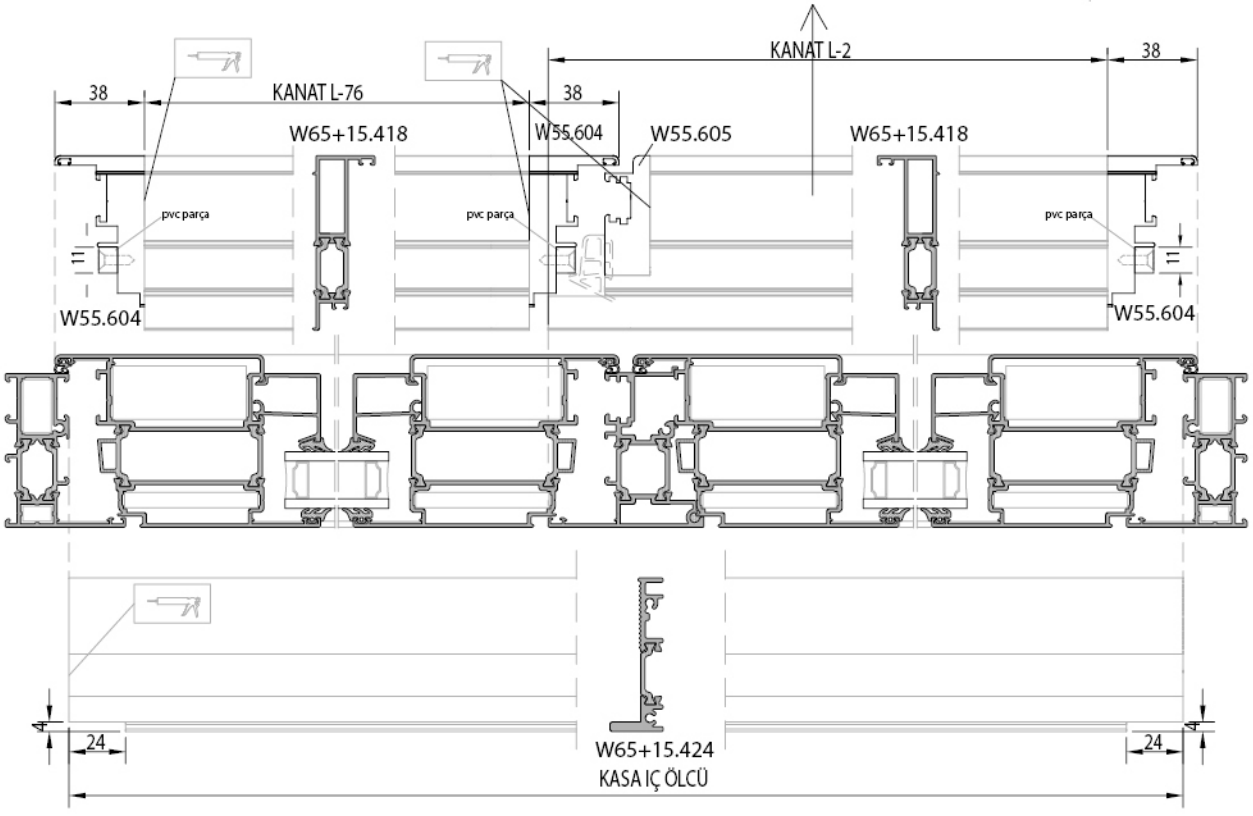

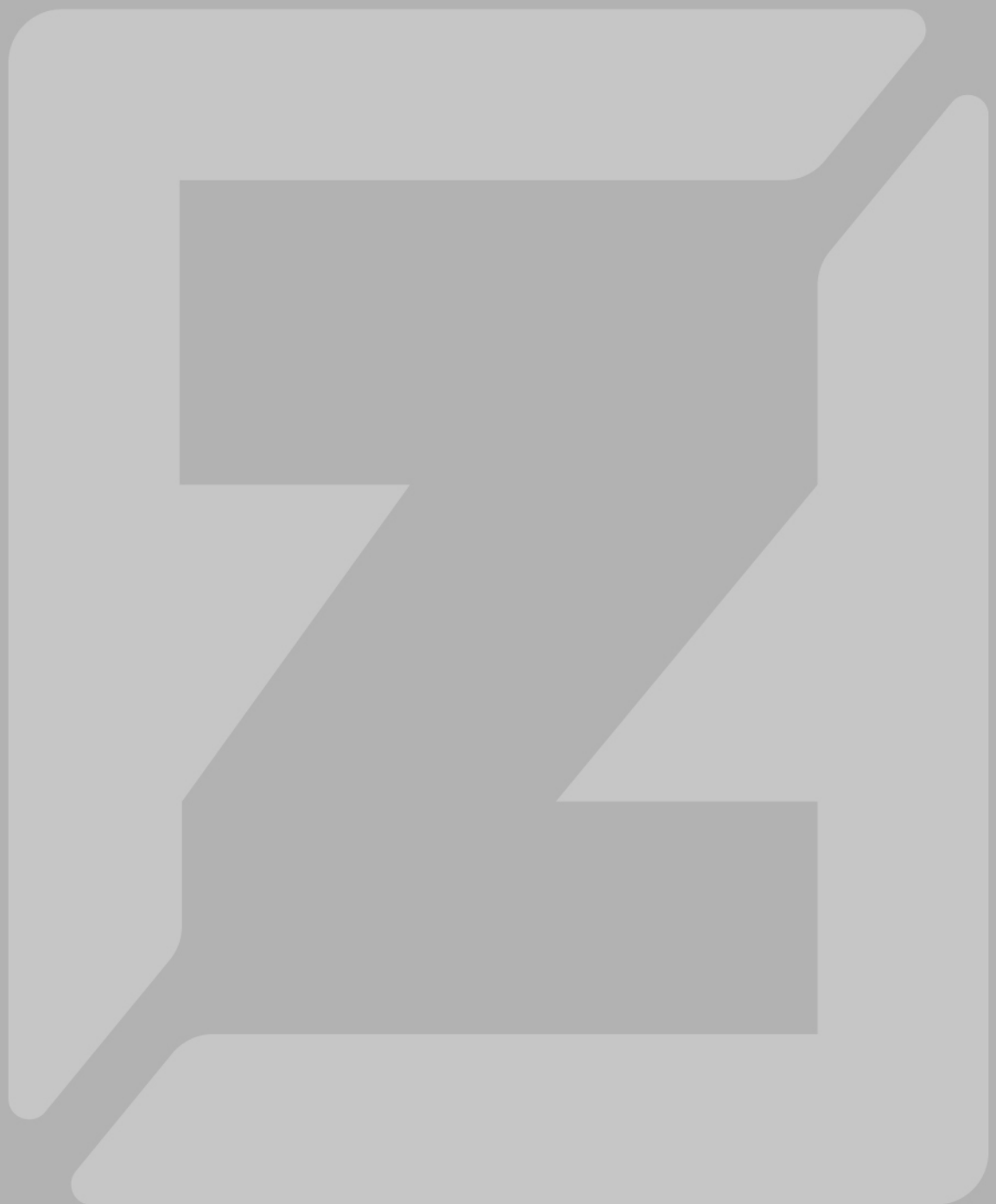

W75+

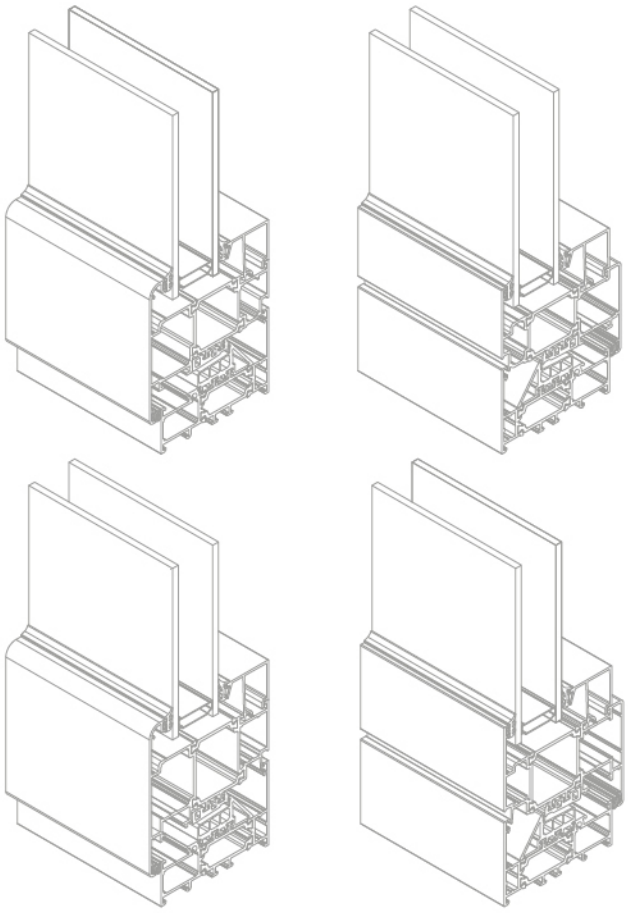

YALITIMLI PENCERE VE KAPI SİSTEMİ

INSULATED WINDOW AND DOOR SYSTEM

W75+

KASA	*FRAME*	100
ORTA KAYIT	*MULLION*	200
KANAT	*SASH*	300
ADAPTÖR, BAGL. PR	*ADAPTER*	400
EPDM GRUP	*EPDM GROUP*	500
PVC GRUP	*PVC GROUP*	600
AÇILIM GRUP	*OPENING GROUP*	700

W75+ 15.101

SİSTEM GRUP PR NO

W75+ 15.101 h

SİSTEM GRUP PR NO YALITIM GRUBU

PROFİL ET KALINLIĞI	*PROFILE THICKNESS*	1,5-2 mm
KASA YÜKSEKLİĞİ	*FRAME HEIGTH*	75 mm
KANAT YÜKSEKLİĞİ	*SASH HEIGTH*	83 mm
ISI BARIYERİ	*THERMAL ISULATION BAR*	36 mm
CAM KALINLIĞI	*GLASS THICKNESS*	6-58 mm

ALAŞIM ÖZELLİKLERİ
ALLOY PROPERTIES

EN AW 6060 (AlMgSi0,5 F22)
EN AW 6063 (AlMg0,7Si F22)

ÜRETİM VE MEKANİK STANDARTLAR
PRODUCTION AND MECANICAL STANDARDS

EN 12020-2 EN 755-9 EN 755-2

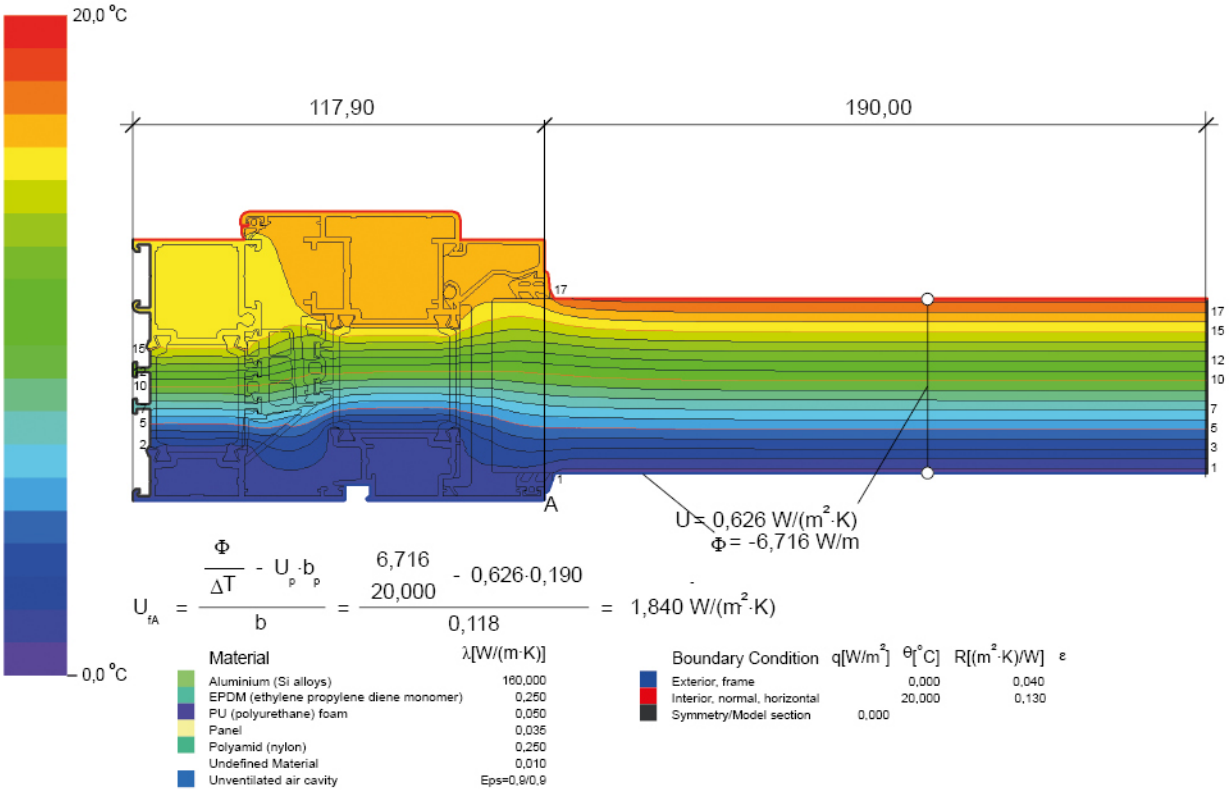
20,0 °C
0,0 °C
117,90
190,00
A
U = 0,626 W/(m²·K)
Φ = -6,716 W/m
$U_{fA} = \frac{\frac{\Phi}{\Delta T} - U_p \cdot b_p}{b} = \frac{\frac{6,716}{20,000} - 0,626 \cdot 0,190}{0,118} = 1,840\ W/(m^2 \cdot K)$
Material λ[W/(m·K)]
Aluminium (Si alloys) 160,000
EPDM (ethylene propylene diene monomer) 0,250
PU (polyurethane) foam 0,050
Panel 0,035
Polyamid (nylon) 0,250
Undefined Material 0,010
Unventilated air cavity Eps=0,9/0,9
Boundary Condition q[W/m²] θ[°C] R[(m²·K)/W] ε
Exterior, frame 0,000 0,040
Interior, normal, horizontal 20,000 0,130
Symmetry/Model section 0,000

EN ISO 10077-2 ISI DEĞER IIESAP METODU
METHOD FOR CALCULATION OF THERMAL TRANSMITTANCE ACCORDING TO EN ISO 10077-2

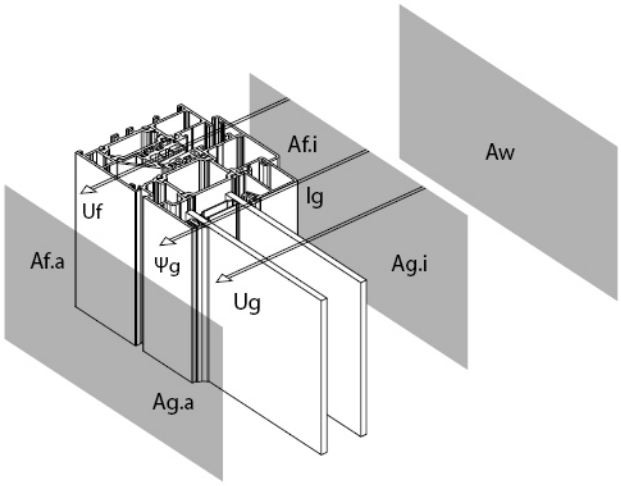

$$Uw = \frac{Ag.\,Ug + Af\,.\,Uf + Ig\,.\,\psi g}{Ag + Af}$$

Aw = Window (m2)--(Af'+Ag)
Af = Frame (m2)--Max. (Af.i : Af.e)
Ig = Glazing (m)--Max. (Ig.i : Ig.e)
ψg = Glazing

Uw -	çerçeve ısı yalıtım katsayısı *thermal transminance coefficient of the nhole structure*
Ug -	cam yalıtım katsayısı *glass thermal transminance coefiticient*
Uf -	kasa kanat kesit ısı katsayısı *thermal transmatance coefficient of the the aluminium frame (frame and sash)*
Ψg -	cam içi spacer ısı değeri *spacer linear thermal trcmsmittance*
Ig -	spacer toplam uzunluğu *total length of the spacer*
Ag -	cam alanı *glass area*
Af -	aluminyum kasa, kanat çerçeve alanı *aluminium frame area (frame and sash)*

Örnek Çözüm
Example

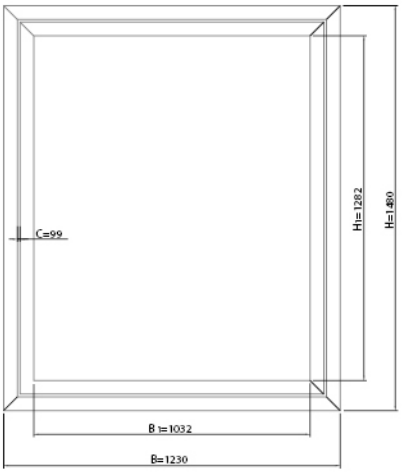

Af = (2.B1.C) + (2.H.C)
Af = (2 . 1.032 . 0.099) + (2 . 1.480 . 0.099)
Af = 0.204336 + 0.29304
Af = 0.50 m²

Ag = B1.H1.=1.032. 1.282=1.32 m²

B = 1230 mm
H = 1480 mm
B1 = 1032 mm
H1 = 1282 mm
C = 99 mm
Uf = 2.48 W/m²k
Ug = 1.8 W/m²k
Ψg = 0.11W/m²k
Ig = 4748 mm

$$Uw = \frac{Ag.\,Ug + Af\,.\,Uf + Ig\,.\,\psi g}{Ag + Af}$$

$$Uw = \frac{1.32\,.\,1.8 + 0.50\,.\,2.48 + 4.75\,.\,0.11}{1.32 + 0.50}$$

Uw = 2.27 W/m²k

Ψg - EN ISO 10077-1 uyarınca standart spacer değeri
Ψg - values for standart spacers in accordance with EN ISO 10077-1



Köşe takoz profili
Corner cleat profile

W55.450-1	7 mm
W55.450-2	23,2 mm
W55.450-3	25,4 mm
W55.450-4	24,7 mm

W55.451-1	7 mm
W55.451-2	23,2 mm
W55.451-3	25,4 mm
W55.451-4	13,1 mm

W55.452-1	7 mm
W55.452-2	23,2 mm
W55.452-3	25,4 mm
W55.452-4	18,5 mm

W55.453-1	7 mm
W55.453-2	13,1 mm

W55.454-1	7 mm
W55.454-2	23,2 mm
W55.454-3	18,5 mm

W55.455-1	7 mm

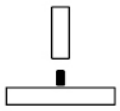

Orta kayıt bağlantı
Mullion connection

LS55.443-2	12,5 mm
LS55.443-3	22,5 mm
LS55.443-5	32,6 mm
LS55.443-6	25 mm

LS55.444-2	12,5 mm
LS55.444-3	22,5 mm
LS55.444-5	32,6 mm
LS55.444-6	25 mm



Köşe onbaşı
Corner cleat

LS55617 LS55618

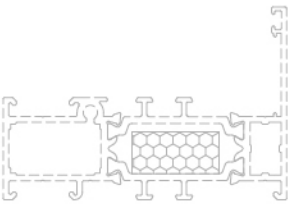

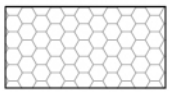

Yapışkanlı yalıtım süngeri
Additional insulator in the thermo-break



Yatay sayfa
Page horizontal

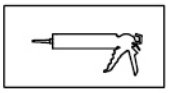

Silikon
Silicone



Dikkat
Attention

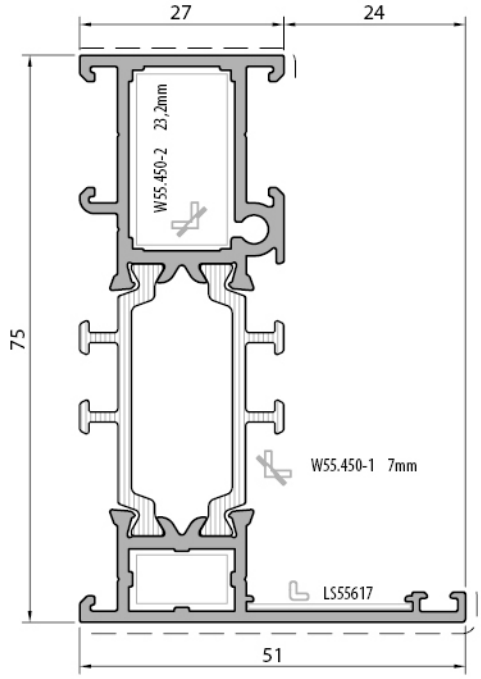

Kasa Profili / *Frame profile*	
W75+15.101	
Weight : 1,296 kg/m	
Ix : 30,21 cm⁴	Wx : 8,81 cm³
Iy : 4,39 cm⁴	Wy : 1,11 cm³

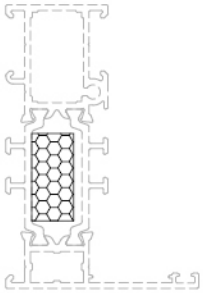

Yüksek Yalıtımlı Kasa Profili *High insulated frame profile*
W75+15.101h
Weight : 1,522 kg/m

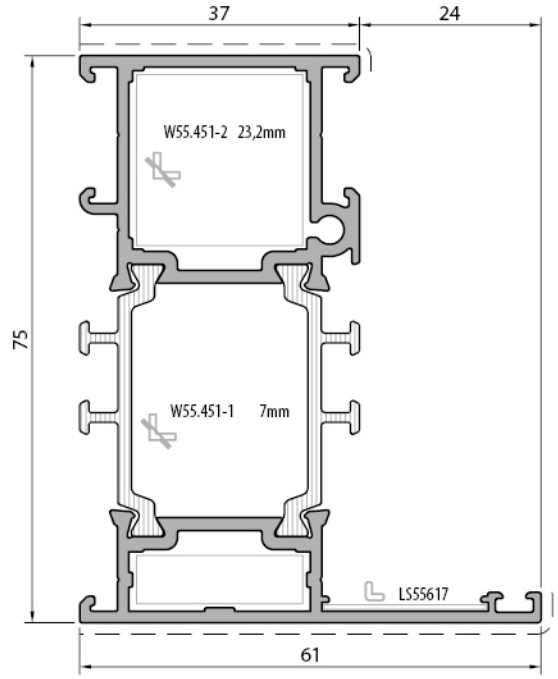

Kasa Profili / *Frame profile*	
W75+15.102	
Weight : 1,480 kg/m	
Ix : 35,34 cm⁴	Wx : 12,00 cm³
Iy : 8,68 cm⁴	Wy : 2,22 cm³

Yüksek Yalıtımlı Kasa Profili *High insulated frame profile*
W75+15.102h
Weight : 1,925 kg/m

Profil değerleri teoriktir. Ağırlık olarak teslimde yapılan tartım geçerlidir. Profil imalatları TS EN 12020-02 ve TS EN 755-9 tolaransı, Moment değerleri EN 14024'e göre hesaplanmıştır.
Profile values are theoretical pre-shipment weight will be valid. The tolerances of Profile manufacturing are calculated according to EN 12020-2 and TS EN 755-9; moment values are calculated according to EN 14024.

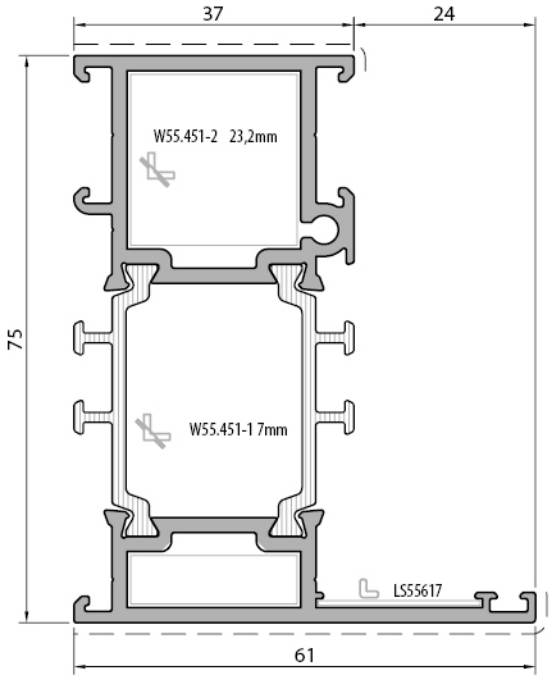

Kasa Profili / *Frame profile*	
W75+20.102	
Weight : 1,615 kg/m	
Ix : 42,00 cm⁴	Wx : 10,47 cm³
Iy : 9,60 cm⁴	Wy : 2,47 cm³

Yüksek Yalıtımlı Kasa Profili *High insulated frame profile*
W75+20.102h
Weight : 2,060 kg/m

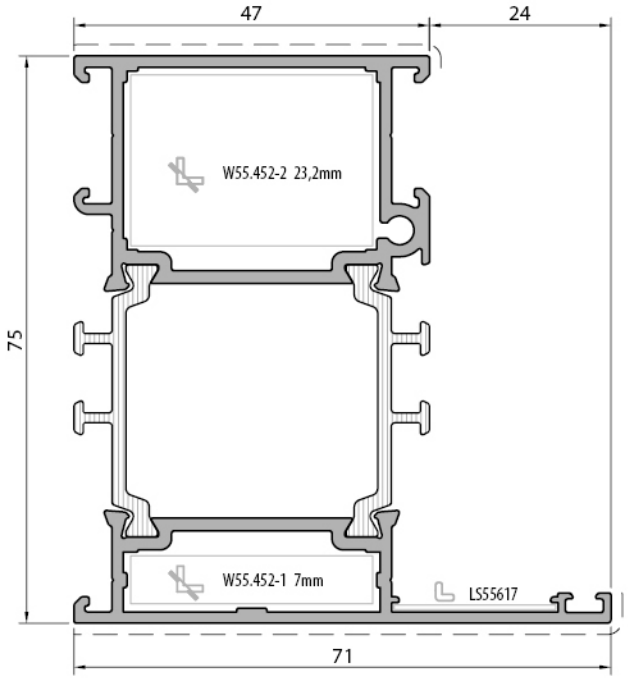

Kasa Profili / *Frame profile*	
W75+15.103	
Weight : 1,652 kg/m	
Ix : 40,49 cm⁴	Wx : 9,23 cm³
Iy : 15,10 cm⁴	Wy : 3,75 cm³

Yüksek Yalıtımlı Kasa Profili *High insulated frame profile*
W75+15.103h
Weight : 2,316 kg/m

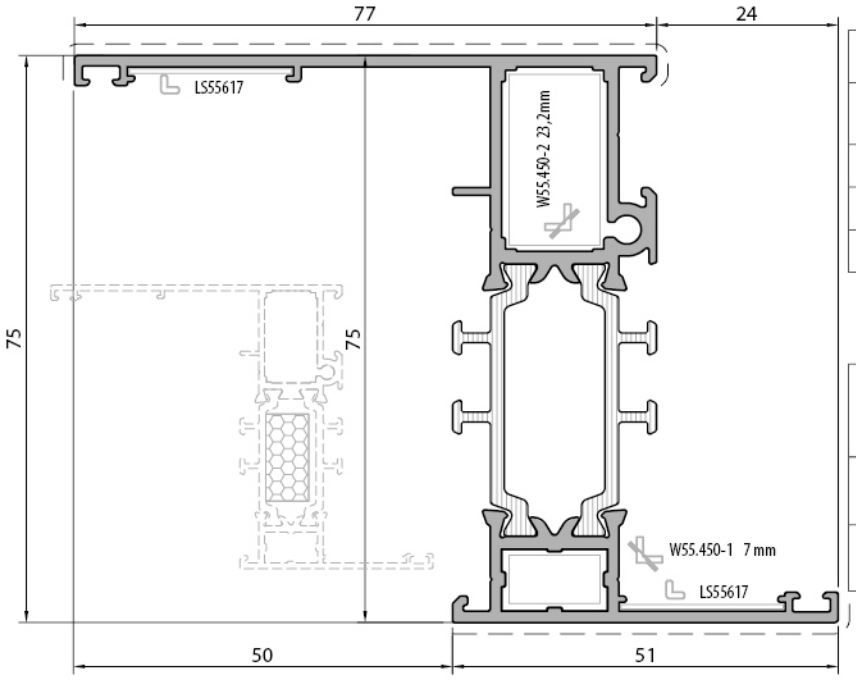

Kasa Profili / *Frame profile*	
W75+15.104	
Weight : 1,465 kg/m	
Ix : 38,83 cm⁴	Wx : 9,20 cm³
Iy : 11,83 cm⁴	Wy : 2,00 cm³

Yüksek Yalıtımlı Kasa Profili *High insulated frame profile*
W75+15.104h
Weight : 1,691 kg/m

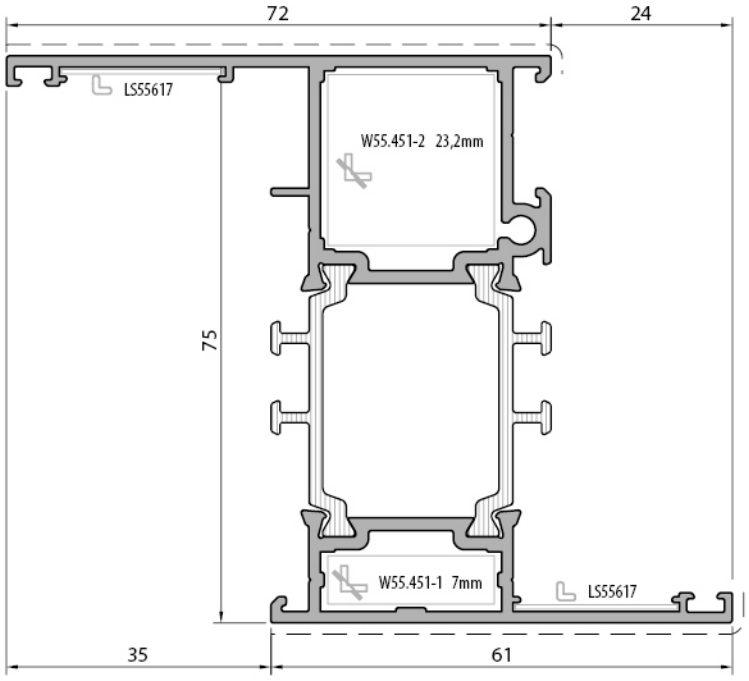

Kasa Profili / *Frame profile*	
W75+15.106	
Weight : 1,628 kg/m	
Ix : 42,40 cm⁴	Wx : 12,64 cm³
Iy : 13,60 cm⁴	Wy : 2,60 cm³

Yüksek Yalıtımlı Kasa Profili *High insulated frame profile*
W75+15.106h
Weight : 2,073 kg/m

Profil değerleri teoriktir. Ağırlık olarak teslimde yapılan tartım geçerlidir. Profil imalatları TS EN 12020-02 ve TS EN 755-9 tolaransı, Moment değerleri EN 14024'e göre hesaplanmıştır.
Profile values are theoretical pre-shipment weight will be valid. The tolerances of Profile manufacturing are calculated according to EN 12020-2 and TS EN 755-9; moment values are calculated according to EN 14024.

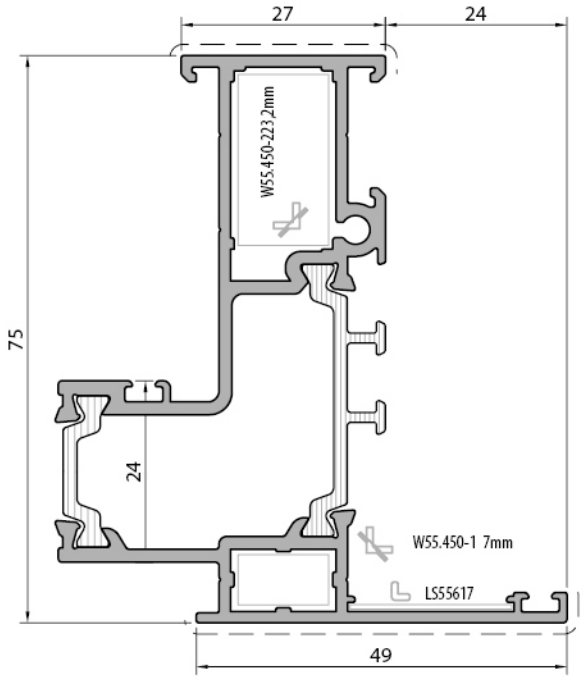

Cephe İçi Kasa Profili / *Inner frame curtain wall pr.*	
W75+15.107	
Weight : 1,508 kg/m	
Ix : 33,10 cm⁴	Wx : 7,78 cm³
Iy : 10,06 cm⁴	Wy : 2,56 cm³

Yüksek Yalıtımlı Cephe İçi Kasa Profili *High insulated inner frame curtain wall pr.*
W75+15.107h
Weight : 1,734 kg/m

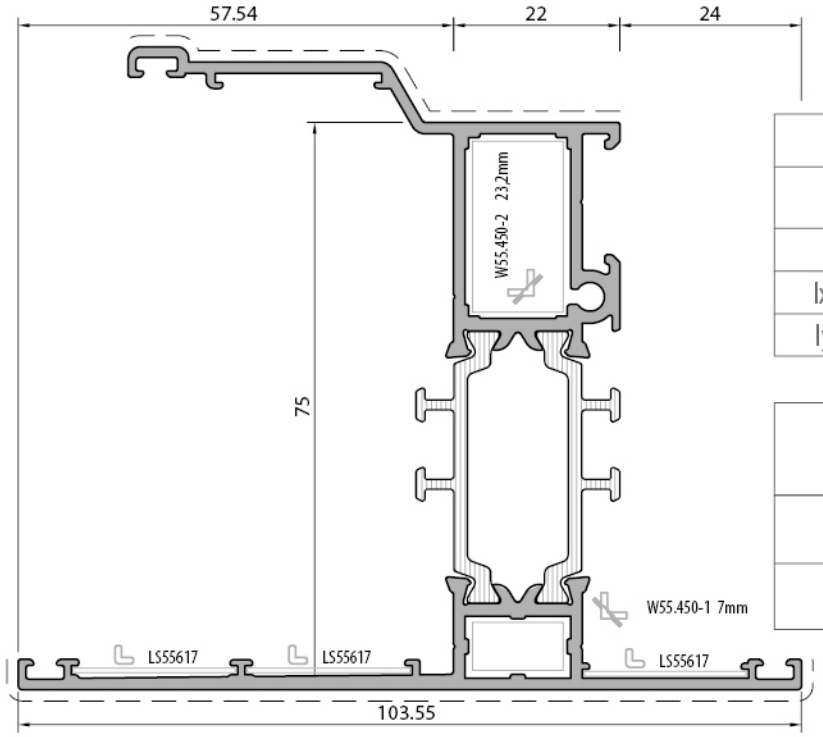

Kasa Profili / *Frame profile*	
W75+15.108	
Weight : 1,738 kg/m	
Ix : 54,56 cm⁴	Wx : 9,60 cm³
Iy : 27,84 cm⁴	Wy : 5,54 cm³

Yüksek Yalıtımlı Kasa Profili *High insulated frame profile*
W75+15.108h
Weight : 1,964 kg/m

Profil değerleri teoriktir. Ağırlık olarak teslimde yapılan tartım geçerlidir. Profil imalatları TS EN 12020-02 ve TS EN 755-9 tolaransı, Moment değerleri EN 14024'e göre hesaplanmıştır.
Profile values are theoretical pre-shipment weight will be valid. The tolerances of Profile manufacturing are calculated according to EN 12020-2 and TS EN 755-9; moment values are calculated according to EN 14024.

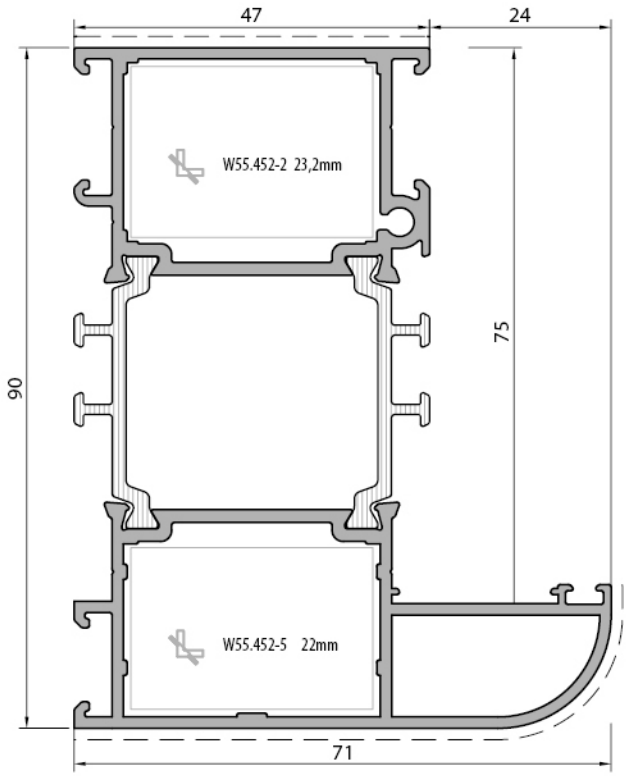

Kasa Profili / *Frame profile*	
W75+15.109	
Weight : 1,956 kg/m	
Ix : 64,21 cm⁴	Wx : 12,94 cm³
Iy : 21,95 cm⁴	Wy : 5,25 cm³

Yüksek Yalıtımlı Kasa Profili *High insulated frame profile*
W75+15.109h
Weight : 2,620 kg/m

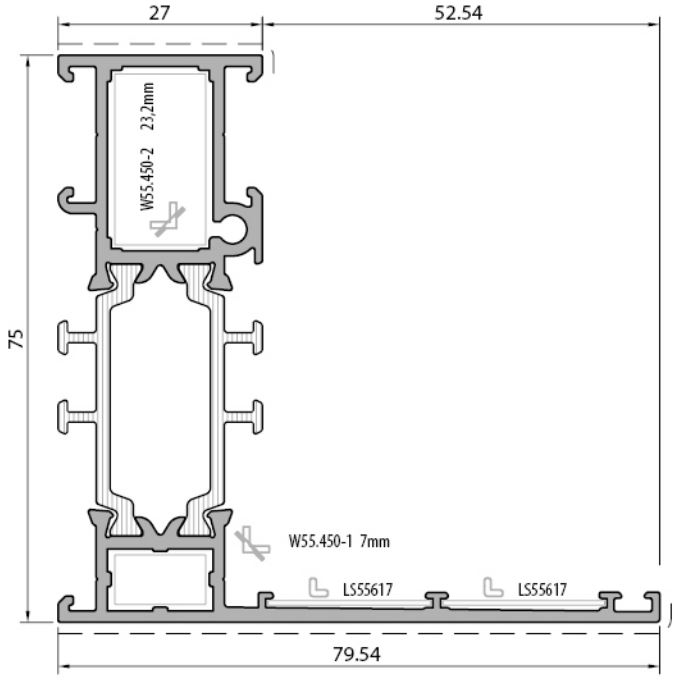

Kasa Profili / *Frame profile*	
W75+15.110	
Weight : 1,463 kg/m	
Ix : 36,43 cm⁴	Wx : 8,20 cm³
Iy : 11,30 cm⁴	Wy : 2,00 cm³

Yüksek Yalıtımlı Kasa Profili *High insulated frame profile*
W75+15.110h
Weight : 1,689 kg/m

Profil değerleri teoriktir. Ağırlık olarak teslimde yapılan tartım geçerlidir. Profil imalatları TS EN 12020-02 ve TS EN 755-9 tolaransı, Moment değerleri EN 14024'e göre hesaplanmıştır.
Profile values are theoretical pre-shipment weight will be valid. The tolerances of Profile manufacturing are calculated according to EN 12020-2 and TS EN 755-9; moment values are calculated according to EN 14024.

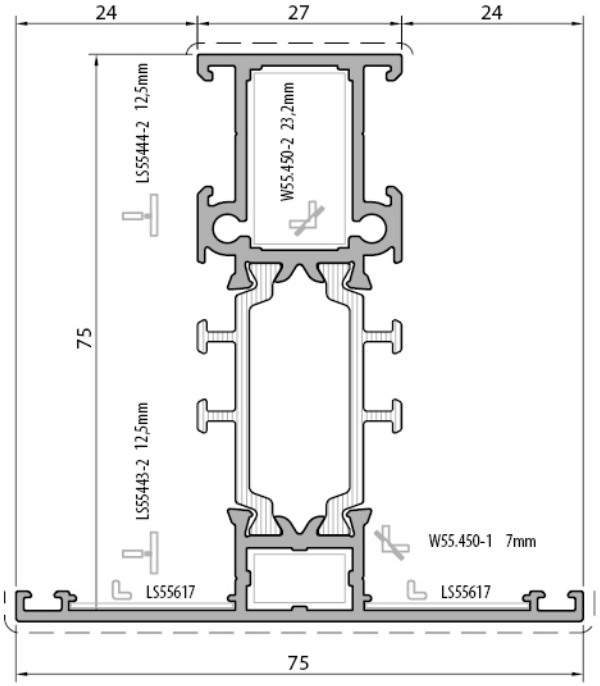

Orta Kayıt Profili / *Mullion profile*	
W75+15.201	
Weight : 1,446 kg/m	
Ix : 35,07 cm⁴	Wx : 8,30 cm³
Iy : 8,77 cm⁴	Wy : 2,33 cm³

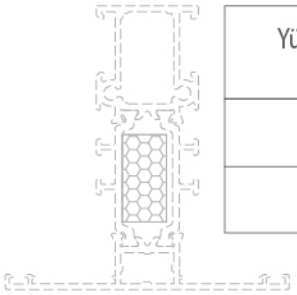

Yüksek Yalıtımlı Orta Kayıt Profili *High insulated mullion profile*
W75+15.201h
Weight : 1,672 kg/m

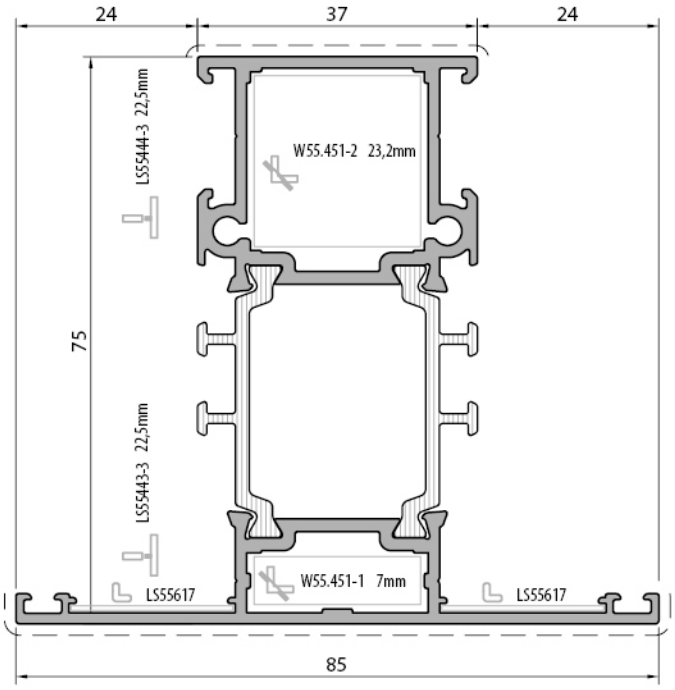

Orta Kayıt Profili / *Mullion profile*	
W75+15.202	
Weight : 1,629 kg/m	
Ix : 40,27 cm⁴	Wx : 9,52 cm³
Iy : 14,74 cm⁴	Wy : 3,46 cm³

Yüksek Yalıtımlı Orta Kayıt Profili *High insulated mullion profile*
W75+15.202h
Weight : 2,074 kg/m

Profil değerleri teoriktir. Ağırlık olarak teslimde yapılan tartım geçerlidir. Profil imalatları TS EN 12020-02 ve TS EN 755-9 tolaransı, Moment değerleri EN 14024'e göre hesaplanmıştır.
Profile values are theoretical pre-shipment weight will be valid. The tolerances of Profile manufacturing are calculated according to EN 12020-2 and TS EN 755-9; moment values are calculated according to EN 14024.

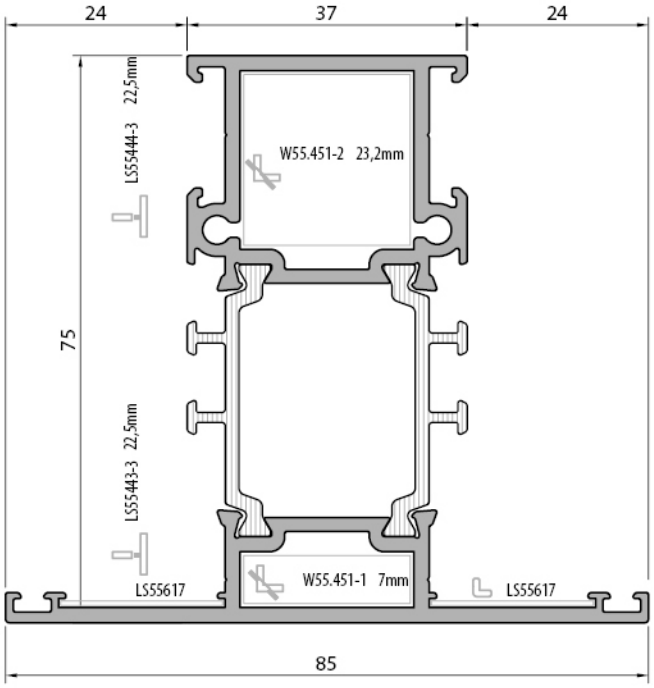

Orta Kayıt Profili / *Mullion profile*	
W75+20.202	
Weight : 1,781 kg/m	
Ix : 47,27 cm⁴	Wx : 11,08 cm³
Iy : 16,60 cm⁴	Wy : 3,90 cm³

Yüksek Yalıtımlı Orta Kayıt Profili *High insulated mullion profile*
W75+20.202h
Weight : 2,226 kg/m

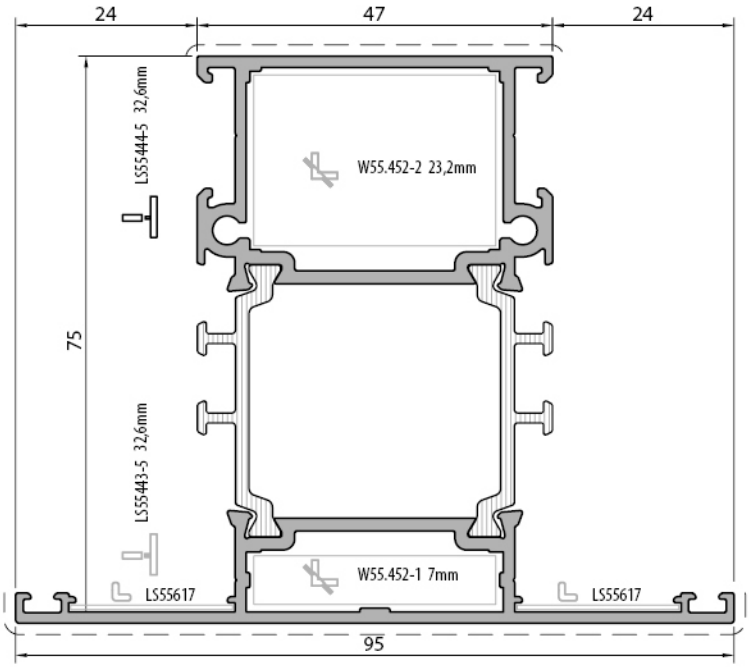

Orta Kayıt Profili / *Mullion profile*	
W75+15.203	
Weight : 1,802 kg/m	
Ix : 45,53 cm⁴	Wx : 16,36 cm³
Iy : 23,19 cm⁴	Wy : 4,88 cm³

Yüksek Yalıtımlı Orta Kayıt Profili *High insulated mullion profile*
W75+15.203h
Weight : 2,466 kg/m

Profil değerleri teoriktir. Ağırlık olarak teslimde yapılan tartım geçerlidir. Profil imalatları TS EN 12020-02 ve TS EN 755-9 tolaransı, Moment değerleri EN 14024'e göre hesaplanmıştır.
Profile values are theoretical pre-shipment weight will be valid. The tolerances of Profile manufacturing are calculated according to EN 12020-2 and TS EN 755-9; moment values are calculated according to EN 14024.

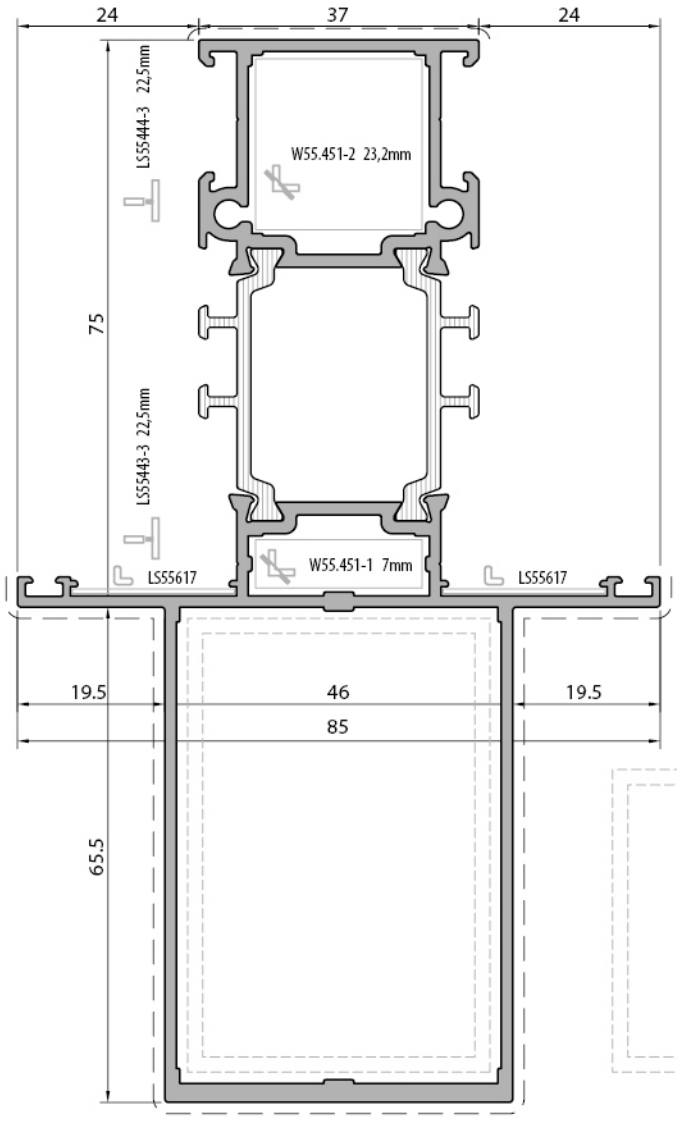

Orta Kayıt Profili / *Mullion profile*	
W75+15.204	
Weight : 2,471 kg/m	
Ix : 166,82 cm⁴	Wx : 23,30 cm³
Iy : 26,30 cm⁴	Wy : 6,19 cm³

Yüksek Yalıtımlı Orta Kayıt Profili *High insulated mullion profile*
W75+15.204h
Weight : 2,916 kg/m

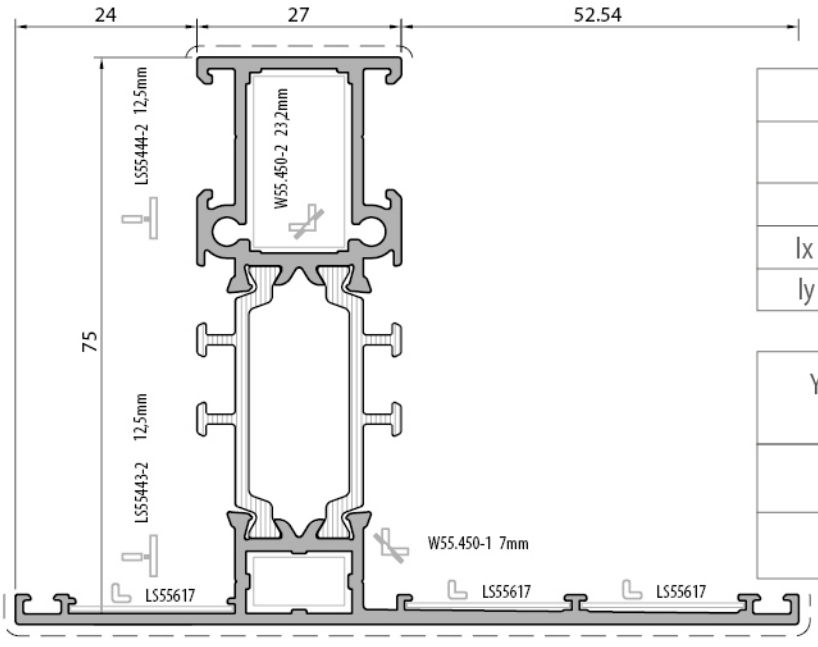

Orta Kayıt Profili / *Mullion profile*	
W75+15.210	
Weight : 1,614 kg/m	
Ix : 40,47 cm⁴	Wx : 8,75 cm³
Iy : 19,25 cm⁴	Wy : 3,20 cm³

Yüksek Yalıtımlı Orta Kayıt Profili *High insulated mullion profile*
W75+15.210h
Weight : 1,840 kg/m

Profil değerleri teoriktir. Ağırlık olarak teslimde yapılan tartım geçerlidir. Profil imalatları TS EN 12020-02 ve TS EN 755-9 tolaransı, Moment değerleri EN 14024'e göre hesaplanmıştır.
Profile values are theoretical pre-shipment weight will be valid. The tolerances of Profile manufacturing are calculated according to EN 12020-2 and TS EN 755-9; moment values are calculated according to EN 14024.

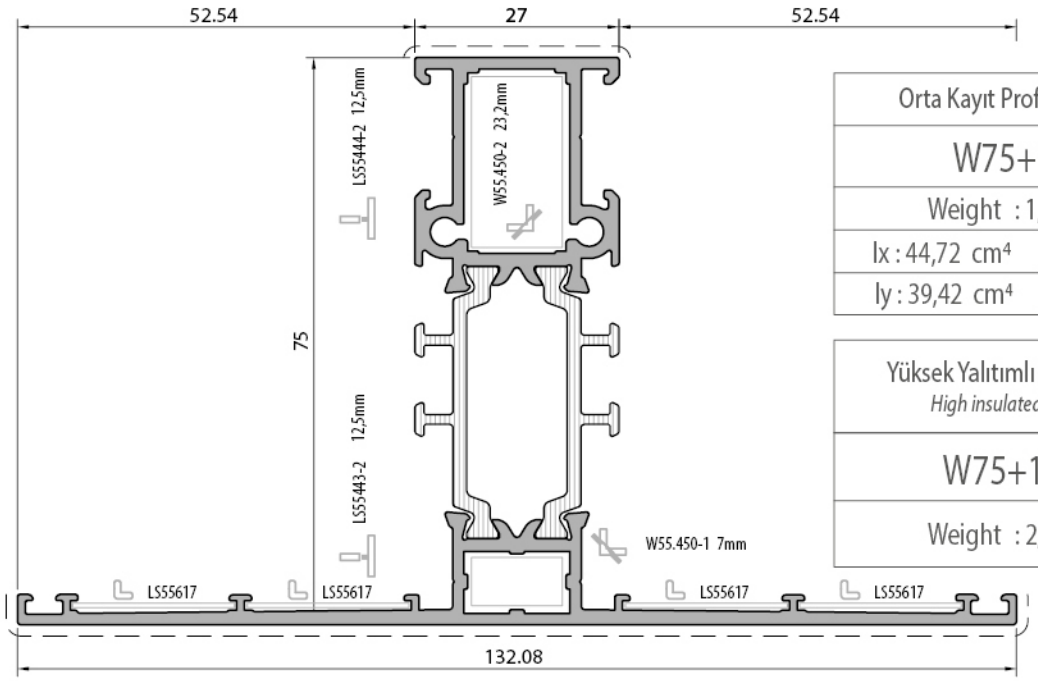

Orta Kayıt Profili / *Mullion profile*	
W75+15.211	
Weight : 1,788 kg/m	
Ix : 44,72 cm⁴	Wx : 6,77 cm³
Iy : 39,42 cm⁴	Wy : 7,99 cm³

Yüksek Yalıtımlı Orta Kayıt Profili *High insulated mullion profile*
W75+15.210h
Weight : 2,014 kg/m

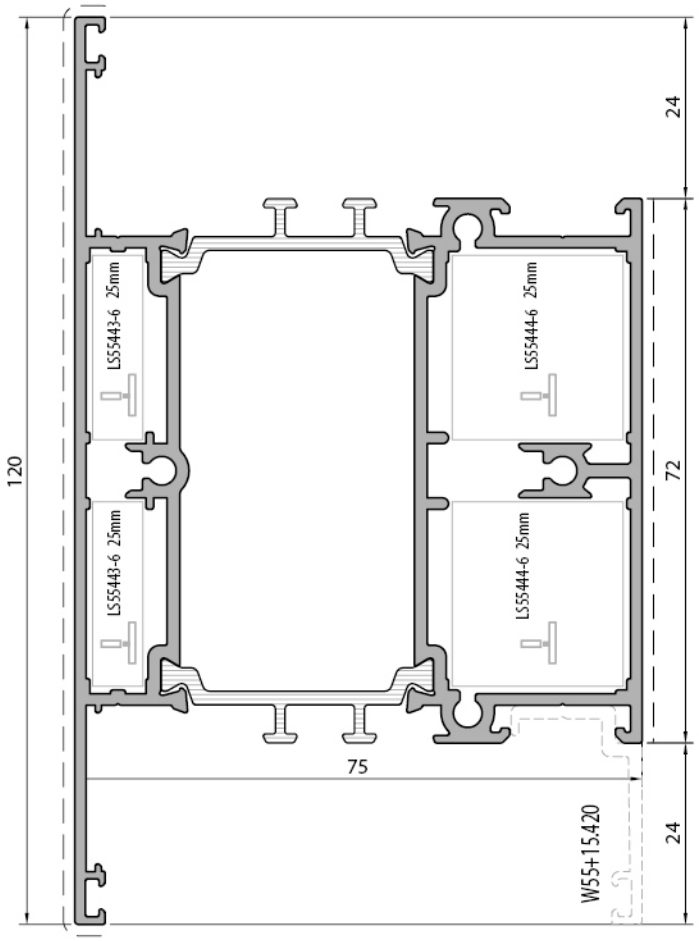

Orta Kayıt Etek Profili *Mullion+battom sash profile*	
W75+15.216	
Weight : 2,432 kg/m	
Ix : 64,69 cm⁴	Wx : 15,83 cm³
Iy : 57,55 cm⁴	Wy : 9,60 cm³

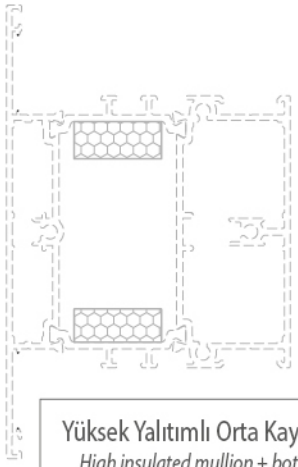

Yüksek Yalıtımlı Orta Kayıt +Etek Profili *High insulated mullion + bottom sash profile*
W75+15.216h
Weight : 2,884 kg/m

Profil değerleri teoriktir. Ağırlık olarak teslimde yapılan tartım geçerlidir. Profil imalatları TS EN 12020-02 ve TS EN 755-9 tolaransı, Moment değerleri EN 14024'e göre hesaplanmıştır.
Profile values are theoretical pre-shipment weight will be valid. The tolerances of Profile manufacturing are calculated according to EN 12020-2 and TS EN 755-9; moment values are calculated according to EN 14024.

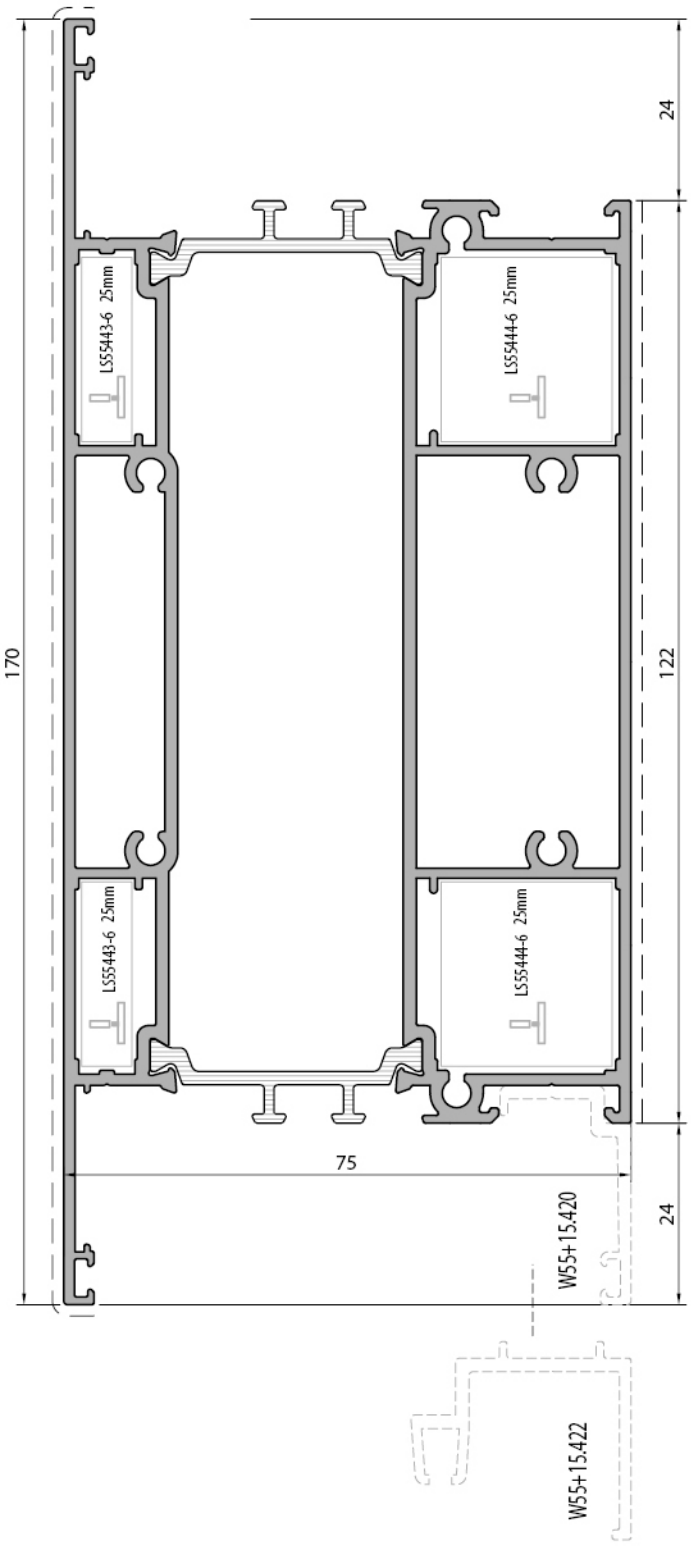

Orta Kayıt Etek Profili *Mullion+bottom sash profile*	
W75+15.215	
Weight : 3,537 kg/m	
Ix : 95,30 cm⁴	Wx : 23,53 cm³
Iy : 210,90 cm⁴	Wy : 24,81 cm³

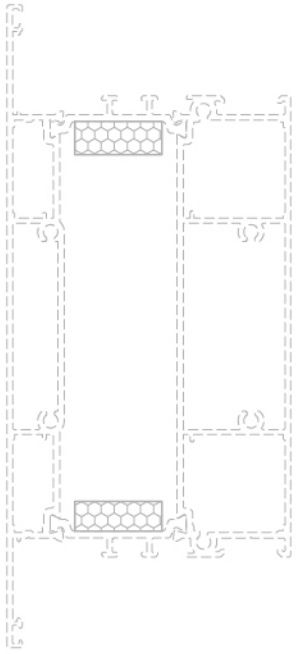

Yüksek Yalıtımlı Orta Kayıt + Etek Profili *High insulated mullion + bottom sash profile*
W75+15.215h
Weight : 3,989 kg/m

Profil değerleri teoriktir. Ağırlık olarak teslimde yapılan tartım geçerlidir. Profil imalatları TS EN 12020-02 ve TS EN 755-9 tolaransı, Moment değerleri EN 14024'e göre hesaplanmıştır.
Profile values are theoretical pre-shipment weight will be valid. The tolerances of Profile manufacturing are calculated according to EN 12020-2 and TS EN 755-9; moment values are calculated according to EN 14024.

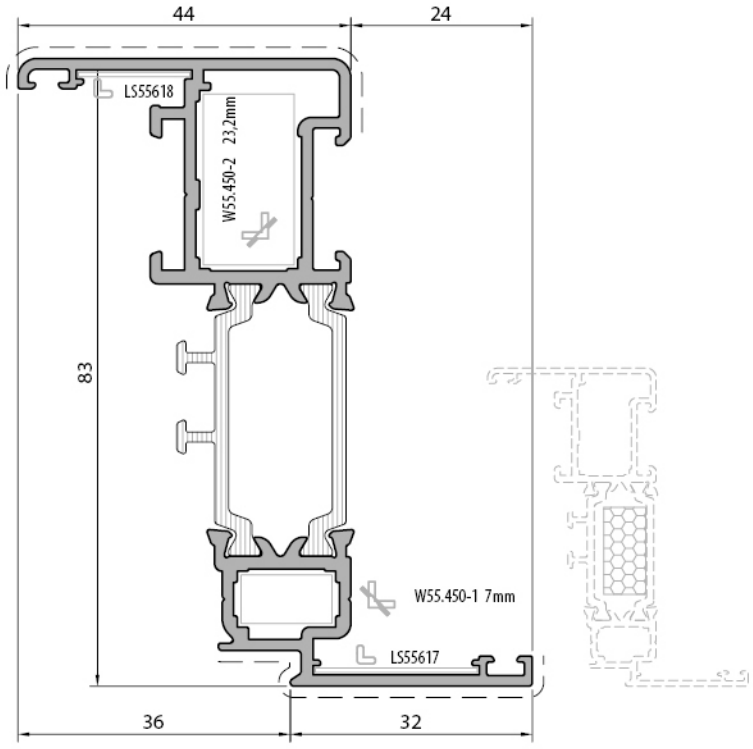

Kanat Profili (içe açılır) *Sash profile (inward opening)*	
W75+15.301	
Weight : 1,405 kg/m	
Ix : 41,28 cm⁴	Wx : 9,29 cm³
Iy : 4,45 cm⁴	Wy : 1,28 cm³

Yüksek Yalıtımlı Kanat Profili *High insulated sash profile*
W75+15.301h
Weight : 1,631 kg/m

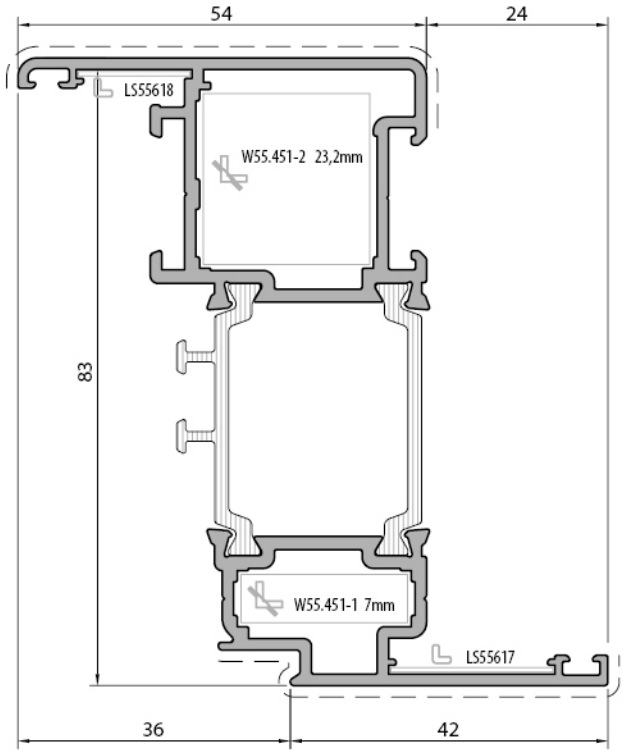

Kanat Profili (içe açılır) *Sash profile (inward opening)*	
W75+15.302	
Weight : 1,602 kg/m	
Ix : 50,26 cm⁴	Wx : 12,69 cm³
Iy : 8,83 cm⁴	Wy : 2,05 cm³

Yüksek Yalıtımlı Kanat Profili *High insulated sash profile*
W75+15.302h
Weight : 2,047 kg/m

Profil değerleri teoriktir. Ağırlık olarak teslimde yapılan tartım geçerlidir. Profil imalatları TS EN 12020-02 ve TS EN 755-9 tolaransı, Moment değerleri EN 14024'e göre hesaplanmıştır.
Profile values are theoretical pre-shipment weight will be valid. The tolerances of Profile manufacturing are calculated according to EN 12020-2 and TS EN 755-9; moment values are calculated according to EN 14024.

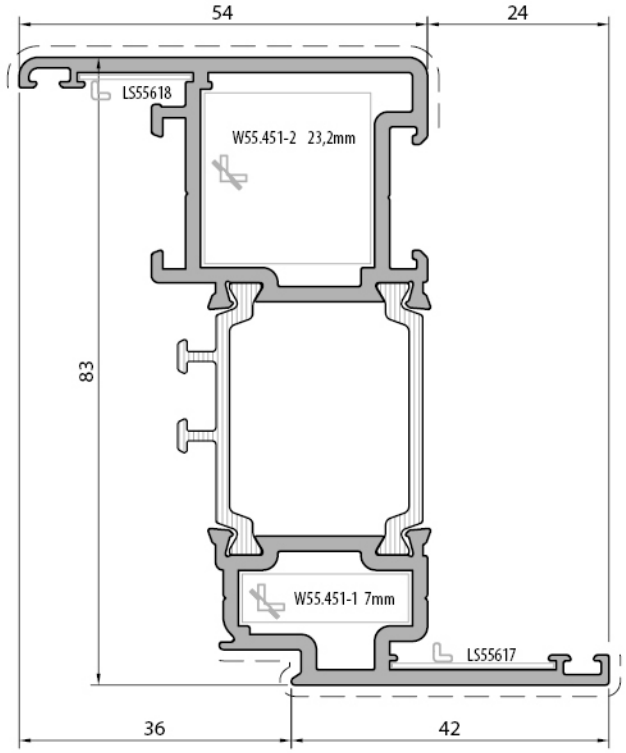

Kanat Profili (içe açılır) *Sash profile (inward opening)*	
W75+20.302	
Weight : 1,808 kg/m	
Ix : 59,49 cm⁴	Wx : 13,05 cm³
Iy : 10,08 cm⁴	Wy : 2,56 cm³

Yüksek Yalıtımlı Kanat Profili *High insulated sash profile*
W75+20.302h
Weight : 2,253 kg/m

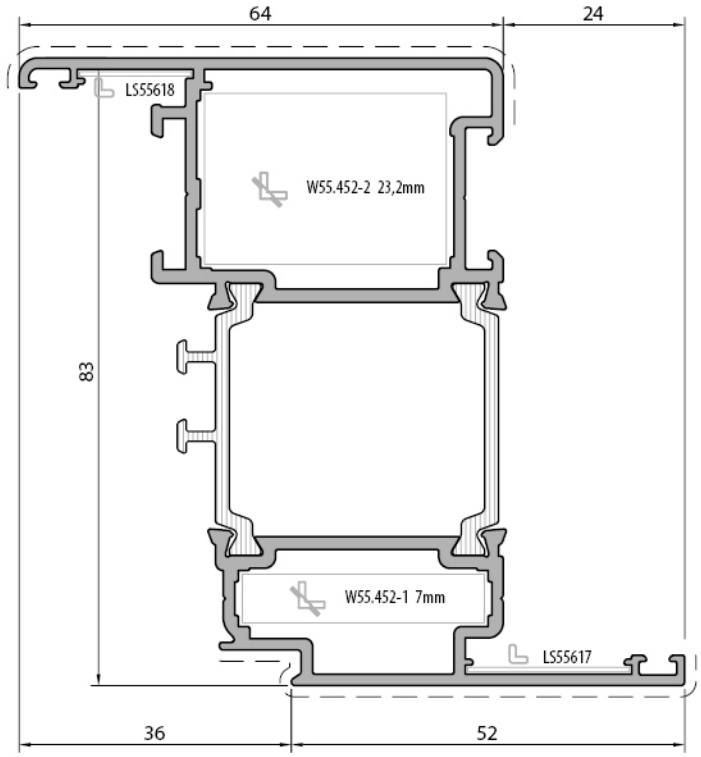

Kanat Profili (içe açılır) *Sash profile (inward opening)*	
W75+15.303	
Weight : 1,775 kg/m	
Ix : 53,15 cm⁴	Wx : 12,50 cm³
Iy : 15,29 cm⁴	Wy : 3,42 cm³

Yüksek Yalıtımlı Kanat Profili *High insulated sash profile*
W75+20.303h
Weight : 2,439 kg/m

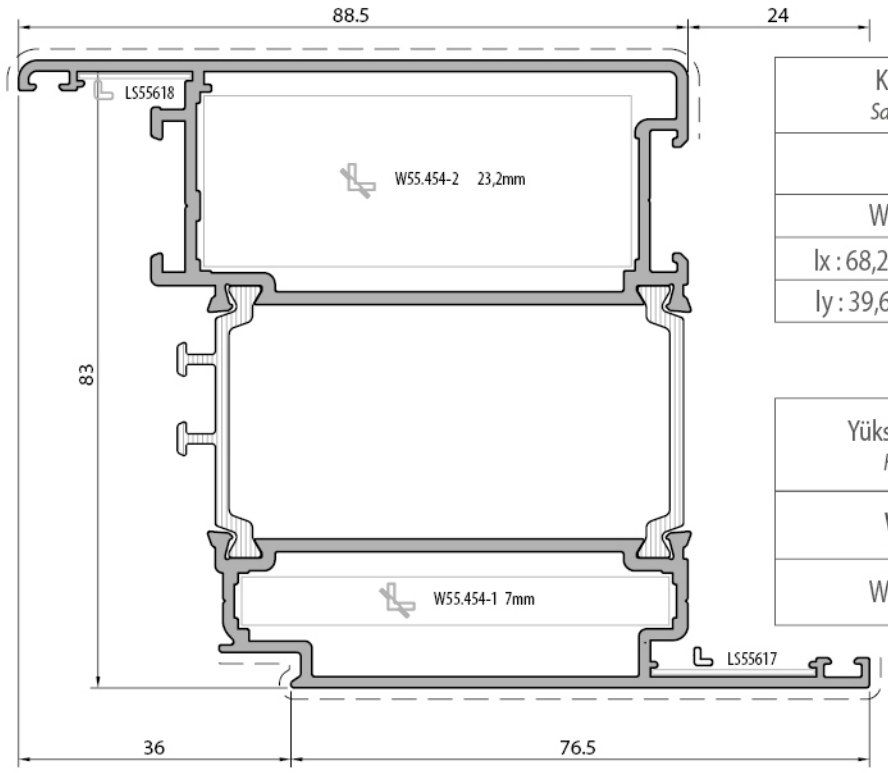

Kanat Profili (içe açılır) *Sash profile (inward opening)*	
W75+15.304	
Weight : 2,198 kg/m	
Ix : 68,27 cm⁴	Wx : 12,02 cm³
Iy : 39,61 cm⁴	Wy : 9,53 cm³

Yüksek Yalıtımlı Kanat Profili *High insulated sash profile*
W75+15.304h
Weight : 2,650 kg/m

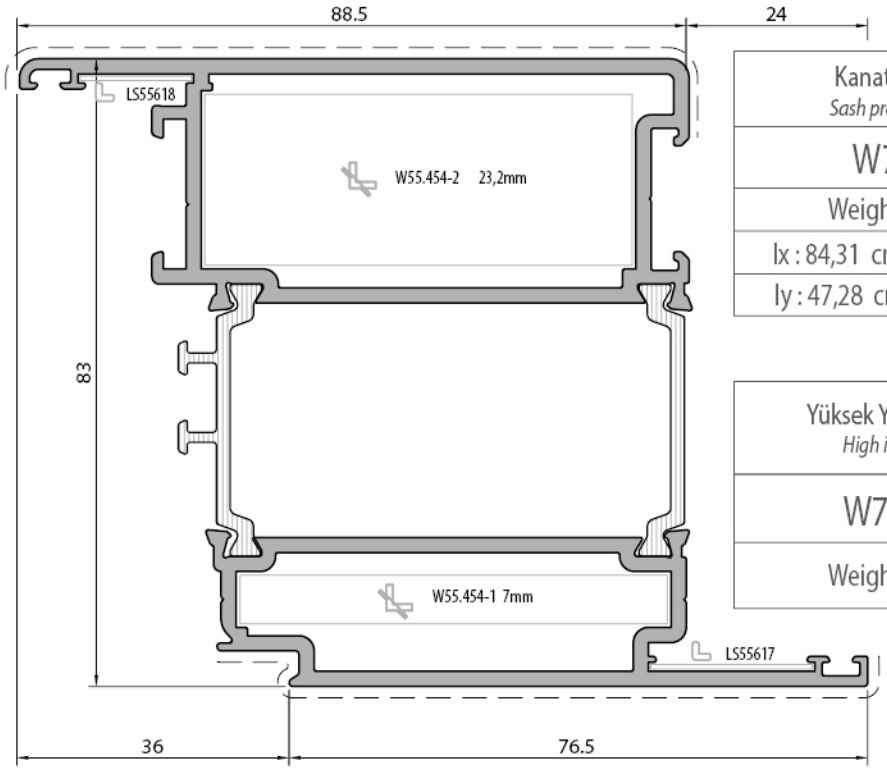

Kanat Profili (içe açılır) *Sash profile (inward opening)*	
W75+20.304	
Weight : 2,548 kg/m	
Ix : 84,31 cm⁴	Wx : 20,21 cm³
Iy : 47,28 cm⁴	Wy : 8,46 cm³

Yüksek Yalıtımlı Kanat Profili *High insulated sash profile*
W75+20.304h
Weight : 2,650 kg/m

Profil değerleri teoriktir. Ağırlık olarak teslimde yapılan tartım geçerlidir. Profil imalatları TS EN 12020-02 ve TS EN 755-9 tolaransı, Moment değerleri EN 14024'e göre hesaplanmıştır.
Profile values are theoretical pre-shipment weight will be valid. The tolerances of Profile manufacturing are calculated according to EN 12020-2 and TS EN 755-9; moment values are calculated according to EN 14024.

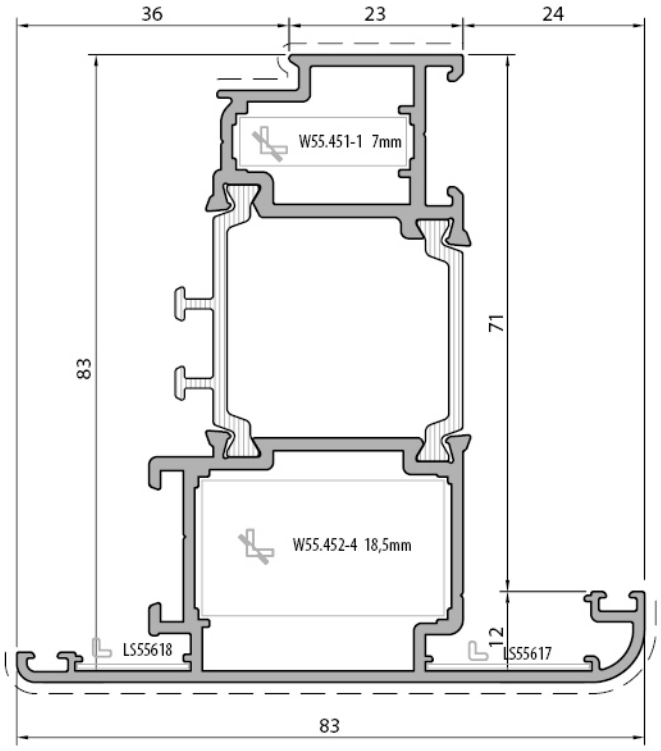

Kanat Profili (dışa açılır) *Sash profile (outward opening)*	
W75+15.310	
Weight : 1,776 kg/m	
Ix : 49,36 cm⁴	Wx : 13,42 cm³
Iy : 19,13 cm⁴	Wy : 4,51 cm³

Yüksek Yalıtımlı Kanat Profili *High insulated sash profile*
W75+15.310h
Weight : 2,221 kg/m

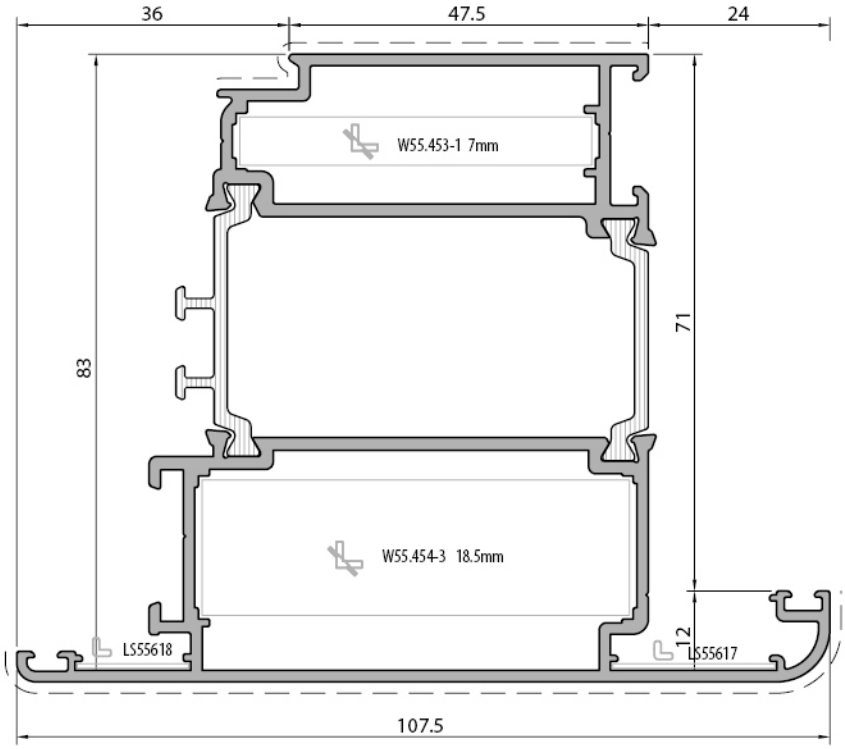

Kanat Profili (dışa açılır) *Sash profile (outward opening)*	
W75+15.311	
Weight : 2,199 kg/m	
Ix : 65,08 cm⁴	Wx : 13,84 cm³
Iy : 49,91 cm⁴	Wy : 9,11 cm³

Yüksek Yalıtımlı Kanat Profili *High insulated sash profile*
W75+15.311h
Weight : 2,651 kg/m

Profil değerleri teoriktir. Ağırlık olarak teslimde yapılan tartım geçerlidir. Profil imalatları TS EN 12020-02 ve TS EN 755-9 tolaransı, Moment değerleri EN 14024'e göre hesaplanmıştır.
Profile values are theoretical pre-shipment weight will be valid. The tolerances of Profile manufacturing are calculated according to EN 12020-2 and TS EN 755-9; moment values are calculated according to EN 14024.

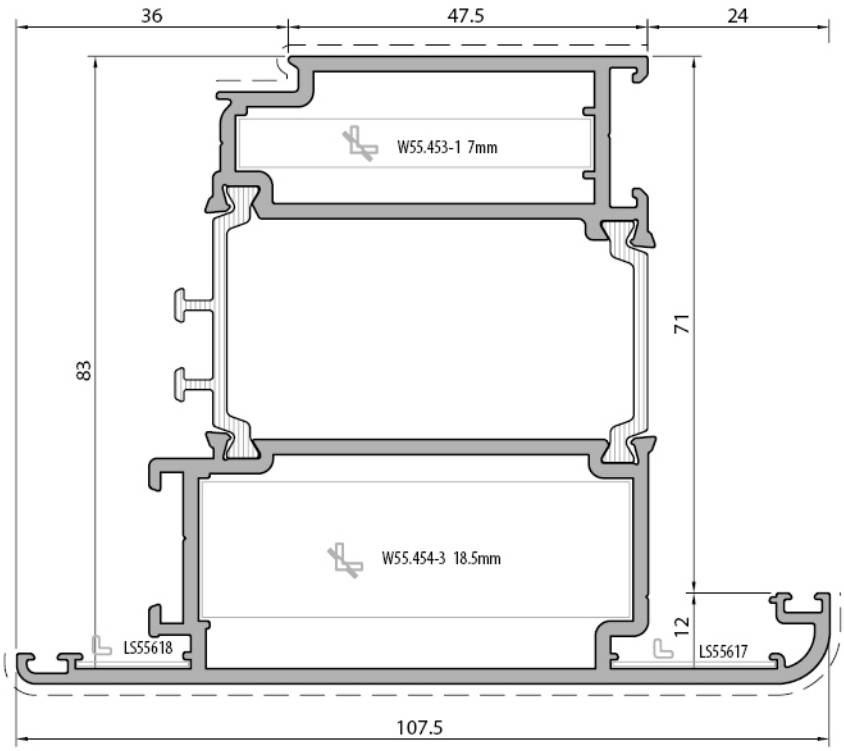

Kanat Profili (dışa açılır) *Sash profile (outward opening)*	
W75+20.311	
Weight : 2,551 kg/m	
Ix : 78,96 cm⁴	Wx : 16,57 cm³
Iy : 57,55 cm⁴	Wy : 10,48 cm³

Yüksek Yalıtımlı Kanat Profili *High insulated sash profile*
W75+20.311h
Weight : 2,221 kg/m

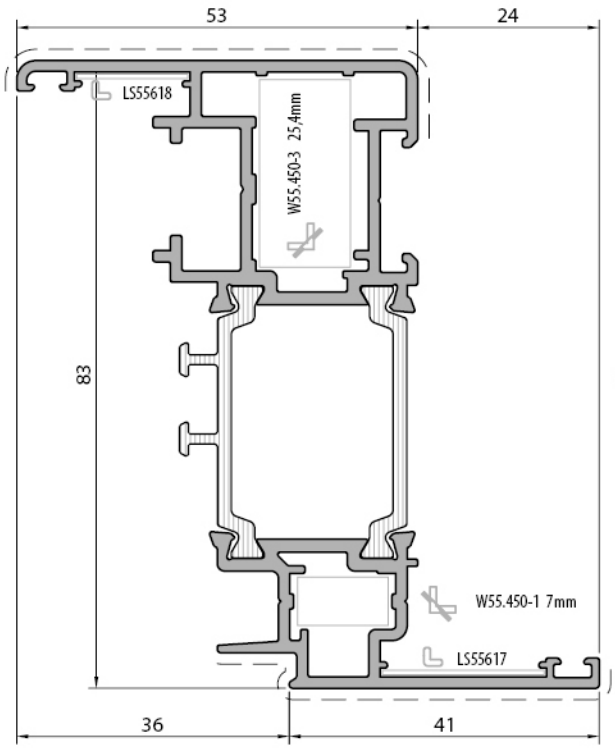

Kanat Profili (içe açılır) *Sash profile (inward opening)*	
W75+15.316	
Weight : 1,623 kg/m	
Ix : 46,64 cm⁴	Wx : 10,55 cm³
Iy : 7,58 cm⁴	Wy : 1,96 cm³

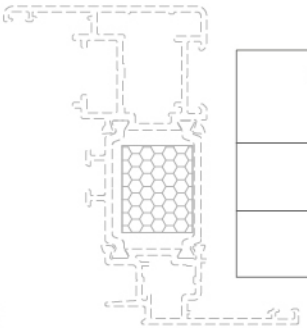

Yüksek Yalıtımlı Kanat Profili *High insulated sash profile*
W75+15.316h
Weight : 1,849 kg/m

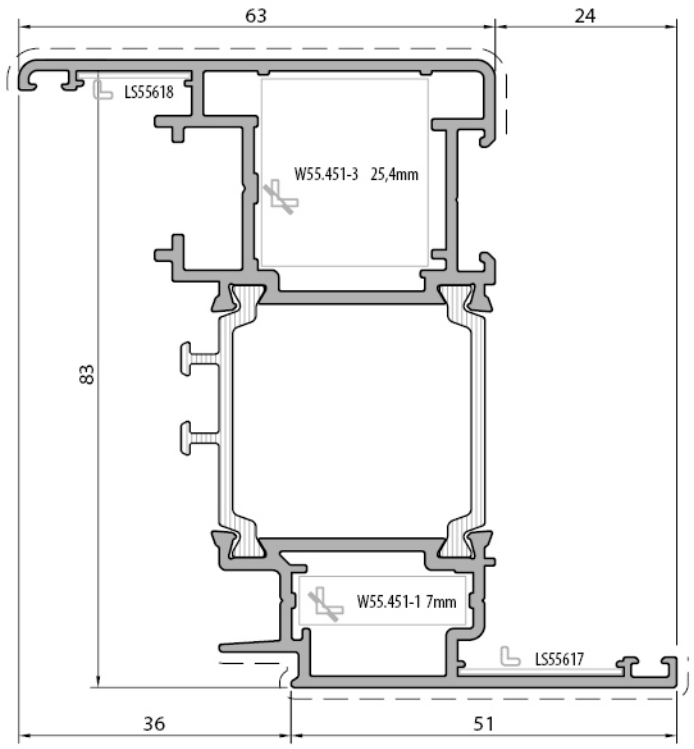

Kanat Profili (içe açılır) *Sash profile (inward opening)*	
W75+15.317	
Weight : 1,796 kg/m	
Ix : 53,28 cm⁴	Wx : 15,55 cm³
Iy : 13,58 cm⁴	Wy : 3,11 cm³

Yüksek Yalıtımlı Kanat Profili *High insulated sash profile*
W75+15.317h
Weight : 2,241 kg/m

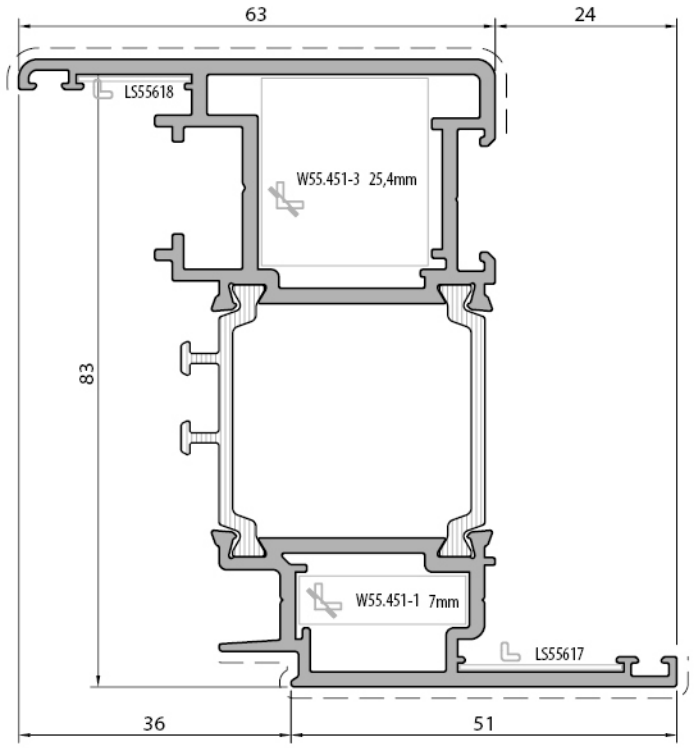

Kanat Profili (içe açılır) *Sash profile (inward opening)*	
W75+20.317	
Weight : 1,990 kg/m	
Ix : 69,14 cm⁴	Wx : 17,72 cm³
Iy : 15,16 cm⁴	Wy : 3,47 cm³

Yüksek Yalıtımlı Kanat Profili *High insulated sash profile*
W75+20.317h
Weight : 2,435 kg/m

Profil değerleri teoriktir. Ağırlık olarak teslimde yapılan tartım geçerlidir. Profil imalatları TS EN 12020-02 ve TS EN 755-9 tolaransı, Moment değerleri EN 14024'e göre hesaplanmıştır.
Profile values are theoretical pre-shipment weight will be valid. The tolerances of Profile manufacturing are calculated according to EN 12020-2 and TS EN 755-9; moment values are calculated according to EN 14024.

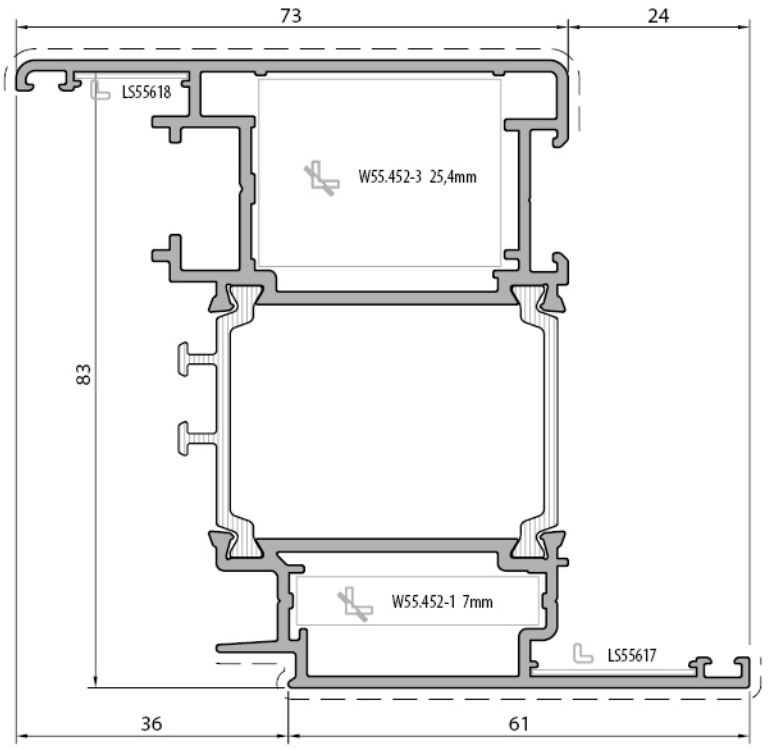

Kanat Profili (içe açılır) *Sash profile (inward opening)*	
W75+15.318	
Weight : 1,969 kg/m	
Ix : 59,63 cm⁴	Wx : 17,75 cm³
Iy : 21,84 cm⁴	Wy : 4,48 cm³

Yüksek Yalıtımlı Kanat Profili *High insulated sash profile*
W75+15.318h
Weight : 2,633 kg/m

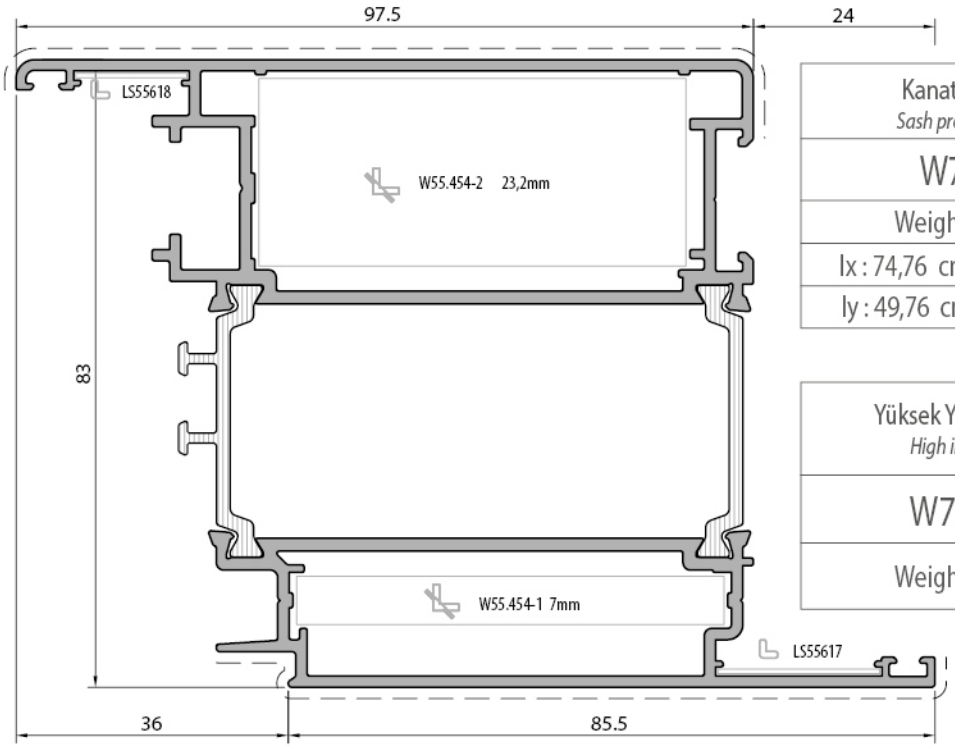

Kanat Profili (içe açılır) *Sash profile (inward opening)*	
W75+15.319	
Weight : 2,392 kg/m	
Ix : 74,76 cm⁴	Wx : 23,06 cm³
Iy : 49,76 cm⁴	Wy : 8,13 cm³

Yüksek Yalıtımlı Kanat Profili *High insulated sash profile*
W75+15.319h
Weight : 2,844 kg/m

Profil değerleri teoriktir. Ağırlık olarak teslimde yapılan tartım geçerlidir. Profil imalatları TS EN 12020-02 ve TS EN 755-9 tolaransı, Moment değerleri EN 14024'e göre hesaplanmıştır.
Profile values are theoretical pre-shipment weight will be valid. The tolerances of Profile manufacturing are calculated according to EN 12020-2 and TS EN 755-9; moment values are calculated according to EN 14024.

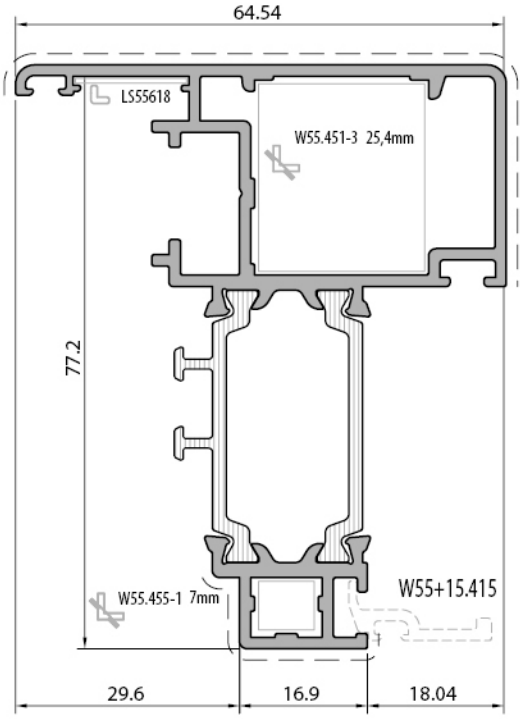

Kanat Profili (gizli kanat) *Sash profile (hidden sash)*	
W75+15.320	
Weight : 1,467 kg/m	
Ix : 531,39 cm⁴	Wx : 6,51 cm³
Iy : 10,52 cm⁴	Wy : 2,81 cm³

Yüksek Yalıtımlı Kanat Profili *High insulated sash profile*
W75+15.318h
Weight : 1,693 kg/m

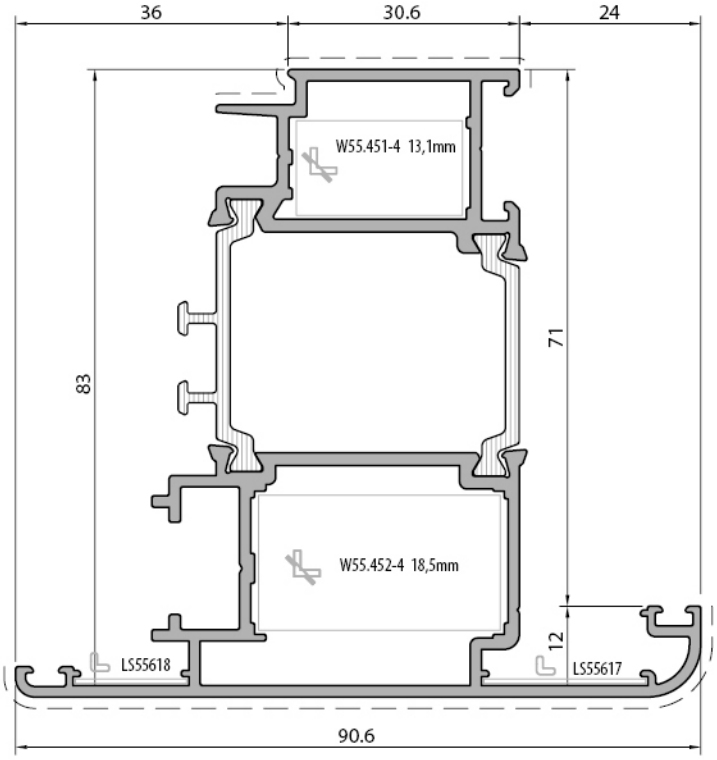

Kanat Profili (dışa açılır) *Sash profile (outward opening)*	
W75+15.325	
Weight : 1,922 kg/m	
Ix : 53,94 cm⁴	Wx : 10,93 cm³
Iy : 25,26 cm⁴	Wy : 5,43 cm³

Yüksek Yalıtımlı Kanat Profili *High insulated sash profile*
W75+15.325h
Weight : 2,374 kg/m

Profil değerleri teoriktir. Ağırlık olarak teslimde yapılan tartım geçerlidir. Profil imalatları TS EN 12020-02 ve TS EN 755-9 tolaransı, Moment değerleri EN 14024'e göre hesaplanmıştır.
Profile values are theoretical pre-shipment weight will be valid. The tolerances of Profile manufacturing are calculated according to EN 12020-2 and TS EN 755-9; moment values are calculated according to EN 14024.

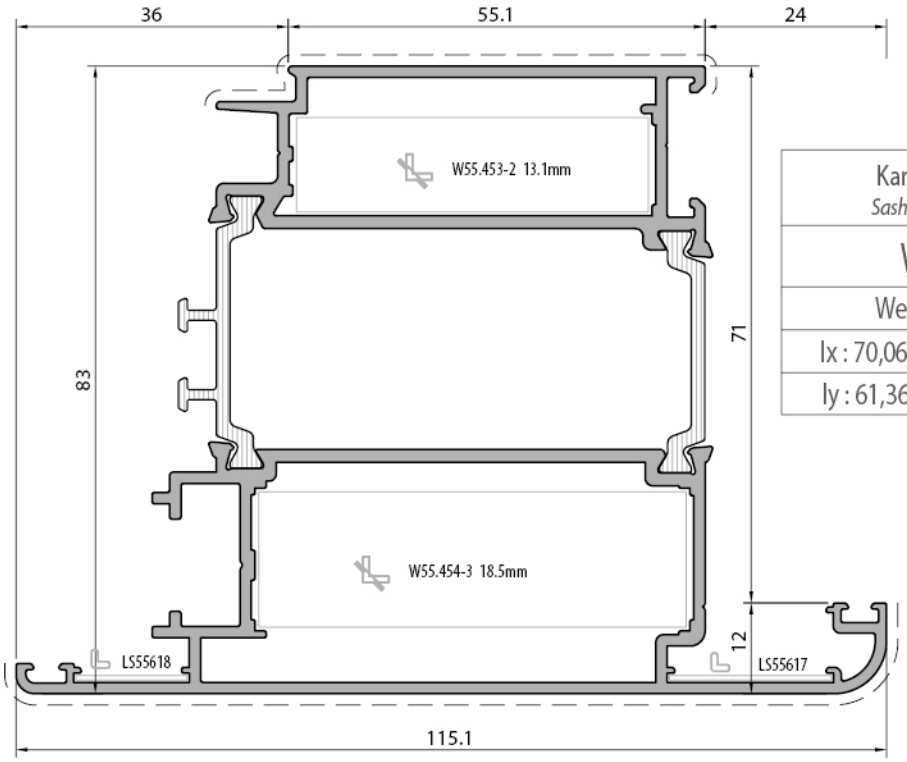

Kanat Profili (dışa açılır) *Sash profile (outward opening)*	
W75+15.326	
Weight : 2,349 kg/m	
Ix : 70,06 cm⁴	Wx : 14,88 cm³
Iy : 61,36 cm⁴	Wy : 10,46 cm³

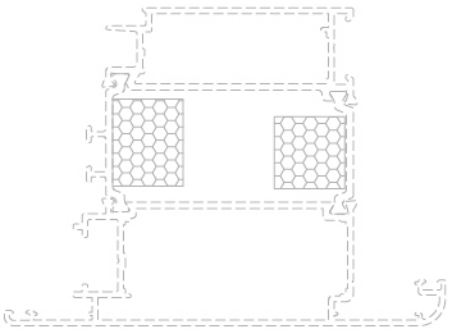

Yüksek Yalıtımlı Kanat Profili *High insulated sash profile*
W75+15.326h
Weight : 2,801 kg/m

Profil değerleri teoriktir. Ağırlık olarak teslimde yapılan tartım geçerlidir. Profil imalatları TS EN 12020-02 ve TS EN 755-9 tolaransı, Moment değerleri EN 14024'e göre hesaplanmıştır.
Profile values are theoretical pre-shipment weight will be valid. The tolerances of Profile manufacturing are calculated according to EN 12020-2 and TS EN 755-9; moment values are calculated according to EN 14024.

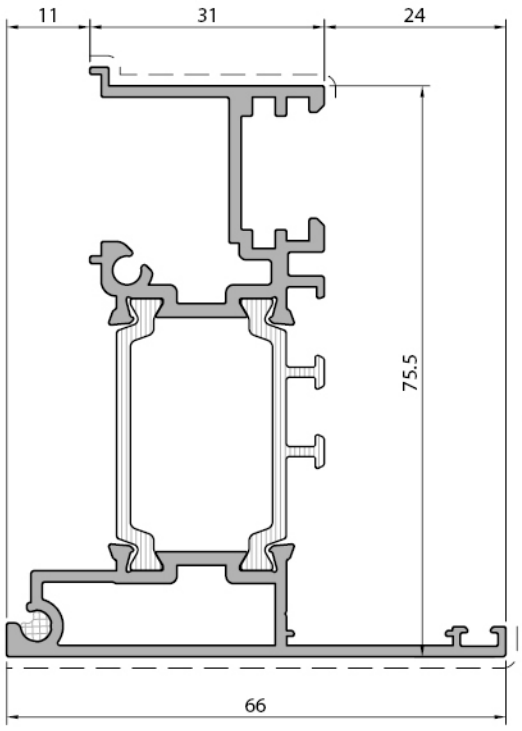

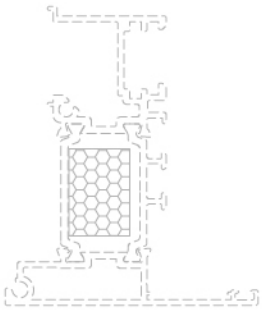

Çift Kanat Adaptör Profili *Double sash adapter profile*
W75+15.401
Weight : 1,344 kg/m

Yüksek Yalıtımlı Çift Kanat Adaptör Profili *High insulated double sash adapter profile*
W75+15.401h
Weight : 1,570 kg/m

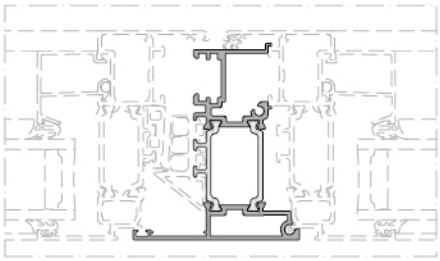

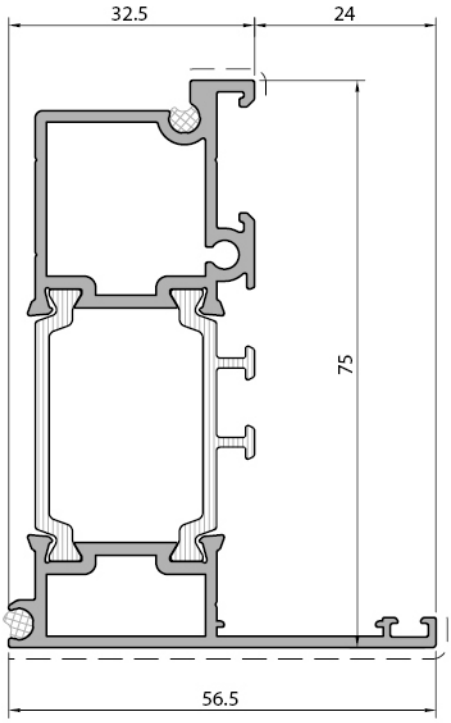

Kasa Adaptör Profili *Double sash adapter profile*
W75+15.402
Weight : 1,223 kg/m

Yüksek Yalıtımlı Kasa Adaptör Profili *High insulated frame adapter profile*
W75+15.402h
Weight : 1,449 kg/m

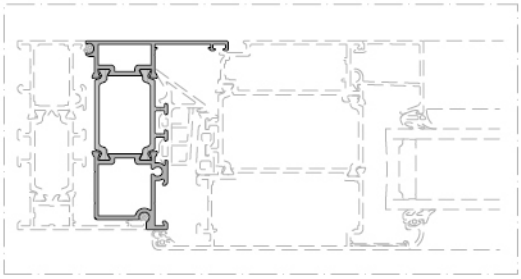

Profil değerleri teoriktir. Ağırlık olarak teslimde yapılan tartım geçerlidir. Profil imalatları TS EN 12020-02 ve TS EN 755-9 tolaransı, Moment değerleri EN 14024'e göre hesaplanmıştır.
Profile values are theoretical pre-shipment weight will be valid. The tolerances of Profile manufacturing are calculated according to EN 12020-2 and TS EN 755-9; moment values are calculated according to EN 14024.

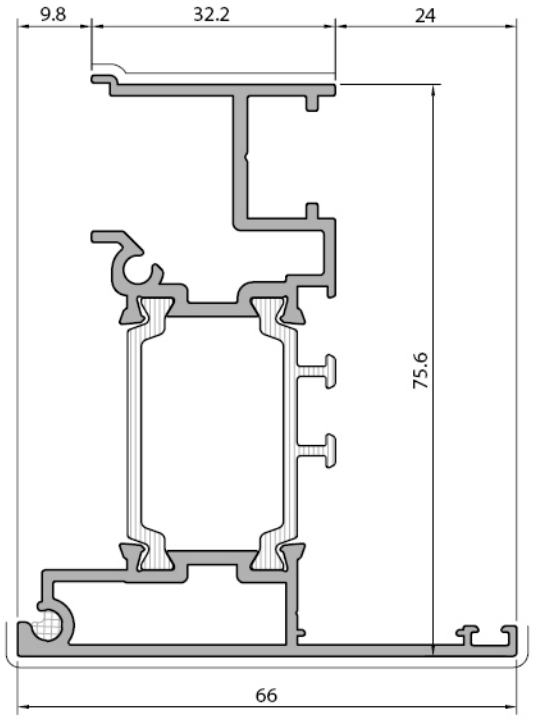

Çift Kanat Adaptör Profili *Double sash adapter profile*
W75+15.403
Weight : 1,326 kg/m

Yüksek Yalıtımlı Çift Kanat Adaptör Profili *High insulated double sash adapter profile*
W75+15.403h
Weight : 1,552 kg/m

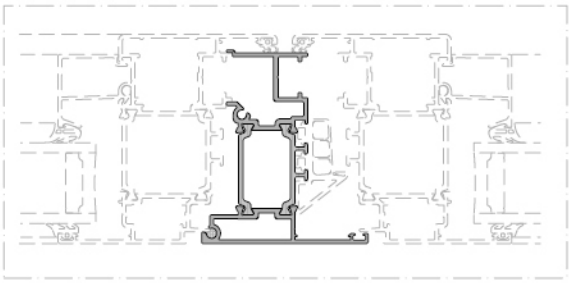

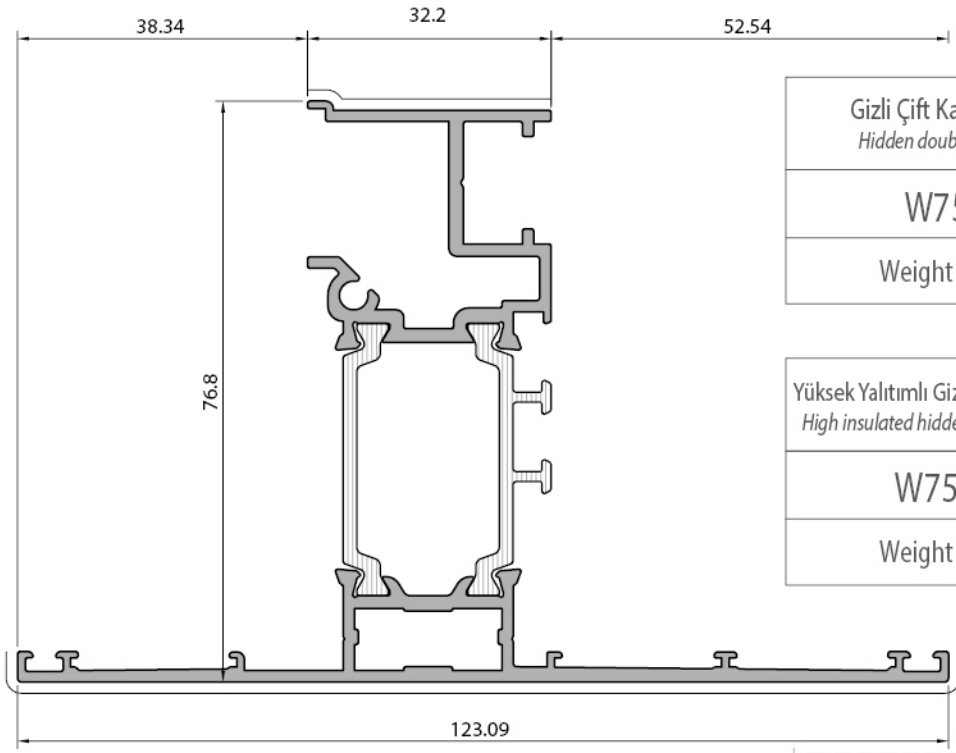

Gizli Çift Kanat Adaptör Profili *Hidden double sash adapter profile*
W75+15.410
Weight : 1,577 kg/m

Yüksek Yalıtımlı Gizli Çift Kanat Adaptör Profili *High insulated hidden double sash adapter profile*
W75+15.410h
Weight : 1,803 kg/m

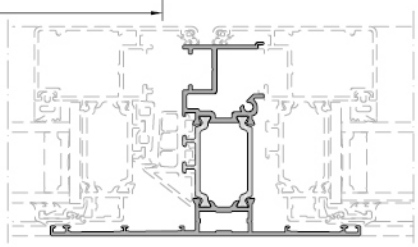

Profil değerleri teoriktir. Ağırlık olarak teslimde yapılan tartım geçerlidir. Profil imalatları TS EN 12020-02 ve TS EN 755-9 tolaransı, Moment değerleri EN 14024'e göre hesaplanmıştır.
Profile values are theoretical pre-shipment weight will be valid. The tolerances of Profile manufacturing are calculated according to EN 12020-2 and TS EN 755-9; moment values are calculated according to EN 14024.

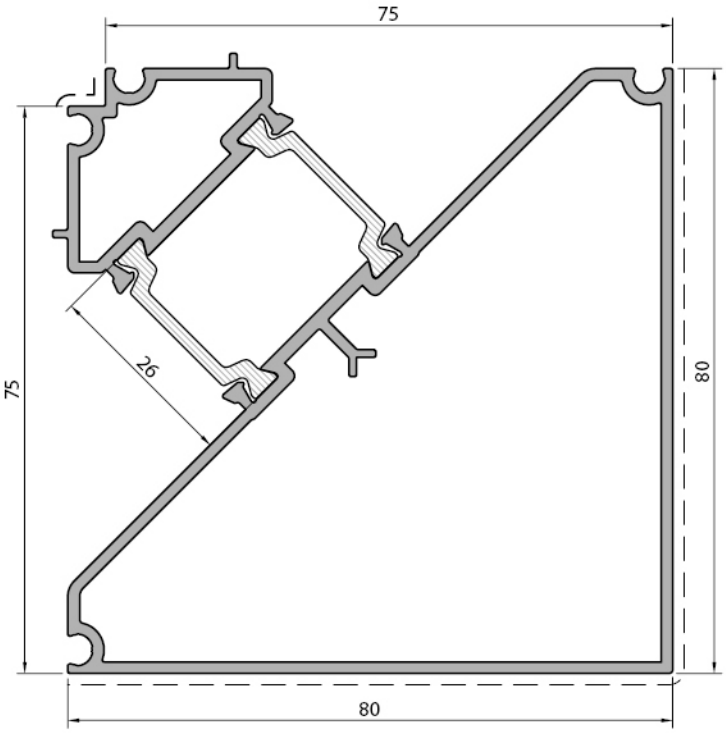

Köşe Profili / *corner profile* 90 ⁰	
W75+.15.411	
Weight : 1,900 kg/m	
Ix : 50,04 cm⁴	Wx : 9,06 cm³
Iy : 47,50 cm⁴	Wy : 8,38 cm³

Yüksek Yalıtımlı Köşe Profili *High insulated corner profile*
W75+15.411h
Weight : 2,100 kg/m

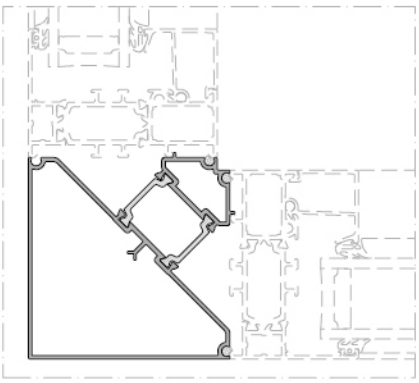

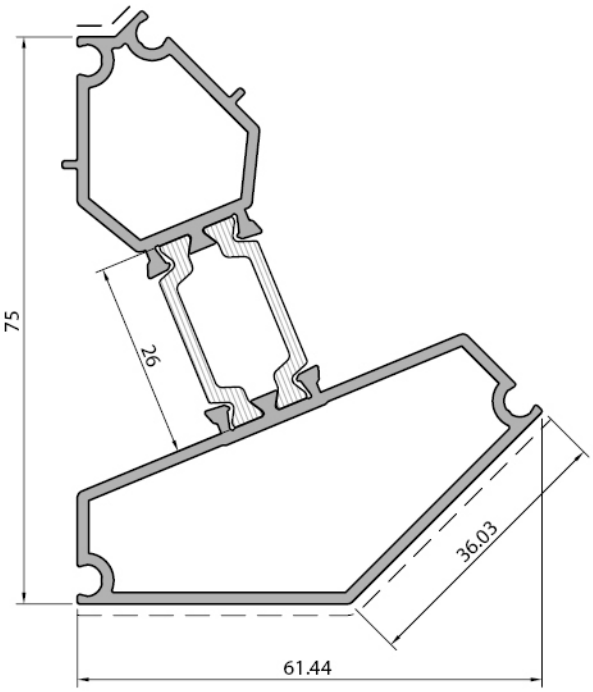

Köşe Profili / *corner profile* 135 ⁰	
W75+.15.412	
Weight : 1,303 kg/m	
Ix : 26,15 cm⁴	Wx : 5,56 cm³
Iy : 10,48 cm⁴	Wy : 3,15 cm³

Yüksek Yalıtımlı Köşe Profili *High insulated corner profile*
W75+15.412h
Weight : 1,503 kg/m

Profil değerleri teoriktir. Ağırlık olarak teslimde yapılan tartım geçerlidir. Profil imalatları TS EN 12020-02 ve TS EN 755-9 tolaransı, Moment değerleri EN 14024'e göre hesaplanmıştır.
Profile values are theoretical pre-shipment weight will be valid. The tolerances of Profile manufacturing are calculated according to EN 12020-2 and TS EN 755-9; moment values are calculated according to EN 14024.

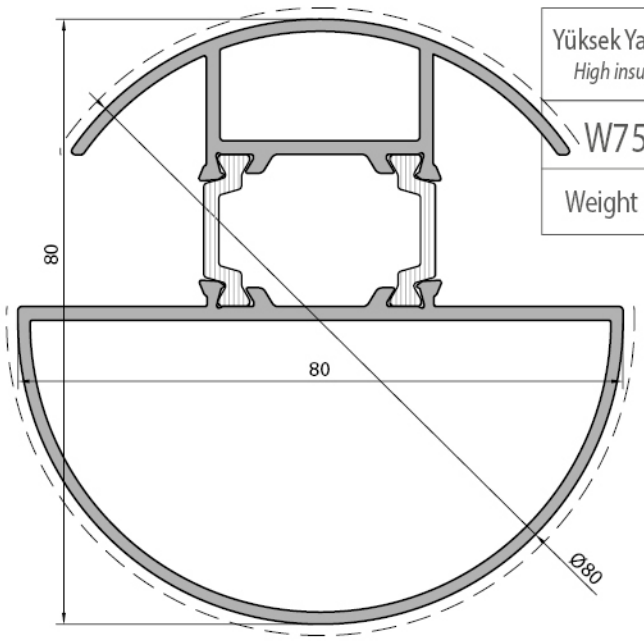

Yüksek Yalıtımlı Köşe Profili *High insulated corner profile*
W75+15.443h
Weight : 1,964 kg/m

Köşe Profili / *corner profile*	
W75+.15.443	
Weight : 1,804 kg/m	
Ix : 35,82 cm⁴	Wx : 8,14 cm³
Iy : 29,71 cm⁴	Wy : 7,42 cm³

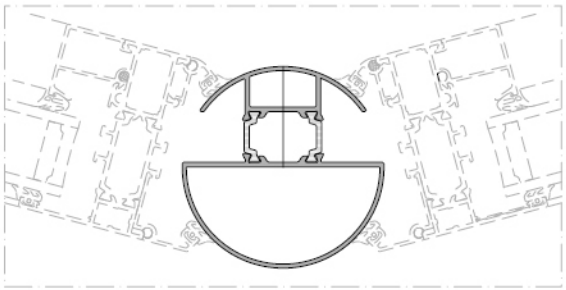

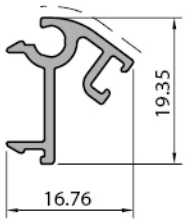

Köşe Adaptörü *Corner adapter*
W75+15.444
Weight : 0,129 kg/m

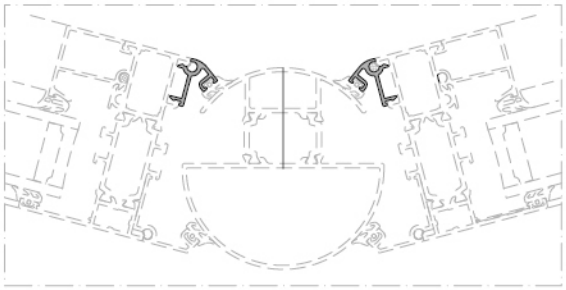

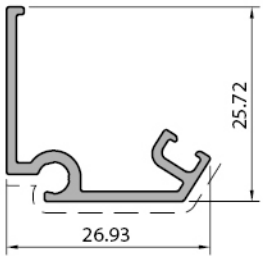

Köşe Adaptörü *Corner adapter*
W75+15.445
Weight : 0,129 kg/m

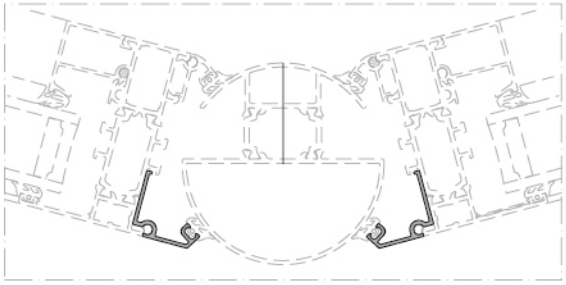

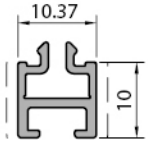

Tek Cam Adaptör Profili *Single glazing adapter profile*
FC.50.516
Weight : 0,129 kg/m

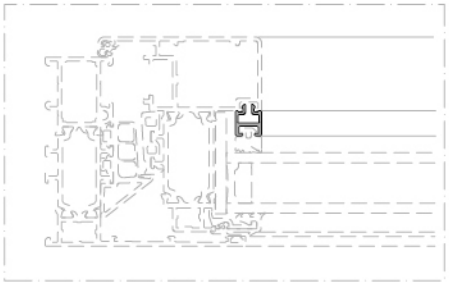

Profil değerleri teoriktir. Ağırlık olarak teslimde yapılan tartım geçerlidir. Profil imalatları TS EN 12020-02 ve TS EN 755-9 tolaransı, Moment değerleri EN 14024'e göre hesaplanmıştır.
Profile values are theoretical pre-shipment weight will be valid. The tolerances of Profile manufacturing are calculated according to EN 12020-2 and TS EN 755-9; moment values are calculated according to EN 14024.

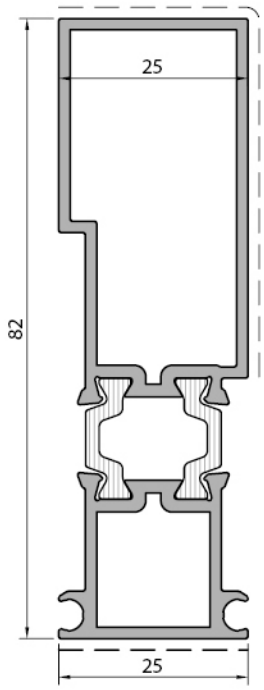

Birleşim Profili / *connection profile*	
W55+.15.413	
Weight : 1,164 kg/m	
Ix : 27,07 cm⁴	Wx : 21,20 cm³
Iy : 2,94 cm⁴	Wy : 0,67 cm³

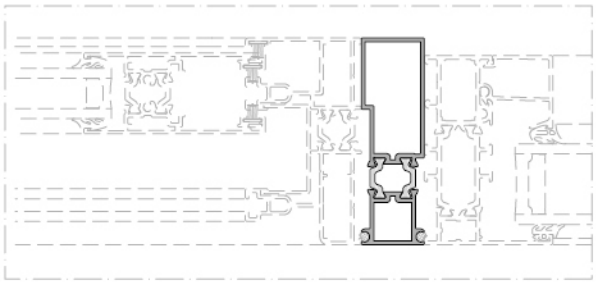

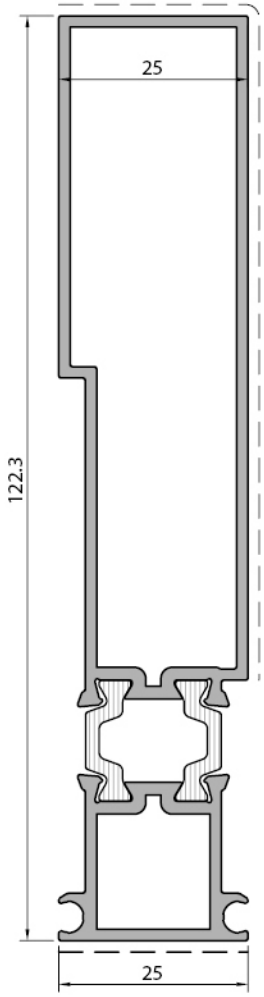

Birleşim Profili / *connection profile*	
W55+.15.414	
Weight : 1,490 kg/m	
Ix : 78,86 cm⁴	Wx : 61,03 cm³
Iy : 4,38 cm⁴	Wy : 0,66 cm³

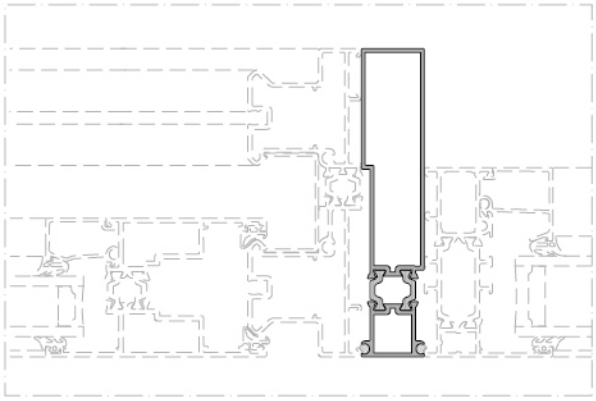

Profil değerleri teoriktir. Ağırlık olarak teslimde yapılan tartım geçerlidir. Profil imalatları TS EN 12020-02 ve TS EN 755-9 tolaransı, Moment değerleri EN 14024'e göre hesaplanmıştır.
Profile values are theoretical pre-shipment weight will be valid. The tolerances of Profile manufacturing are calculated according to EN 12020-2 and TS EN 755-9; moment values are calculated according to EN 14024.

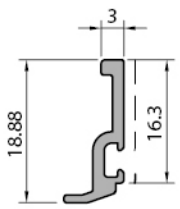

Cam Çıtası Profili *Glazing bead profile*
W55+15.415
Weight : 0,108 kg/m

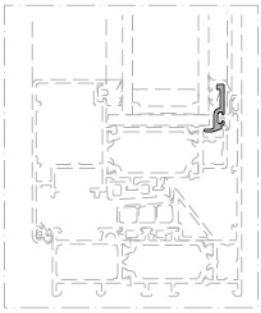

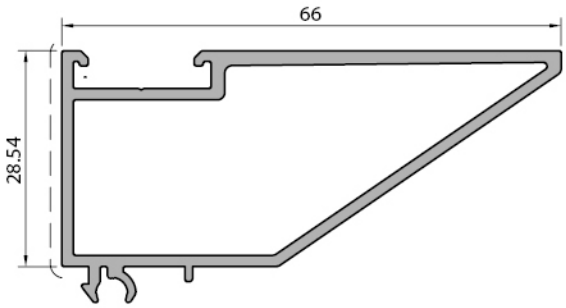

Kasa-Cam Çıta Adaptör Pr. *Frame-glazing bead adapter*
W55+15.416
Weight : 0,768 kg/m

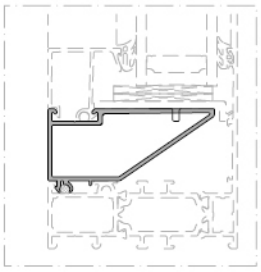

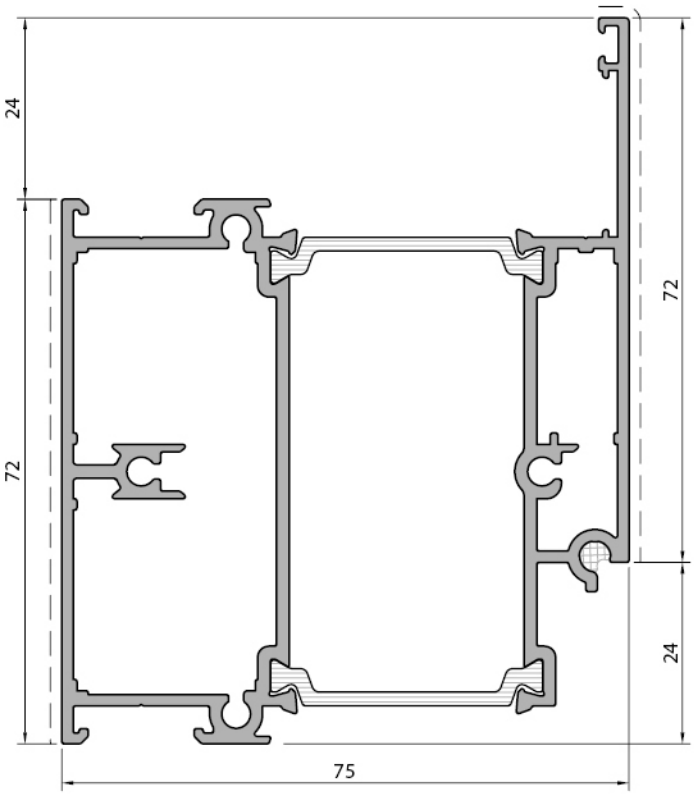

Kapı Altı Adaptör Profili *Battom door adapter profili*
W55+15.417
Weight : 2,081 kg/m

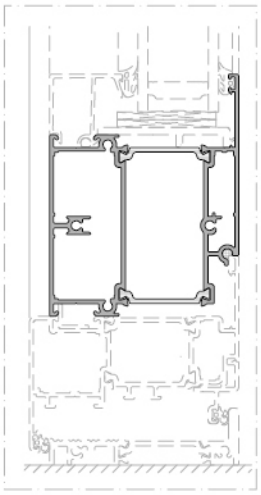

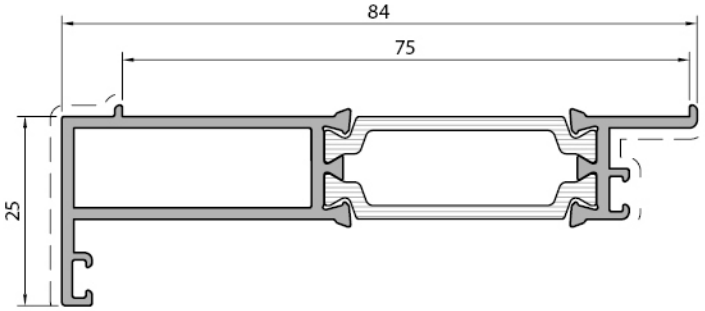

Kapı Altı Adaptör Profili *Battom door adapter profili*
W55+15.418
Weight : 0,801 kg/m

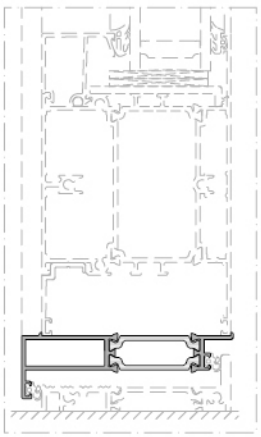

Profil değerleri teoriktir. Ağırlık olarak teslimde yapılan tartım geçerlidir. Profil imalatları TS EN 12020-02 ve TS EN 755-9 tolaransı, Moment değerleri EN 14024'e göre hesaplanmıştır.
Profile values are theoretical pre-shipment weight will be valid. The tolerances of Profile manufacturing are calculated according to EN 12020-2 and TS EN 755-9; moment values are calculated according to EN 14024.

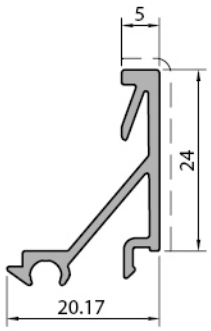

Cam Çıtası Profili *Glazing bead profile*
LS55430
Weight : 0,258 kg/m

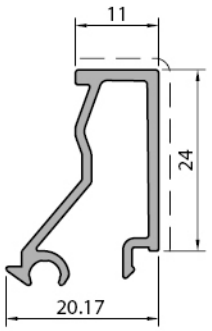

Cam Çıtası Profili *Glazing bead profile*
LS55431
Weight : 0,282 kg/m

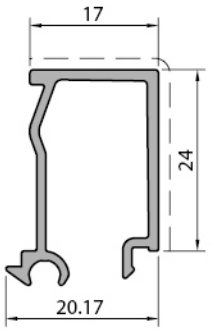

Cam Çıtası Profili *Glazing bead profile*
LS55432
Weight : 0,294 kg/m

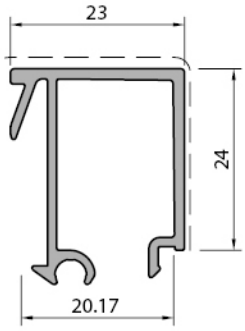

Cam Çıtası Profili *Glazing bead profile*
LS55433
Weight : 0,341 kg/m

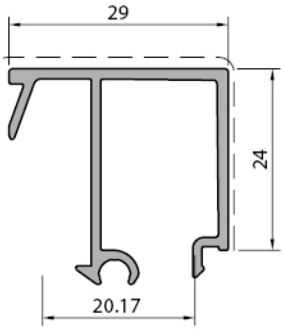

Cam Çıtası Profili *Glazing bead profile*
LS55434
Weight : 0,363 kg/m

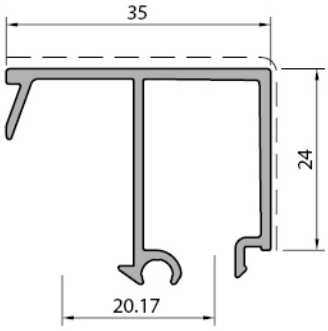

Cam Çıtası Profili *Glazing bead profile*
LS55435
Weight : 0,385 kg/m

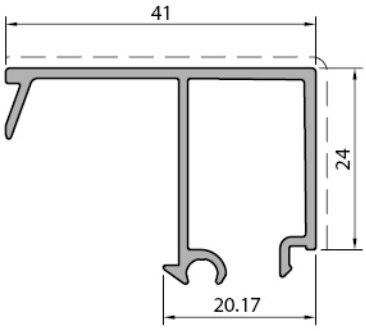

Cam Çıtası Profili *Glazing bead profile*
LS55436
Weight : 0,408 kg/m

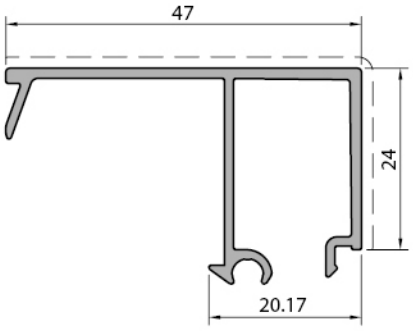

Cam Çıtası Profili *Glazing bead profile*
LS55437
Weight : 0,429 kg/m

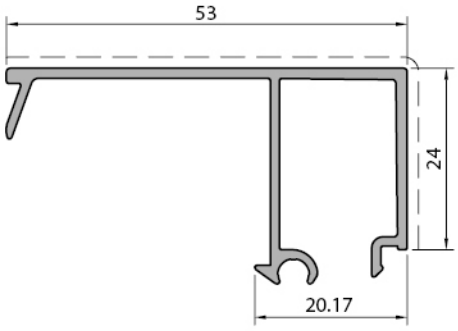

Cam Çıtası Profili *Glazing bead profile*
LS55438
Weight : 0,451 kg/m

Profil değerleri teoriktir. Ağırlık olarak teslimde yapılan tartım geçerlidir. Profil imalatları TS EN 12020-02 ve TS EN 755-9 tolaransı, Moment değerleri EN 14024'e göre hesaplanmıştır.
Profile values are theoretical pre-shipment weight will be valid. The tolerances of Profile manufacturing are calculated according to EN 12020-2 and TS EN 755-9; moment values are calculated according to EN 14024.

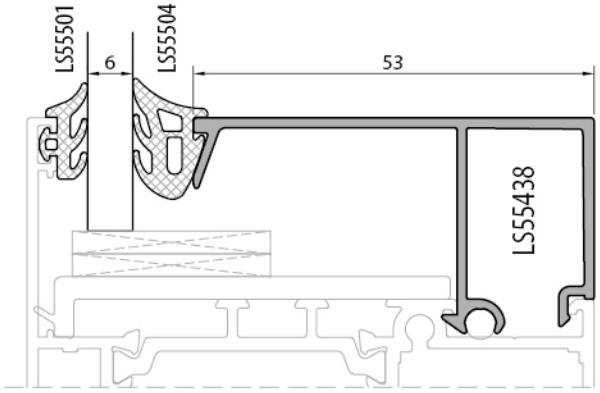
LS55501
6
LS55504
53
LS55438

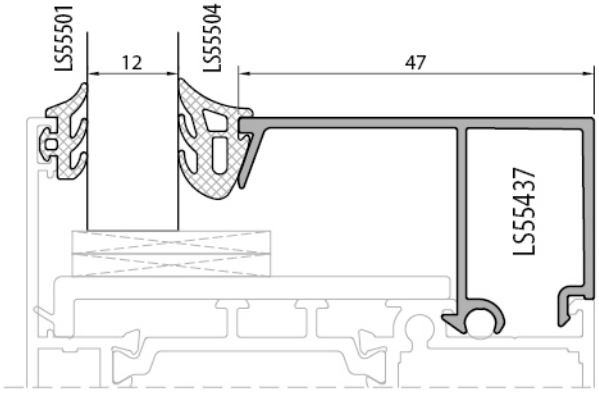
LS55501
12
LS55504
47
LS55437

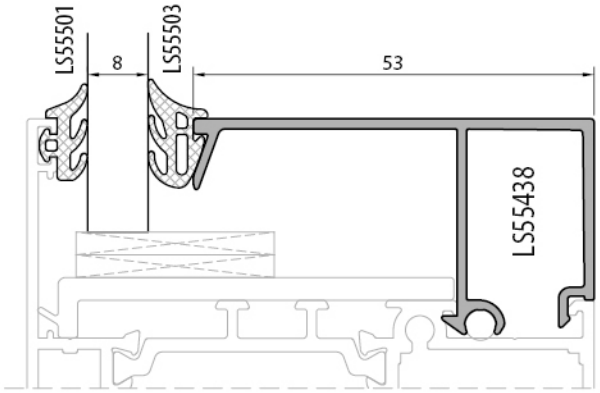
LS55501
8
LS55503
53
LS55438

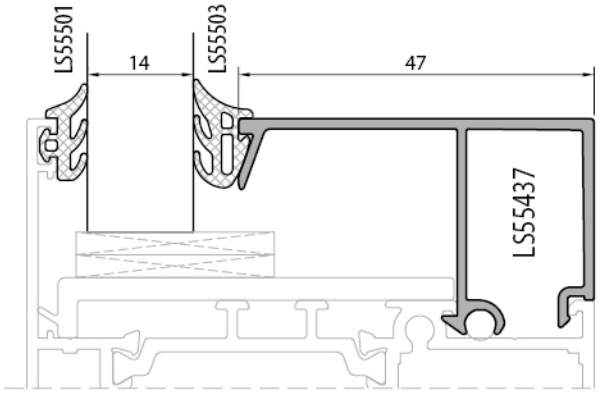
LS55501
14
LS55503
47
LS55437

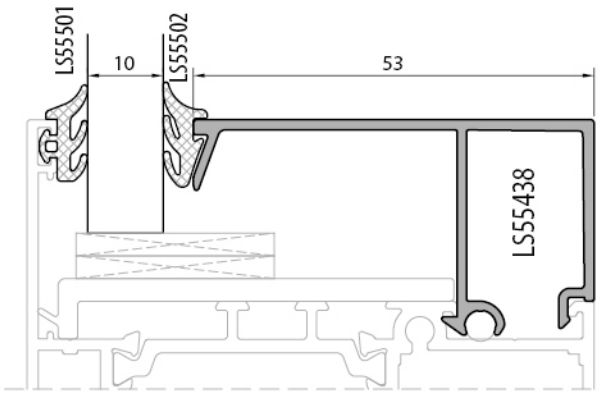
LS55501
10
LS55502
53
LS55438

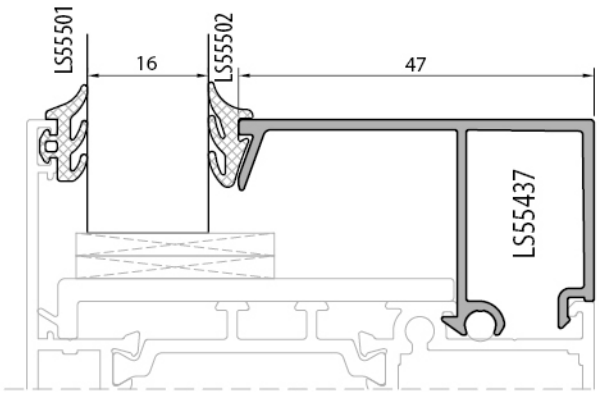
LS55501
16
LS55502
47
LS55437

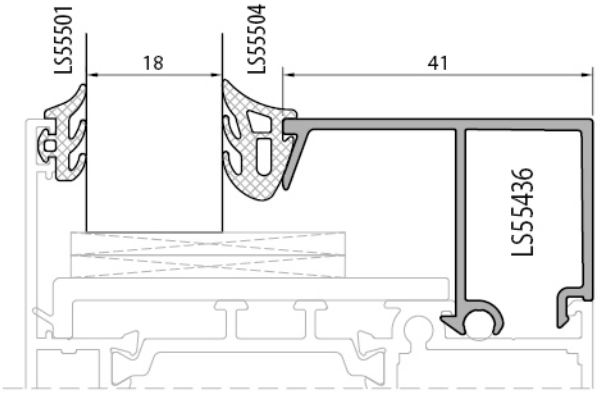
LS555501
18
LS555504
41
LS555436

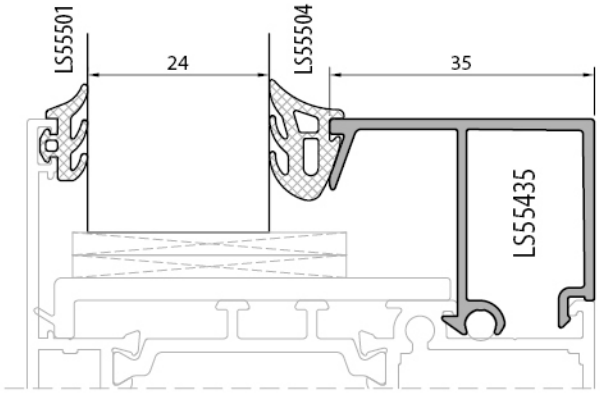
LS555501
24
LS555504
35
LS555435

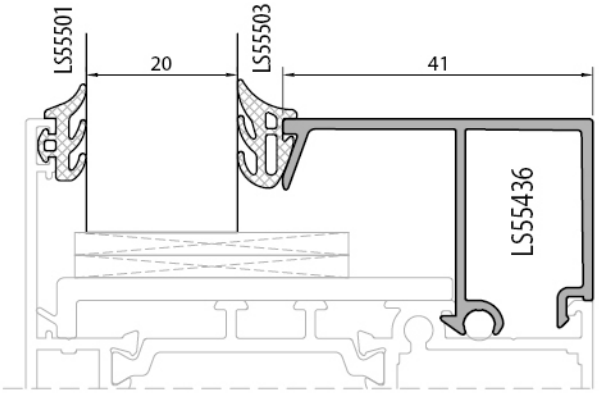
LS555501
20
LS555503
41
LS555436

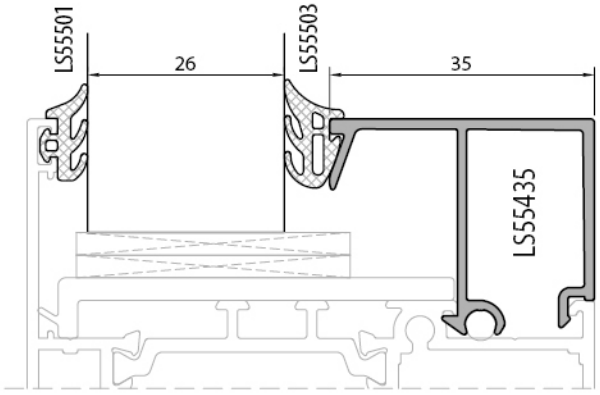
LS555501
26
LS555503
35
LS555435

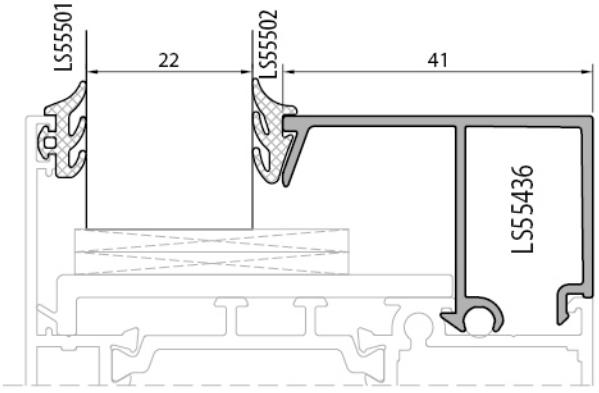
LS555501
22
LS555502
41
LS555436

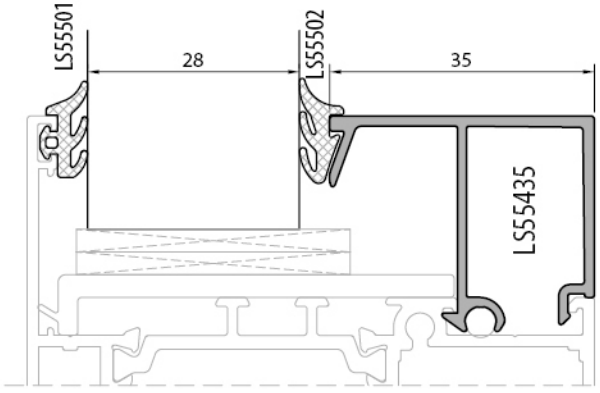
LS555501
28
LS555502
35
LS555435

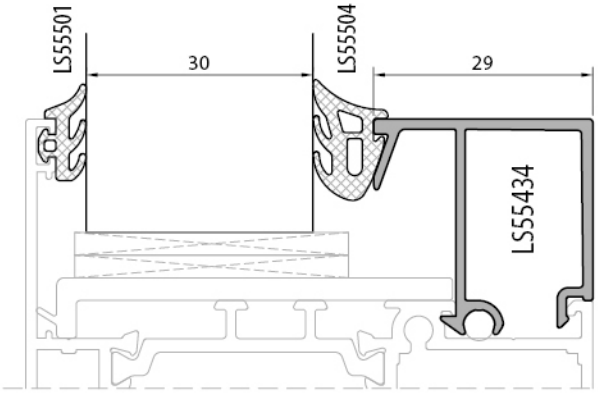
LS55501
30
LS55504
29
LS55434

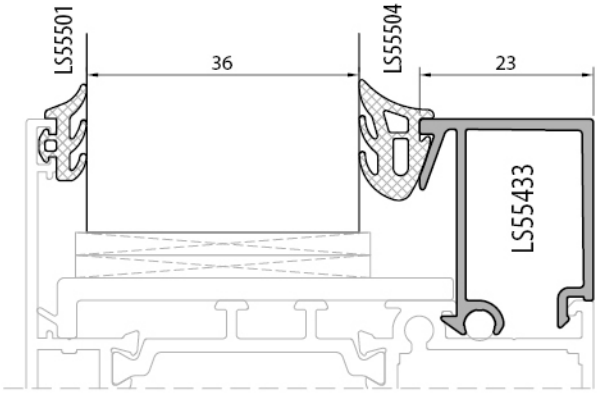
LS55501
36
LS55504
23
LS55433

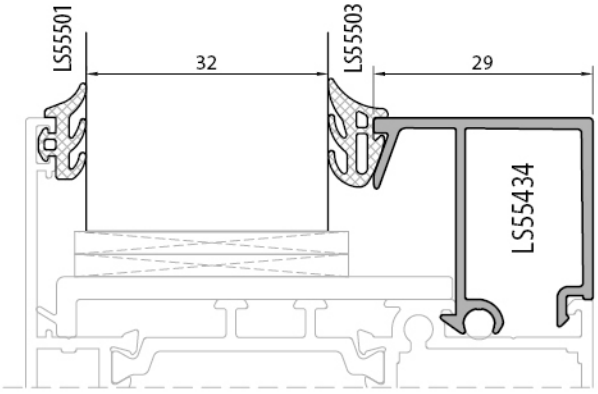
LS55501
32
LS55503
29
LS55434

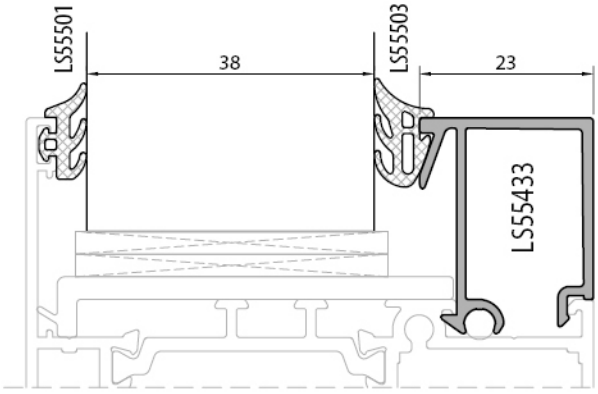
LS55501
38
LS55503
23
LS55433

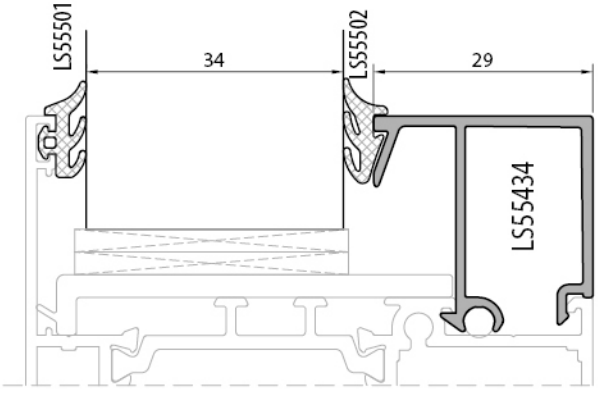
LS55501
34
LS55502
29
LS55434

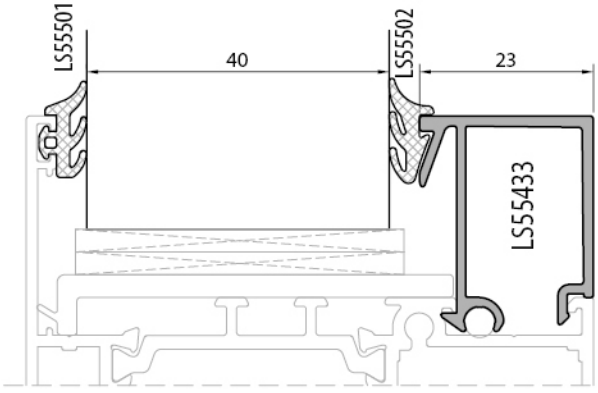
LS55501
40
LS55502
23
LS55433

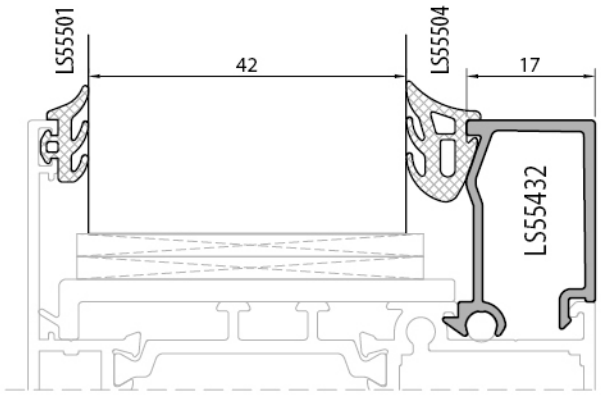
LS55501
42
LS55504
17
LS55432

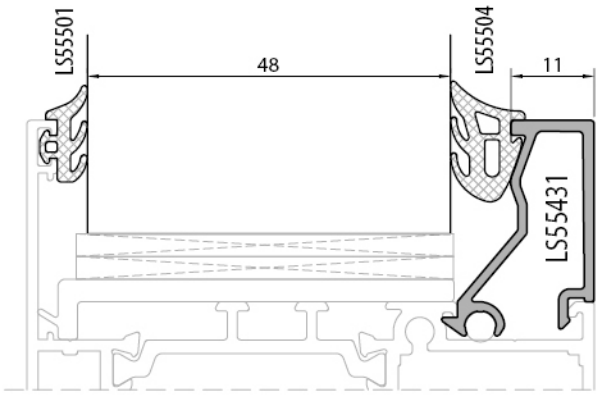
LS55501
48
LS55504
11
LS55431

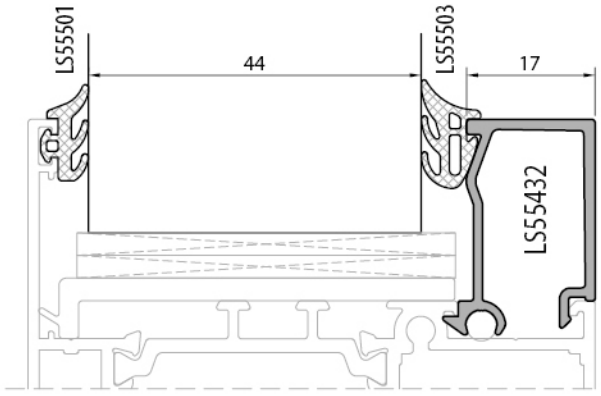
LS55501
44
LS55503
17
LS55432

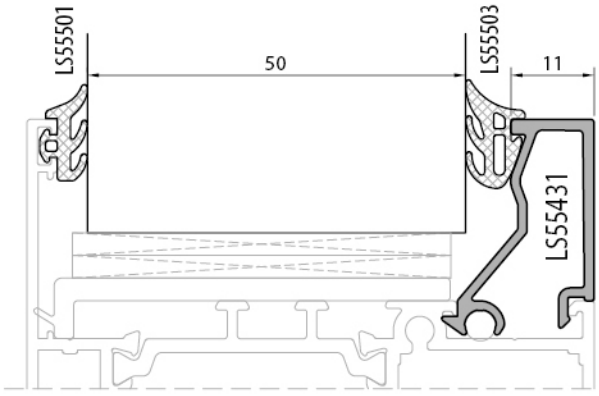
LS55501
50
LS55503
11
LS55431

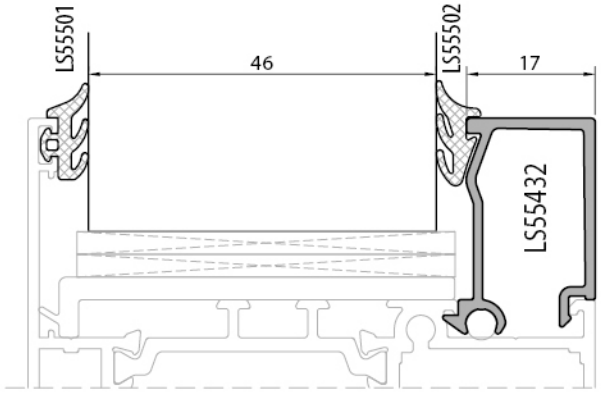
LS55501
46
LS55502
17
LS55432

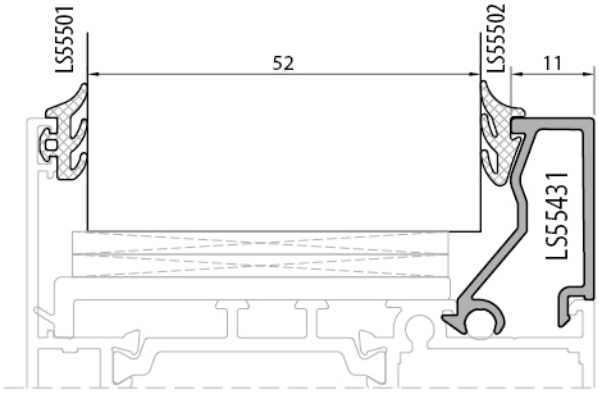
LS55501
52
LS55502
11
LS55431

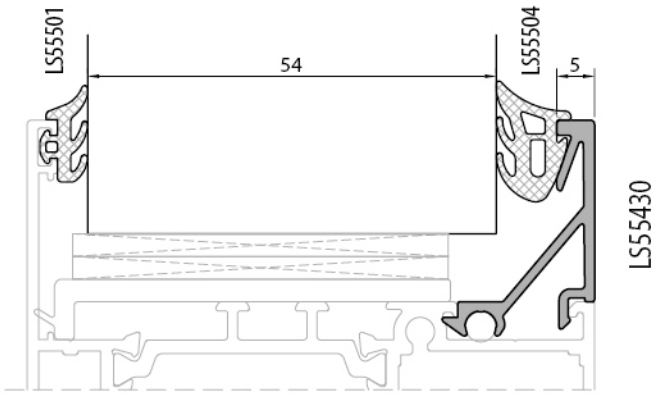
LS55501
54
LS55504
5
LS55430

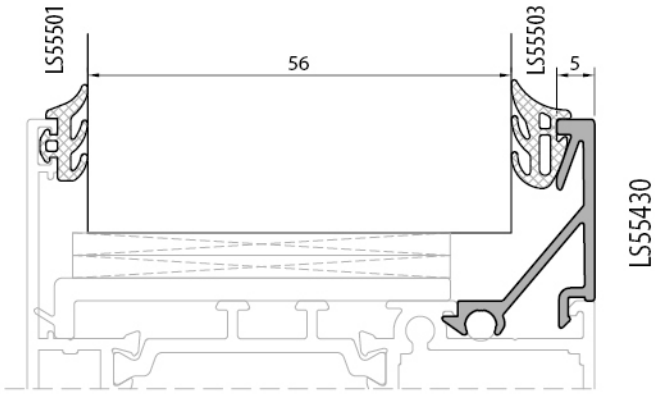
LS55501
56
LS55503
5
LS55430

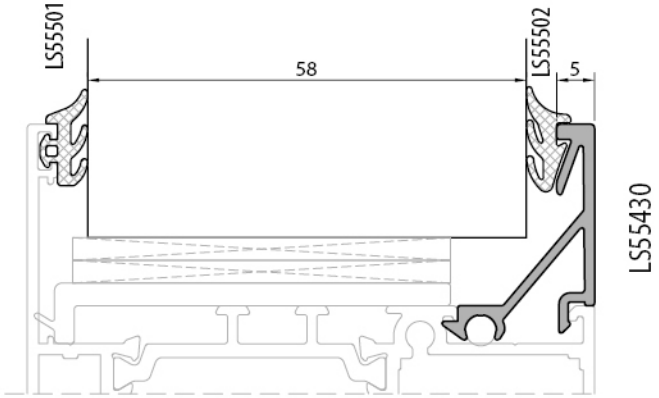
LS55501
58
LS55502
5
LS55430

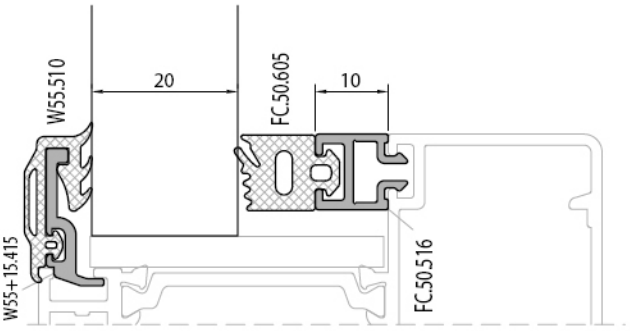
W55.510
20
FC.50.605
10
W55+15.415
FC.50.516

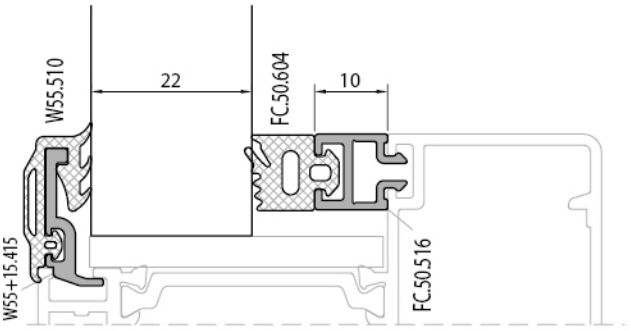
W55.510
22
FC.50.604
10
W55+15.415
FC.50.516

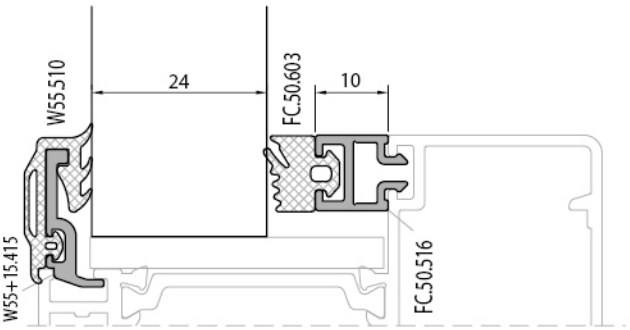
W55.510
24
FC.50.603
10
W55+15.415
FC.50.516

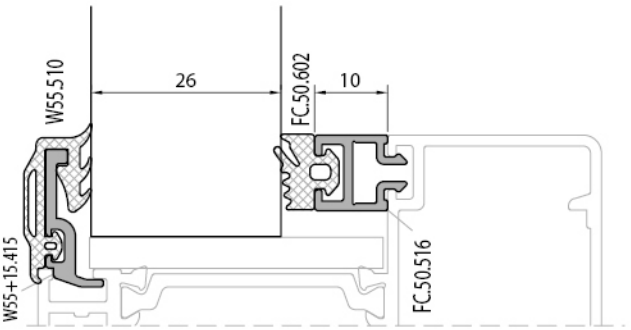
W55.510
26
FC.50.602
10
W55+15.415
FC.50.516

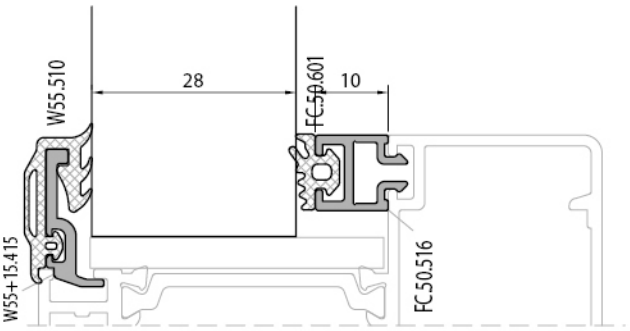
W55.510
28
FC.50.601
10
W55+15.415
FC.50.516

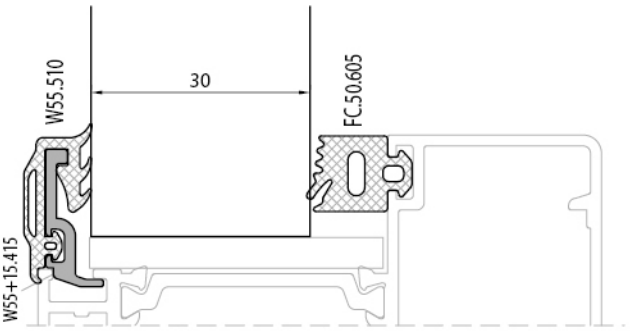
W55.510
30
FC.50.605
W55+15.415

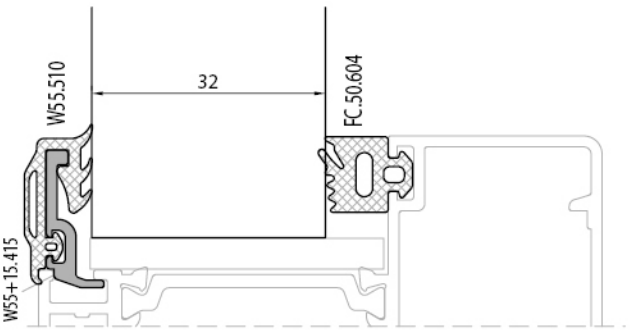
W55.510
32
FC.50.604
W55+15.415

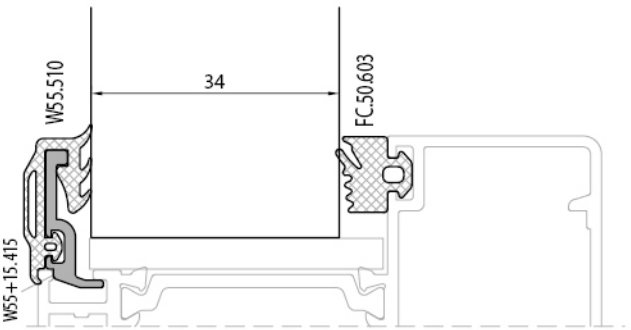
W55.510
34
FC.50.603
W55+15.415

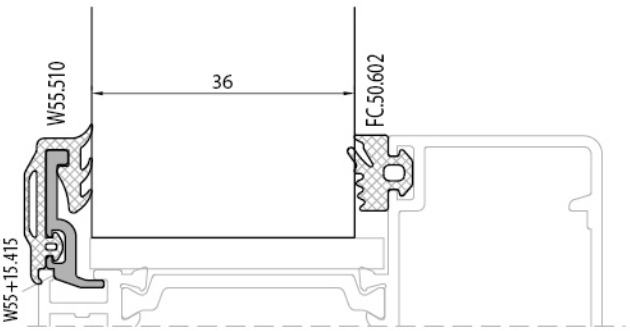
W55.510
36
FC.50.602
W55+15.415

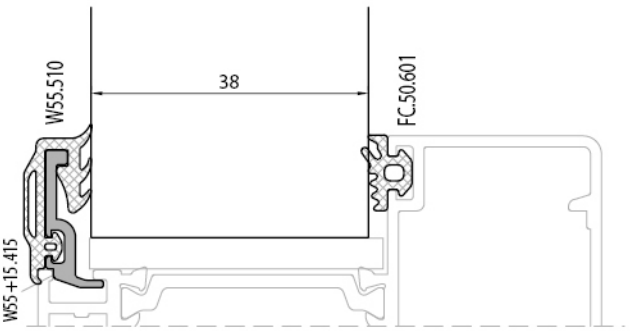
W55.510
38
FC.50.601
W55+15.415

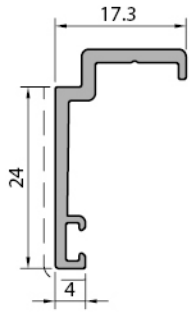

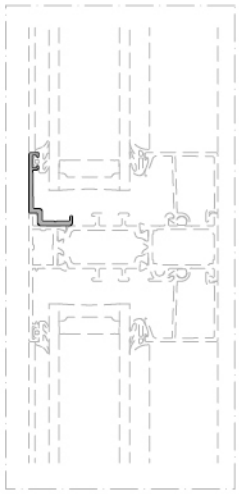

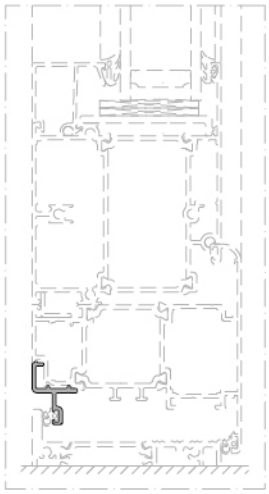

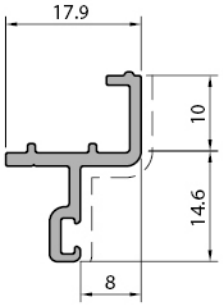

Cam Dış Çerçeve Profili *Glass outer frame profile*
W55+15.420
Weight : 0,225 kg/m

Kapı Altı Adaptör Profili *Bottom door adapter profile*
W55+15.421
Weight : 0,225 kg/m

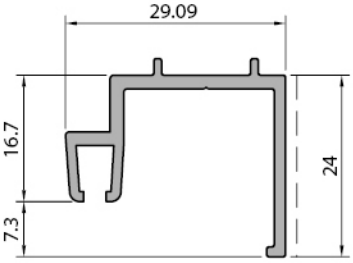

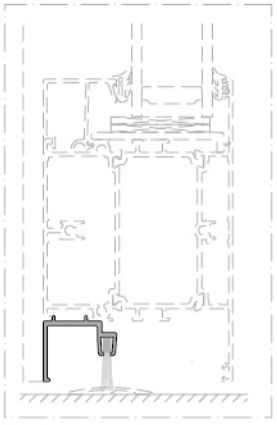

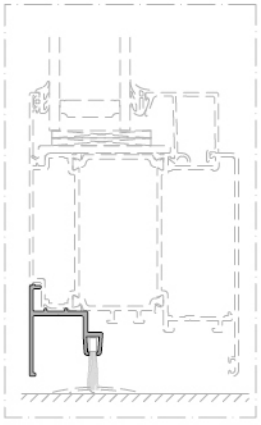

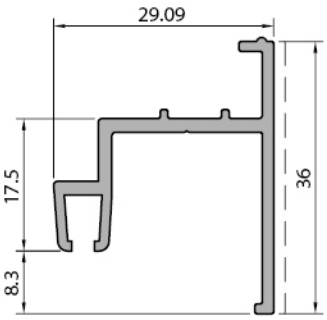

Kapı Altı Adaptör Profili *Bottom door adapter profile*
W55+15.422
Weight : 0,337 kg/m

Kapı Altı Adaptör Profili *Bottom door adapter profile*
W55+15.423
Weight : 0,397 kg/m

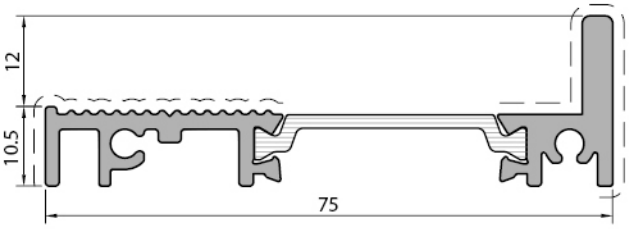

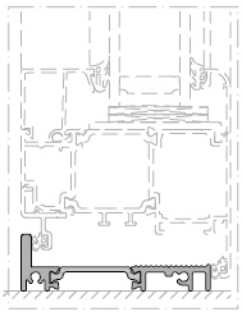

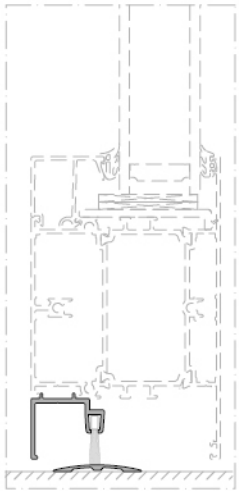

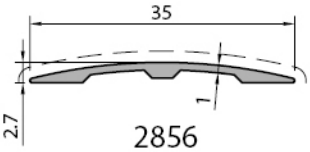

Kapı Altı Adaptör Profili *Bottom door adapter profile*
W55+15.424
Weight : 0,791 kg/m

Kapı Altı Adaptör Profili *Bottom door adapter profile*
W55+15.425
Weight : 0,119 kg/m

Profil değerleri teoriktir. Ağırlık olarak teslimde yapılan tartım geçerlidir. Profil imalatları TS EN 12020-02 ve TS EN 755-9 tolaransı, Moment değerleri EN 14024'e göre hesaplanmıştır.
Profile values are theoretical pre-shipment weight will be valid. The tolerances of Profile manufacturing are calculated according to EN 12020-2 and TS EN 755-9; moment values are calculated according to EN 14024.

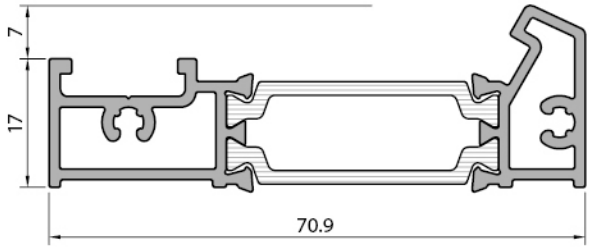

Eşik Profili *Threshold profile*
W55+15.426
Weight : 0,974 kg/m

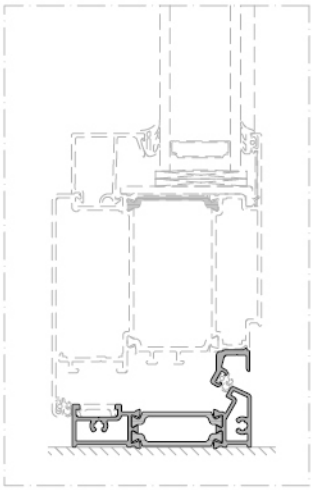

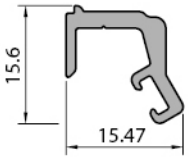

Eşik adaptör Profili *Threshold adapter profile*
W55+15.427
Weight : 0,185 kg/m

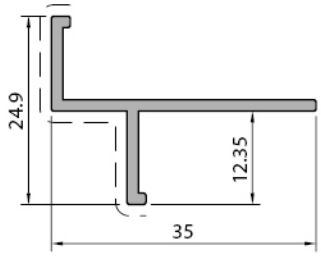

Kasa İçi Çerçeve Profili *Internal frame profile*
W55+15.430
Weight : 0,250 kg/m

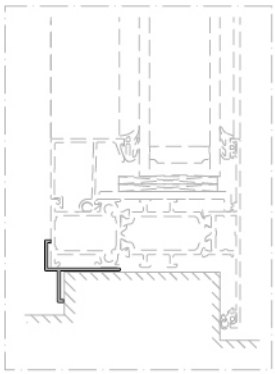

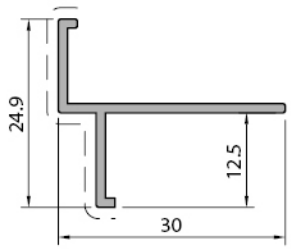

Kasa İçi Çerçeve Profili *Internal frame profile*
W55+15.431
Weight : 0,185 kg/m

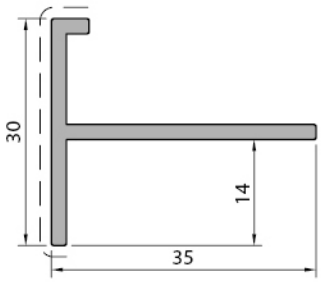

Kasa İçi Çerçeve Profili *Internal frame profile*
W55+15.432
Weight : 0,360 kg/m

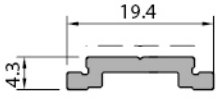

Tij Profili *Rod profile*
W55+15.434
Weight : 0,130 kg/m

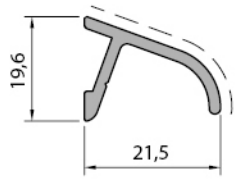

Damlalık Profili *Drip profile*
W55+15.435
Weight : 0,143 kg/m

Profil değerleri teoriktir. Ağırlık olarak teslimde yapılan tartım geçerlidir. Profil imalatları TS EN 12020-02 ve TS EN 755-9 tolaransı, Moment değerleri EN 14024'e göre hesaplanmıştır.
Profile values are theoretical pre-shipment weight will be valid. The tolerances of Profile manufacturing are calculated according to EN 12020-2 and TS EN 755-9; moment values are calculated according to EN 14024.

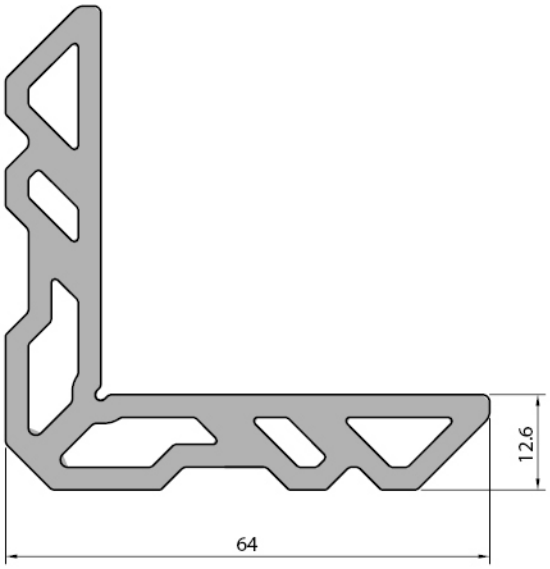

Kasa Kanat Köşe Takoz Profili *Frame-sash corner cleat profile*	
W55.450	
Weight : 0,237 kg/m	
W55.450-1	7 mm
W55.450-2	23,2 mm
W55.450-3	25,4 mm
W55.450-4	24,7 mm

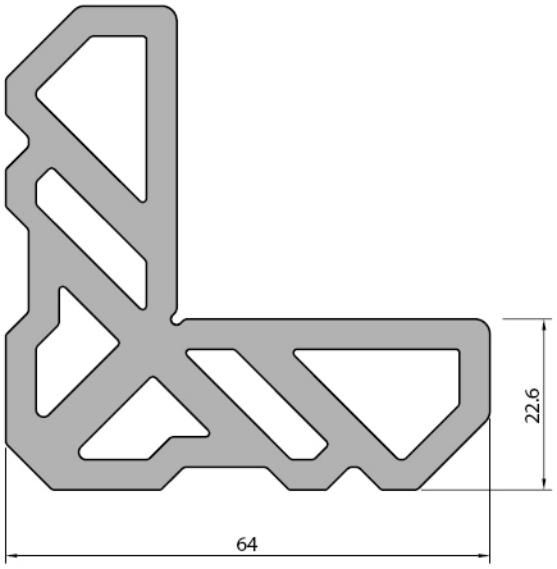

Kasa Kanat Köşe Takoz Profili *Frame-sash corner cleat profile*	
W55.451	
Weight : 3,694 kg/m	
W55.451-1	7 mm
W55.451-2	23,2 mm
W55.451-3	25,4 mm
W55.451-4	13,1 mm

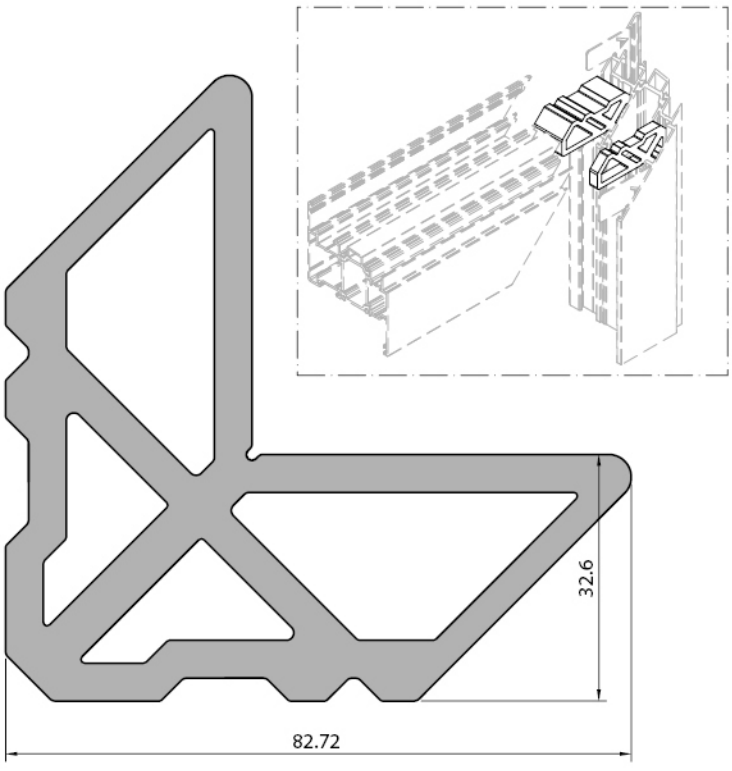

Kasa Kanat Köşe Takoz Profili *Frame-sash corner cleat profile*	
W55.452	
Weight : 4,909 kg/m	
W55.452-1	7 mm
W55.452-2	23,2 mm
W55.452-3	25,4 mm
W55.452-4	18,5 mm
W55.452-5	22 mm

Profil değerleri teoriktir. Ağırlık olarak teslimde yapılan tartım geçerlidir. Profil imalatları TS EN 12020-02 ve TS EN 755-9 tolaransı, Moment değerleri EN 14024'e göre hesaplanmıştır.
Profile values are theoretical pre-shipment weight will be valid. The tolerances of Profile manufacturing are calculated according to EN 12020-2 and TS EN 755-9; moment values are calculated according to EN 14024.

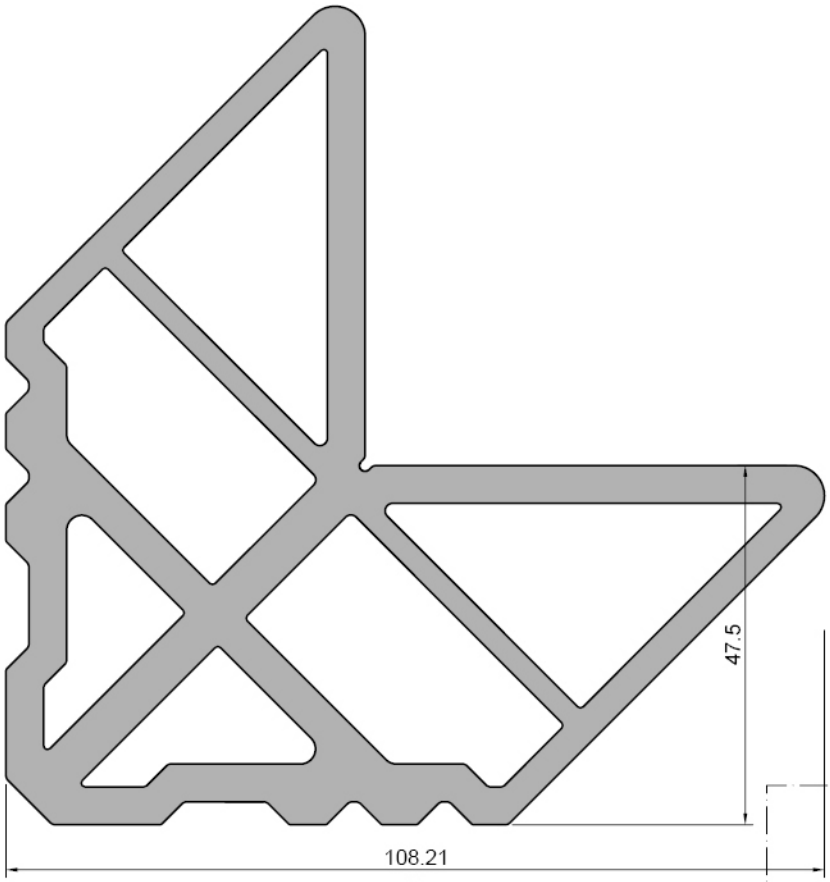

Kasa Kanat Köşe Takoz Profili *Frame-sash corner cleat profile*
W55.453
Weight : 7,101 kg/m
W55.453-1 7 mm
W55.453-2 13,1 mm

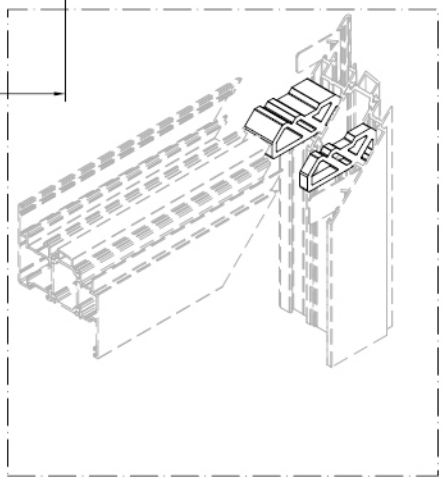

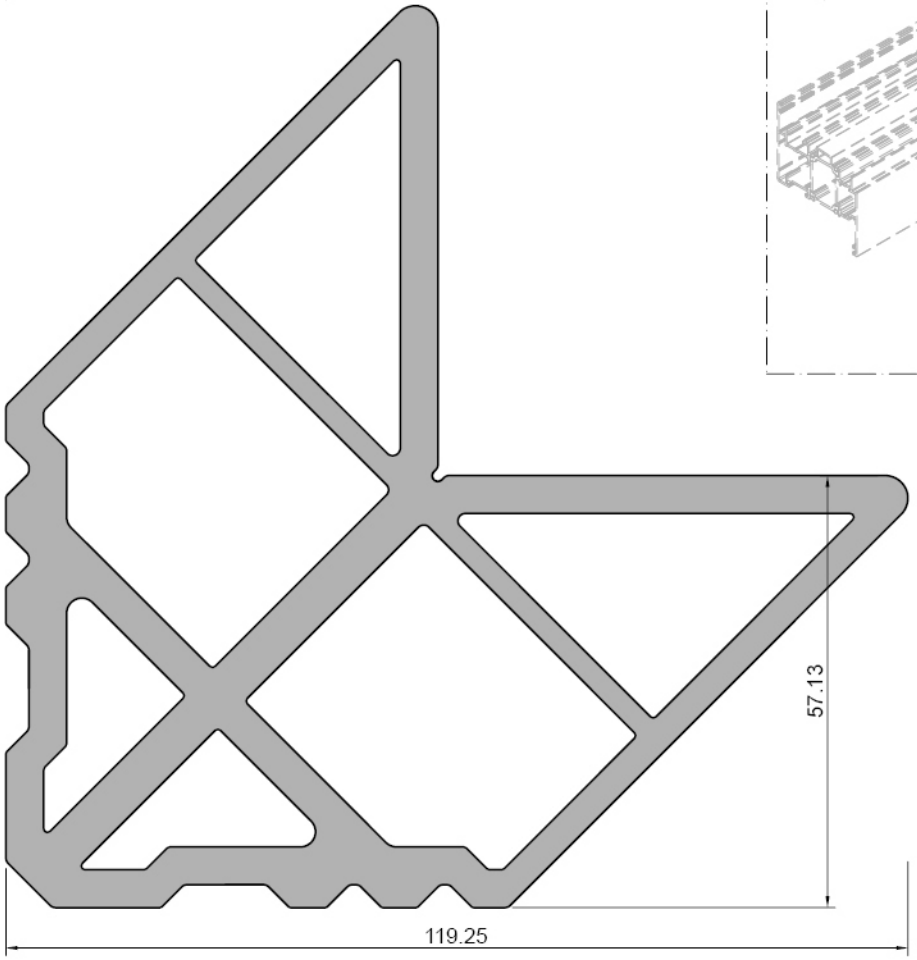

Kasa Kanat Köşe Takoz Profili *Frame-sash corner cleat profile*
W55.454
Weight : 7,665 kg/m
W55.454-1 7 mm
W55.454-2 23,2 mm
W55.454 -3 18,5 mm

Profil değerleri teoriktir. Ağırlık olarak teslimde yapılan tartım geçerlidir. Profil imalatları TS EN 12020-02 ve TS EN 755-9 tolaransı, Moment değerleri EN 14024'e göre hesaplanmıştır.
Profile values are theoretical pre-shipment weight will be valid. The tolerances of Profile manufacturing are calculated according to EN 12020-2 and TS EN 755-9; moment values are calculated according to EN 14024.

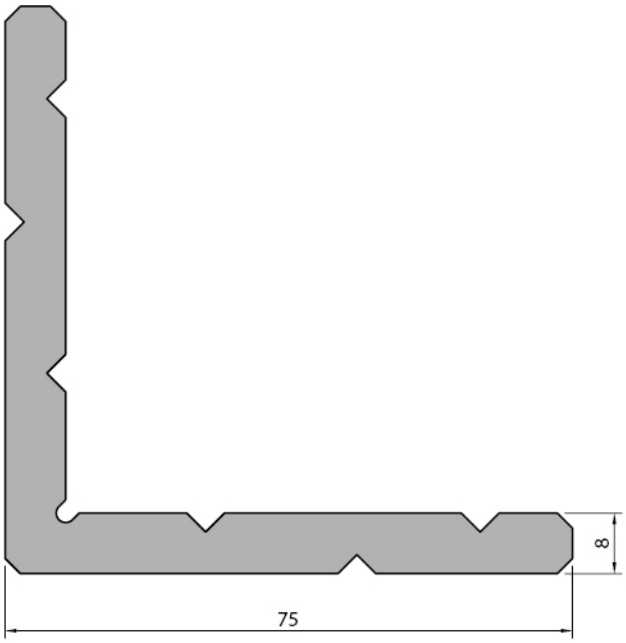

Kasa Kanat Köşe Takoz Profili *Frame-sash corner cleat profile*	
W55.455	
Weight : 2,927	kg/m
W55.455-1	7 mm

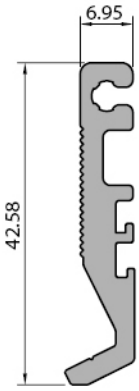

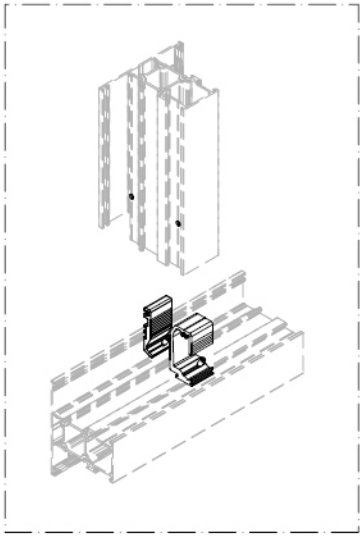

Orta Kayıt Bağlantı *Mullion connection*	
LS55443	
Weight : 0,516	kg/m
LS55443-2	12,5 mm
LS55443-3	22,5 mm
LS55443-5	32,6 mm
LS55443-6	25 mm

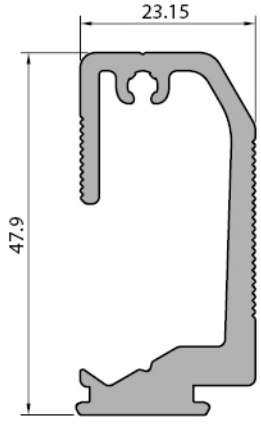

Orta Kayıt Bağlantı *Mullion connection*	
LS55444	
Weight : 0,974	kg/m
LS55444-2	12,5 mm
LS55444-3	22,5 mm
LS55444-5	32,6 mm
LS55444-6	25 mm

Profil değerleri teoriktir. Ağırlık olarak teslimde yapılan tartım geçerlidir. Profil imalatları TS EN 12020-02 ve TS EN 755-9 tolaransı, Moment değerleri EN 14024'e göre hesaplanmıştır.
Profile values are theoretical pre-shipment weight will be valid. The tolerances of Profile manufacturing are calculated according to EN 12020-2 and TS EN 755-9; moment values are calculated according to EN 14024.

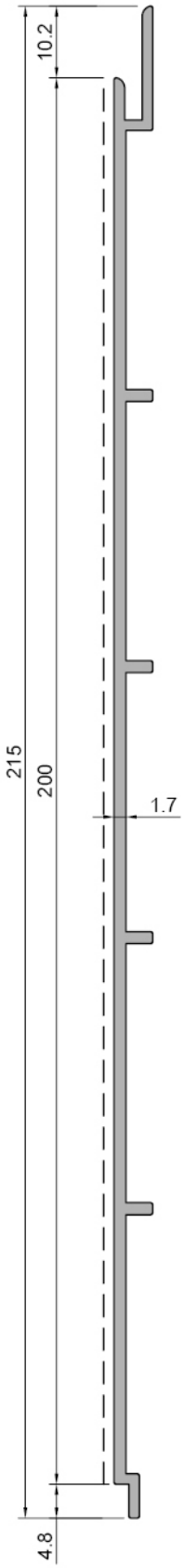

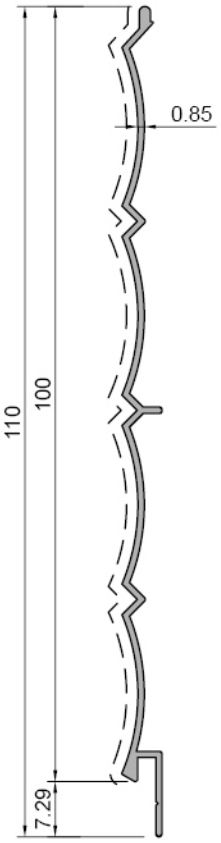

Lambri Profili *Wainscot profile*
W55+.15.437
Weight : 0,305 kg/m

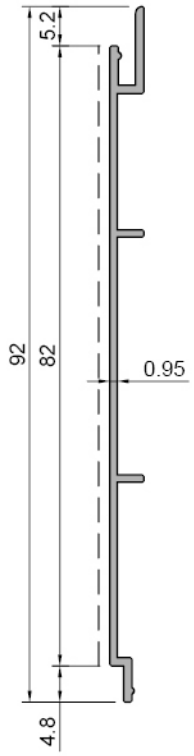

Lambri Profili *Wainscot profile*
W55+.15.438
Weight : 0,295 kg/m

Lambri Profili *Wainscot profile*
W55+.15.436
Weight : 1,095 kg/m

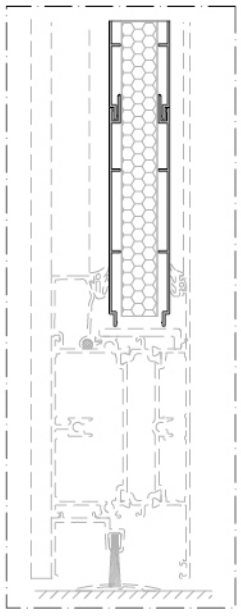

Profil değerleri teoriktir. Ağırlık olarak teslimde yapılan tartım geçerlidir. Profil imalatları TS EN 12020-02 ve TS EN 755-9 tolaransı, Moment değerleri EN 14024'e göre hesaplanmıştır.
Profile values are theoretical pre-shipment weight will be valid. The tolerances of Profile manufacturing are calculated according to EN 12020-2 and TS EN 755-9; moment values are calculated according to EN 14024.

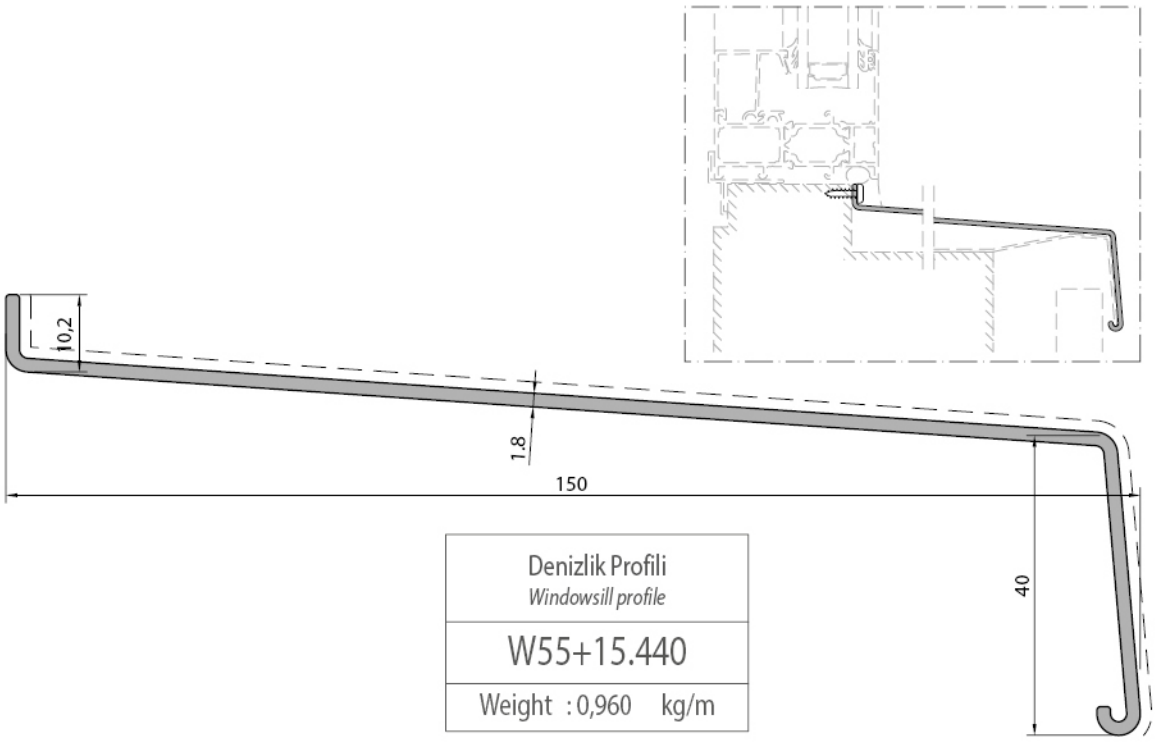

Denizlik Profili *Windowsill profile*
W55+15.440
Weight : 0,960 kg/m

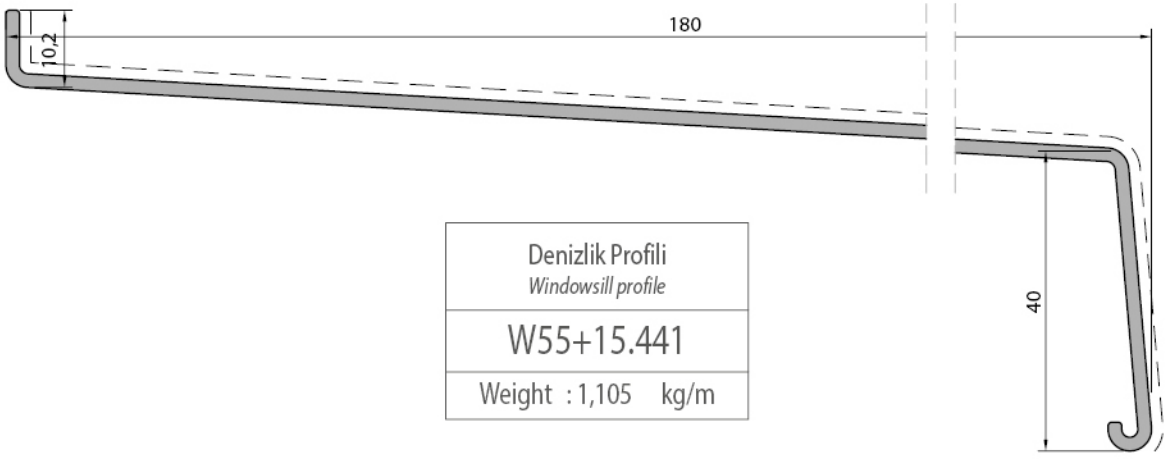

Denizlik Profili *Windowsill profile*
W55+15.441
Weight : 1,105 kg/m

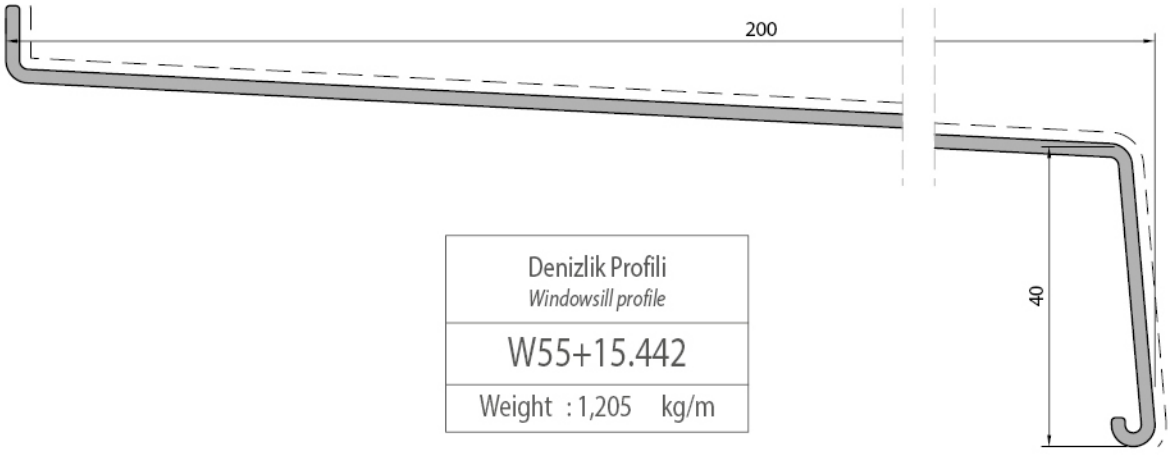

Denizlik Profili *Windowsill profile*
W55+15.442
Weight : 1,205 kg/m

Profil değerleri teoriktir. Ağırlık olarak teslimde yapılan tartım geçerlidir. Profil imalatları TS EN 12020-02 ve TS EN 755-9 tolaransı, Moment değerleri EN 14024'e göre hesaplanmıştır.
Profile values are theoretical pre-shipment weight will be valid. The tolerances of Profile manufacturing are calculated according to EN 12020-2 and TS EN 755-9; moment values are calculated according to EN 14024.

Kod *Code*	Şekil *Drawing*	Tanım *Description*	Teorik Ağırlık *Theoretical Weight gr / m*	Paket Ağırlığı *Package Weight Kg / Package*	Paket Metrajı *In one Package Metre / Package*	Kullanım Yeri *Application*
LS55501	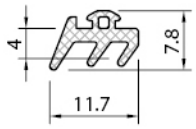	epdm cam dış fitil *glazing gasket outside*	55 gr/m	12 kg	220 m	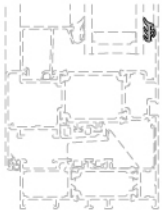
LS55502	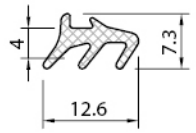	epdm cam iç fitil *glazing gasket inside*	52 gr/m	12 kg	230 m	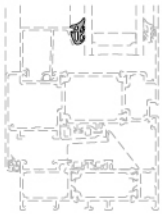
LS55503	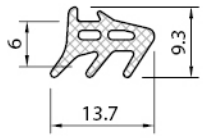	epdm cam iç fitil *glazing gasket inside*	80 gr/m	12 kg	150 m	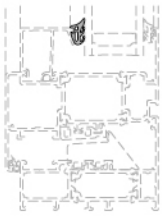
LS55504	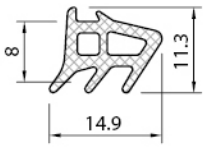	epdm cam iç fitil *glazing gasket inside*	92 gr/m	12 kg	130 m	
W55.501	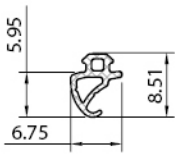	epdm iç bini fitil *inside acoustic gasket*	26 gr/m	12 kg	460 m	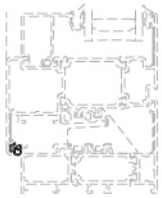
W75.502	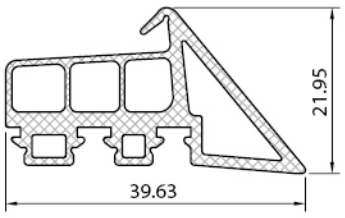	epdm tozluk iç fitil *epdm central gasket*	357 gr/m	10 kg	28 m	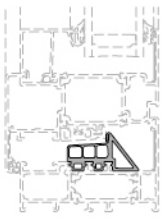
W75.503	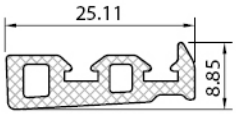	epdm tozluk iç fitil *epdm central gasket*	144 gr/m	12 kg	83 m	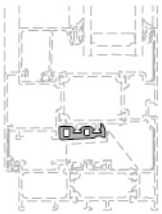

Profil değerleri teoriktir. Ağırlık olarak teslimde yapılan tartım geçerlidir. Profil imalatları TS EN 12020-02 ve TS EN 755-9 tolaransı, Moment değerleri EN 14024'e göre hesaplanmıştır.
Profile values are theoretical pre-shipment weight will be valid. The tolerances of Profile manufacturing are calculated according to EN 12020-2 and TS EN 755-9; moment values are calculated according to EN 14024.

Kod *Code*	Şekil *Drawing*	Tanım *Description*	Teorik Ağırlık *Theoretical Weight gr / m*	Paket Ağırlığı *Package Weight Kg / Package*	Paket Metrajı *In one Package Metre / Package*	Kullanım Yeri *Application*
W75.501h	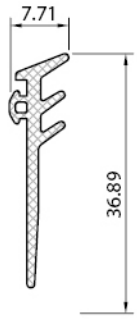	epdm cam dış fitil *glazing gasket outside*	127 gr/m	15 kg	116 m	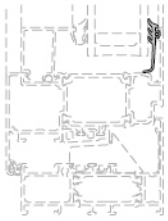
W75.502h	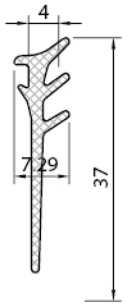	epdm cam iç fitil *glazing gasket inside*	120 gr/m	15 kg	123 m	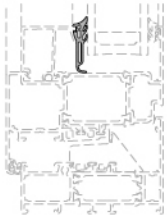
W75.503h	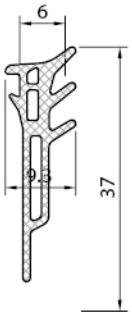	epdm cam iç fitil *glazing gasket inside*	142 gr/m	15 kg	104 m	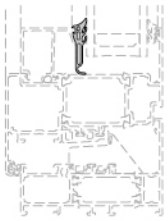
W75.504h	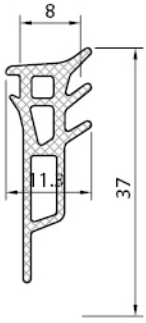	epdm cam iç fitil *glazing gasket inside*	155 gr/m	15 kg	95 m	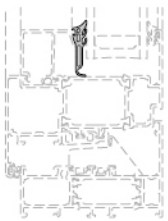
W75.505h	co-ekstrüzyon epdm tozluk iç fitil *co-extrusion epdm central gasket* 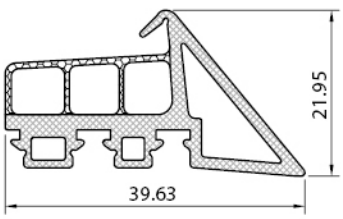		300 gr/m	15 kg	50 m	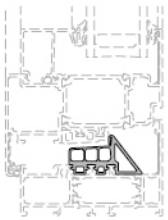

Profil değerleri teoriktir. Ağırlık olarak teslimde yapılan tartım geçerlidir. Profil imalatları TS EN 12020-02 ve TS EN 755-9 tolaransı, Moment değerleri EN 14024'e göre hesaplanmıştır.
Profile values are theoretical pre-shipment weight will be valid. The tolerances of Profile manufacturing are calculated according to EN 12020-2 and TS EN 755-9; moment values are calculated according to EN 14024.

Kod *Code*	Şekil *Drawing*	Tanım *Description*	Teorik Ağırlık *Theoretical Weight gr / m*	Paket Ağırlığı *Package Weight Kg / Package*	Paket Metrajı *In one Package Metre / Package*	Kullanım Yeri *Application*
W75.504	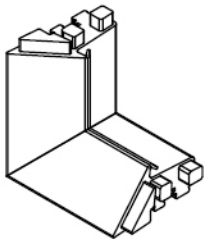	epdm tozluk iç fitil vulkanize köşe *epdm central gasket vulcanised corner*	--	--	50 ad./pk *50 pcs/pk*	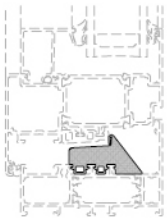
W55.510	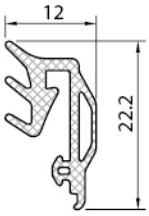	epdm cam dış fitil *glazing gasket outside*	114 gr/m	15 kg	129 m	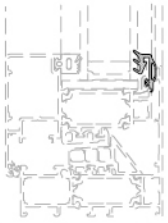
W55.511	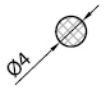	epdm fitil *epdm gasket*	16 gr/m	10 kg	609 m	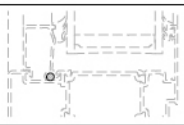
FC.50.601	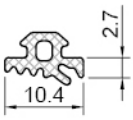	epdm cam iç fitil *glazing gasket inside*	42 gr/m	15 kg	355 m	
FC.50.602	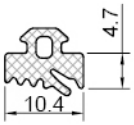	epdm cam iç fitil *glazing gasket inside*	66 gr/m	15 kg	225 m	
FC.50.603	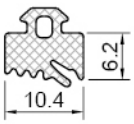	epdm cam iç fitil *glazing gasket inside*	88 gr/m	15 kg	165 m	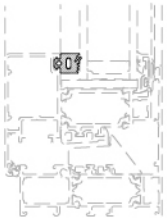
FC.50.604	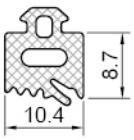	epdm cam iç fitil *glazing gasket inside*	104 gr/m	15 kg	142 m	
FC.50.605	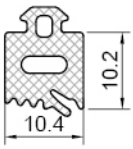	epdm cam iç fitil *glazing gasket inside*	124 gr/m	15 kg	120 m	
W55.512	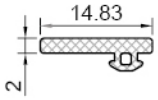	epdm cam iç fitil *glazing gasket inside*	47 gr/m	15 kg	313 m	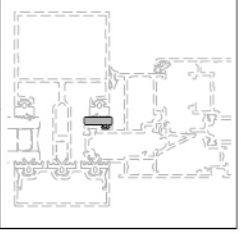
W55.513	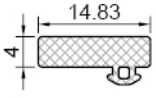	epdm cam iç fitil *glazing gasket inside*	124 gr/m	15 kg	168 m	

Profil değerleri teoriktir. Ağırlık olarak teslimde yapılan tartım geçerlidir. Profil imalatları TS EN 12020-02 ve TS EN 755-9 tolaransı, Moment değerleri EN 14024'e göre hesaplanmıştır.
Profile values are theoretical pre-shipment weight will be valid. The tolerances of Profile manufacturing are calculated according to EN 12020-2 and TS EN 755-9; moment values are calculated according to EN 14024.

Kod *Code*	Şekil *Drawing*	Tanım *Description*	Teorik Ağırlık *Theoretical Weight gr / m*	Paket Ağırlığı *Package Weight Kg / Package*	Paket Metrajı *In one Package Metre / Package*	Kullanım Yeri *Application*
W55.514		epdm dış bini fitil *outside acoustic gasket*	19 gr/m	10 kg	526 m	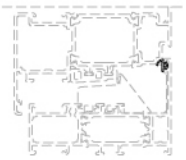
W55.515		epdm iç bini fitil *inside acoustic gasket*	26 gr/m	12 kg	460 m	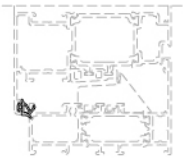
W55.516	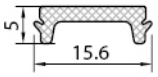	epdm kapama fitil *detent gasket*	52 gr/m	5,2 kg	100 m	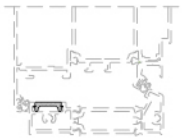
W75.510	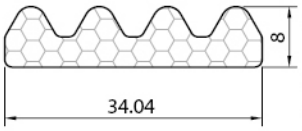	ek izolasyon poliüretan fitili *additional insulator polyurethane gasket*	--	6.0 m	50 pcs/pk	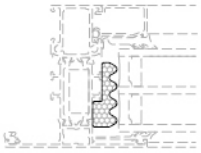
W75.511	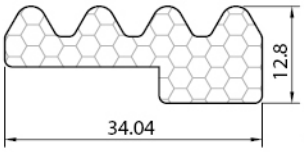	ek izolasyon poliüretan fitili *additional insulator polyurethane gasket*		6.0 m	50 pcs/pk	
LS55617	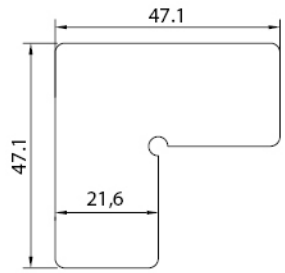	köşe onbaşı *corner cleat for sash*			200 pcs/pk	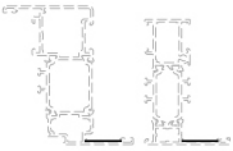
LS55618	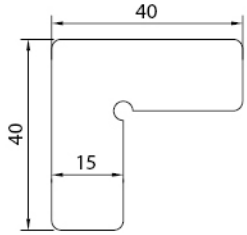	köşe onbaşı *corner cleat for sash*			200 pcs/pk	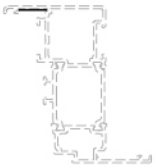
W75.610		pvc cam destek takoz *pvc glazing support cleat*			3,0 mt 20 pcs/pk	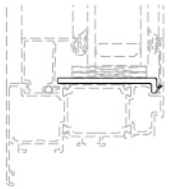

Profil değerleri teoriktir. Ağırlık olarak teslimde yapılan tartım geçerlidir. Profil imalatları TS EN 12020-02 ve TS EN 755-9 tolaransı, Moment değerleri EN 14024'e göre hesaplanmıştır.
Profile values are theoretical pre-shipment weight will be valid. The tolerances of Profile manufacturing are calculated according to EN 12020-2 and TS EN 755-9; moment values are calculated according to EN 14024.

Kod *Code*	Şekil *Drawing*	Tanım *Description*	Paket Metrajı *In one Package Metre / Package*	Kullanım Yeri *Application*
W75.601	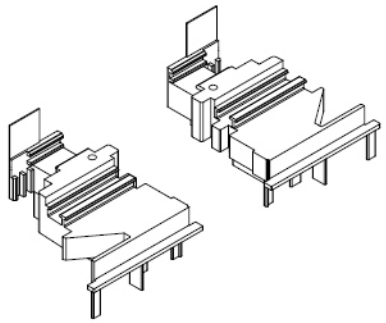	çift kanat adaptör kapak *adapter cover for double sash euro grovee (set)*	20 pcs/pk	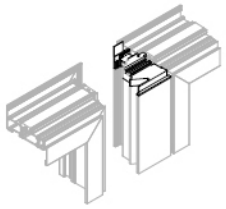
W75.602	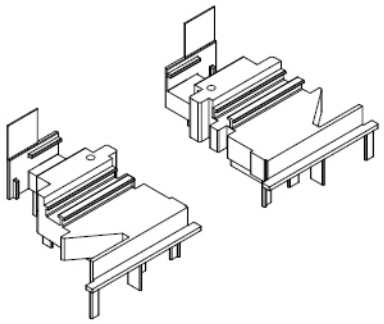	çift kanat adaptör kapak *adapter cover for double sash euro grovee (set)*	20 pcs/pk	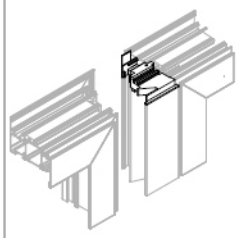
W75.603	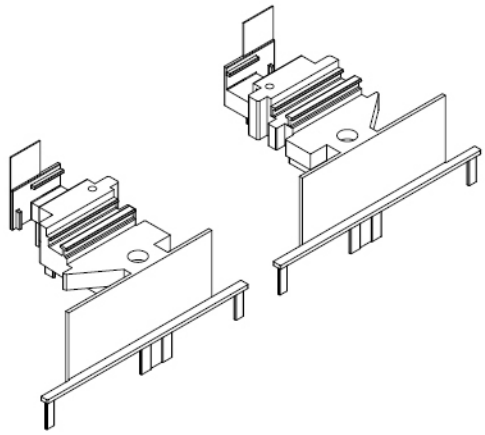	gizli çift kanat adaptör kapak *adapter cover for hidden double sash pvc euro grovee (set)*	20 pcs/pk	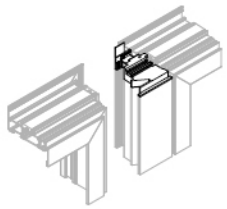
W55.604	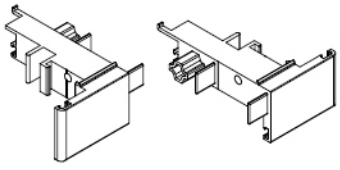	Kapı altı adaptör kapağı *Bottom door adapter cover*	20 pcs/pk	
W55.605	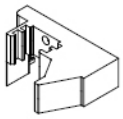	Kapı altı adaptör kapağı *Bottom door adapter cover*	20 pcs/pk	
LS55614		su tahliye kapağı *water drainage plug*	200 pcs/pk	

Profil değerleri teoriktir. Ağırlık olarak teslimde yapılan tartım geçerlidir. Profil imalatları TS EN 12020-02 ve TS EN 755-9 tolaransı, Moment değerleri EN 14024'e göre hesaplanmıştır.
Profile values are theoretical pre-shipment weight will be valid. The tolerances of Profile manufacturing are calculated according to EN 12020-2 and TS EN 755-9; moment values are calculated according to EN 14024.

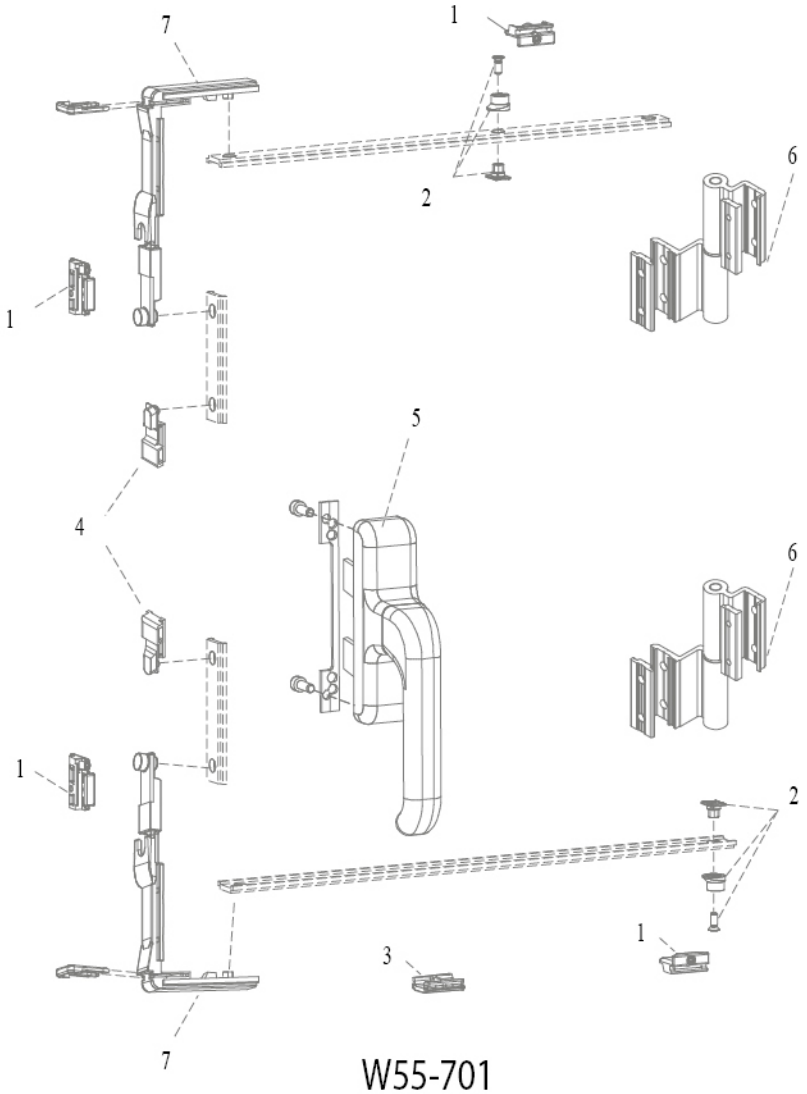

W55-701

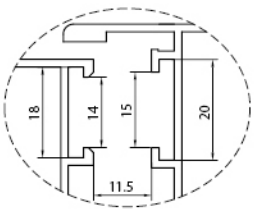

euro grovee section 1

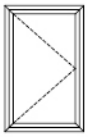

içe açılır pencere
inward opening window

Normal açılım mekanizması (takım)
Opening window mechanism (set)

W55-701	1	Pim karşılığı	W55-731
	2	Ayarlı karşılık	W55-733
	3	Kanat sarkma takozu	W55-740
	4	Tij bağlantı pabucu	W55-732
	5	Çift dilli kol	W55-761
	6	Menteşe	W55-770
	+ > 1200 x 1400 mm		
	7	Köşe dönme	W55-730

Renk seçenegi belirtilmelidir.
By selecting colors, it must be informed.

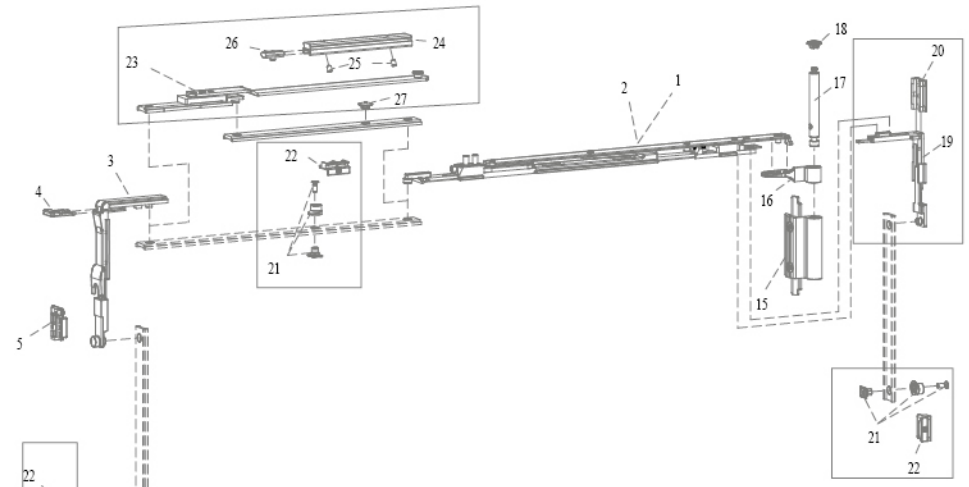

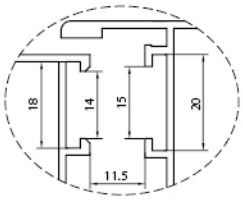

euro grovee section 1

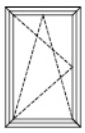

içe açılır pencere
inward opening window

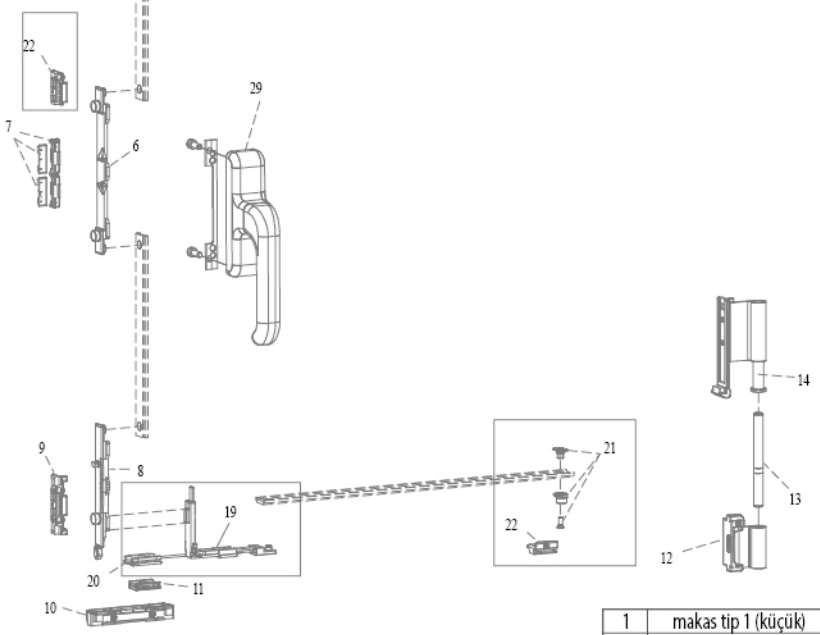

Çift açılım mekanızması (takım)
Tilt and turn window mechanism (set)

W55.702 (80kg)

W55.702-1 (80kg)
ithal (import)

W55.703 (130kg)

W55.703-1 (130kg)
ithal (import)

		(80 kg)	(130 kg)
		W55.702	W55.703
1	makas tip 1 (küçük)	W55-738-80	W55-738-130
2	makas tip 2 (büyük)	W55-739-80	W55-739-130
3	köşe dönme	W55-722	W55-722
4	köşe dönme sabitleme klipsi		
5	karşılık		
6	kol karşılığı		
7	hatalı kullanım öneme karşılıgı		
7	8-10mm ayar şimi		
8	sürgü		
9	karşılık		
10	çift sürgü karşılık		
11	dinlendirme takozu		
12	dip menteşe erkek kısmı	W55-721	W55-720
13	dip menteşe pimi		
14	üst menteşe dişi kısmı		
15	üst menteşe erkek kısmı		
16	üst menteşe dişi kısmı		
17	üst menteşe pimi		
18	üst menteşe stoper kapak		
29	euro 900 çift açılım kolu	W55-763	W55-763
		+ > 80kg	+ > 130kg
İLAVE ARKA KİLİTLEME 19	ilave köşe dönme	W55-723	W55-723
İLAVE ARKA KİLİTLEME 20	ilave köşe dönme sabitleme klipsi		
İLAVE ARKA KİLİTLEME 21	kilitleme pimi		
İLAVE ARKA KİLİTLEME 22	ayarlı karşılık		
İLAVE MAKAS 23	ilave makas	W55-735	W55-735
İLAVE MAKAS 24	ilave makas kılavuzu		
İLAVE MAKAS 25	klavuz vidaları		
İLAVE MAKAS 26	ayarlı stoper		
İLAVE MAKAS 27	makas destek blogu		

Renk seçenegi belirtilmelidir.
By selecting colors, it must be informed.

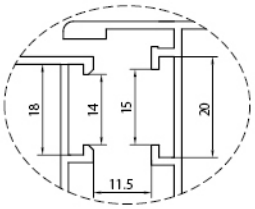

euro grovee section 1

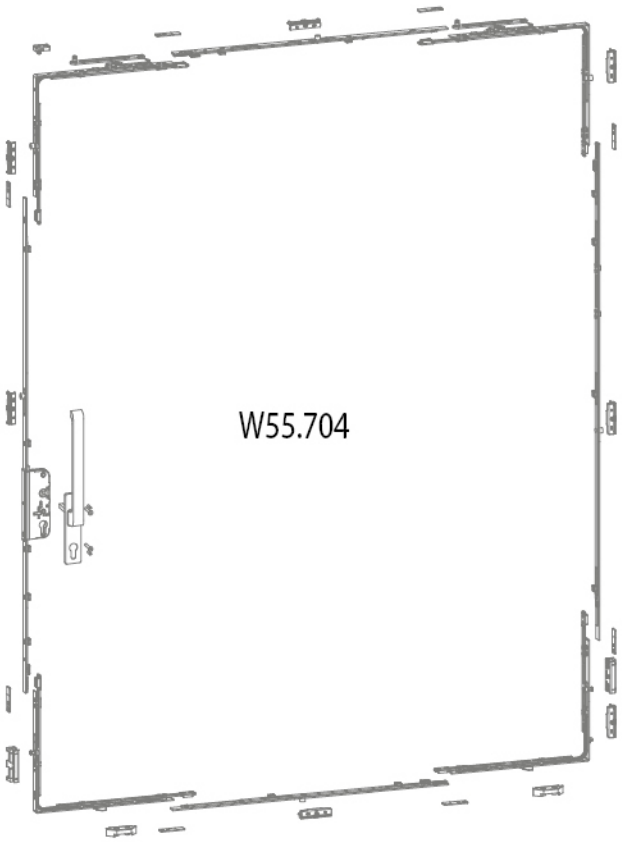

W55.704

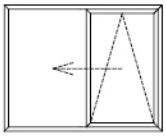

Volkswagen açılım mekanizması (takım)
Volkswagen opening window mechanism (set)

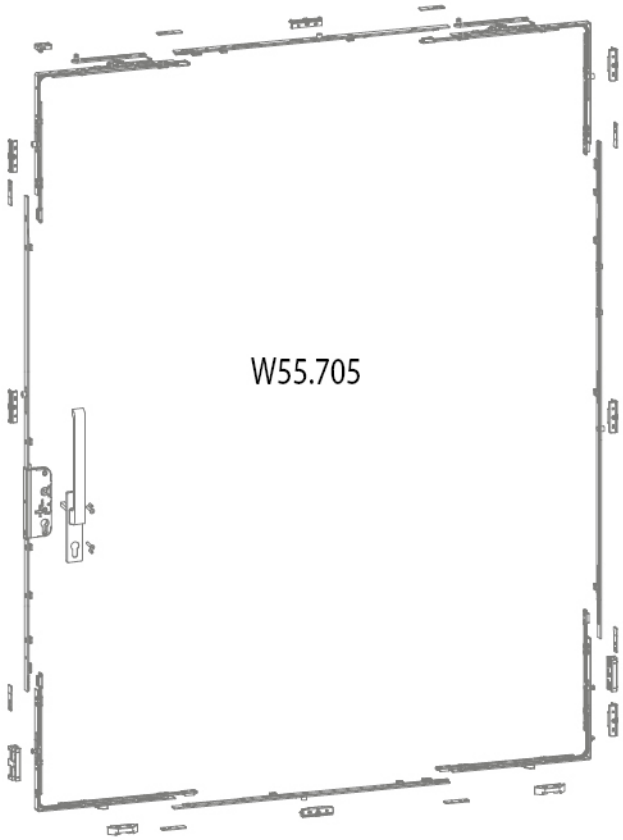

W55.705

Volkswagen tam otomatik açılım mekanizması (takım)
Volkswagen opening window full automatic mechanism (set)



Renk seçenegi belirtilmelidir.
By selecting colors, it must be informed.

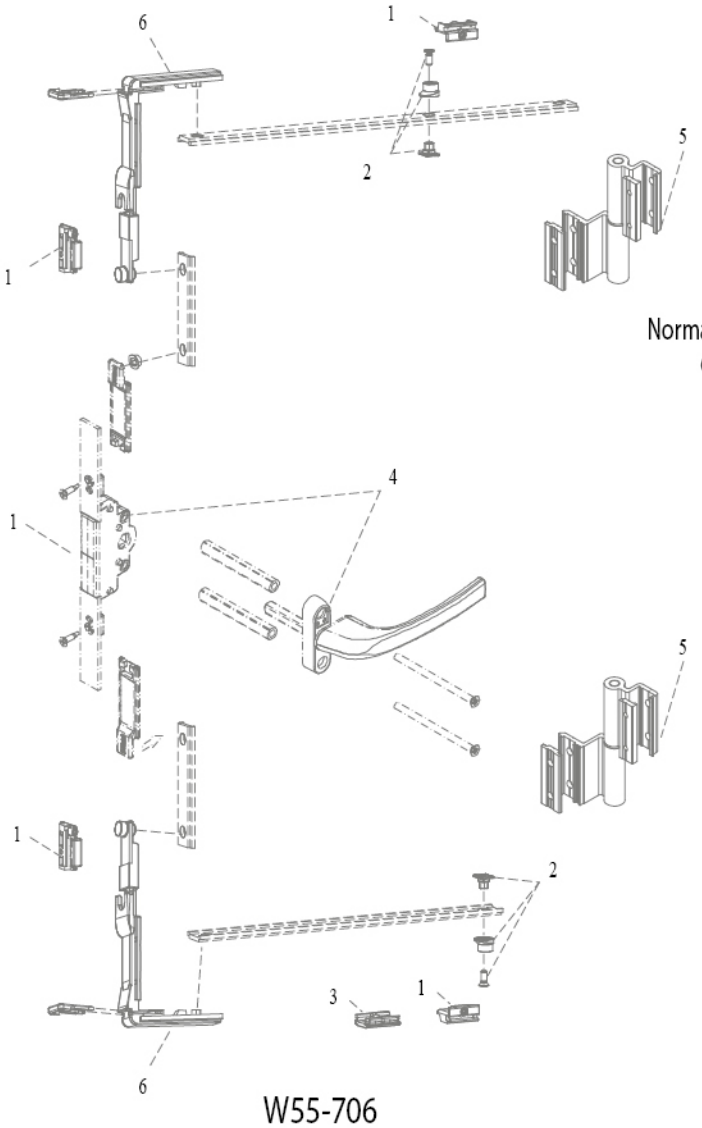

W55-706

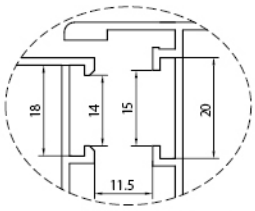

euro grovee section 1

Normal açılım mekanizması (takım)
Opening window mechanism (set)

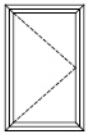

dışa açılır pencere
outward opening window

W55-706	1	Pim karşılığı	W55-731
	2	Ayarlı karşılık	W55-733
	3	Kanat sarkma takozu	W55-740
	4	Mekanizma+kol	W55-748
	5	Menteşe	W55-770
	+ > 1200 x 1400 mm		
	6	Köşe dönme	W55-730

Renk seçenegi belirtilmelidir.
By selecting colors, it must be informed.

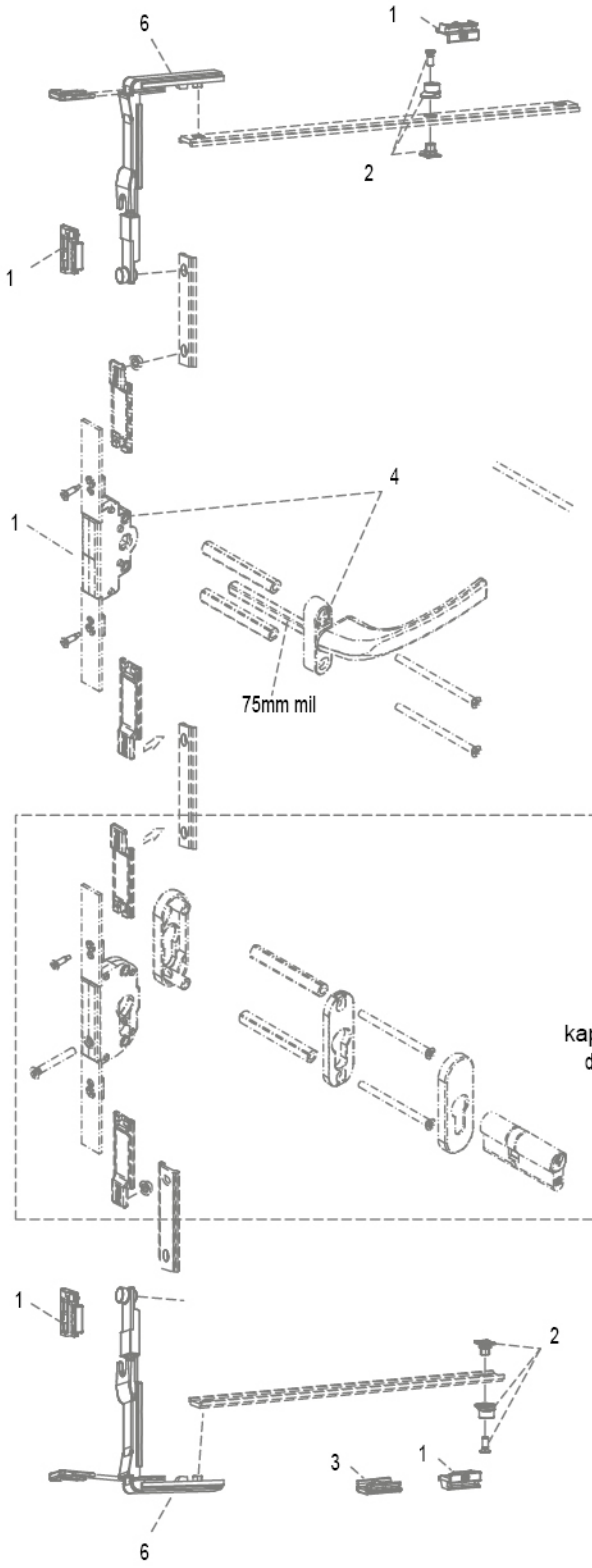

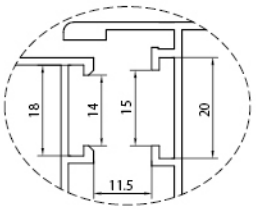

euro grovee section 1

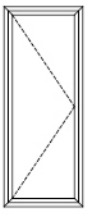

dışa açılır pencere
outward opening window

Normal açılım mekanizması (takım)
Opening window mechanism (set)

W55-706-A

W55-706-A	1	Pim karşılığı	W55-731
	2	Ayarlı karşılık	W55-733
	3	Kanat sarkma takozu	W55-740
	4	Mekanizma+kol	W55-748
	5	Menteşe	W55-770
	7	Kilit mekanizması	W55-707
	+ > 1200 x 1400 mm		
	6	Köşe dönme	W55-730

Renk seçenegi belirtilmelidir.
By selecting colors, it must be informed.

Locking mechanism UNI-JET C and D - Side hung fittings - 1 sash
Fixed gear position, groove position 9mm

Normal açılım PVC mekanizması (takım)
PVC classic opening window mechanism (set)

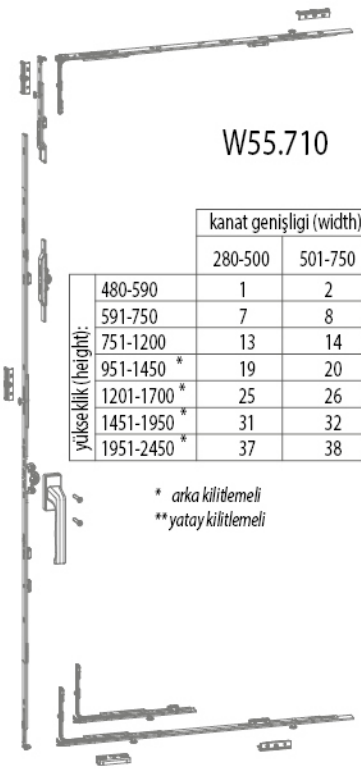

W55.710

yükseklik (height):	kanat genişligi (width): 280-500	501-750	701-1000	1001-1200**	1201-1450**	1451-1600**
480-590	1	2	3	4	5	6
591-750	7	8	9	10	11	12
751-1200	13	14	15	16	17	18
951-1450 *	19	20	21	22	23	24
1201-1700 *	25	26	27	28	29	30
1451-1950 *	31	32	33	34	35	36
1951-2450 *	37	38	39	40	41	

* arka kilitlemeli
** yatay kilitlemeli

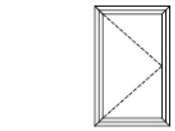

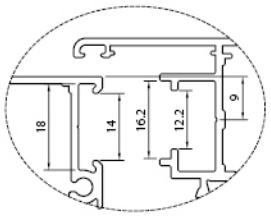

pvc grovee section 9mm

içe açılır pencere
inward opening window

Example

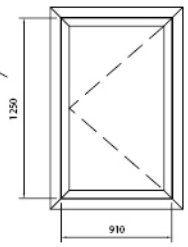

sipariş kodu
order code

W55.710-27

Renk seçenegi belirtilmelidir.
By selecting colors, it must be informed.

Locking mechanism UNI-JET C and D - Side hung fittings - 1 sash
Fixed gear position, groove position 9mm

Çift açılım PVC mekanizması (takım)
PVC tilt and turn window mechanism (set)

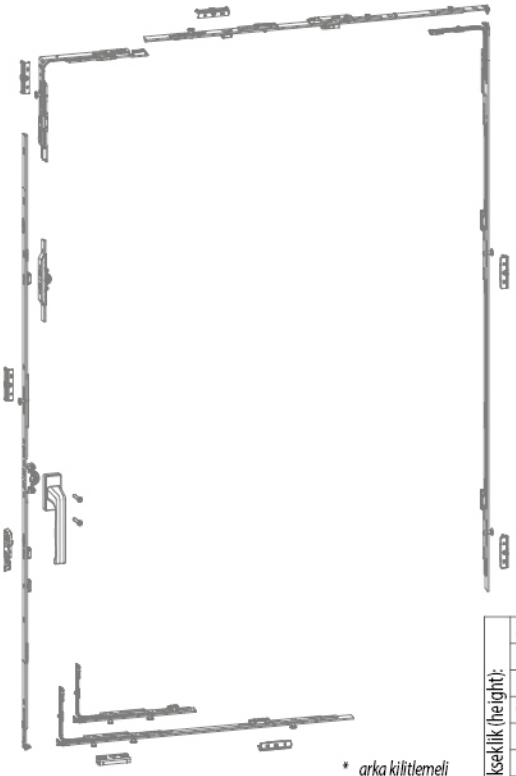

W55.711

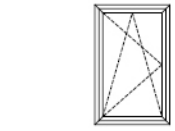

içe açılır pencere
inward opening window

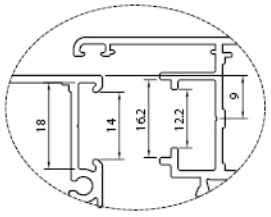

pvc grovee section 9mm

Renk seçenegi belirtilmelidir.
By selecting colors, it must be informed.

* arka kilitlemeli
** yatay kilitlemeli

yükseklik (height):	kanat genişligi (width): 280-500	501-750	701-1000	1001-1200**	1201-1450**	1451-1600**
480-590	1	2	3	4	5	6
591-750	7	8	9	10	11	12
751-1200	13	14	15	16	17	18
951-1450 *	19	20	21	22	23	24
1201-1700 *	25	26	27	28	29	30
1451-1950 *	31	32	33	34	35	36
1951-2450 *	37	38	39	40	41	

Locking mechanism UNI-JET C and D Inactive sash fittings ZH
Fixed gear position, groove position 9 mm



W55.712

Normal açılım PVC mekanizması (takım)

PVC classic opening window mechanism (set)

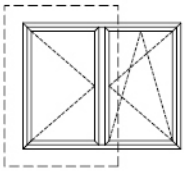

içe açılır pencere
inward opening window

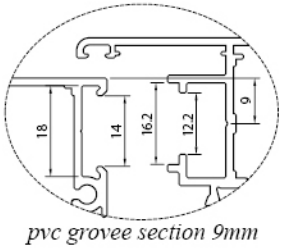

pvc grovee section 9mm

yükseklik (height):	kanat genişligi (width): 280-500	501-750	701-1000	1001-1200**	1201-1450**	1451-1600**
480-590	1	2	3	4	5	6
591-750	7	8	9	10	11	12
751-1200	13	14	15	16	17	18
951-1450 *	19	20	21	22	23	24
1201-1700 *	25	26	27	28	29	30
1451-1950 *	31	32	33	34	35	36
1951-2450 *	37	38	39	40	41	

* *arka kilitlemeli*
** *yatay kilitlemeli*

Renk seçenegi belirtilmelidir.
By selecting colors, it must be informed.

Locking mechanism UNI-JET C and D - Tilt-turn fittings - 2 sashes
Fixed gear position, groove position 9mm

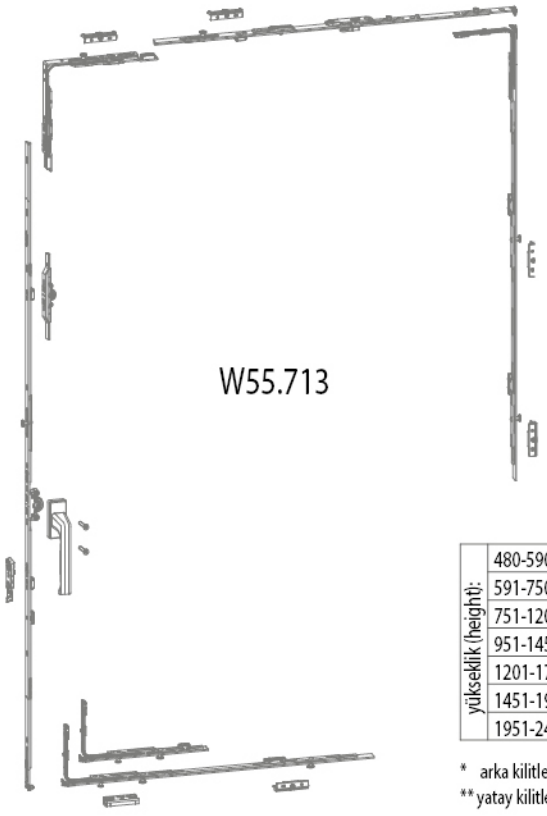

W55.713

Çift açılım PVC mekanizması (takım)

PVC tilt and turn window mechanism (set)

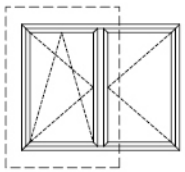

içe açılır pencere
inward opening window

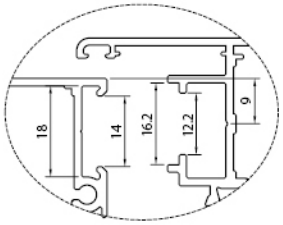

pvc grovee section 9mm

yükseklik (height):	kanat genişligi (width): 280-500	501-750	701-1000	1001-1200**	1201-1450**	1451-1600**
480-590	1	2	3	4	5	6
591-750	7	8	9	10	11	12
751-1200	13	14	15	16	17	18
951-1450 *	19	20	21	22	23	24
1201-1700 *	25	26	27	28	29	30
1451-1950 *	31	32	33	34	35	36
1951-2450 *	37	38	39	40	41	

* arka kilitlemeli
** yatay kilitlemeli

Renk seçenegi belirtilmelidir.
By selecting colors, it must be informed.

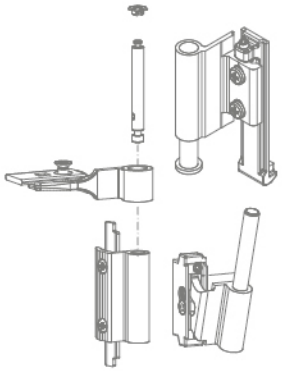

Çift açılım pencere üst menteşesi (130kg)
Tilt and turn window top hinge (130kg)

W55.720

Çift açılım pencere üst menteşesi (80kg)
Tilt and turn window top hinge (80kg)

W55.721

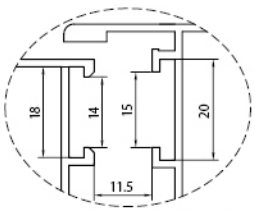

euro grovee section 1

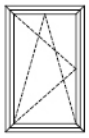

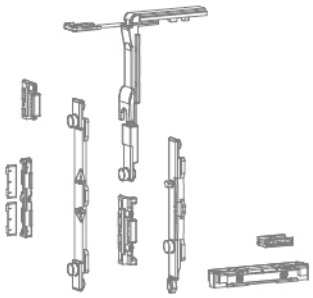

Çift açılım kilitmeme mekanizması
Tilt and turn base mechanism

W55.722

Renk seçenegi belirtilmelidir.
By selecting colors, it must be informed.

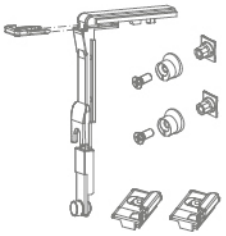

Çift açılım ilave kilitleme
Tilt and turn annex set

W55.723

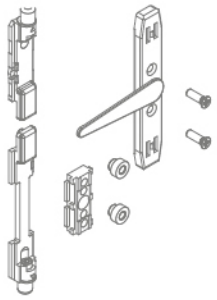

İkinci kanat sürgü seti
Two-way lever push bolt

W55.724



Köşe hareket aktarıcı
Corner transmission for window

W55.730



Pim karşılığı
Adjustable single striker

W55.731

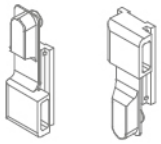

Tij bağlantı pabucu
Connection blocks

W55.732



Pim
Pin

W55.733

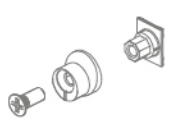

Ayarlanabilir pim
Adjustable fastening pawl

W55.734

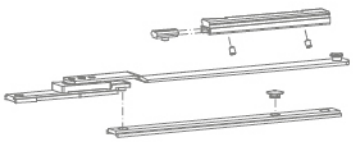

Çift açılım ilave makas
Tilt and turn annex arm

W55.735



Kol karşılığı
Cremone drive

W55.736



Sürgü ucu
Bolt tip

W55.737

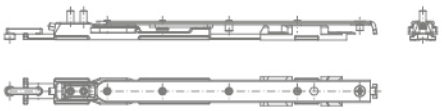

Çift açılım küçük makas (80kg)
Tilt and turn short arm (80kg)
W55.738-80

Çift açılım küçük makas (130kg)
Tilt and turn short arm (130kg)
W55.738-130

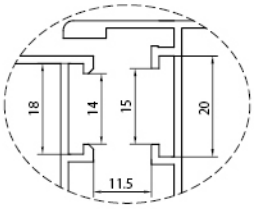

euro grovee section 1

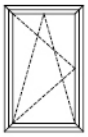

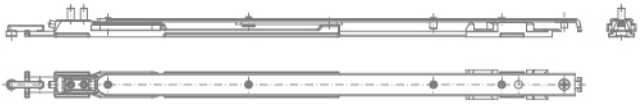

Çift açılım büyük makas (80kg)
Tilt and turn long arm (80kg)
W55.739-80

Çift açılım büyük makas (130kg)
Tilt and turn long arm (130kg)
W55.739-130



Kanat sarkma takozu
Sash rise stoper
W55.740



Çiftli sürgü karşılığı
Double keeper
W55.741



Kanat düşüş karşılığı
Sash drop keeper
W55.742



Kademeli teleskopik makas (inox)
Stepped Telescopic arm
W55.743



Vasistas makası
Arm for bottom-hung window
W55.744

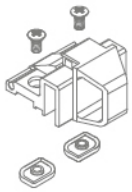

Vasistas çıt çıt
Catch for bottom-hung window
W55.745

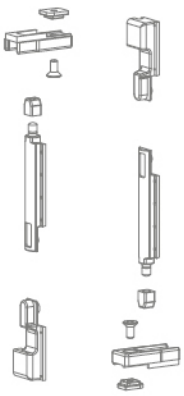

Kapı sürgüsü
Door lever bolt
W55.746



Kapı altı fırçası
Door brush
W55.747

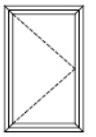

dışa açılır pencere
outward opening window

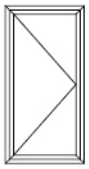

dışa açılır kapı
outward opening door

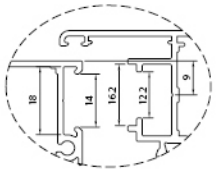

pvc grovee section 9 mm

W75+15.325

Dışa açılan PVC pencere mekanizması
Outward opening window mechanism
W55.751

W75+15.326

Dışa açılan PVC pencere mekanizması
Outward opening window mechanism
W55.750

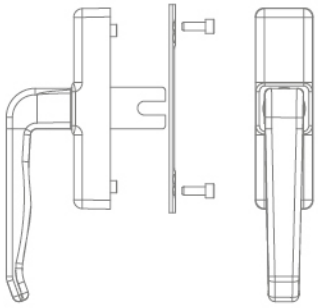

Tek maçalı normal açılım pencere kolu
Opening window handle

W55.760

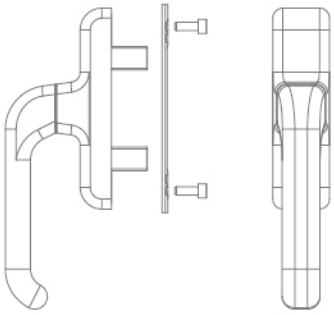

Çift maçalı normal açılım pencere kolu
Opening window handle

W55.761

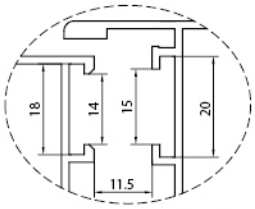

euro grovee section 1

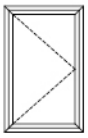

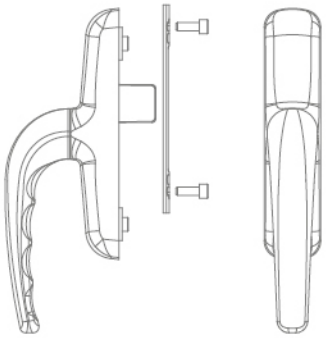

Tek maçalı normal açılım pencere kolu (ithal)
Opening window handle (import)

W55.760-1

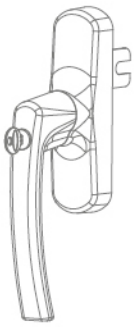

Anahtarlı eksenel kol
Key lockable window handle

W55.762



Renk seçenegi belirtilmelidir.
By selecting colors, it must be informed.

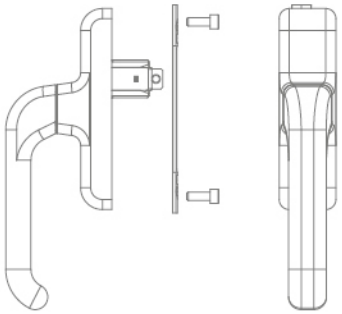

Çift açılım pencere kolu
Tilt and turn opening window handle

W55.763

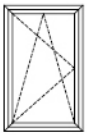

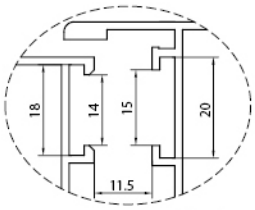

euro grovee section 1

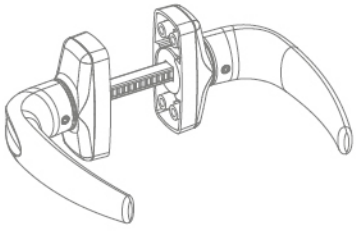

Prima kapı kolu
Prima door handle

W55.764

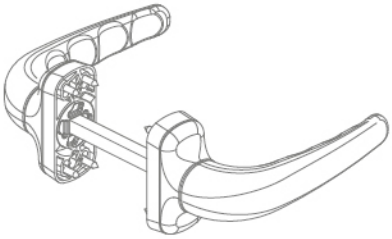

Prima kapı kolu (ithal)
Prima door handle couple (import)

W55.764-1



Kıvrık kapı kolu
Door handle

W55.765



Akbank kapı kolu
Door handle

W55.763

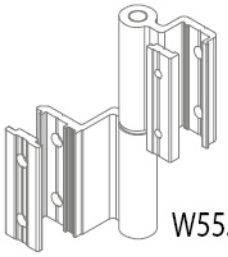

İki yapraklı pencere menteşesi
Two leaves window hinge

W55.770

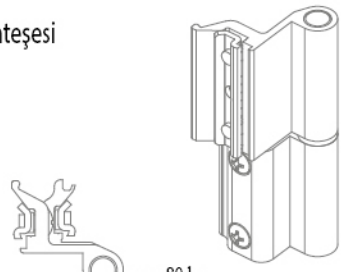

max.80 kg

W55.770-1
ithal (import)

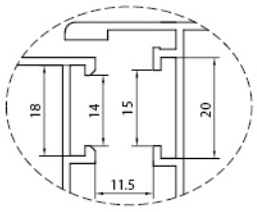

euro grovee section 1



max.80 kg

Renk seçenegi belirtilmelidir.
By selecting colors, it must be informed.

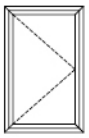

Üç yapraklı normal açılım pencere menteşesi
Three leaves window hinge

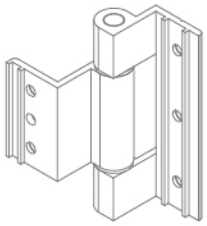

W55.771

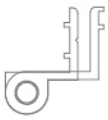

max.80 kg

Renk seçenegi belirtilmelidir.
By selecting colors, it must be informed.

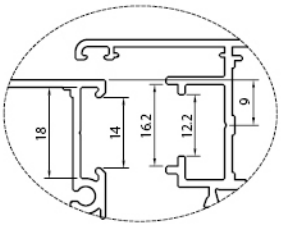

pvc grovee section 9mm

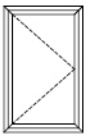

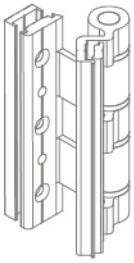

W55.773
Üç yapraklı kapı menteşesi
Three leaves door hinge



max.100 kg

Renk seçenegi belirtilmelidir.
By selecting colors, it must be informed.

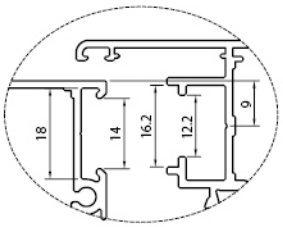

pvc grovee section 9mm

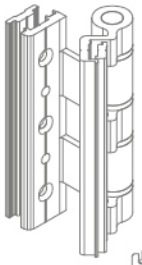

W55.774
Üç yapraklı kapı menteşesi
Three leaves door hinge



max.100 kg

Renk seçenegi belirtilmelidir.
By selecting colors, it must be informed.

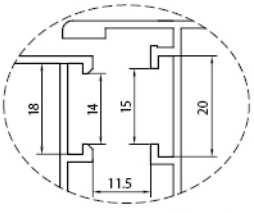

euro grovee section 1

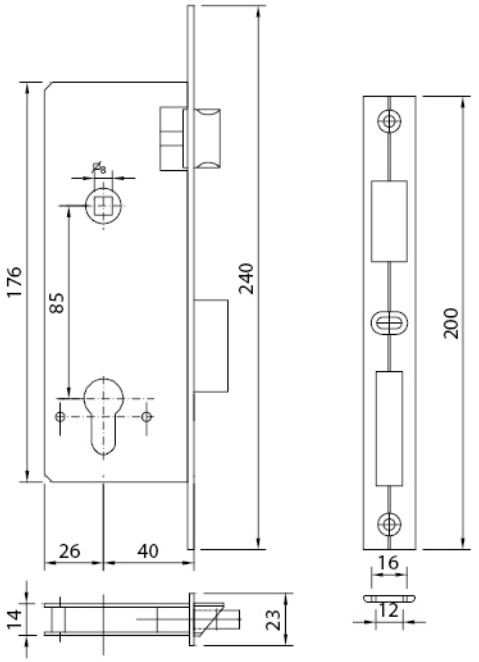

W55.780
Geniş kilit (dilli)
Wide type lock (bolt)

W55.781
Kilit karşılığı
Lock plate

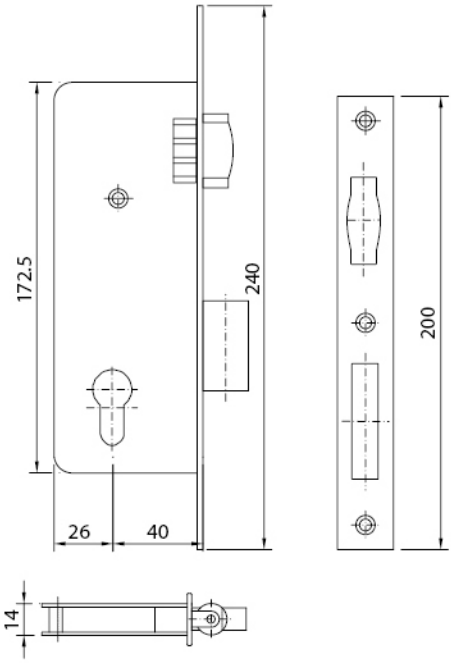

W55.782
Geniş kilit (makaralı)
Wide type lock (roller)

W55.783
Kilit karşılığı
Lock plate

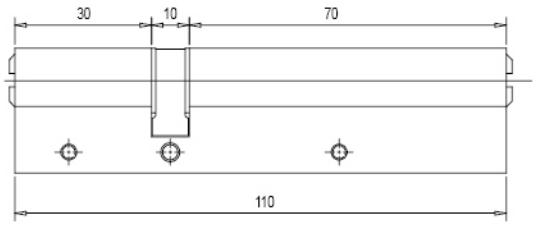

W75.784
Barel
Cylinders

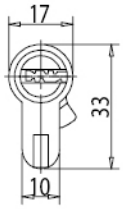



W55.785
Barel rozeti
Cylinder cover

Renk seçenegi belirtilmelidir.
By selecting colors, it must be informed.

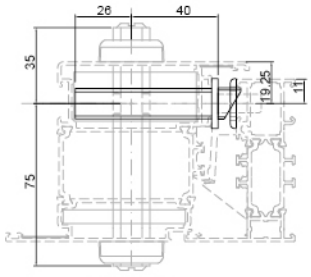

W75+15.304

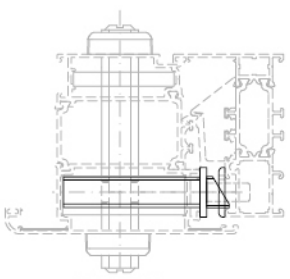

W75+15.311

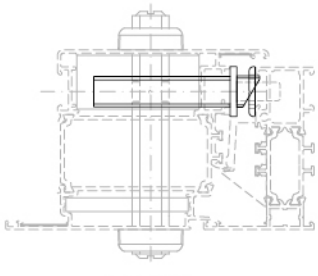

W75+15.319

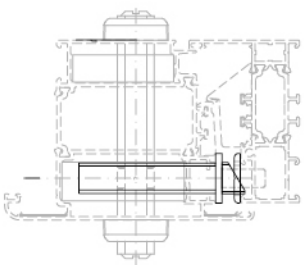

W75+15.326

Profil değerleri teoriktir. Ağırlık olarak teslimde yapılan tartım geçerlidir. Profil imalatları TS EN 12020-02 ve TS EN 755-9 tolaransı, Moment değerleri EN 14024'e göre hesaplanmıştır.
Profile values are theoretical pre-shipment weight will be valid. The tolerances of Profile manufacturing are calculated according to EN 12020-2 and TS EN 755-9; moment values are calculated according to EN 14024.

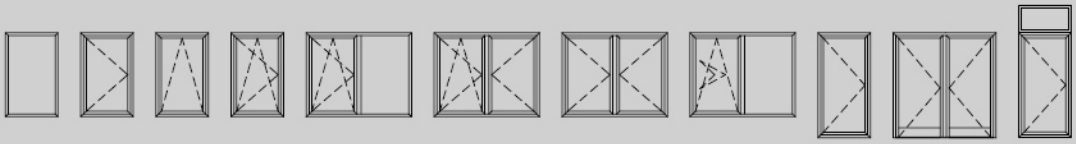

içe açılır pencere
inward opening window

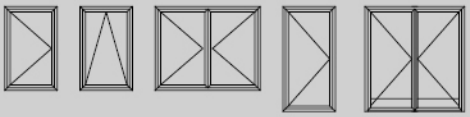

dışa açılır pencere
outward opening window

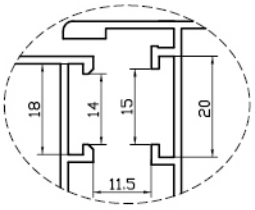

euro grovee section 1

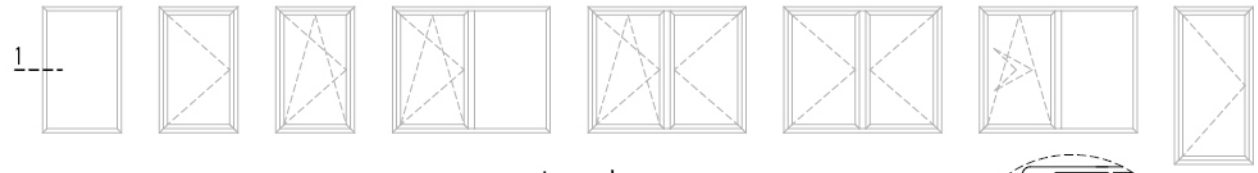

içe açılır pencere
inward opening window

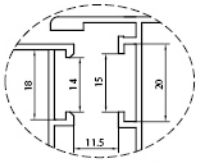

euro grovee section 1

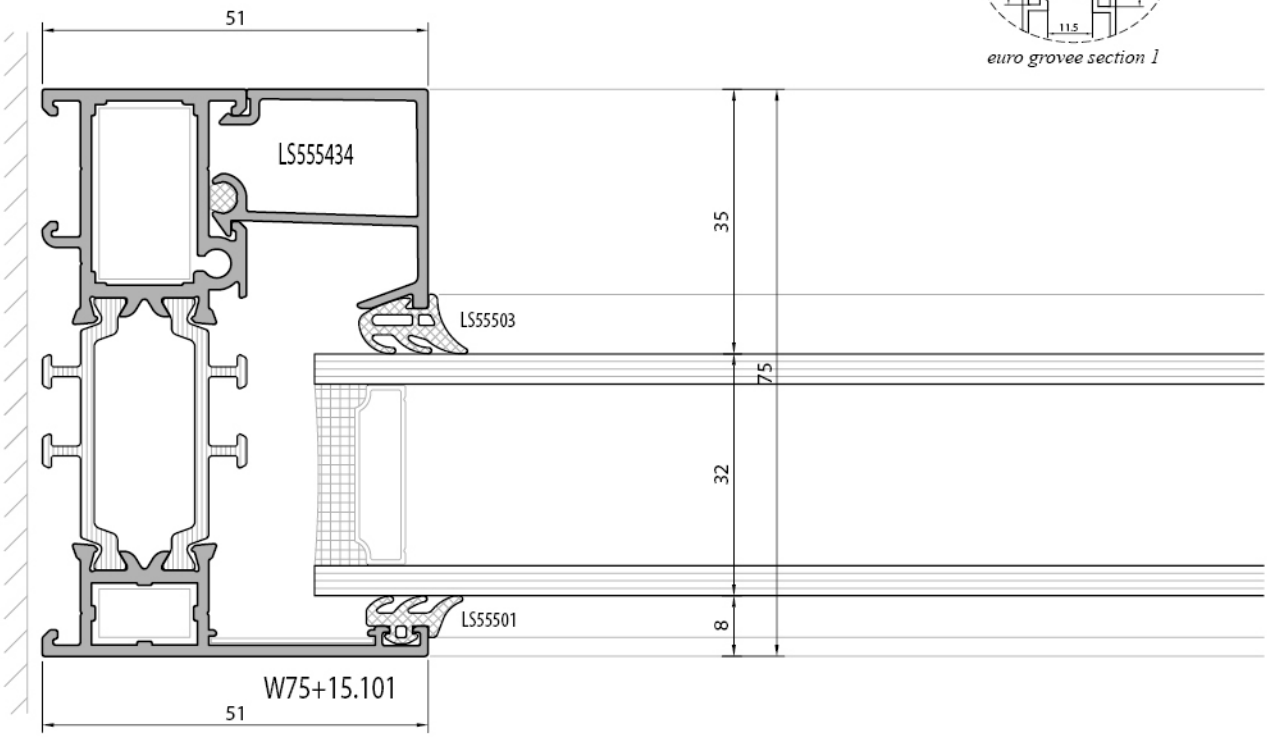

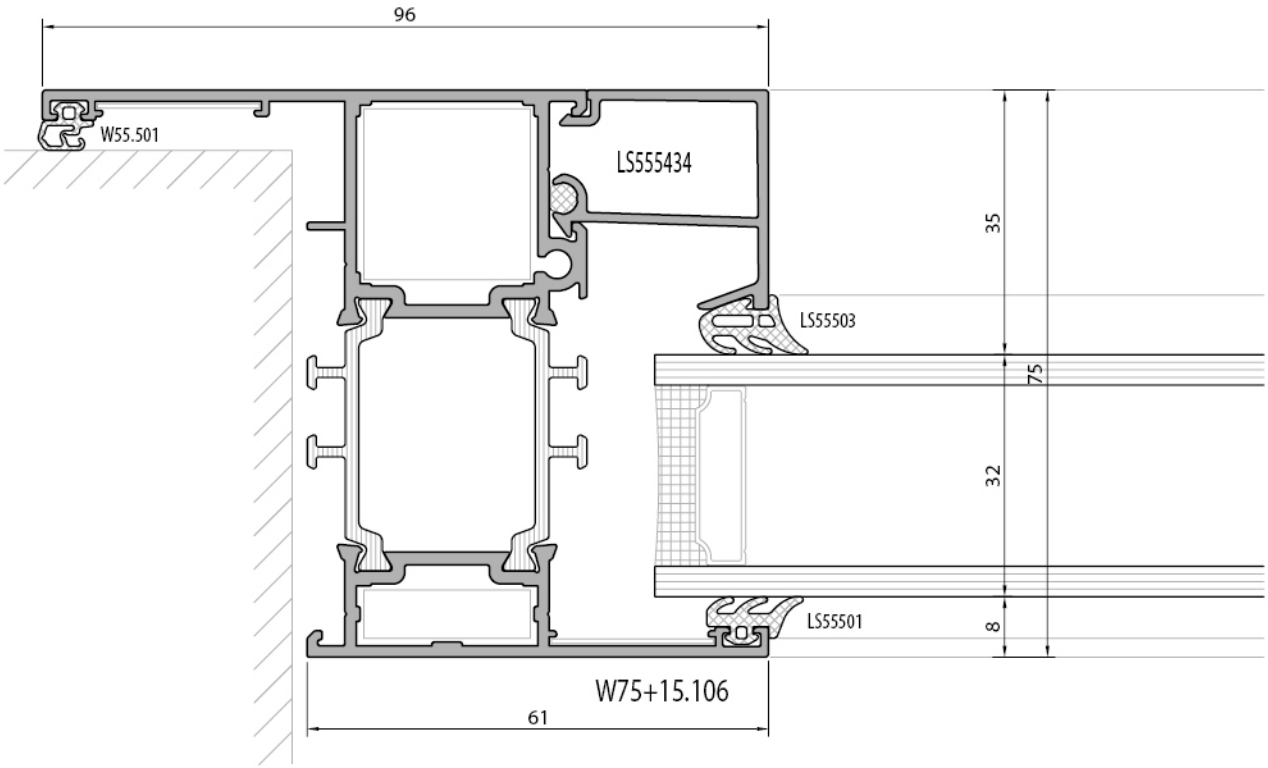

1

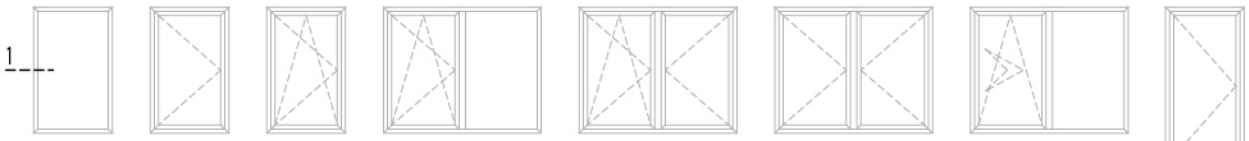

içe açılır pencere
inward opening window

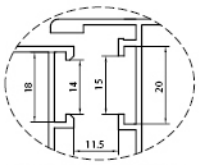

euro grovee section 1

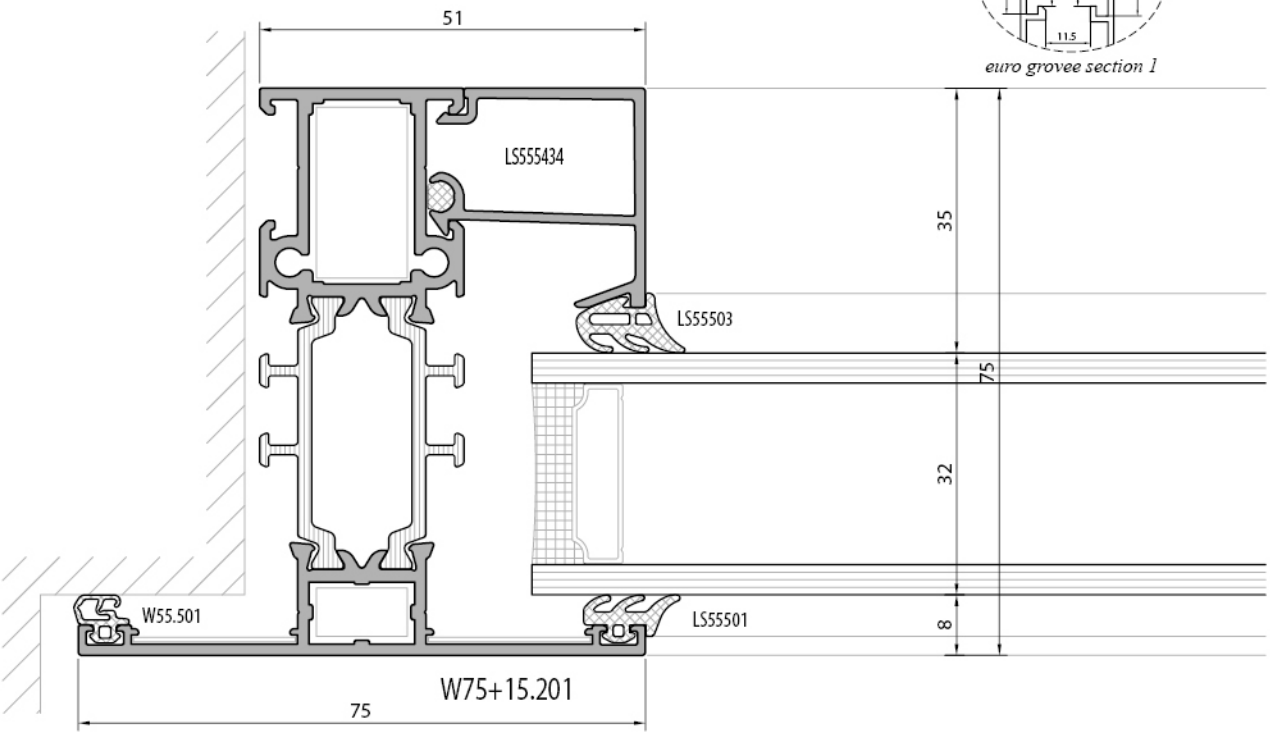

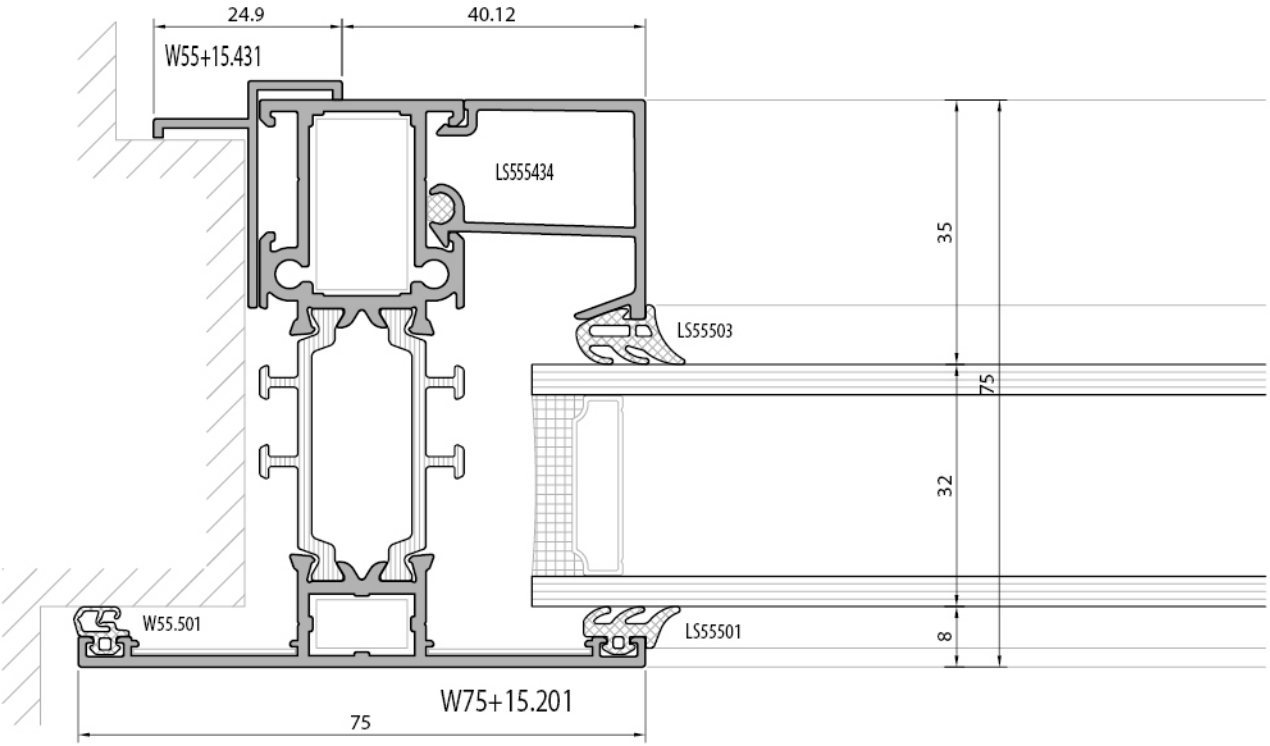

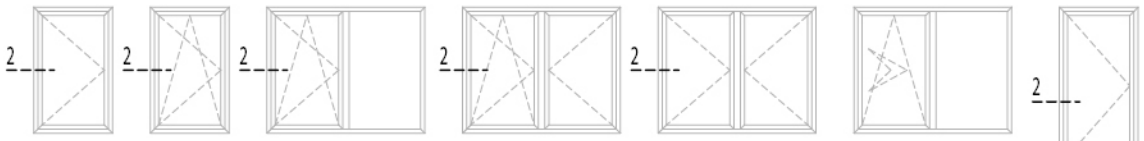

içe açılır pencere
inward opening window

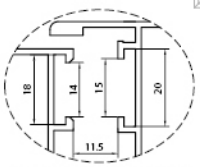

euro grovee section 1

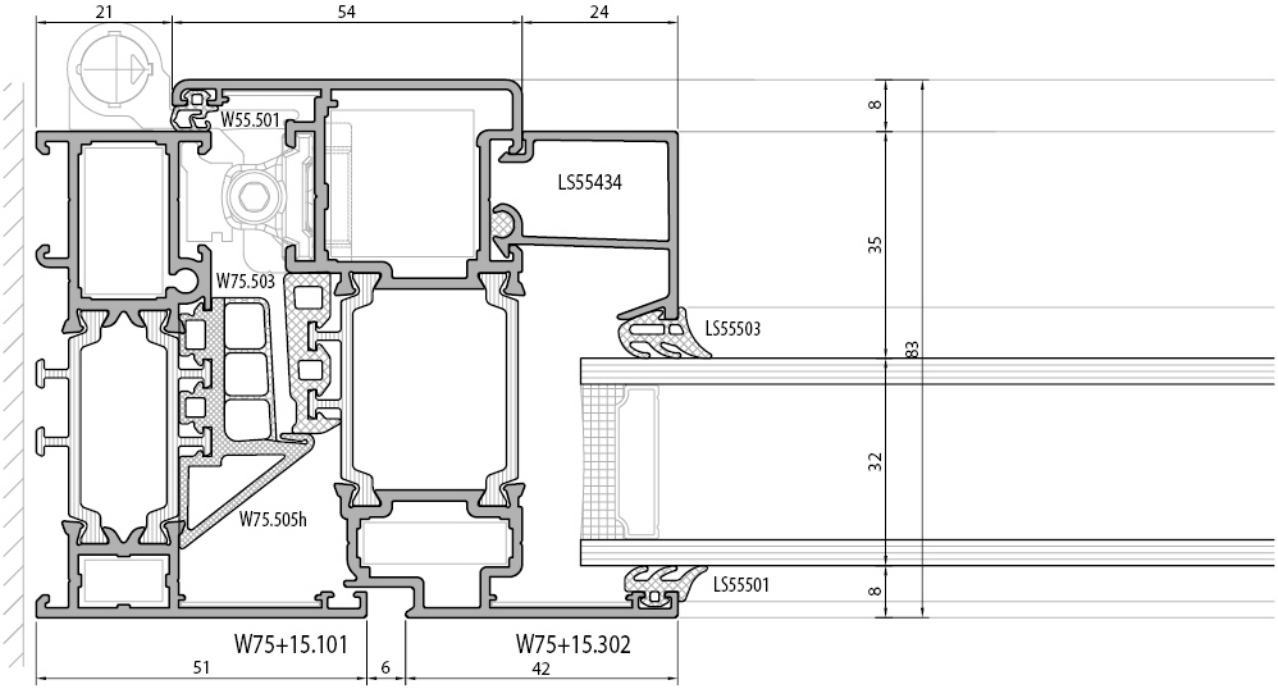

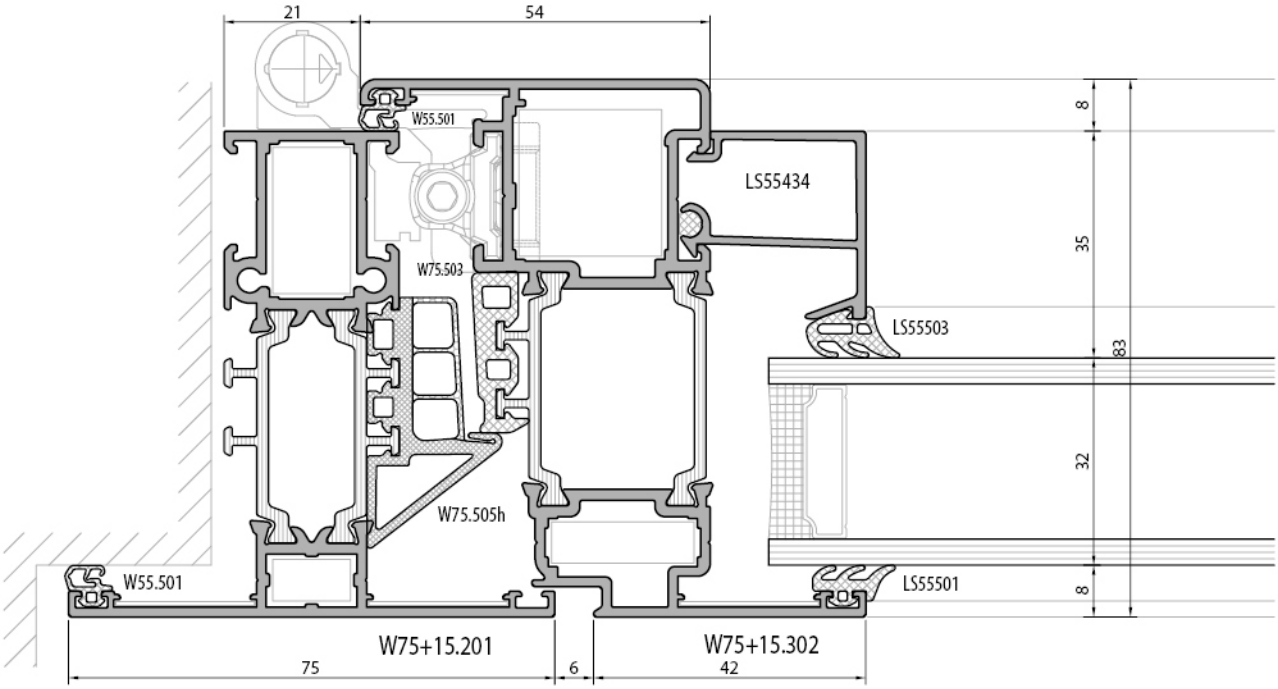

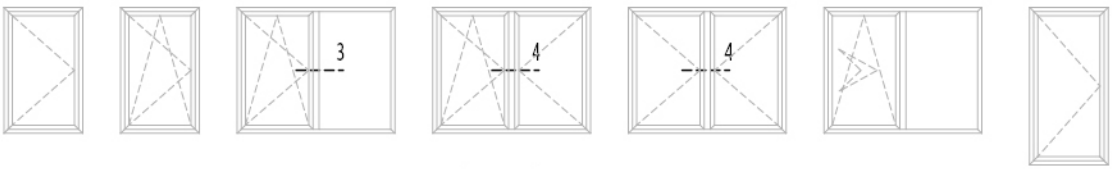

içe açılır pencere
inward opening window

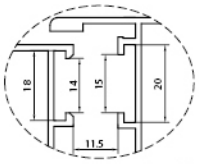

euro grovee section 1

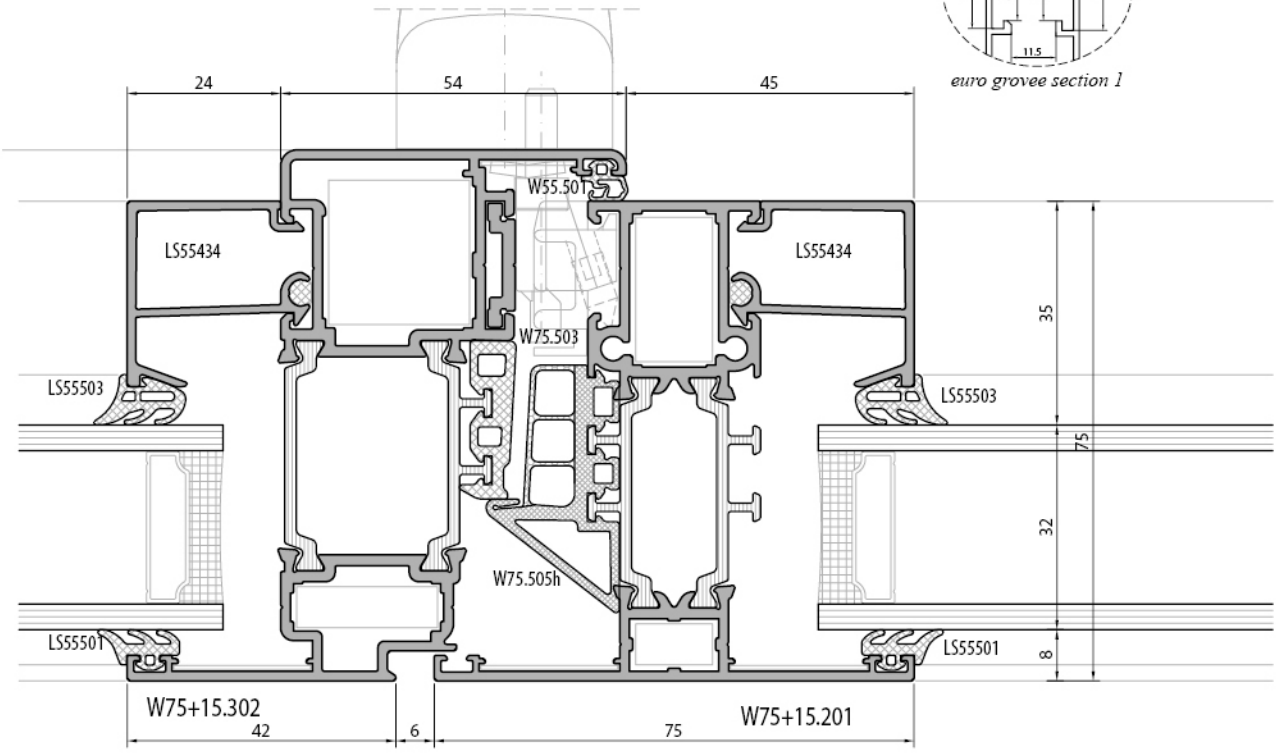

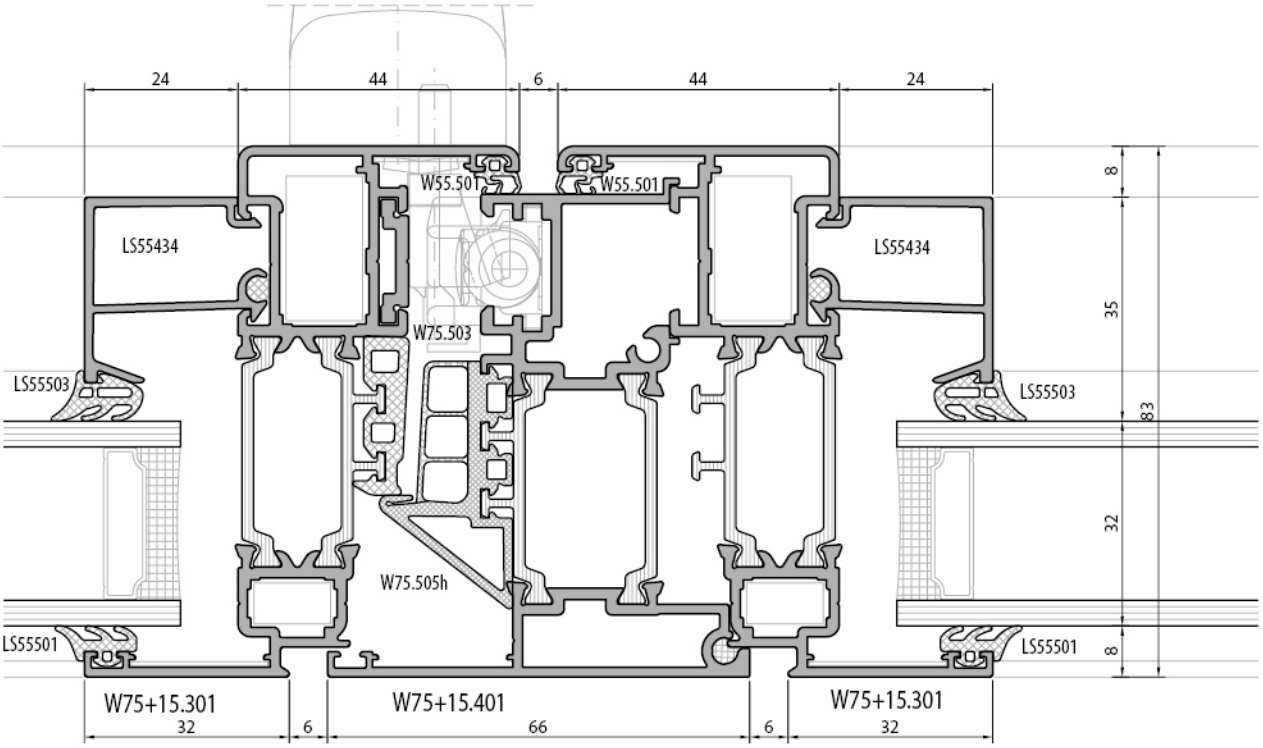

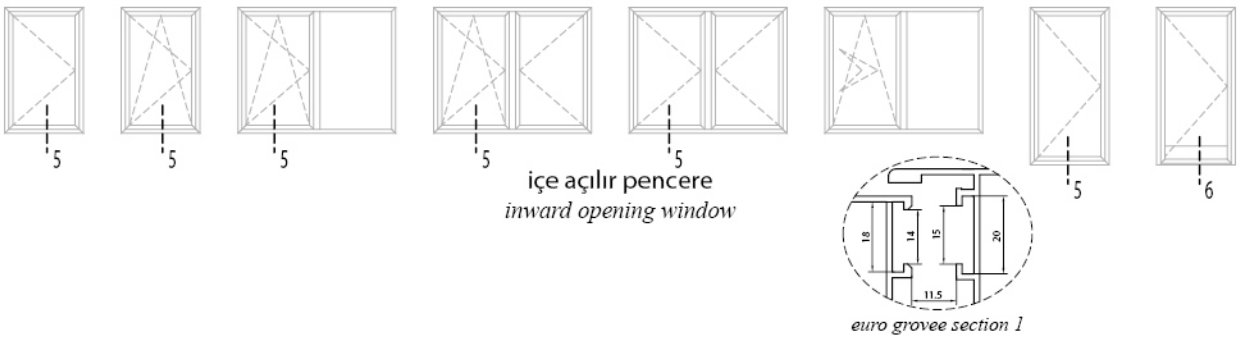

içe açılır pencere
inward opening window

euro grovee section 1

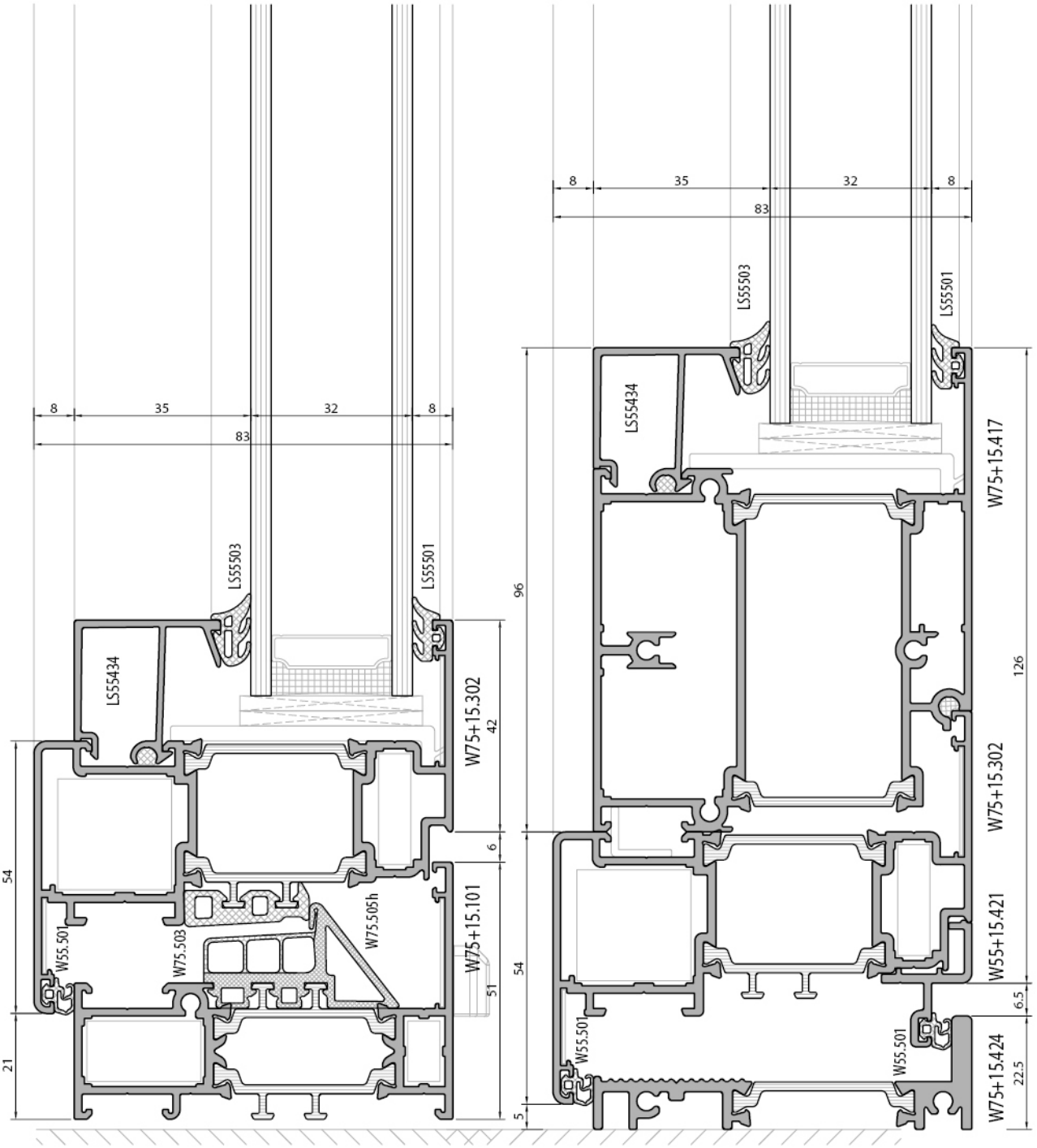

1



içe açılır pencere
inward opening window

Yüksek yalıtımlı sistem
High insulated system

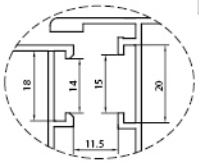

euro grovee section 1

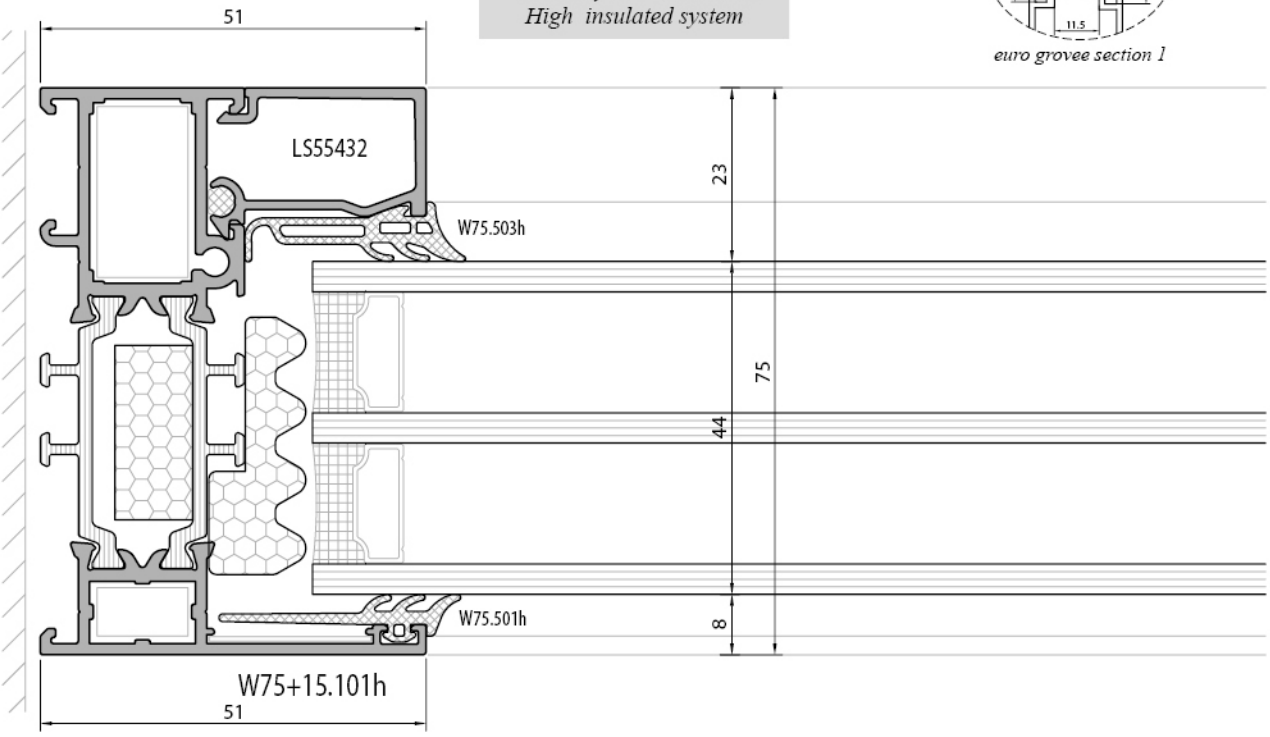

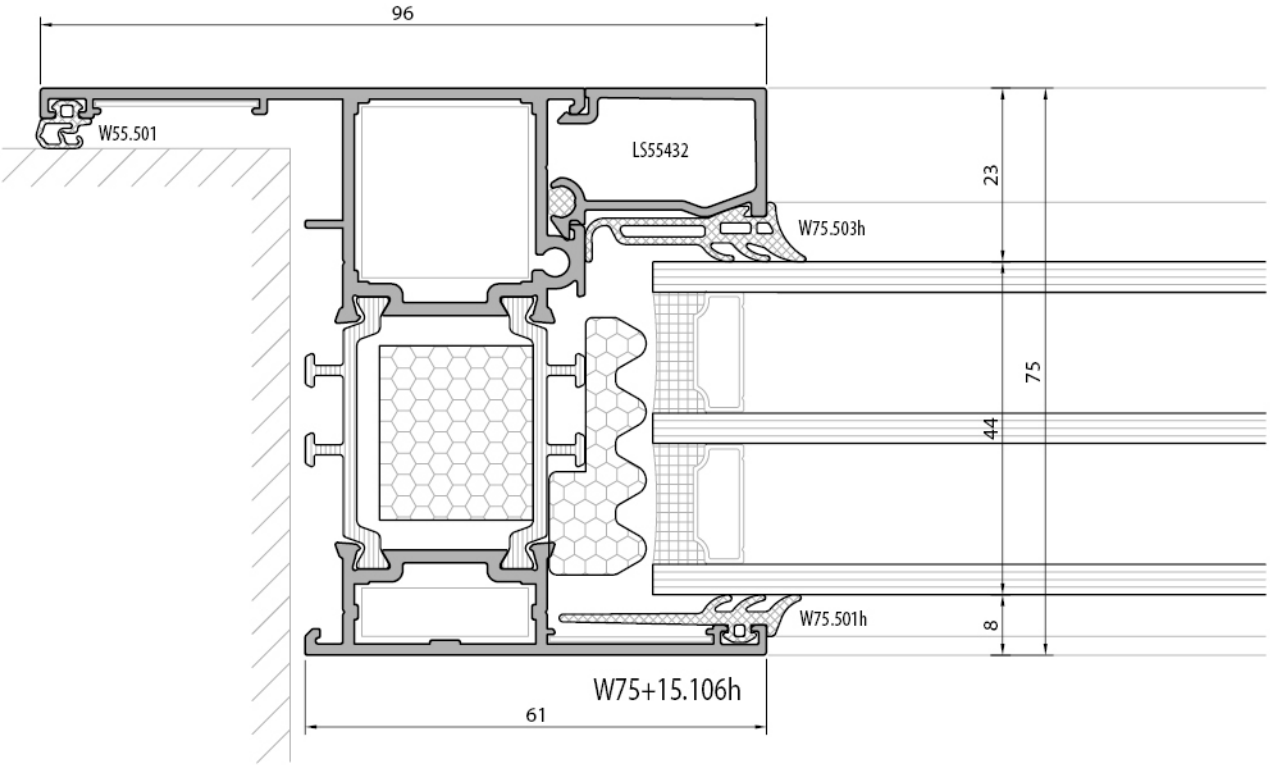

1

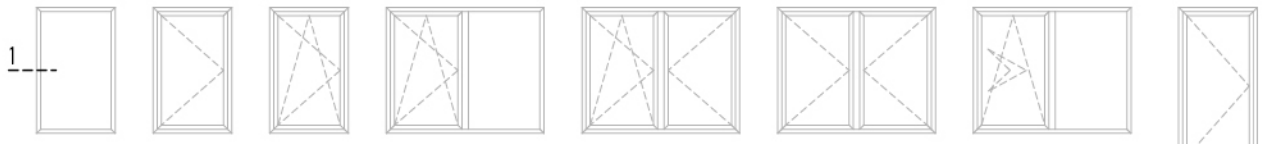

içe açılır pencere
inward opening window

Yüksek yalıtımlı sistem
High insulated system

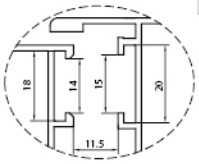

euro grovee section 1

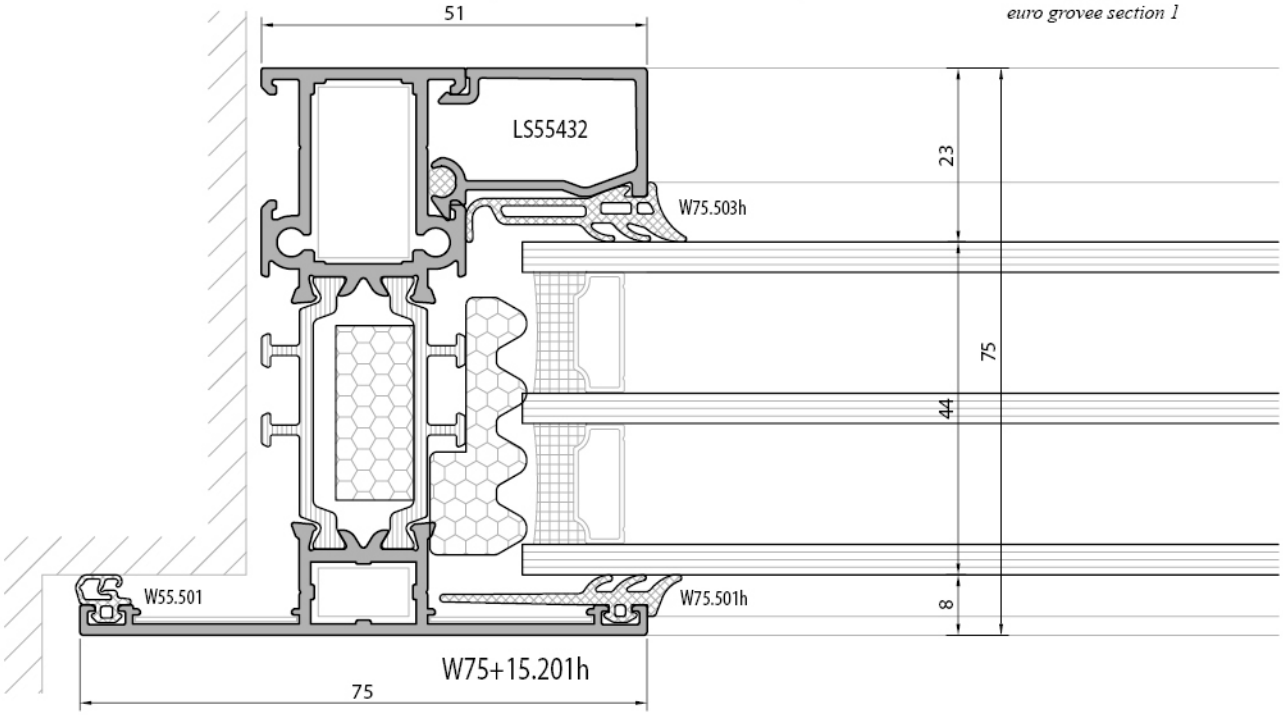

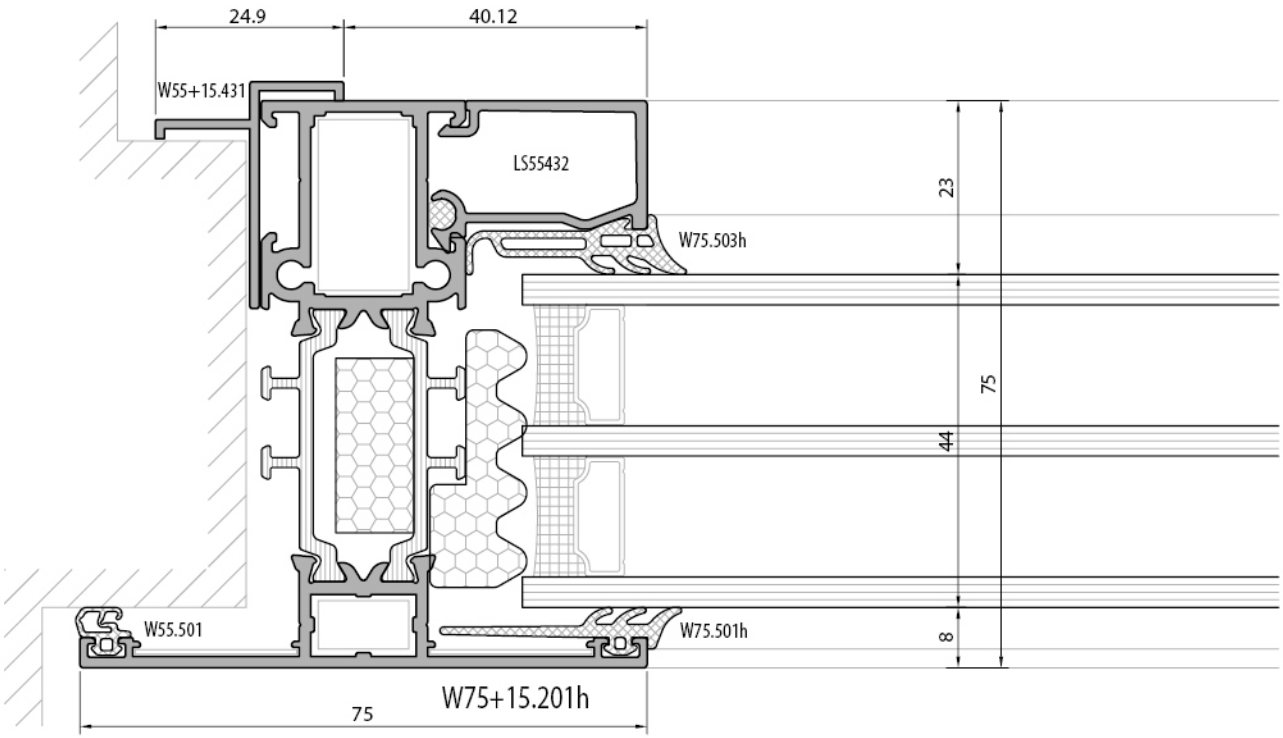

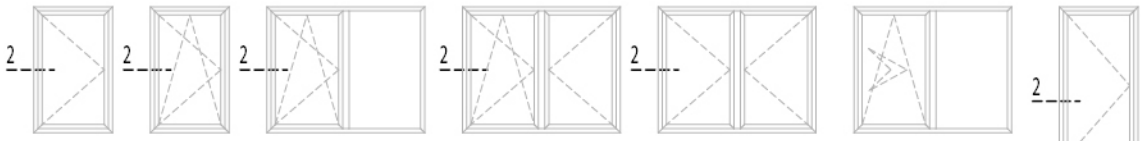

içe açılır pencere
inward opening window

Yüksek yalıtımlı sistem
High insulated system

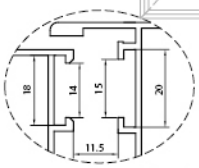

euro grovee section 1

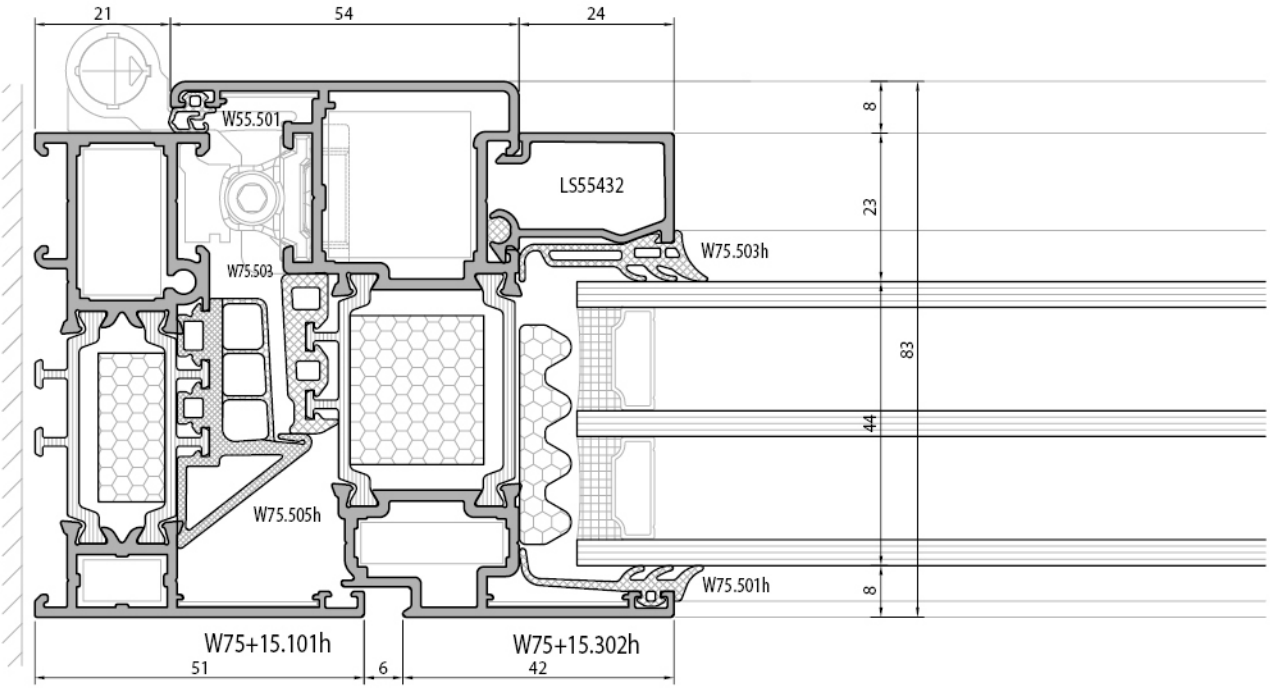

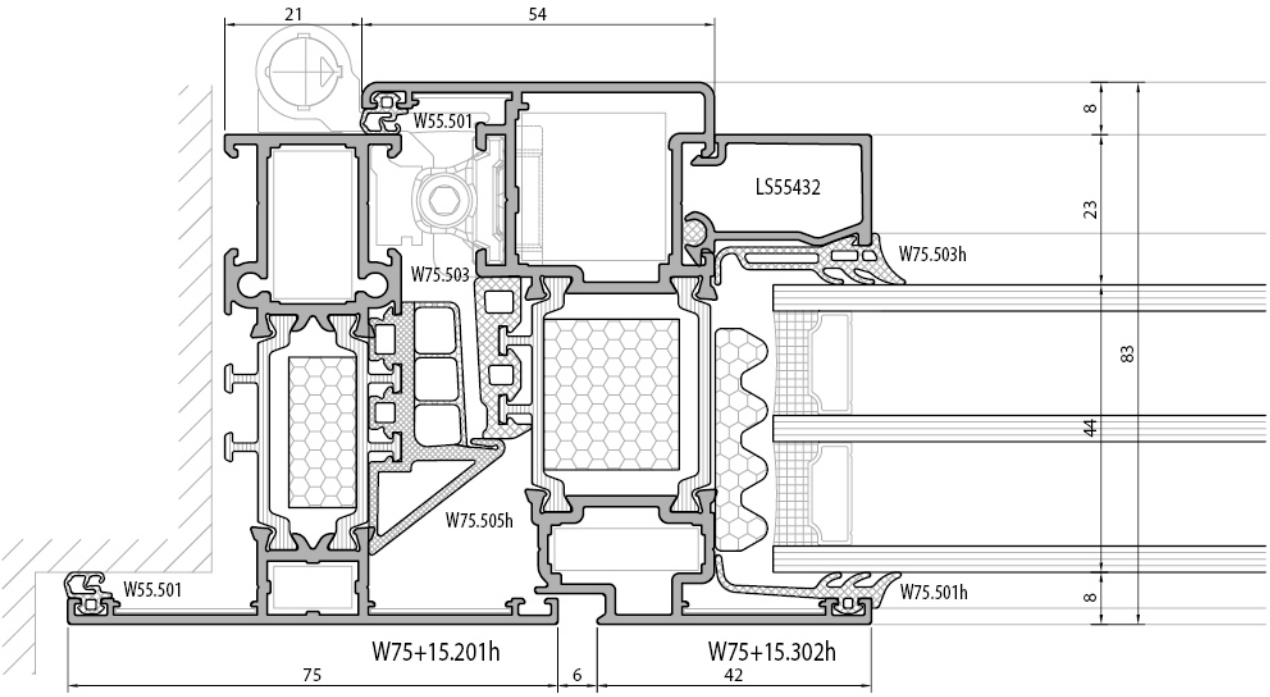

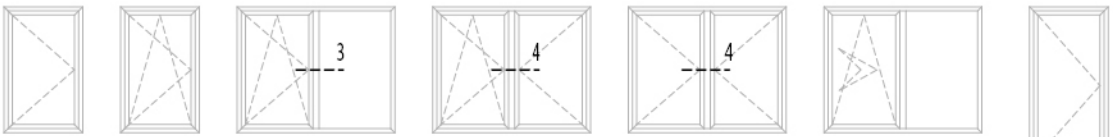

içe açılır pencere
inward opening window

Yüksek yalıtımlı sistem
High insulated system

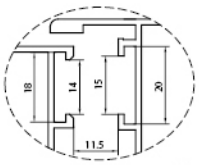

euro grovee section 1

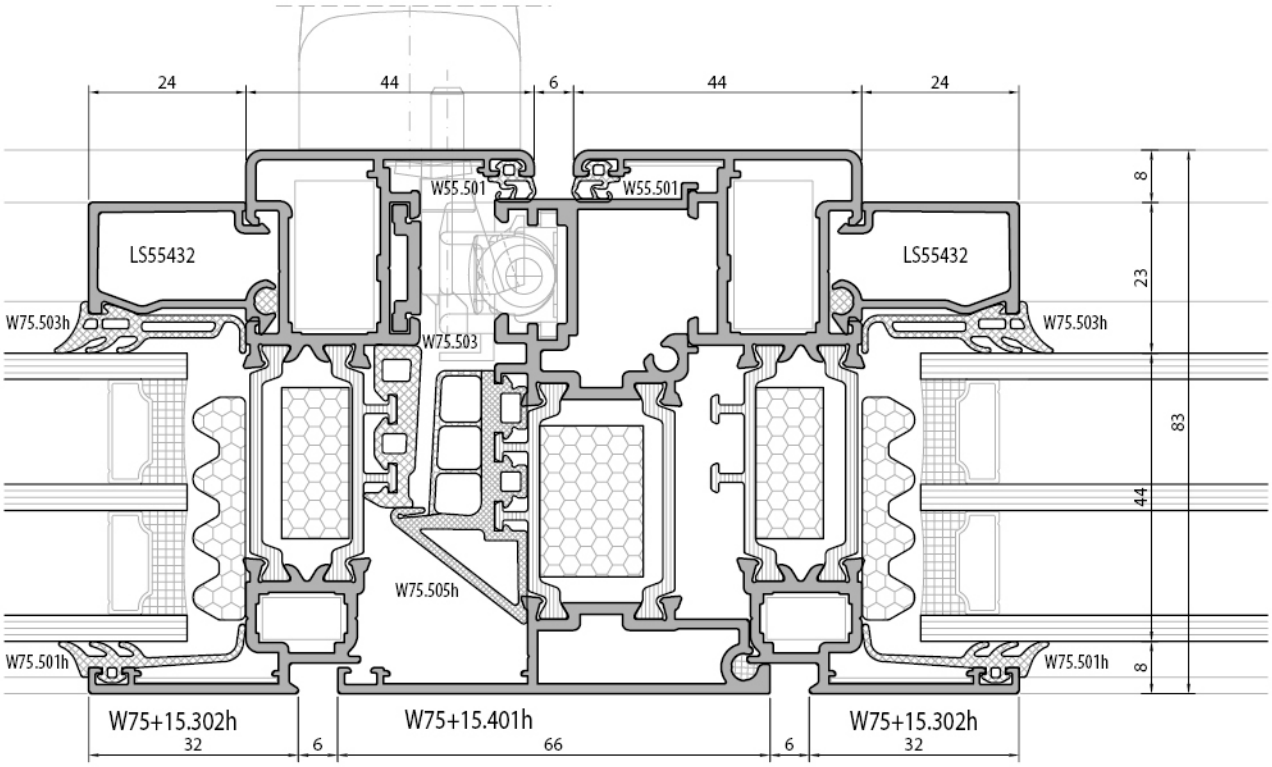

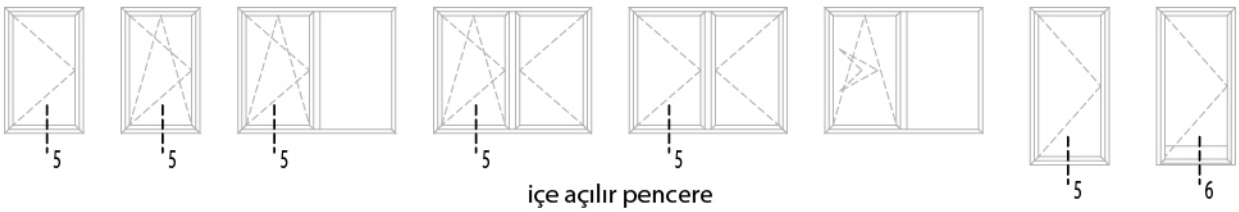

içe açılır pencere
inward opening window

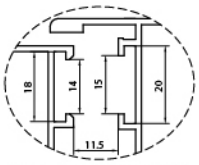

euro grovee section 1

Yüksek yalıtımlı sistem
High insulated system

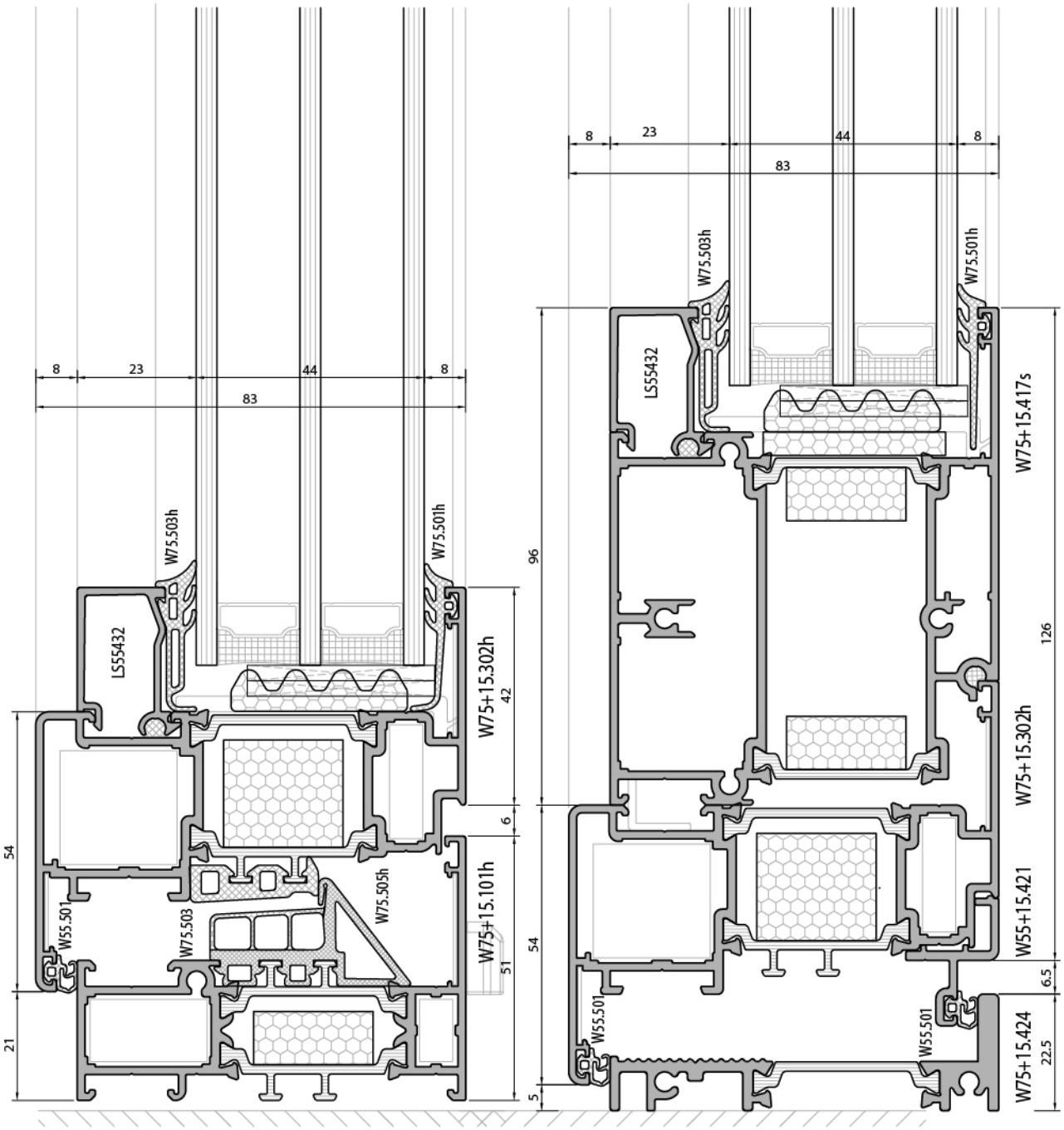

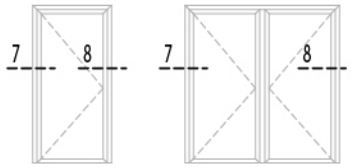

içe açılır kapı
inward opening door

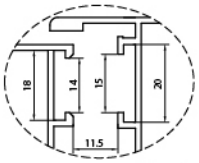

euro grovee section 1

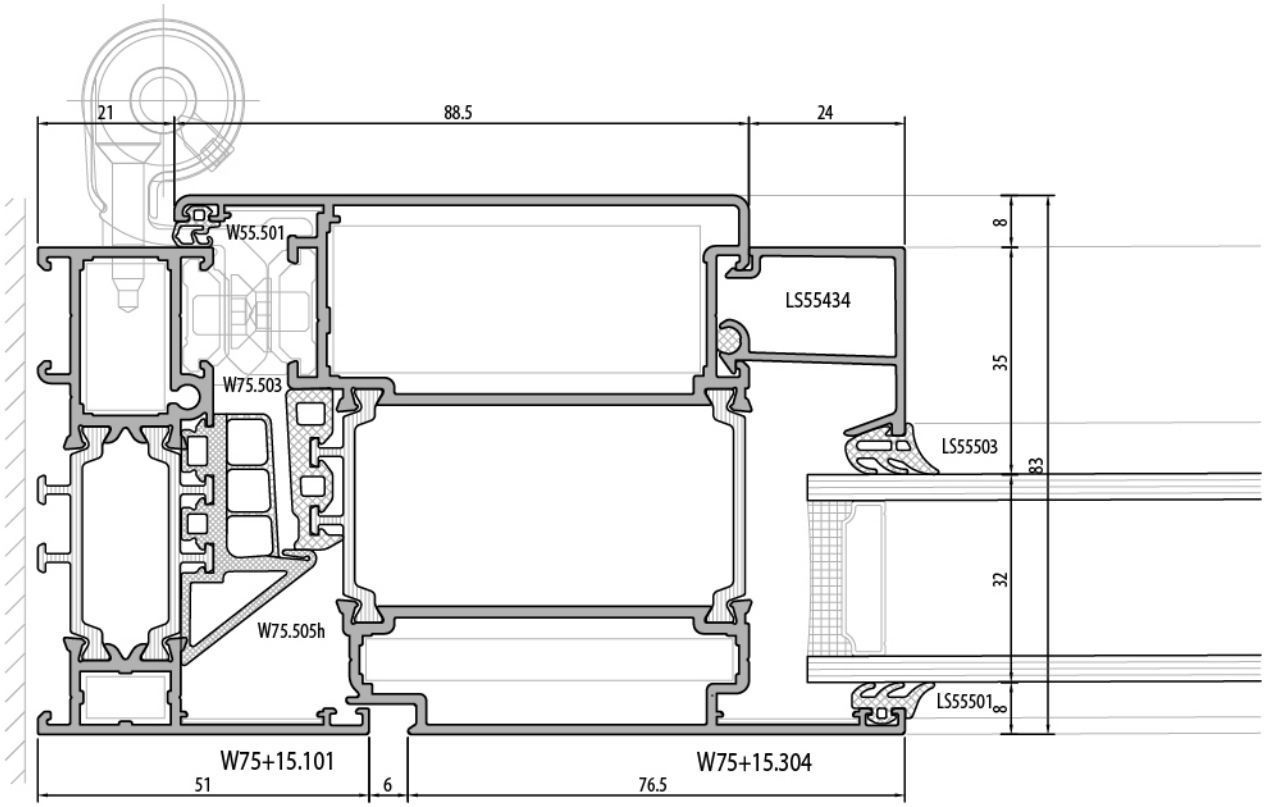

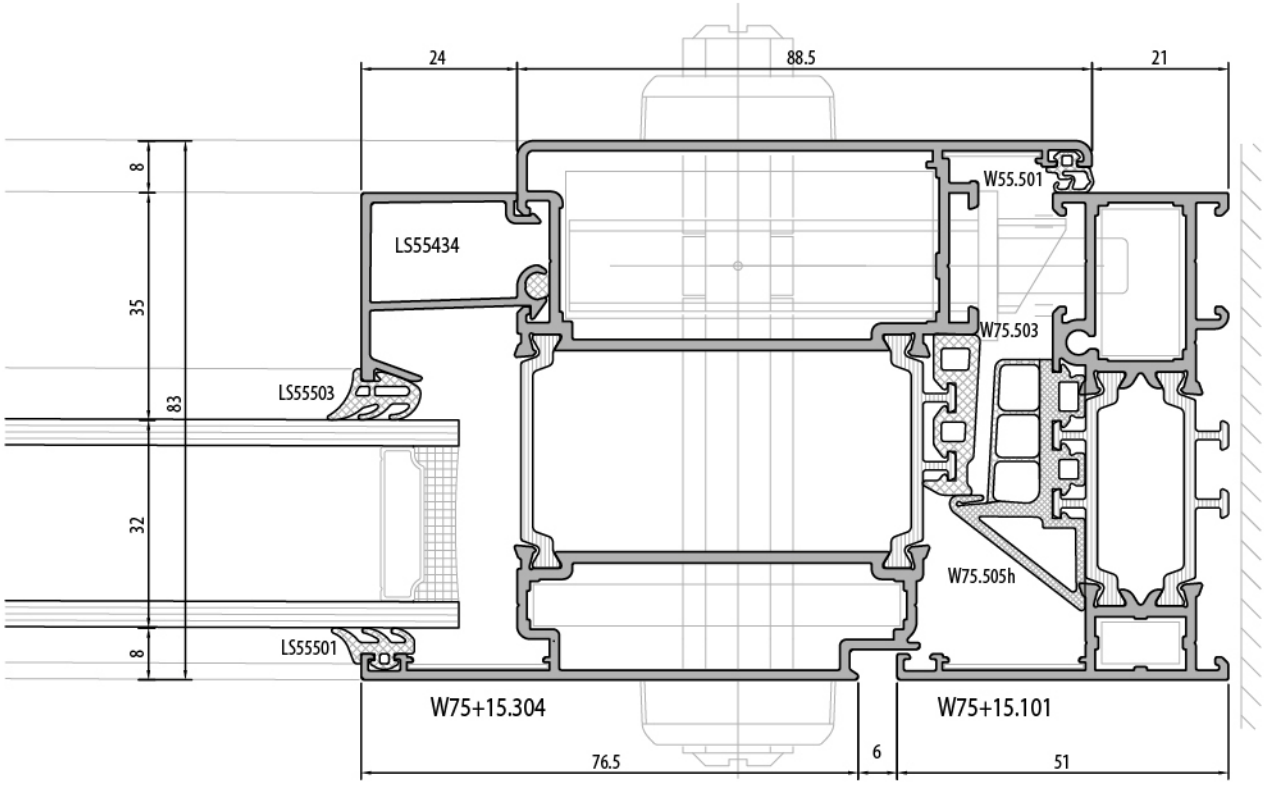

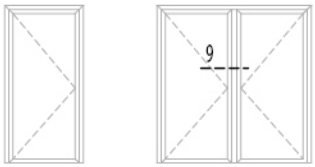

içe açılır kapı
inward opening door

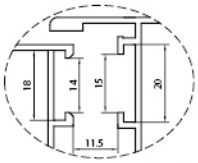

euro grovee section 1

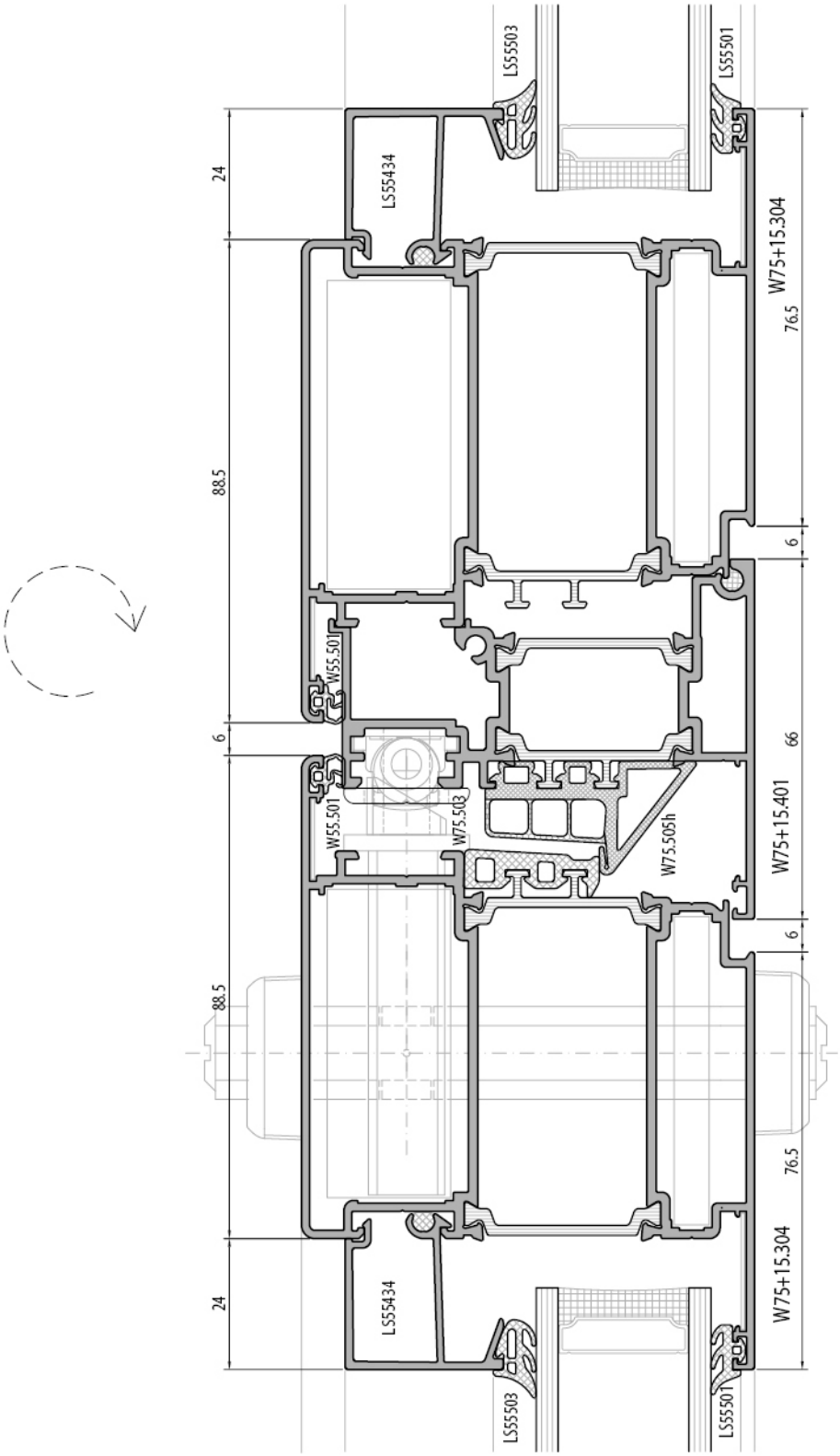

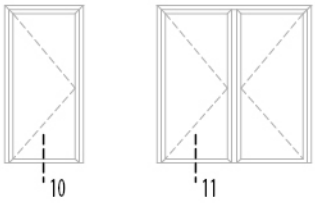

içe açılır kapı
inward opening door

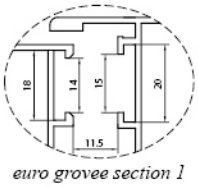

euro grovee section 1

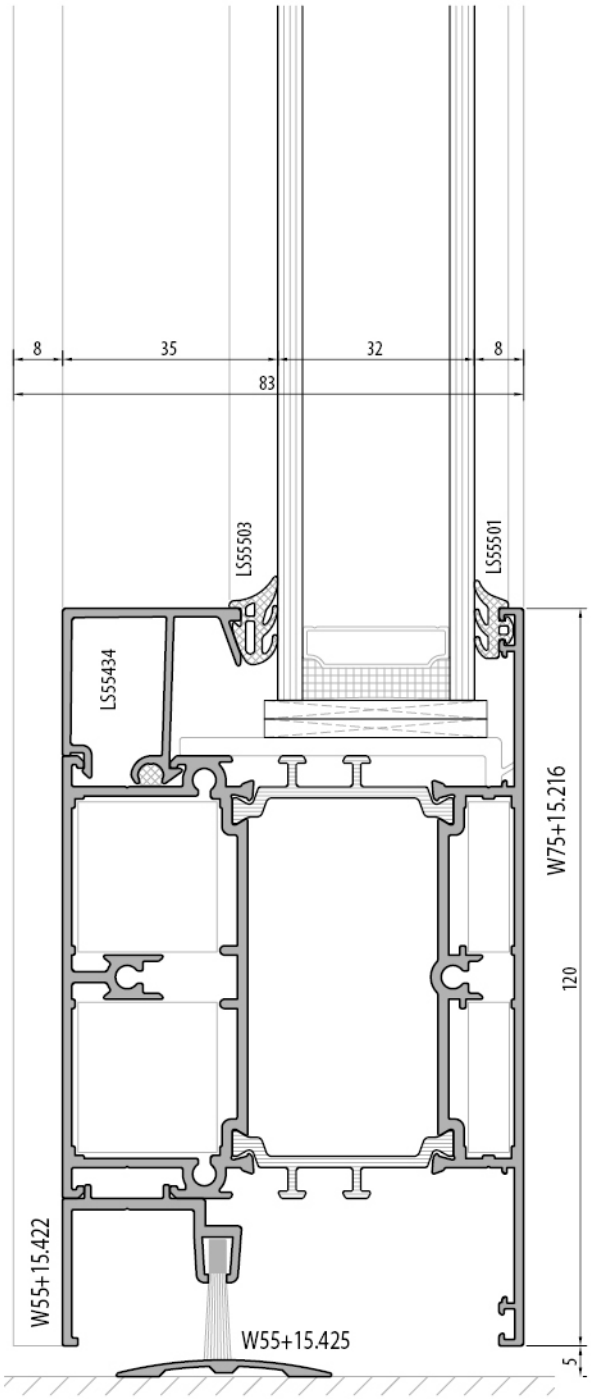

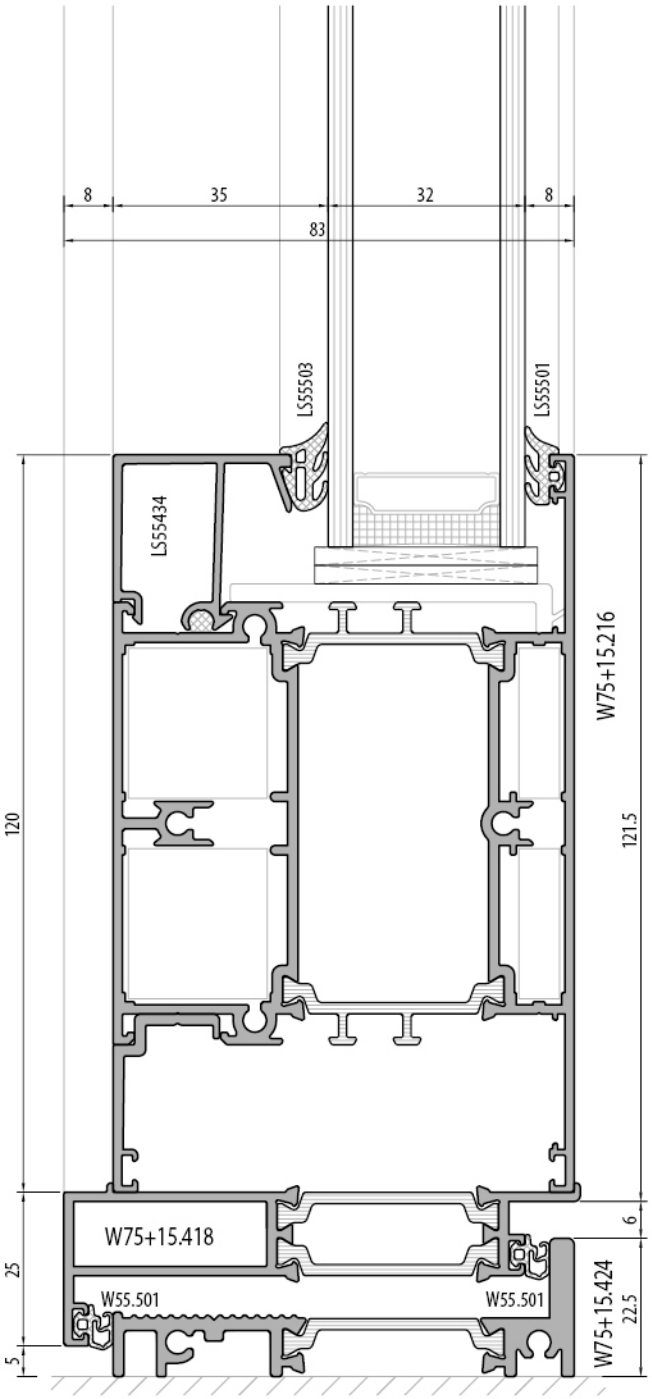

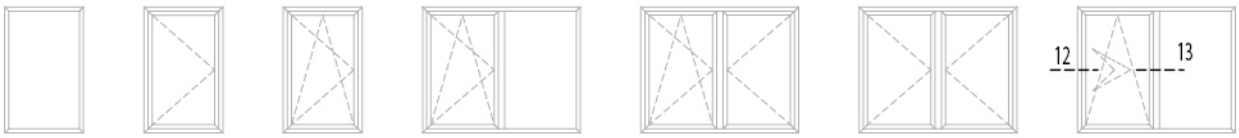

içe açılır pencere
inward opening window

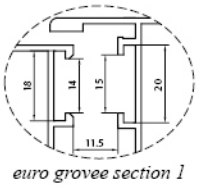

euro grovee section 1

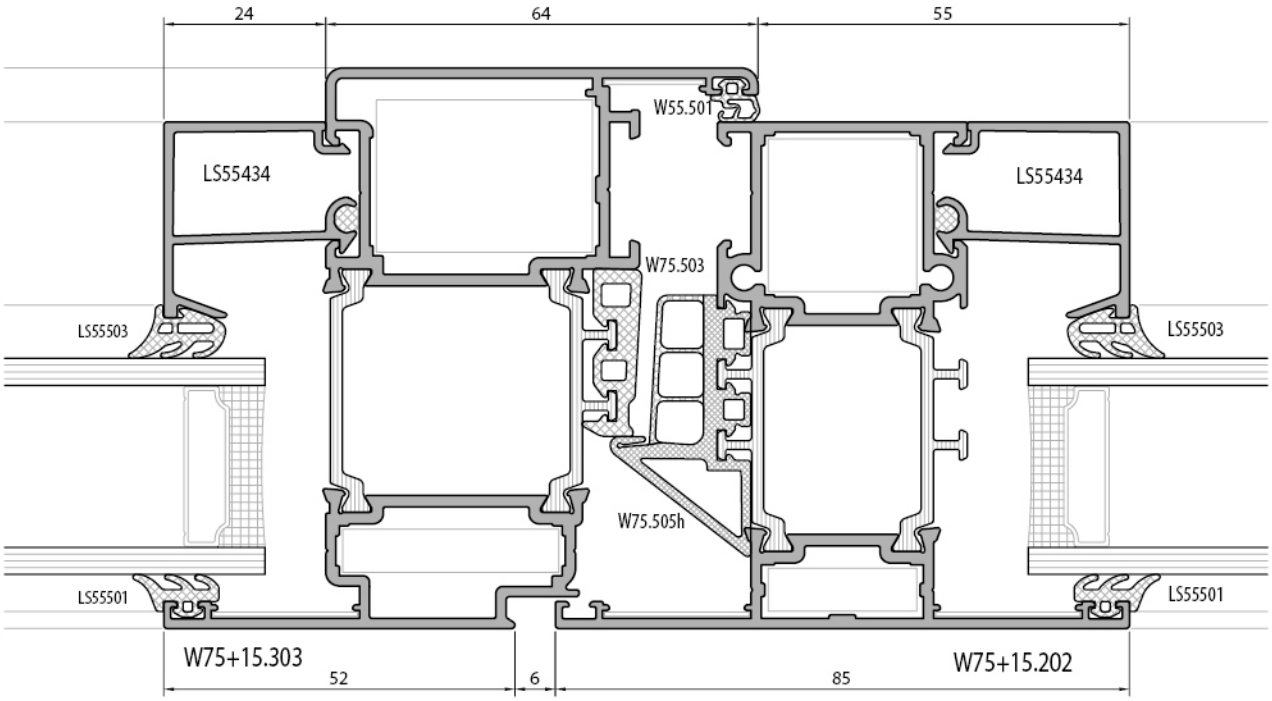

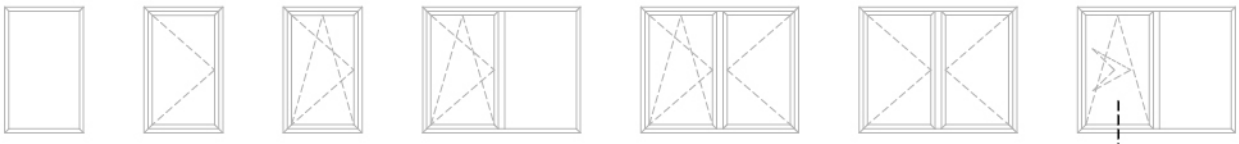

içe açılır pencere
inward opening window

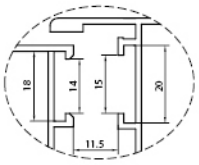

euro grovee section 1

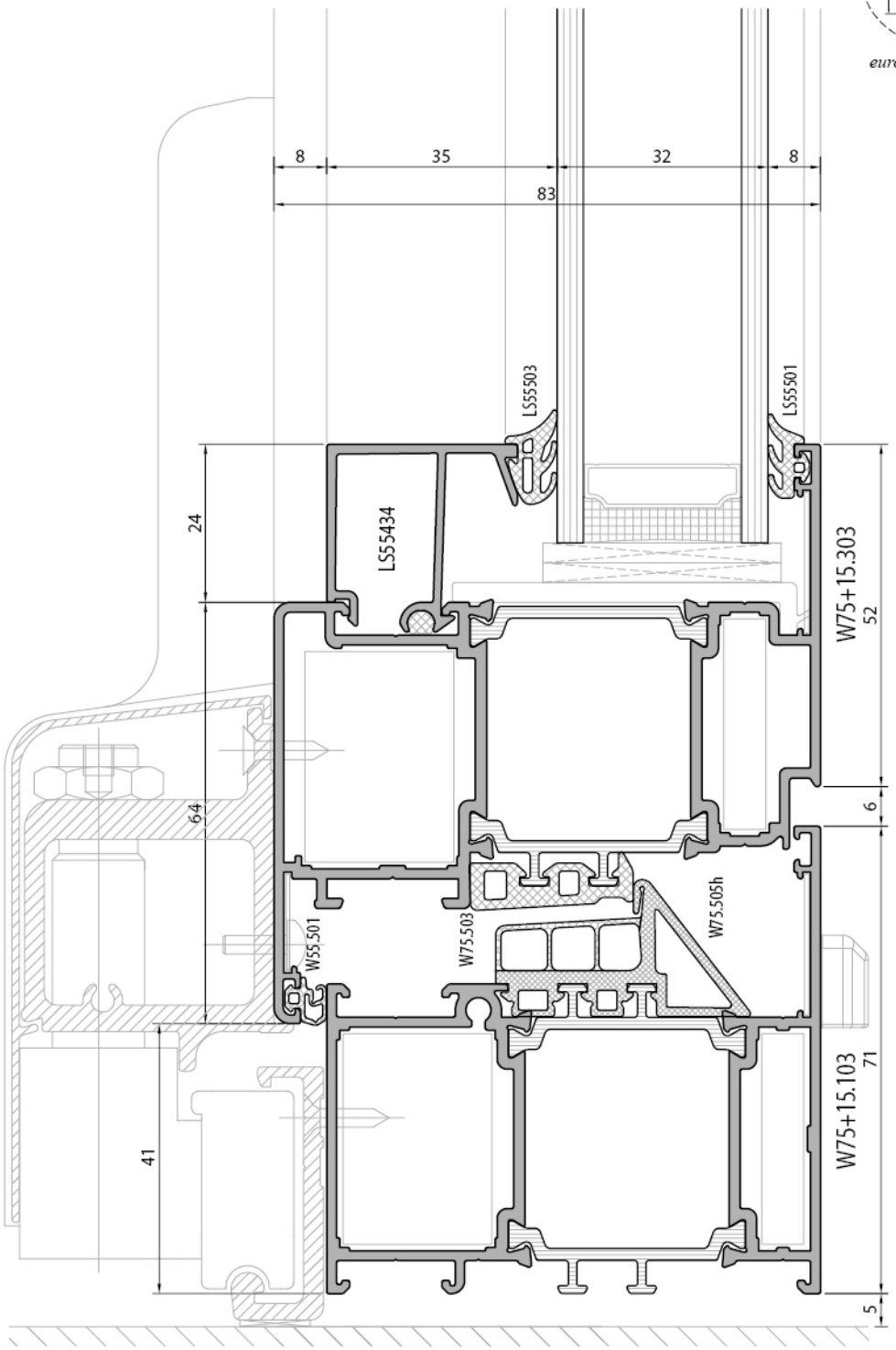

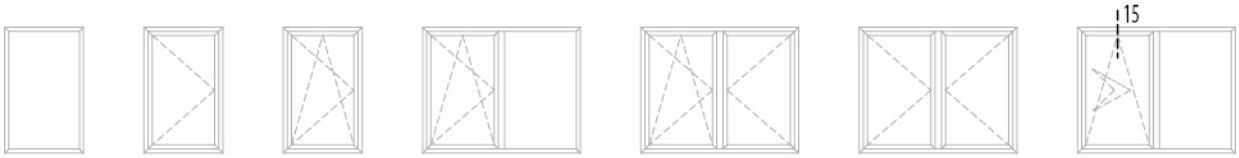

içe açılır pencere
inward opening window

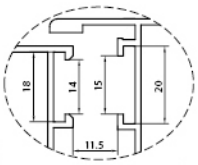

euro grovee section 1

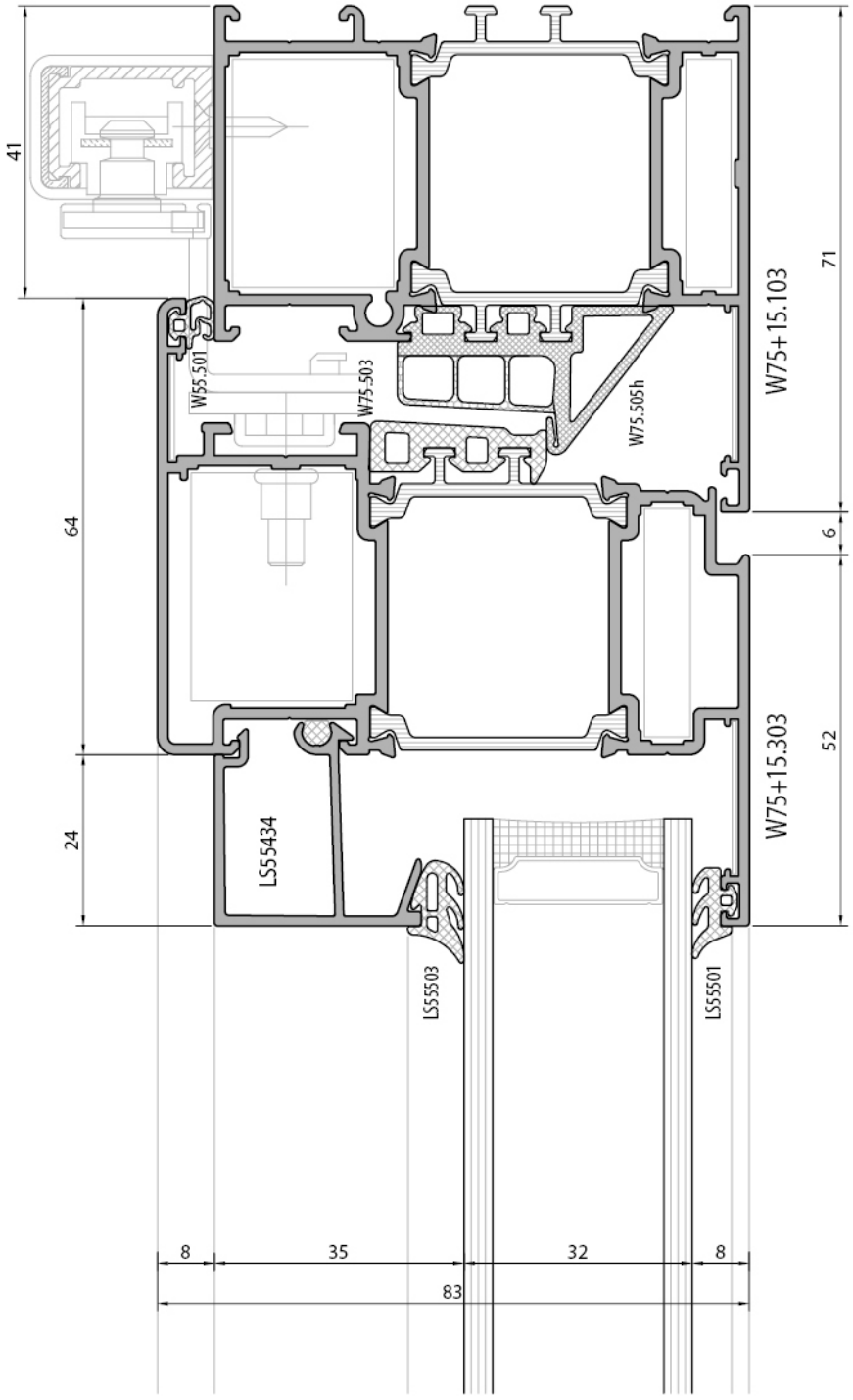

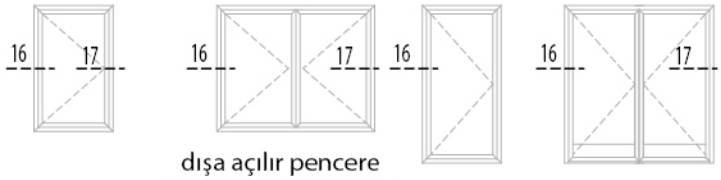

dışa açılır pencere
outward opening window

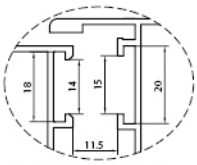

euro grovee section 1

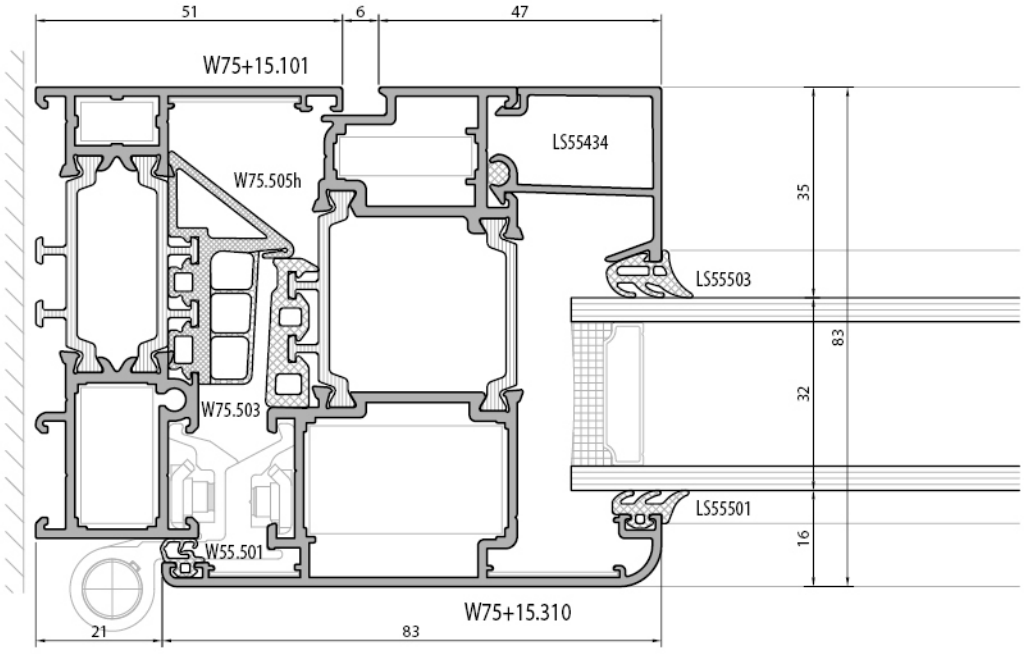

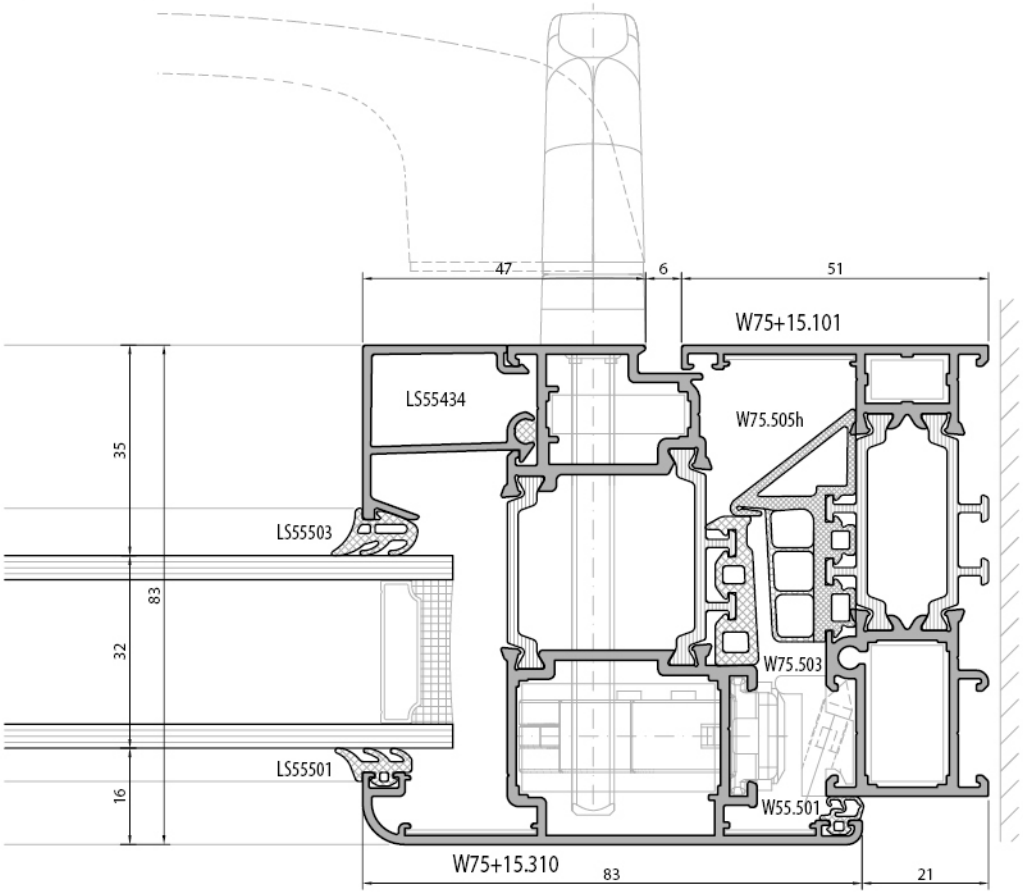

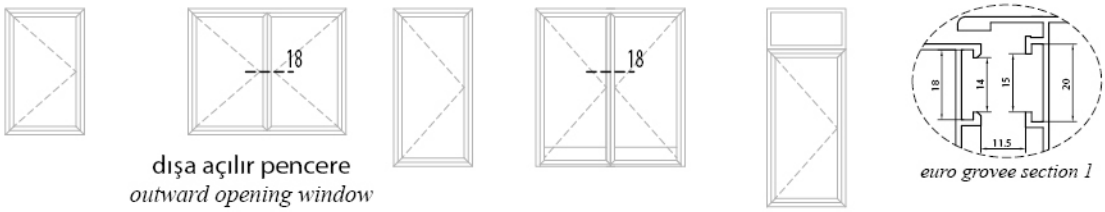

dışa açılır pencere
outward opening window

euro grovee section 1

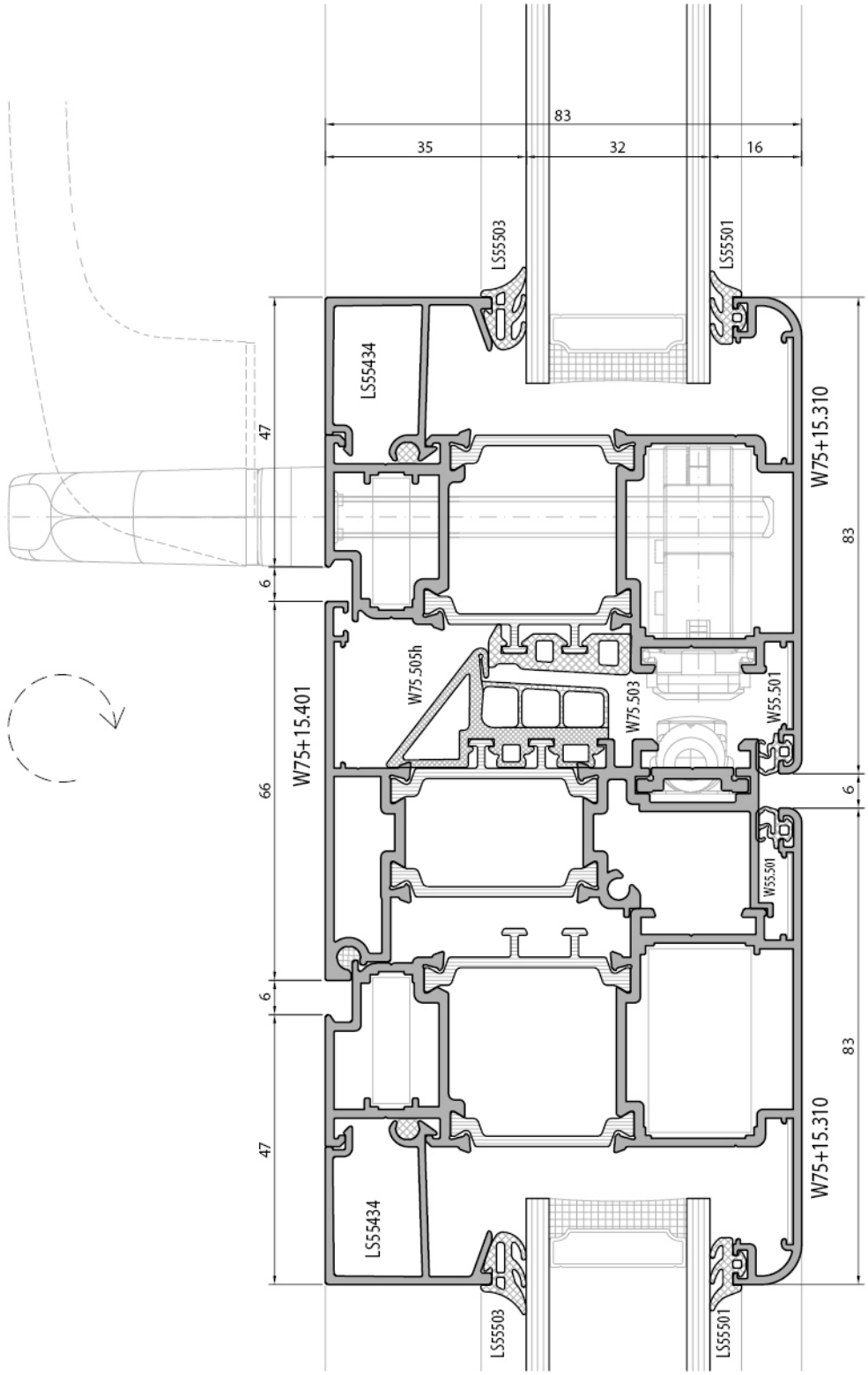

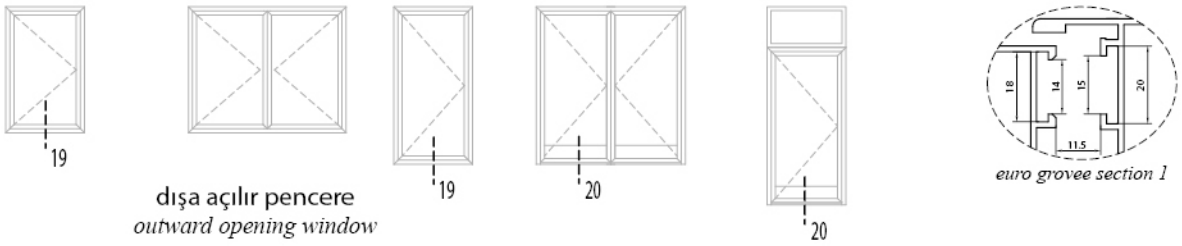

dışa açılır pencere
outward opening window

euro grovee section 1

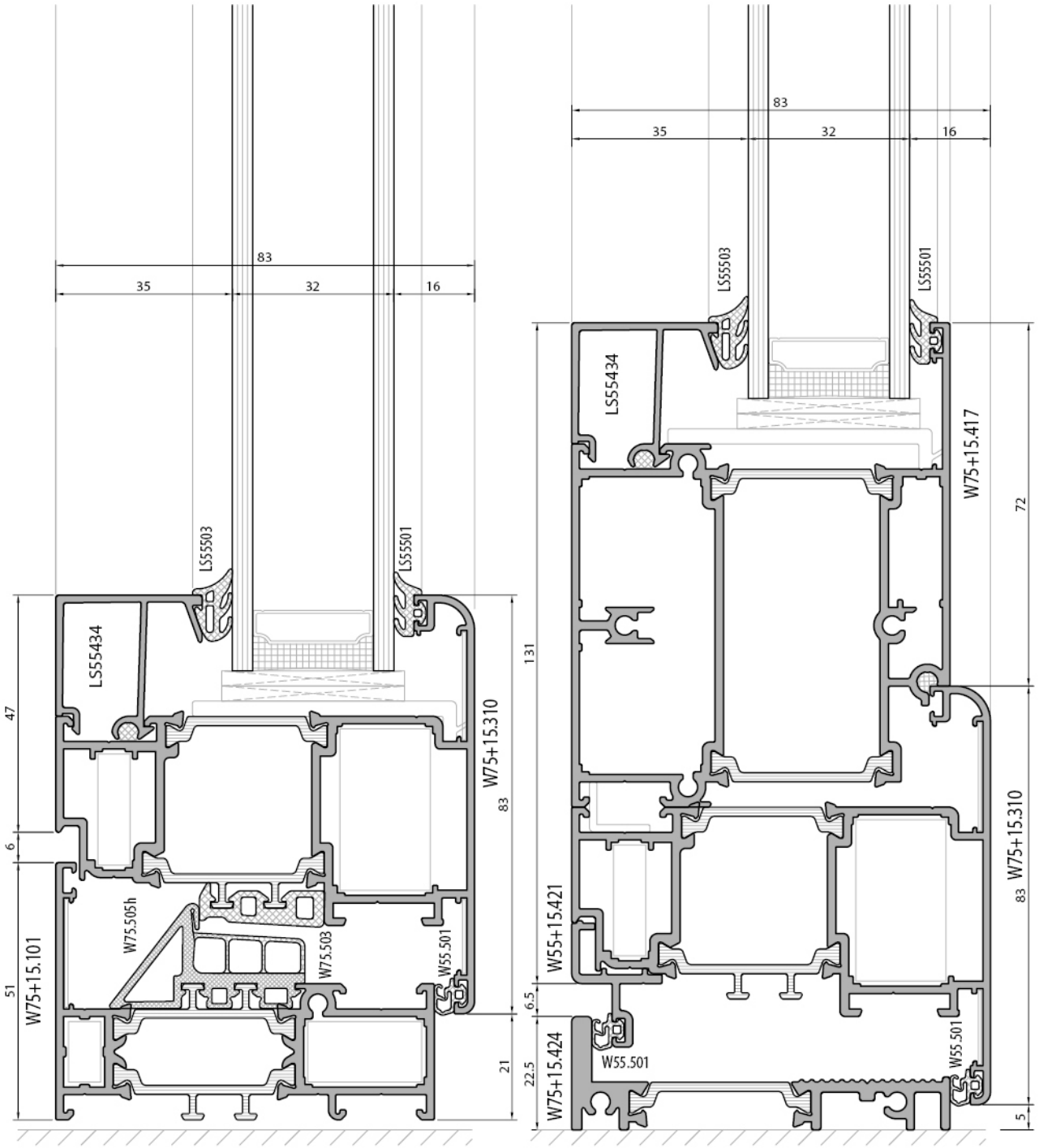

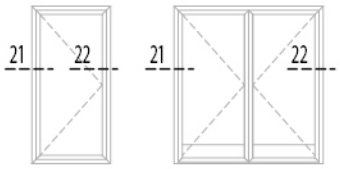

dışa açılır kapı
outward opening door

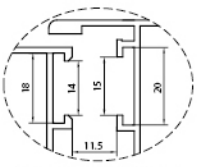

euro grovee section 1

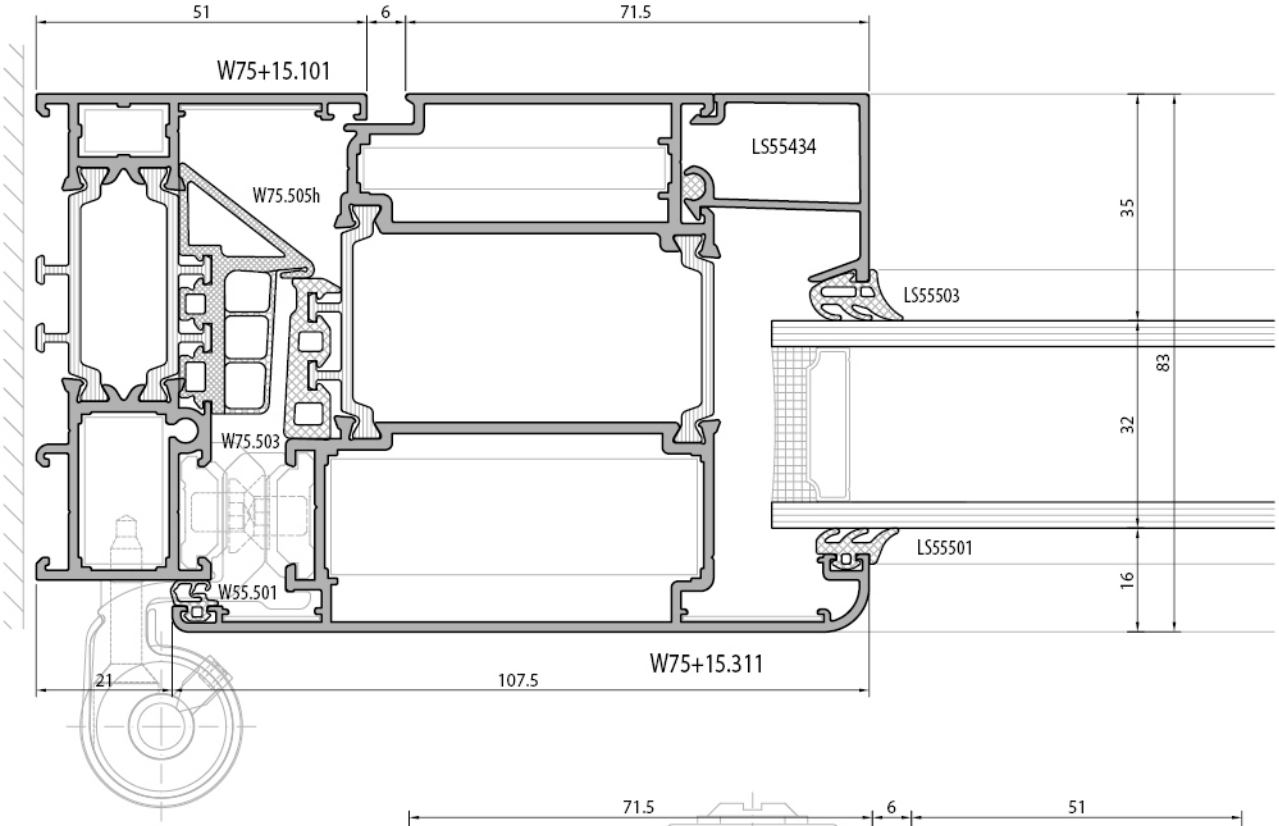

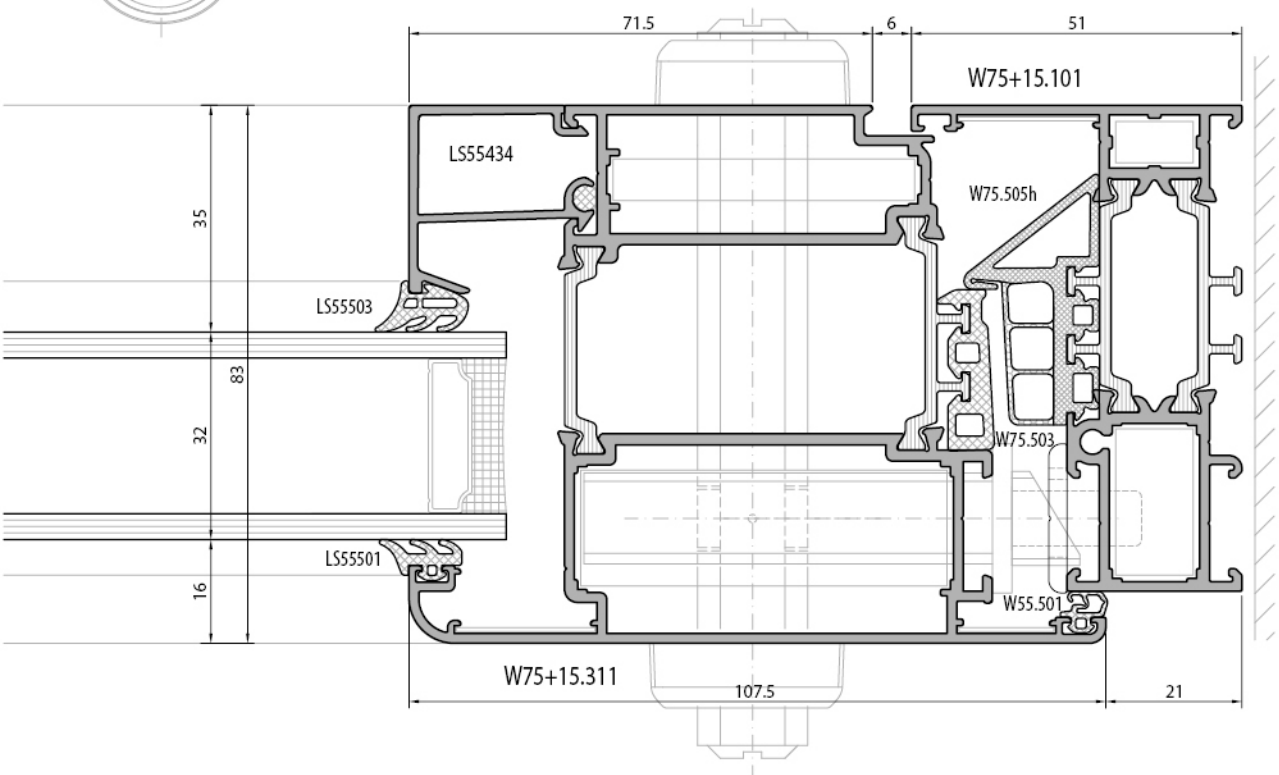

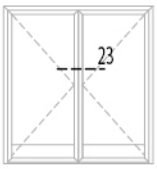

dışa açılır kapı
outward opening door

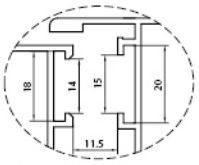

euro grovee section 1

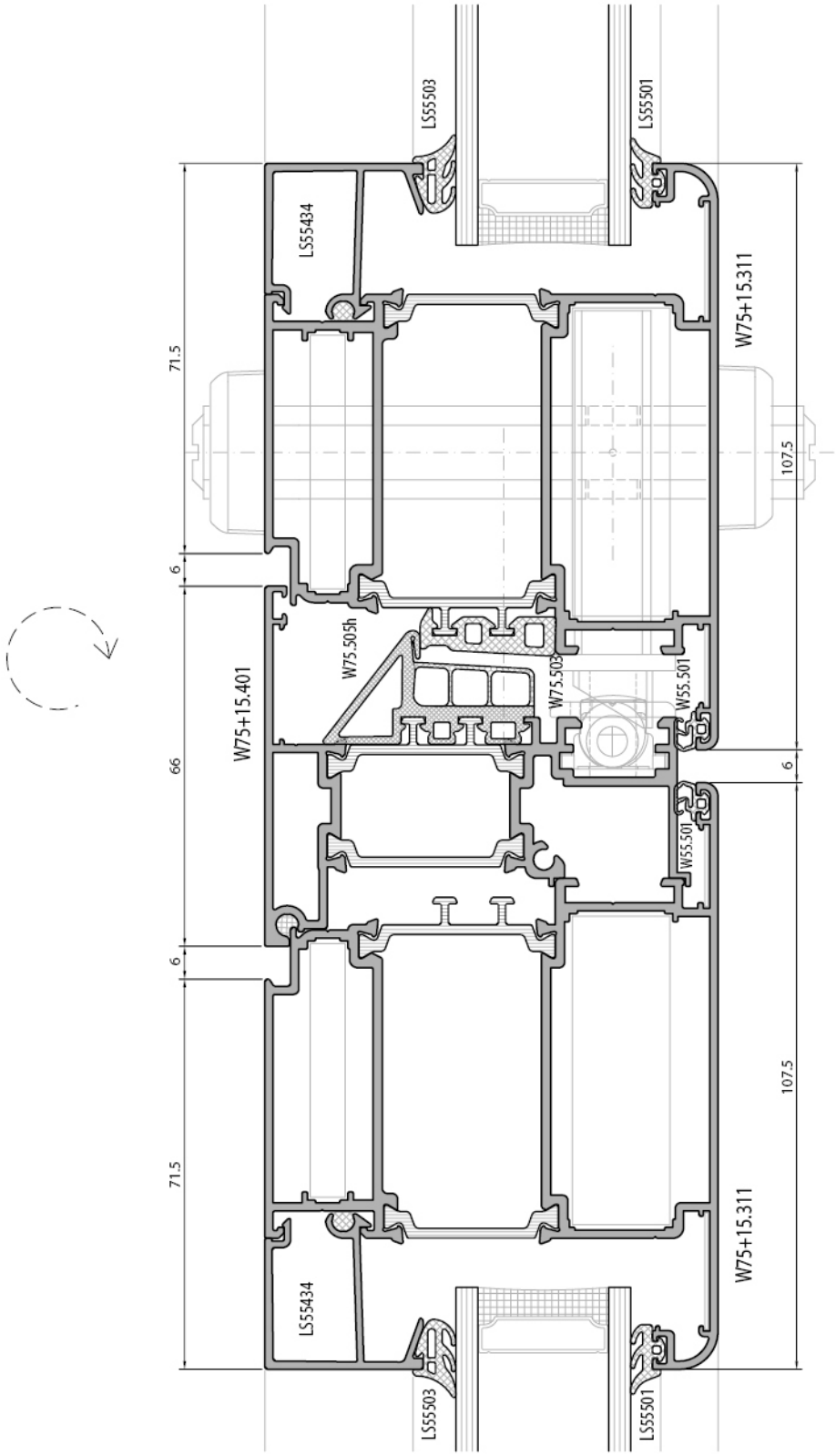

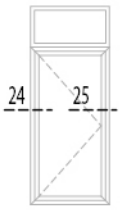

dışa açılır kapı
outward opening door

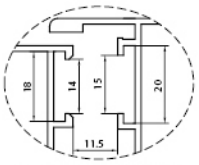

euro grovee section 1

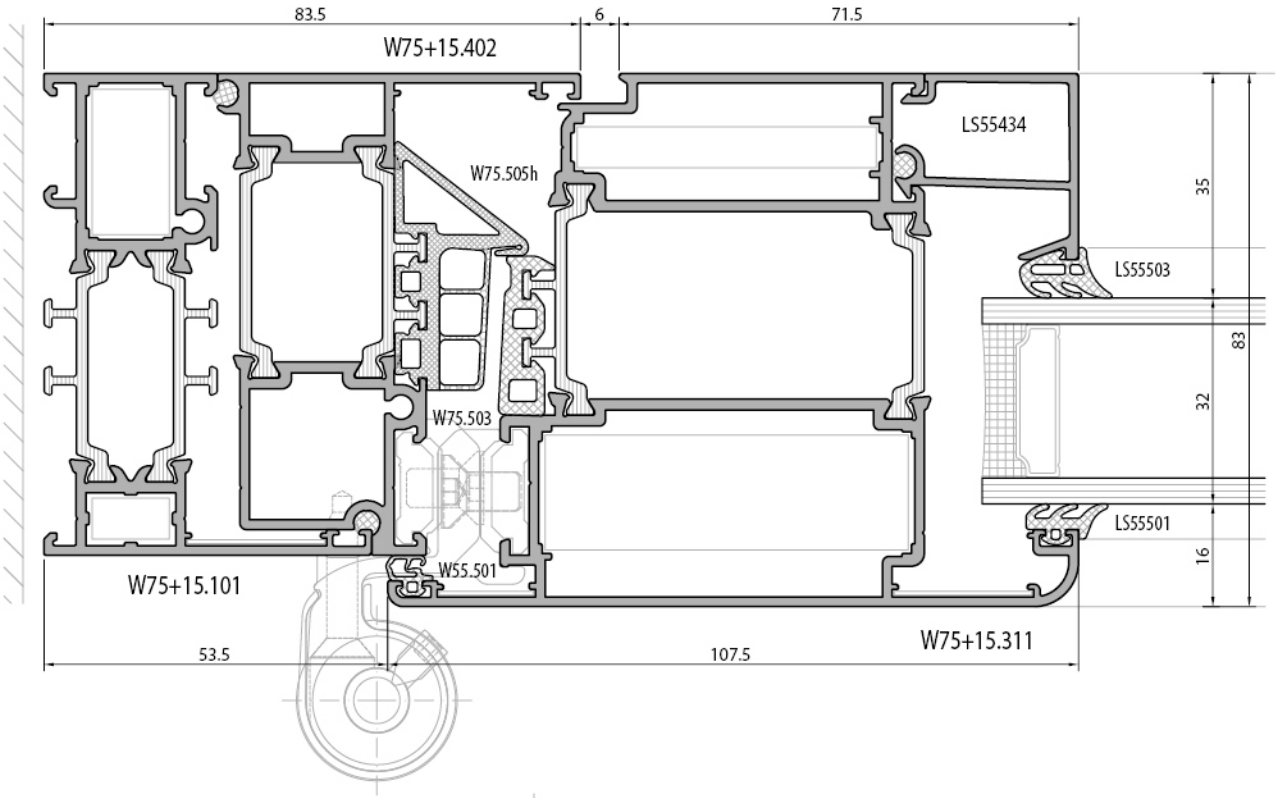

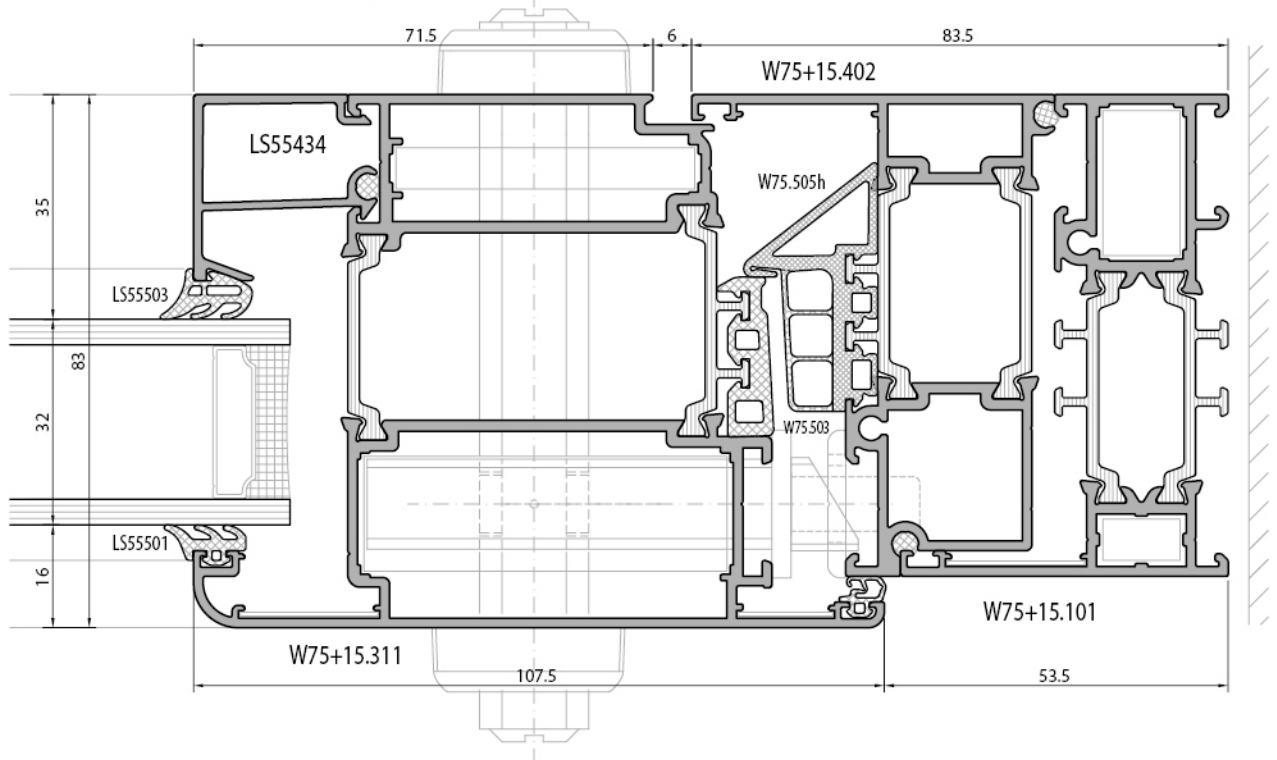



dışa açılır kapı
outward opening door

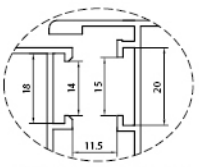

euro grovee section 1

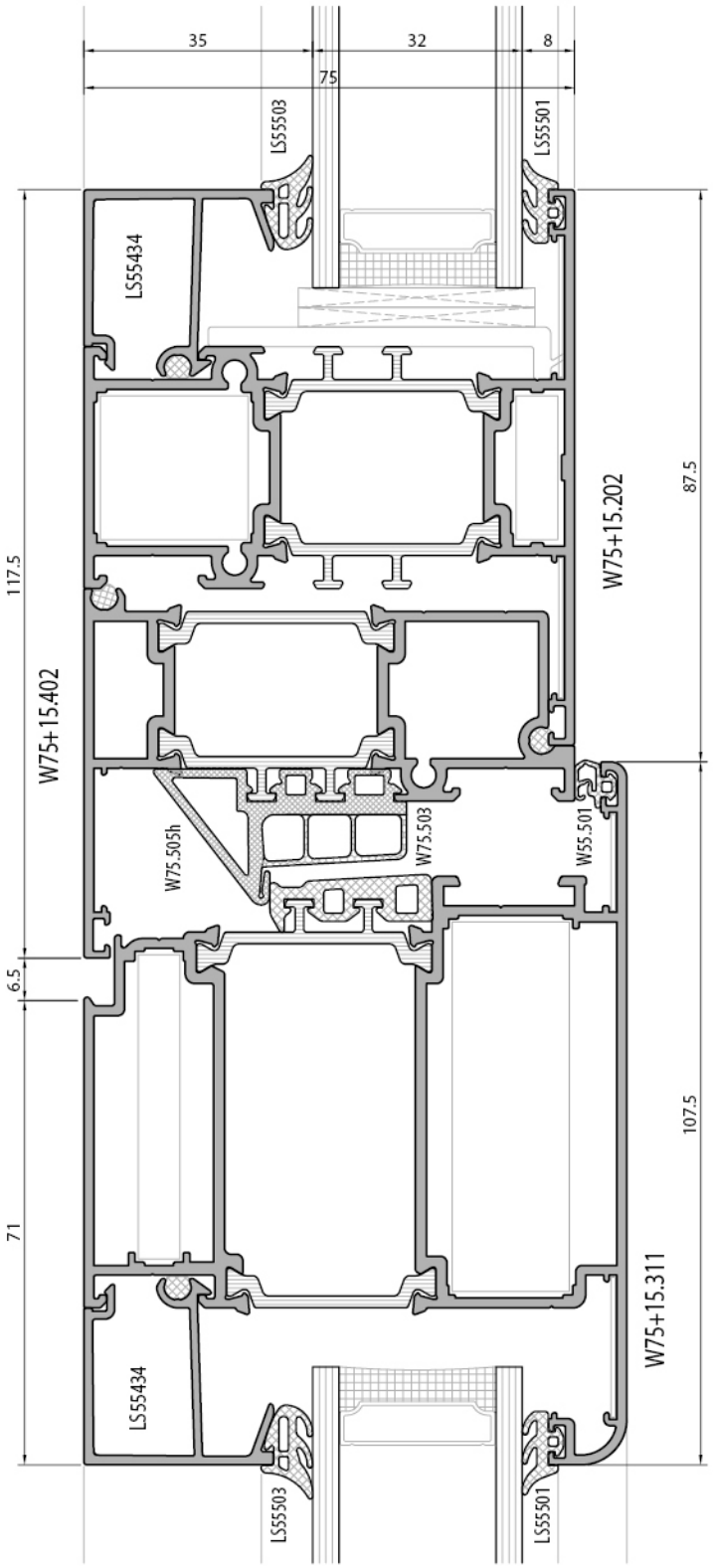

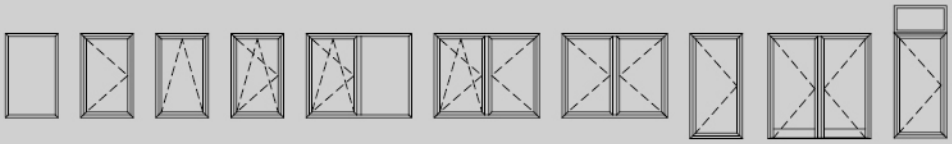

içe açılır pencere
inward opening window

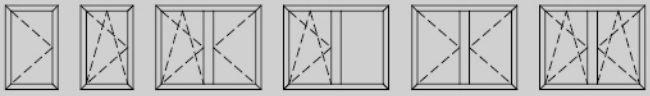

içe açılır gizli kanat pencere
inward opening hidden sash window

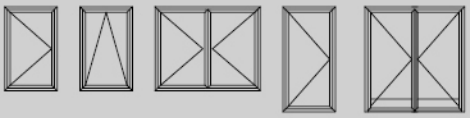

dışa açılır pencere
outward opening window

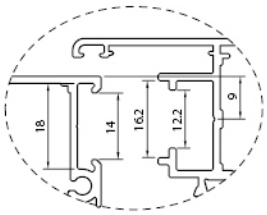

pvc grovee section 9 mm

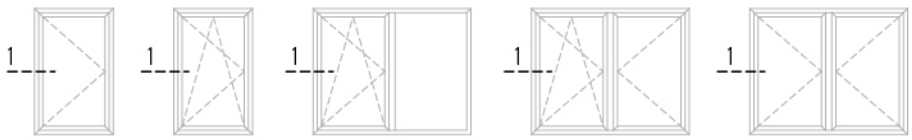

içe açılır pencere
inward opening window

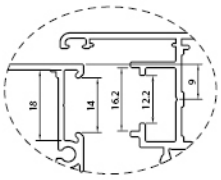

pvc grovee section 9 mm

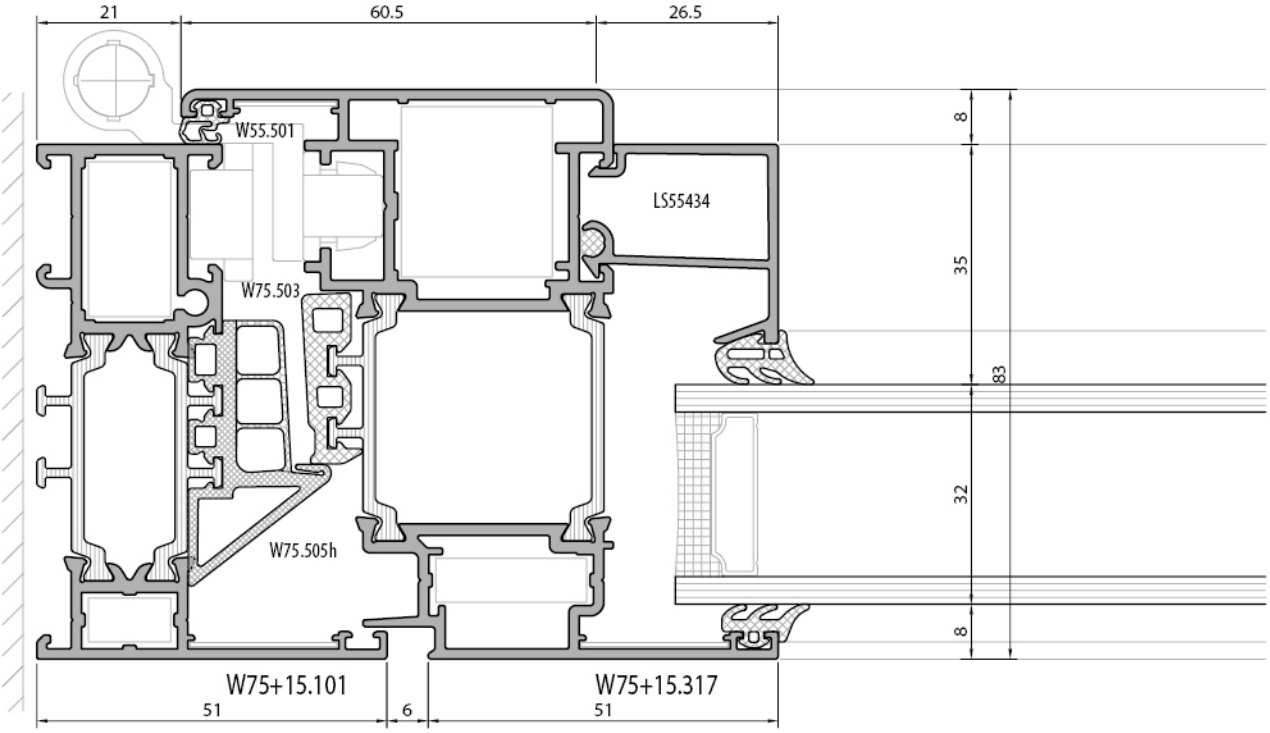

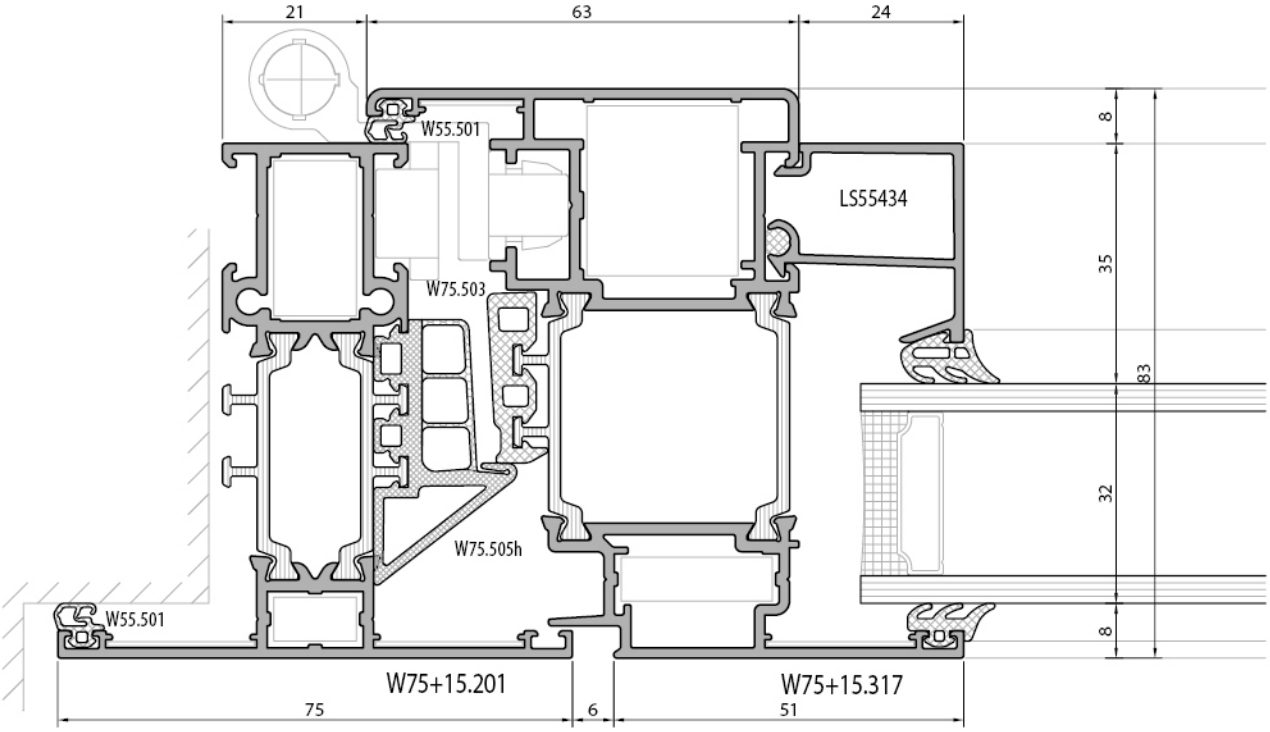



içe açılır pencere
inward opening window

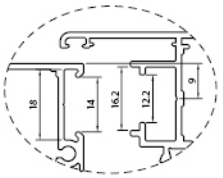

pvc grovee section 9 mm

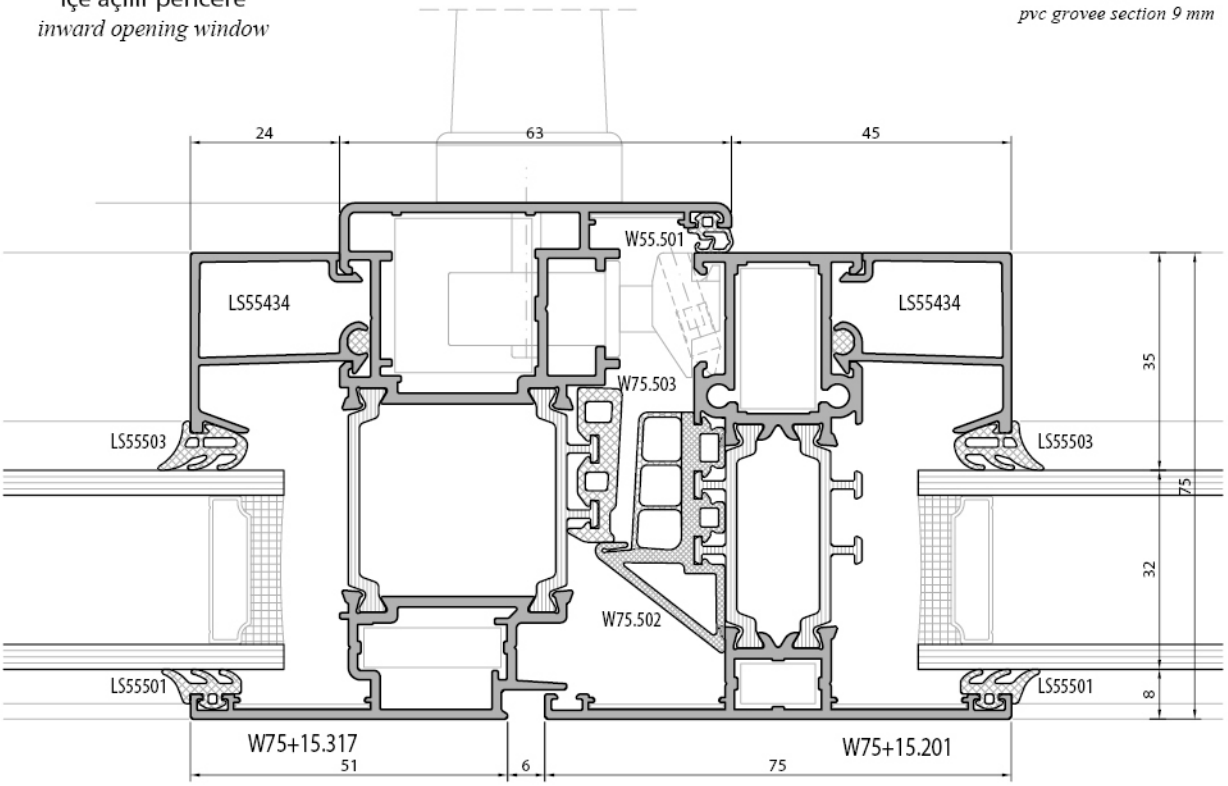

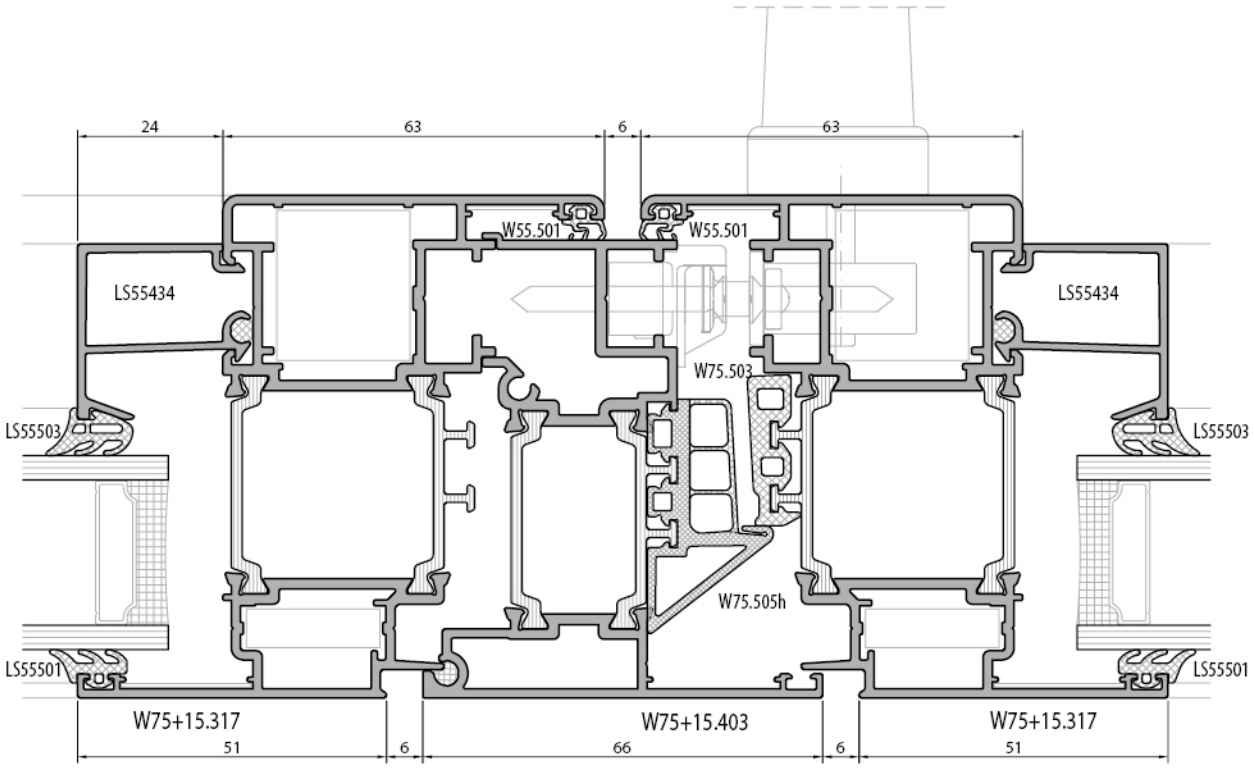

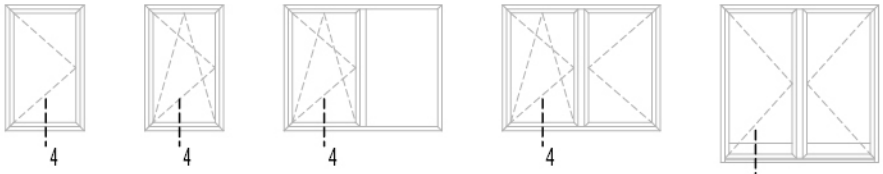

içe açılır pencere
inward opening window

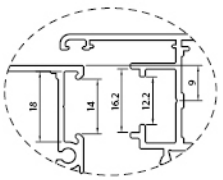

pvc grovee section 9 mm

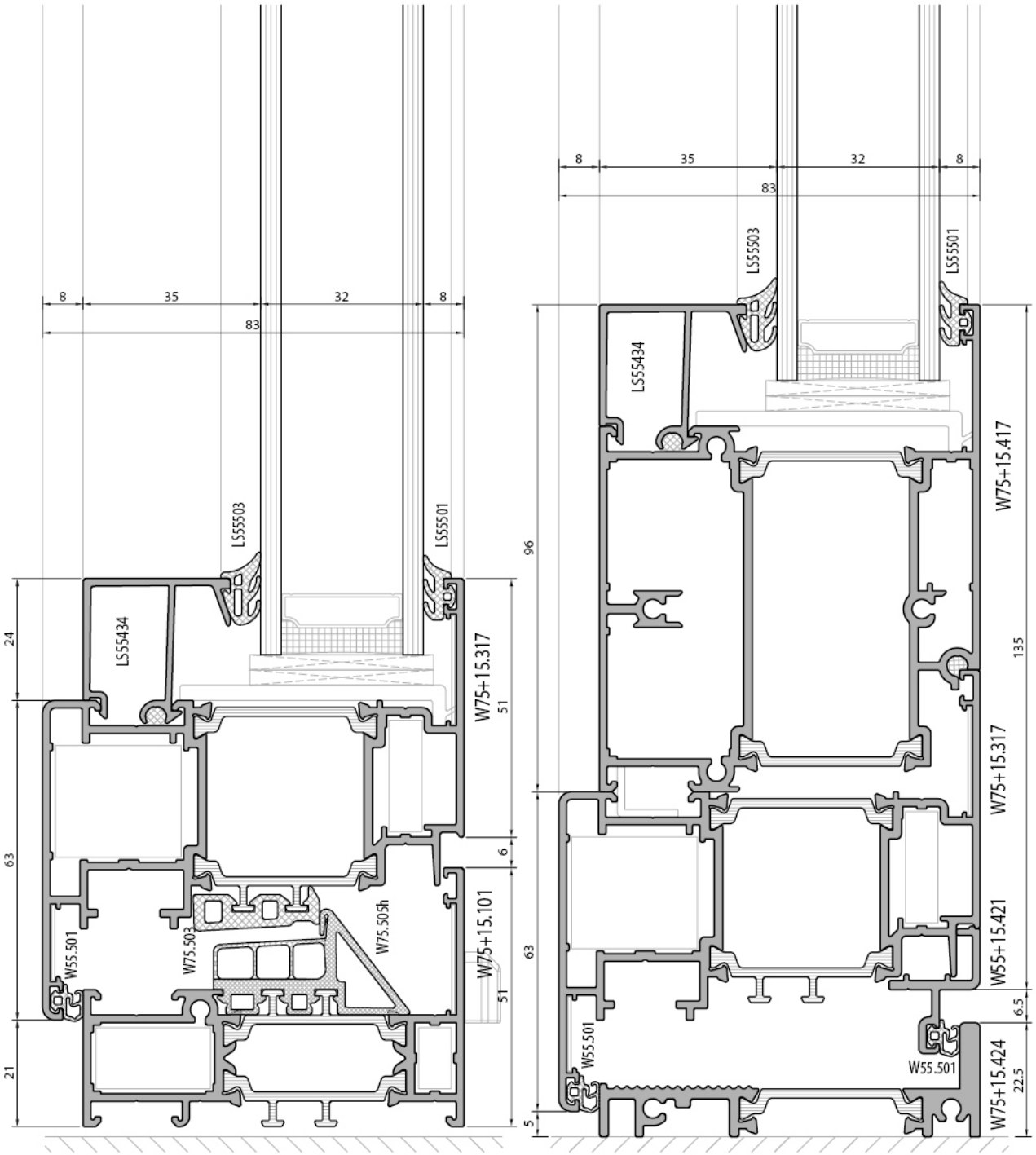

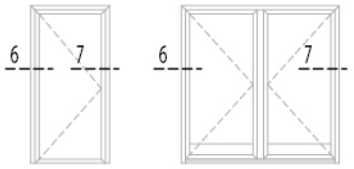

içe açılır kapı
inward opening door

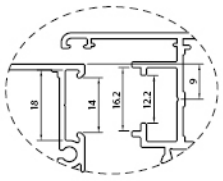

pvc grovee section 9 mm

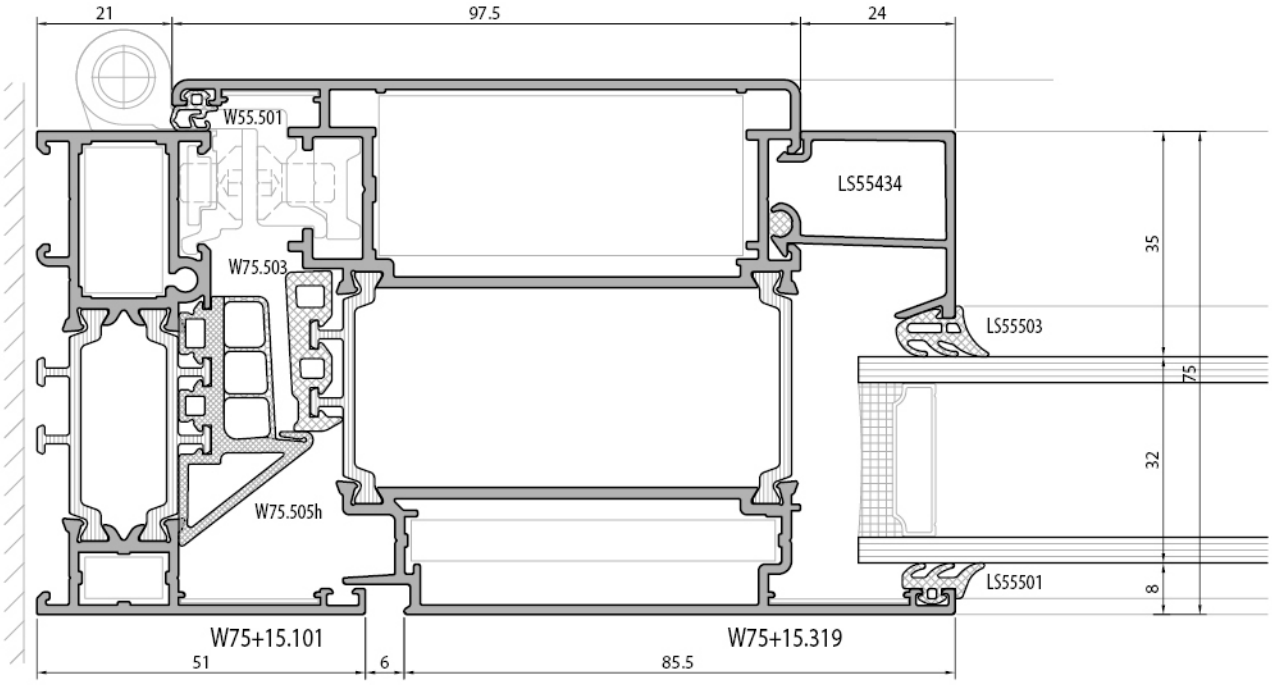

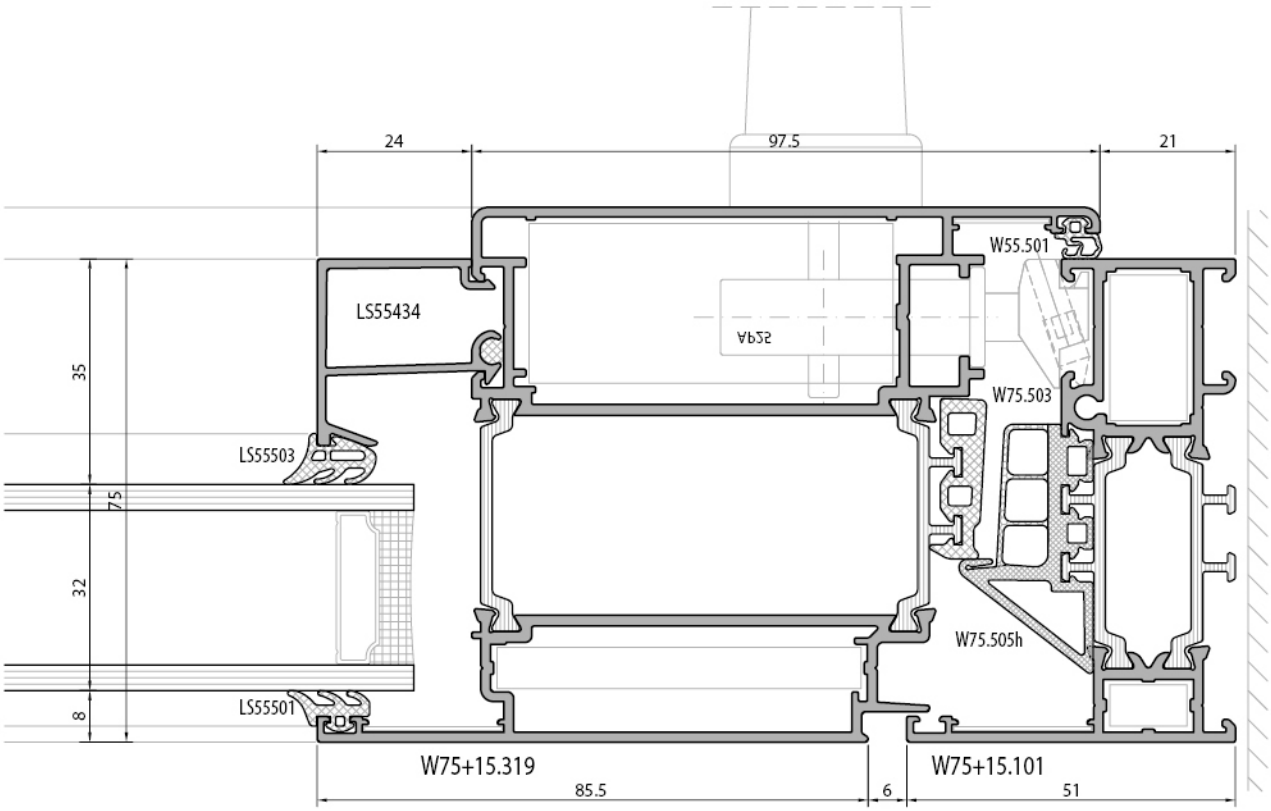

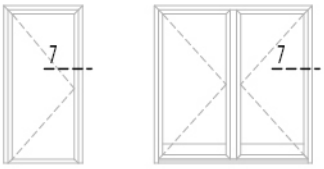

içe açılır kapı
inward opening door

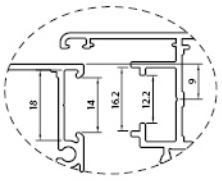

pvc grovee section 9 mm

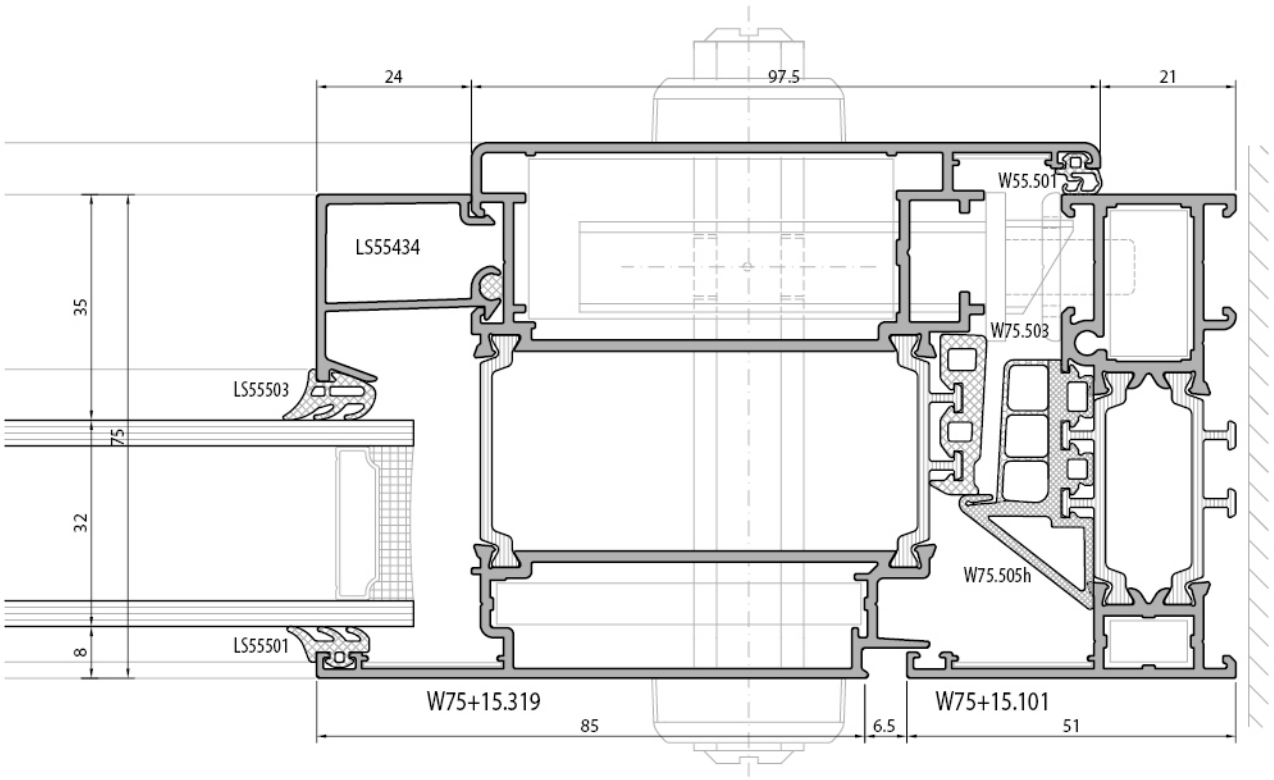

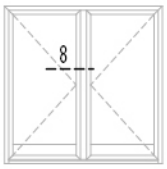

içe açılır kapı
inward opening door

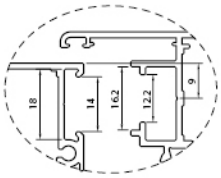

pvc grovee section 9 mm

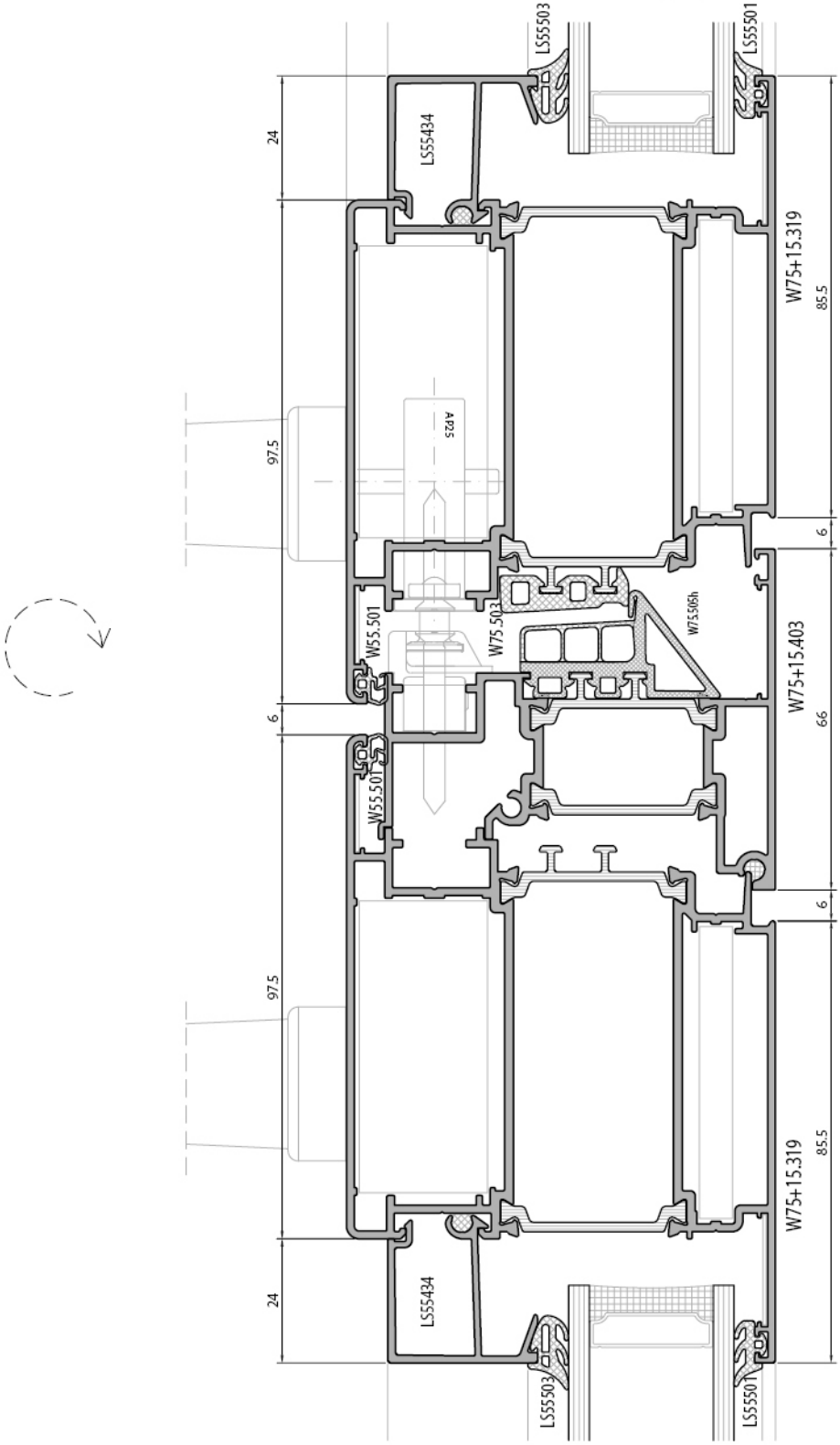

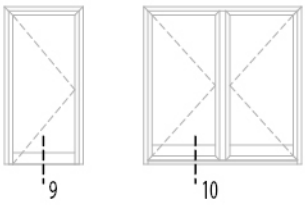

içe açılır kapı
inward opening door

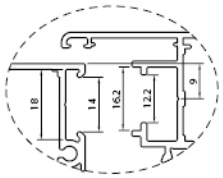

pvc grovee section 9 mm

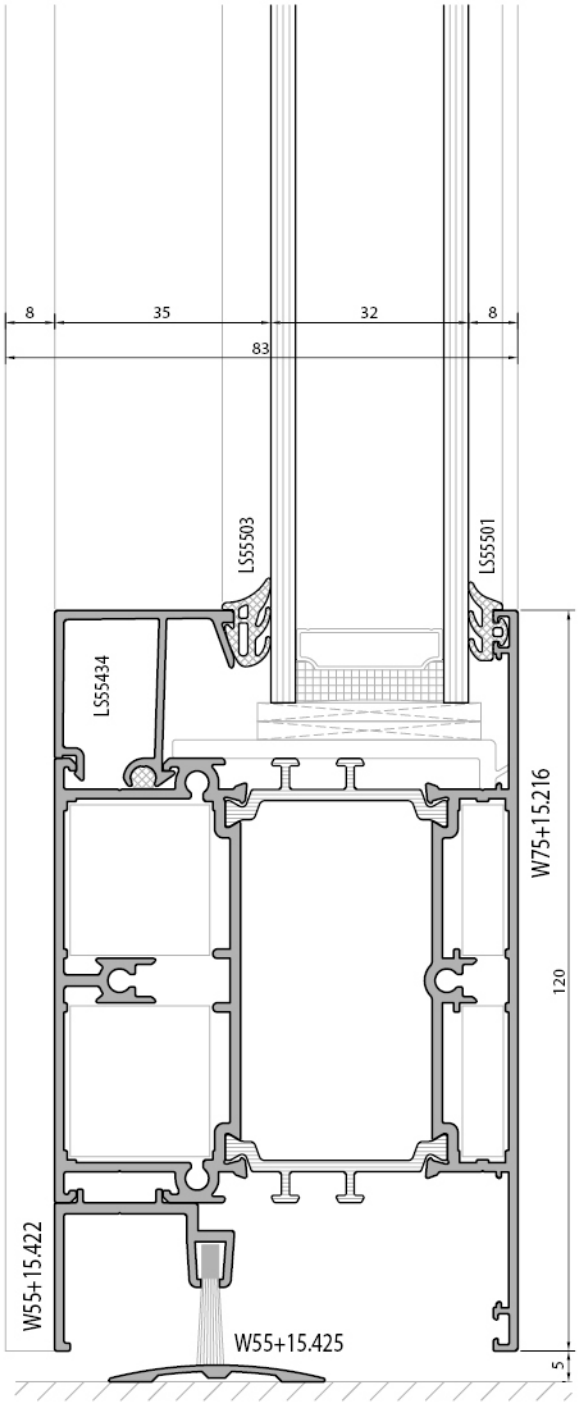

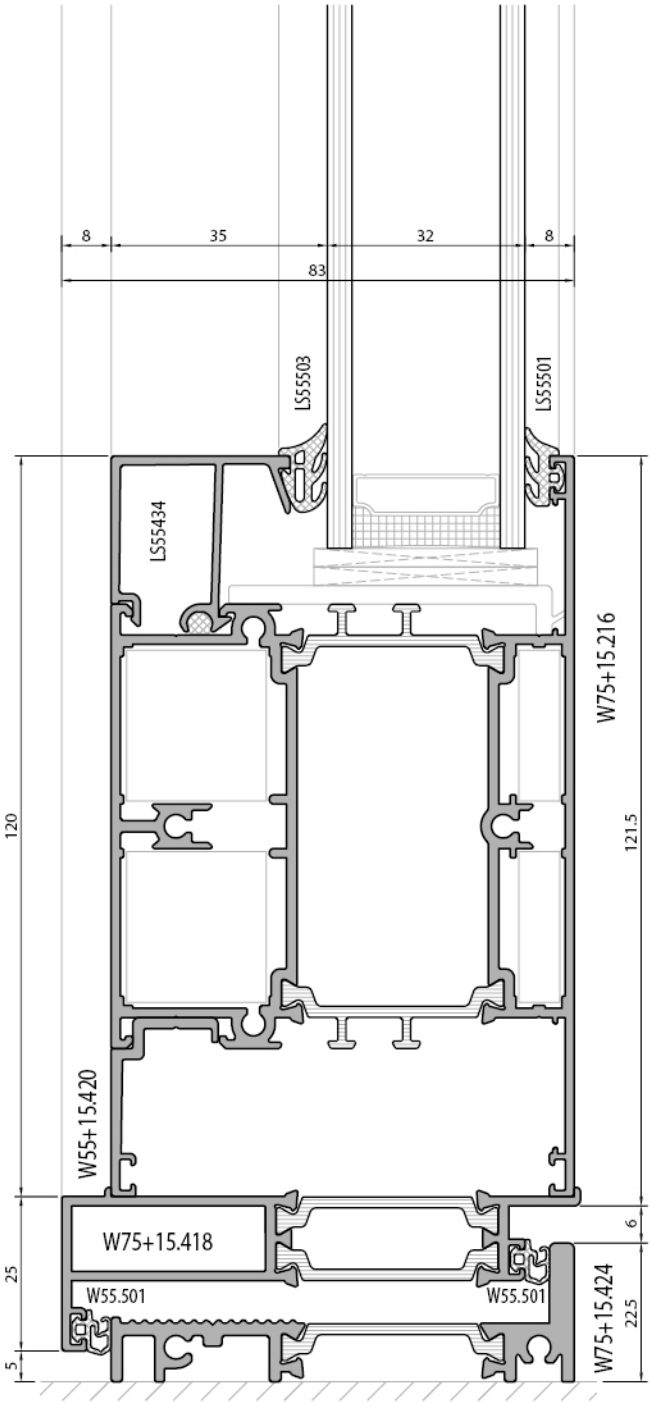

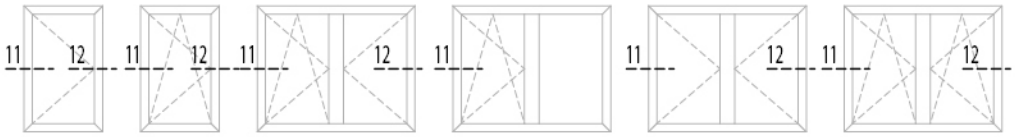

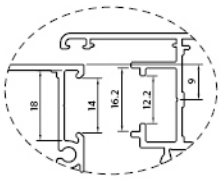

pvc grovee section 9 mm

içe açılır gizli kanat pencere
inward opening hidden sash window

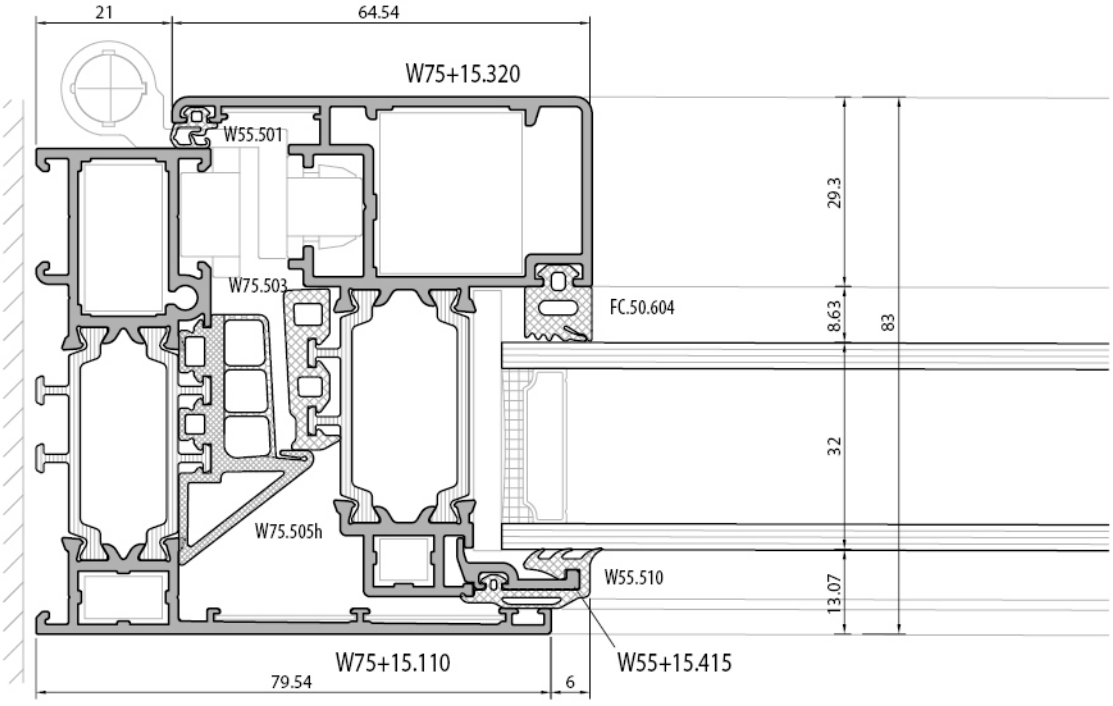

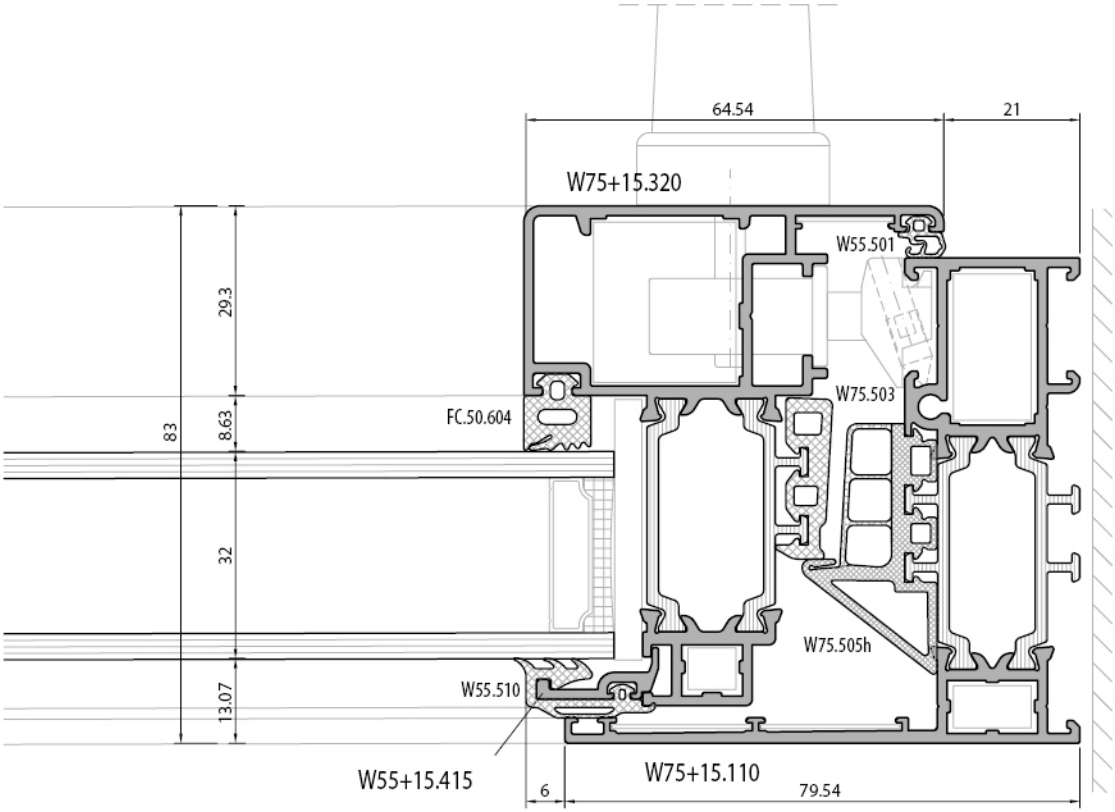

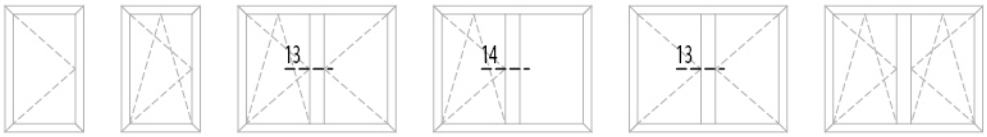

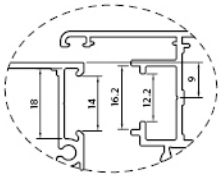

pvc grovee section 9 mm

içe açılır gizli kanat pencere
inward opening hidden sash window

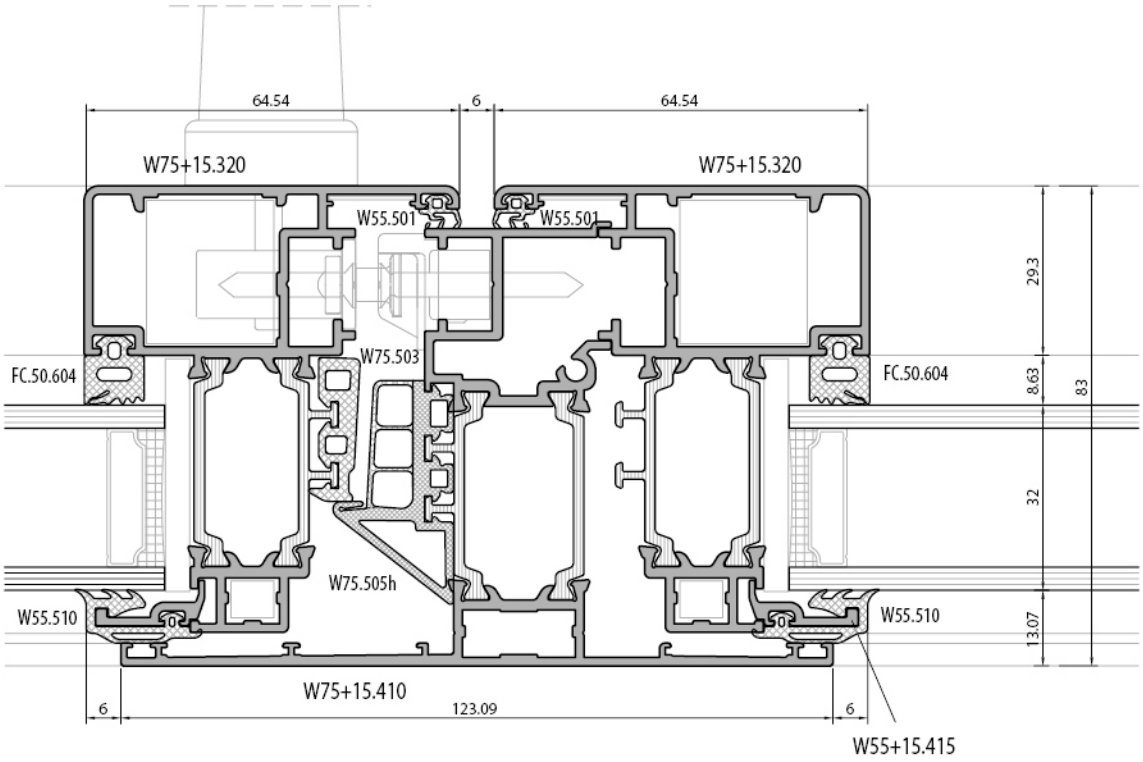

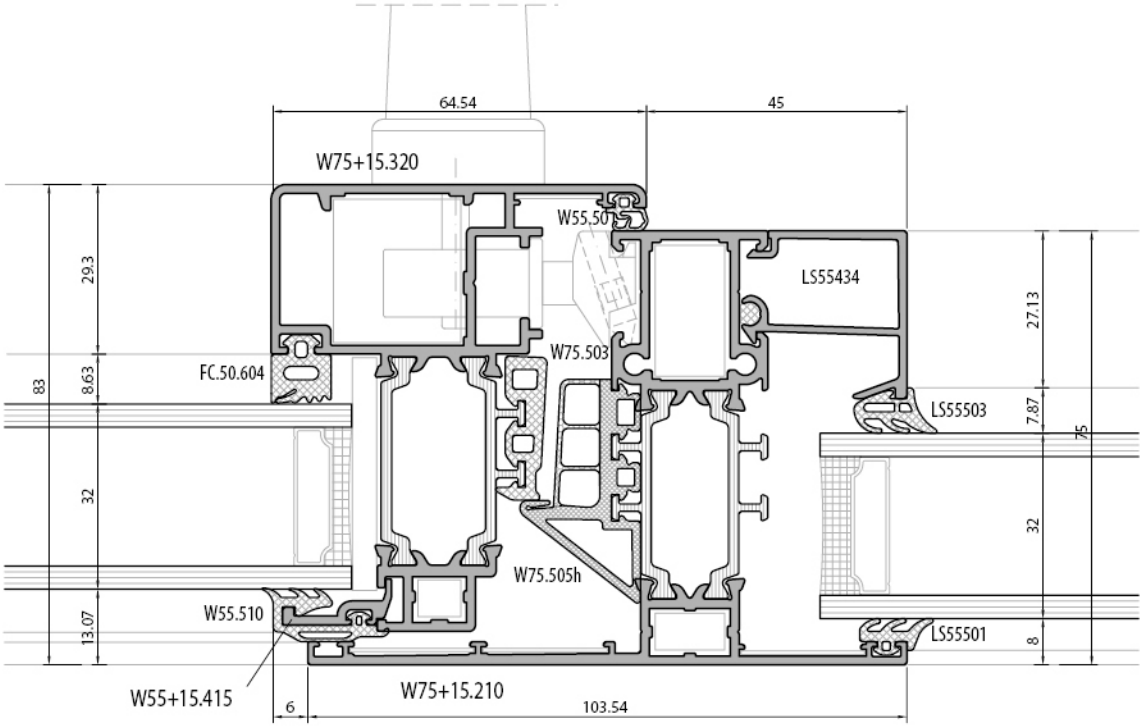

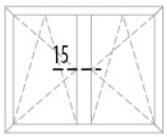

içe açılır gizli kanat pencere
inward opening hidden sash window

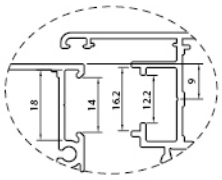

pvc grovee section 9 mm

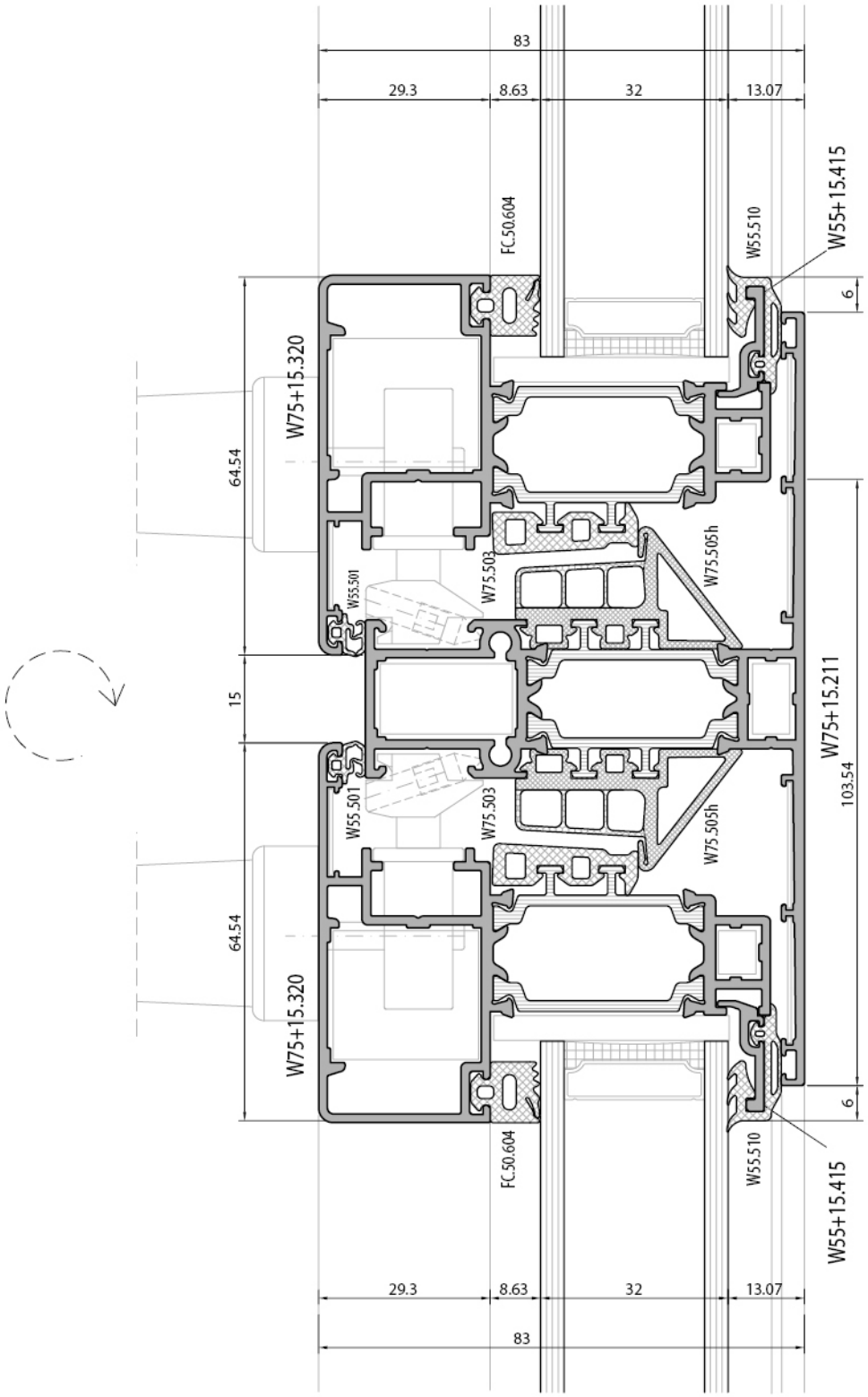

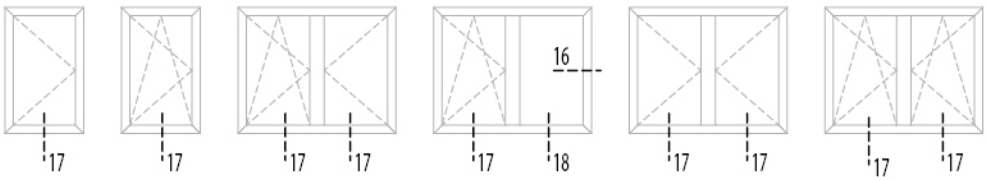

içe açılır gizli kanat pencere
inward opening hidden sash window

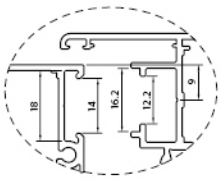

pvc grovee section 9 mm

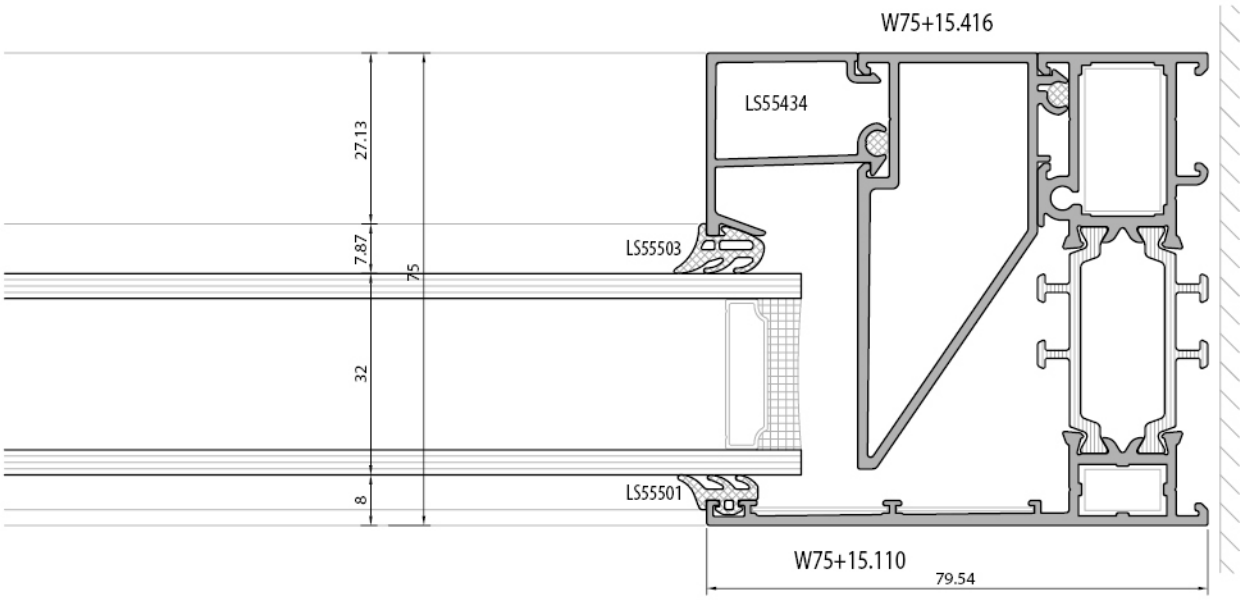

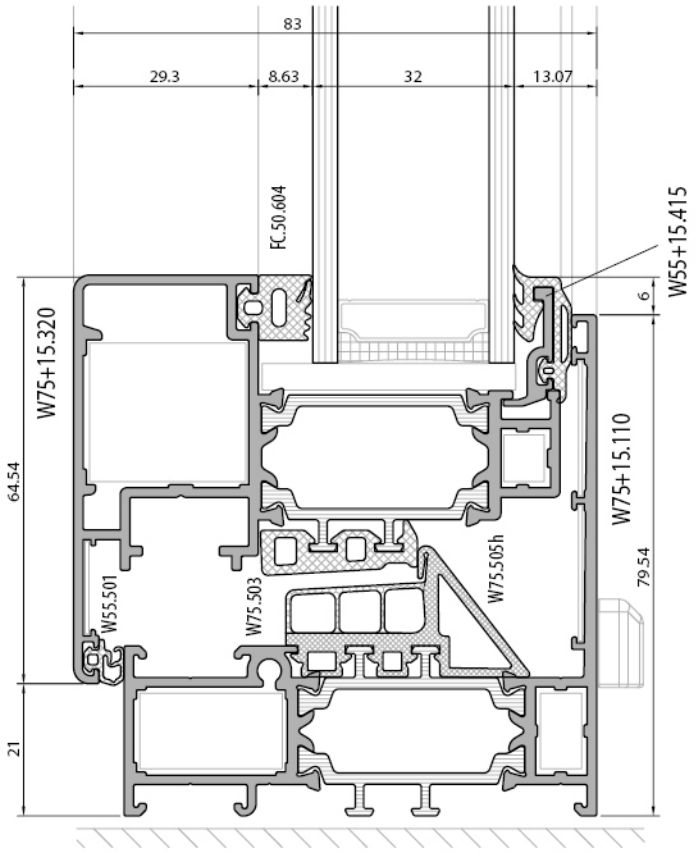

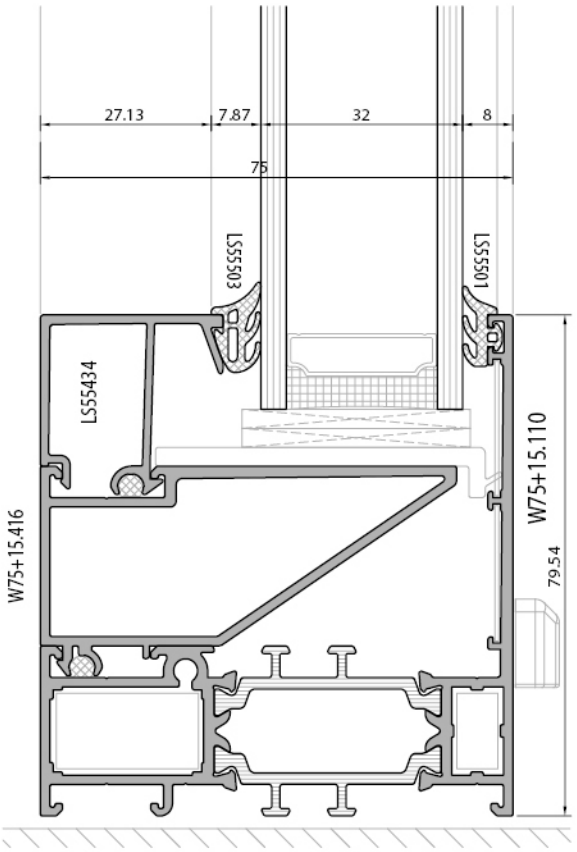

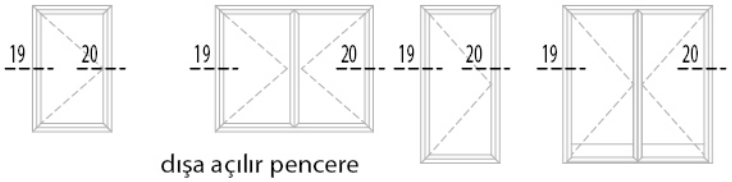

dışa açılır pencere
outward opening window

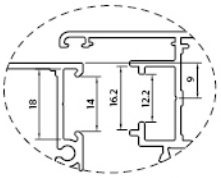

pvc grovee section 9 mm

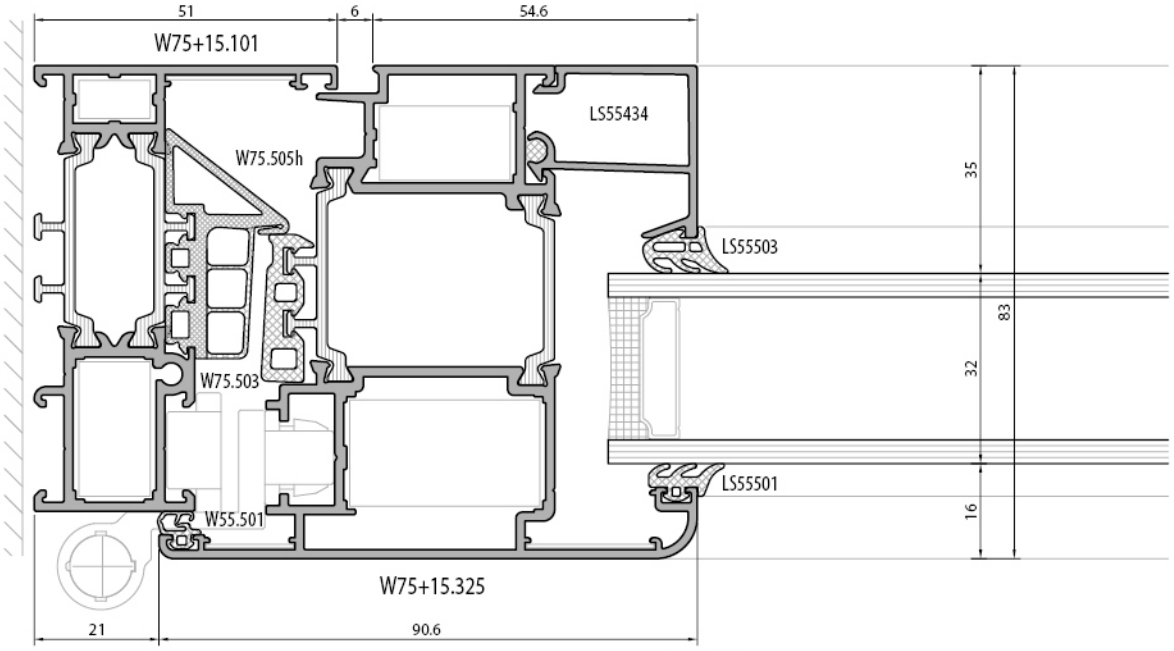

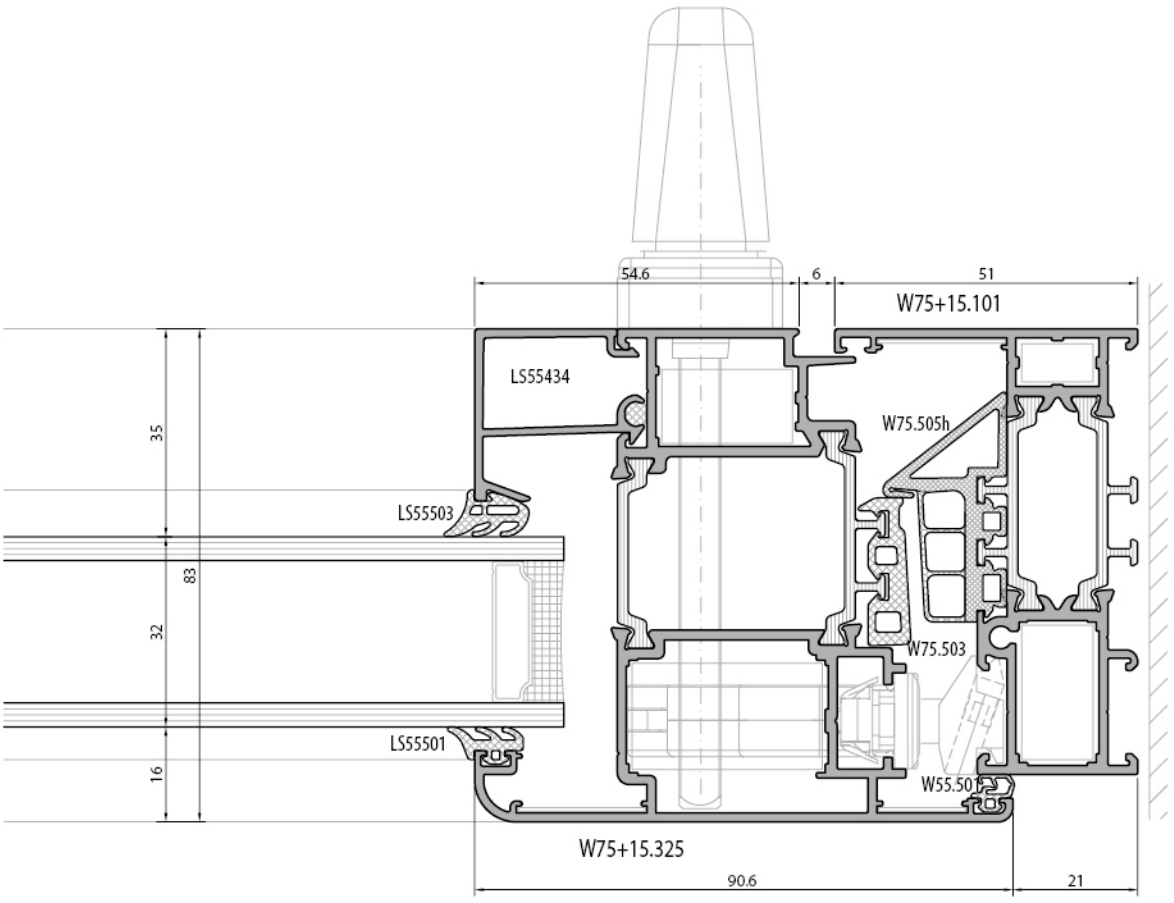

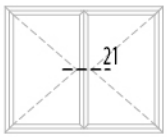

dışa açılır pencere
outward opening window

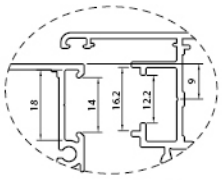

pvc grovee section 9 mm

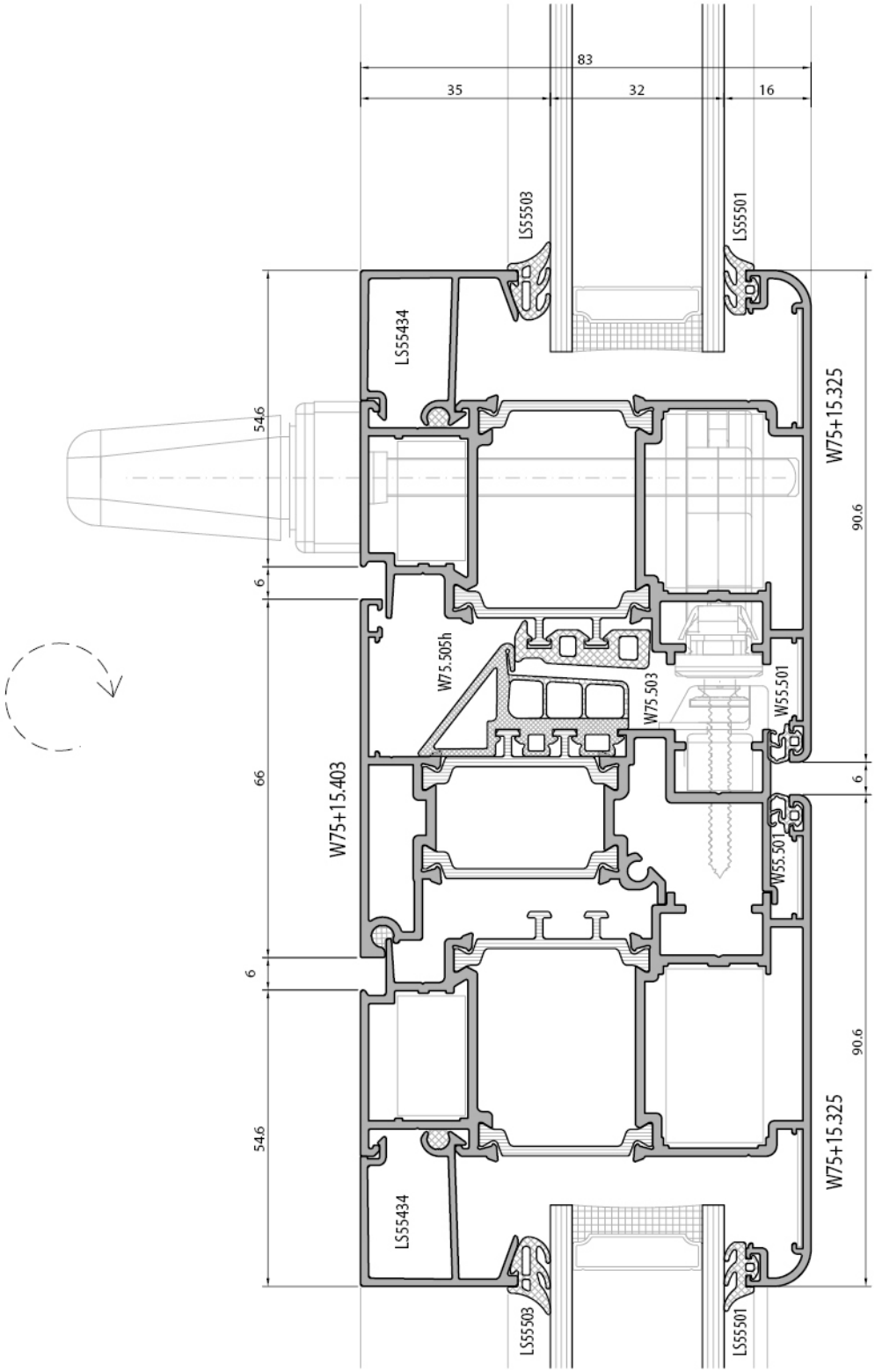

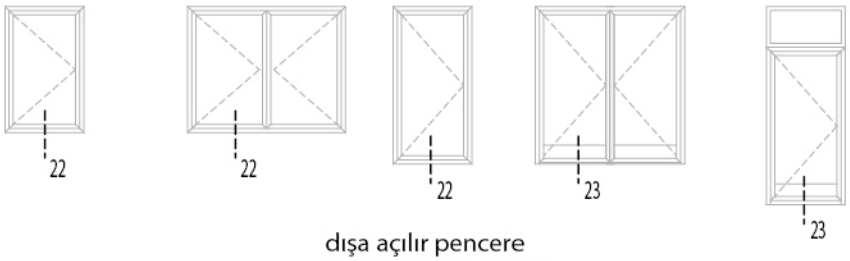

dışa açılır pencere
outward opening window

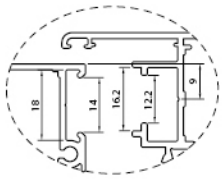

pvc grovee section 9 mm

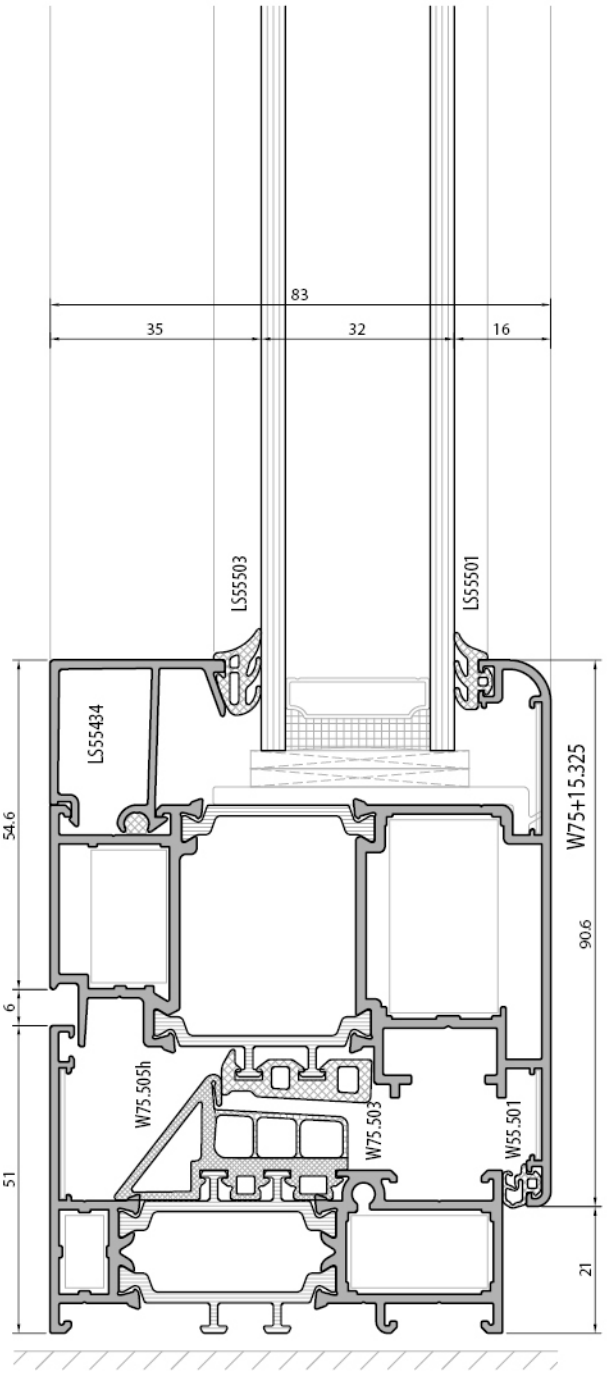

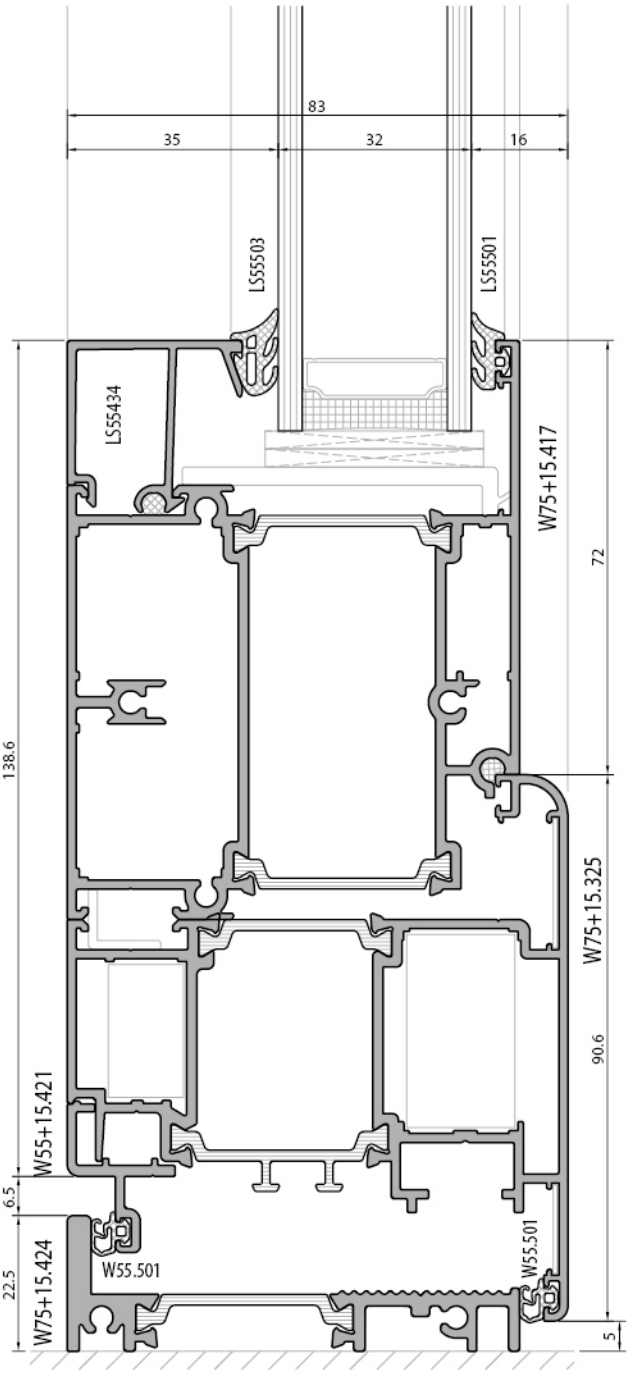

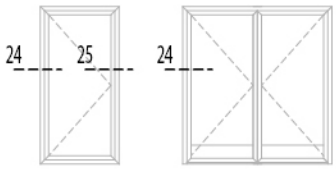

dışa açılır kapı
outward opening door

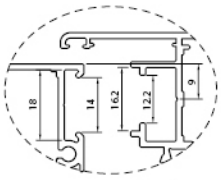

pvc grovee section 9 mm

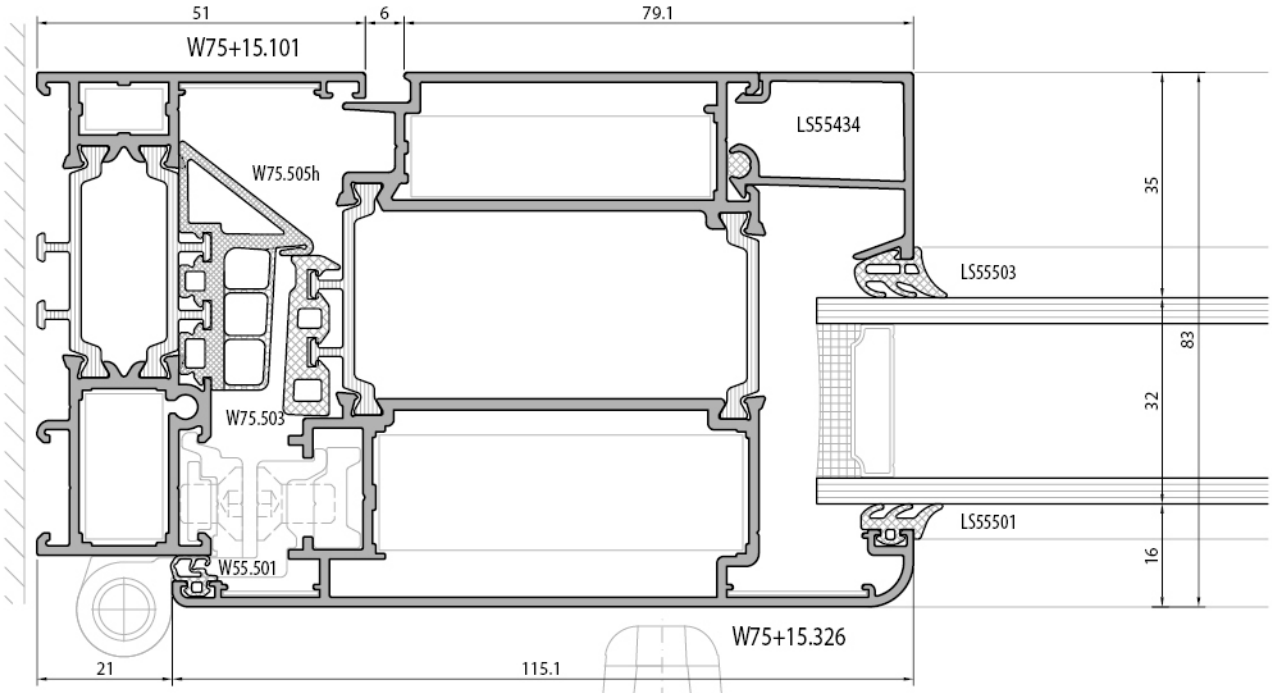

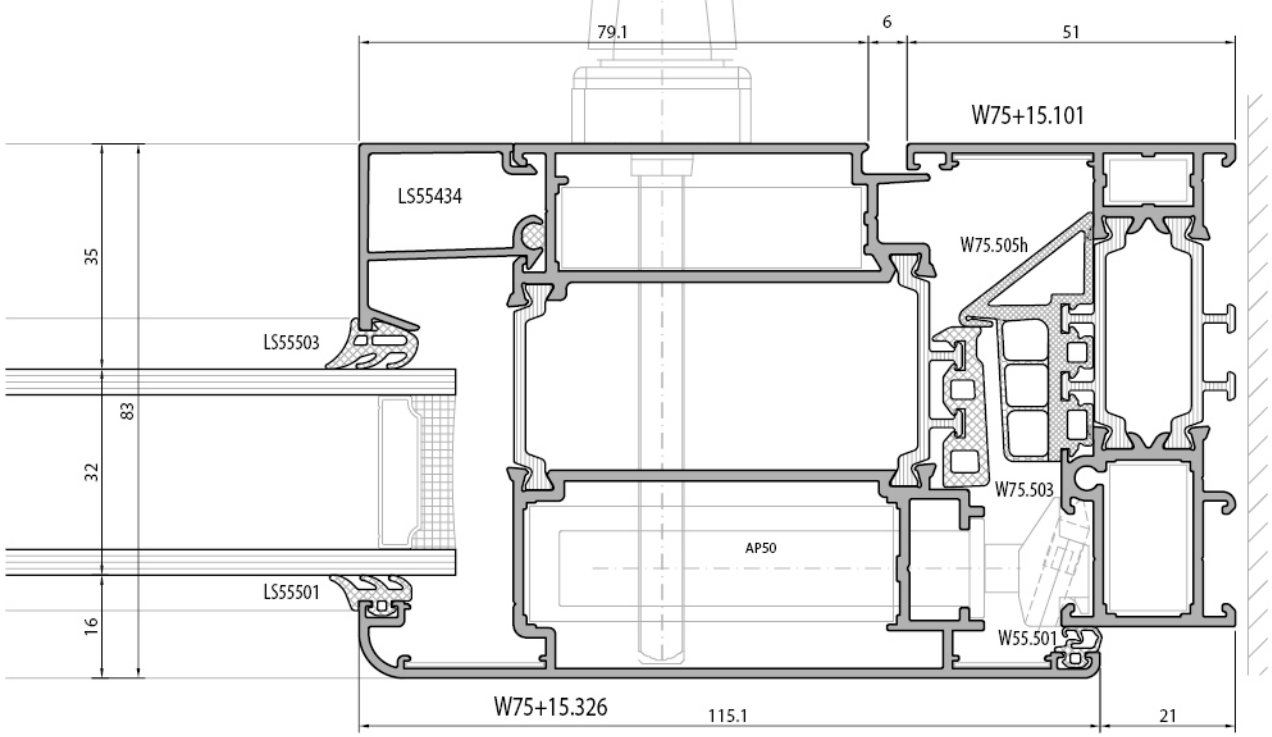



dışa açılır kapı
outward opening door

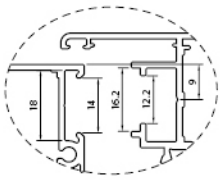

pvc grovee section 9 mm

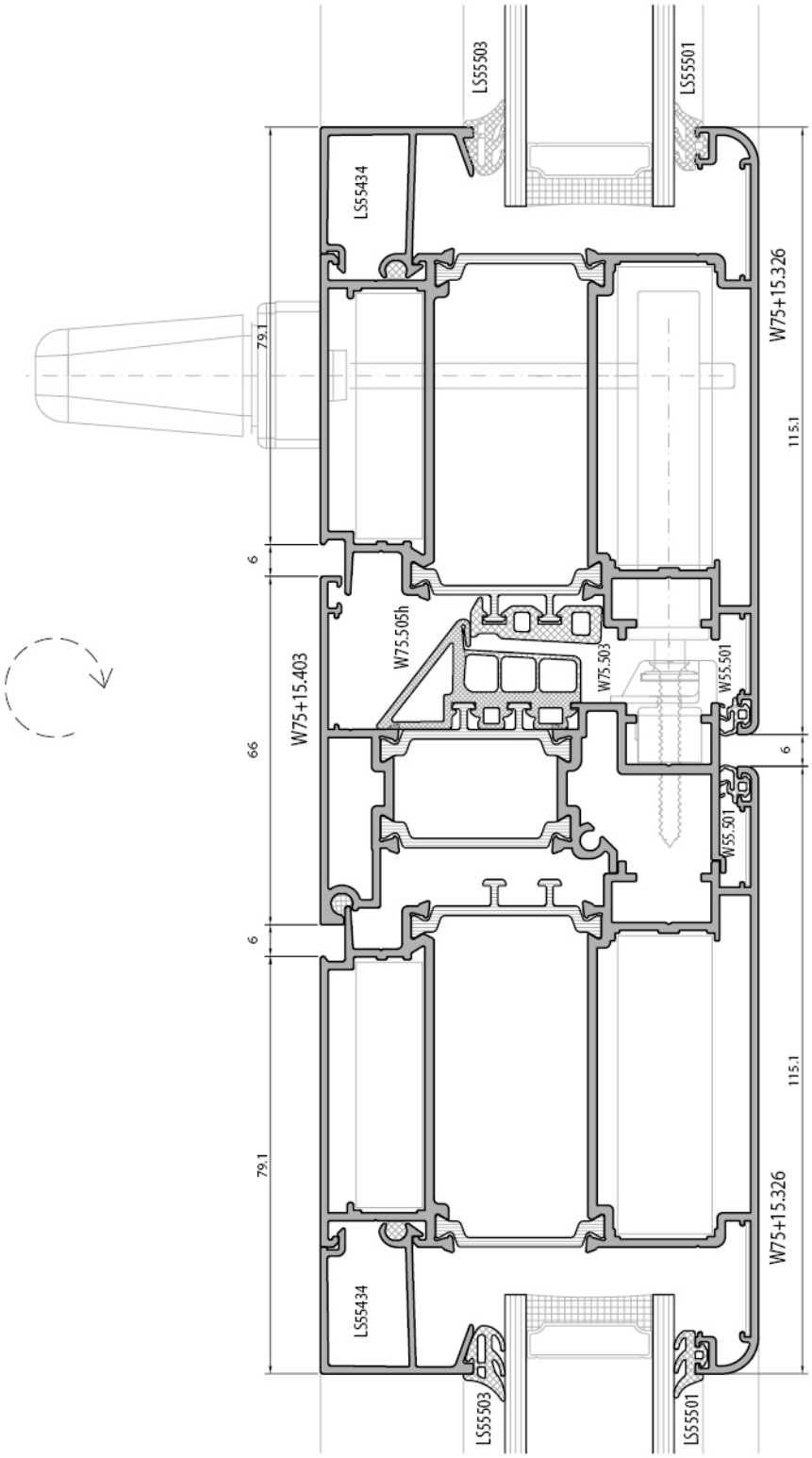

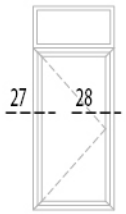

dışa açılır kapı
outward opening door

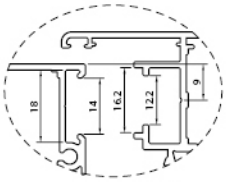

pvc grovee section 9 mm

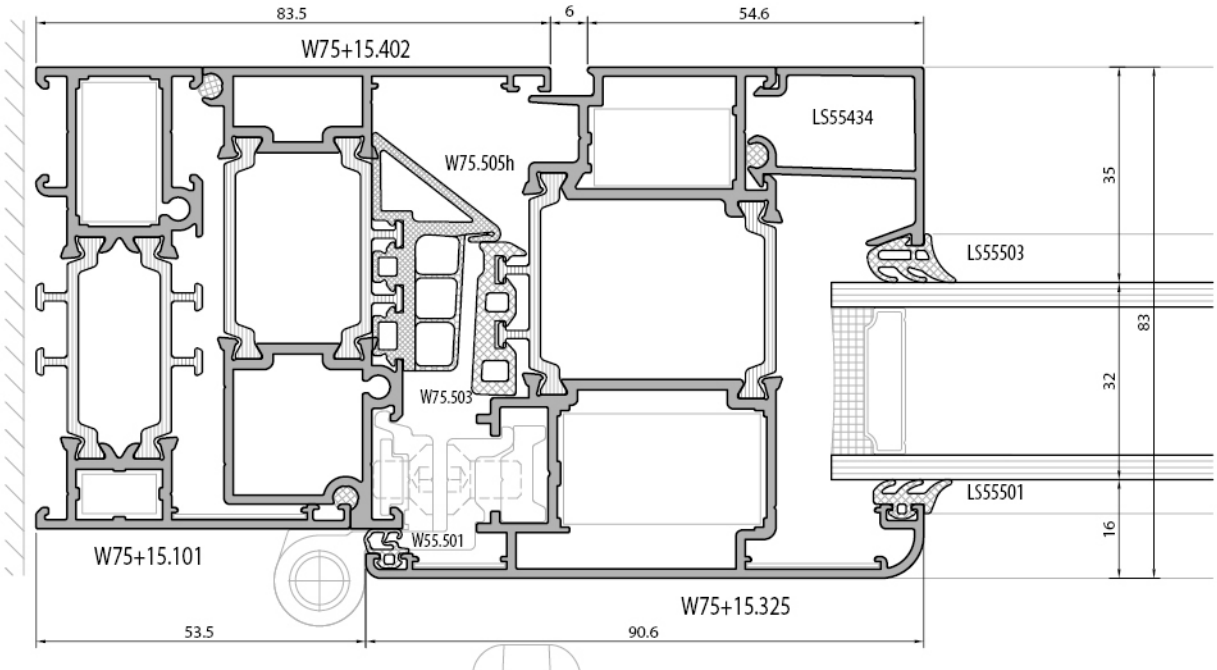

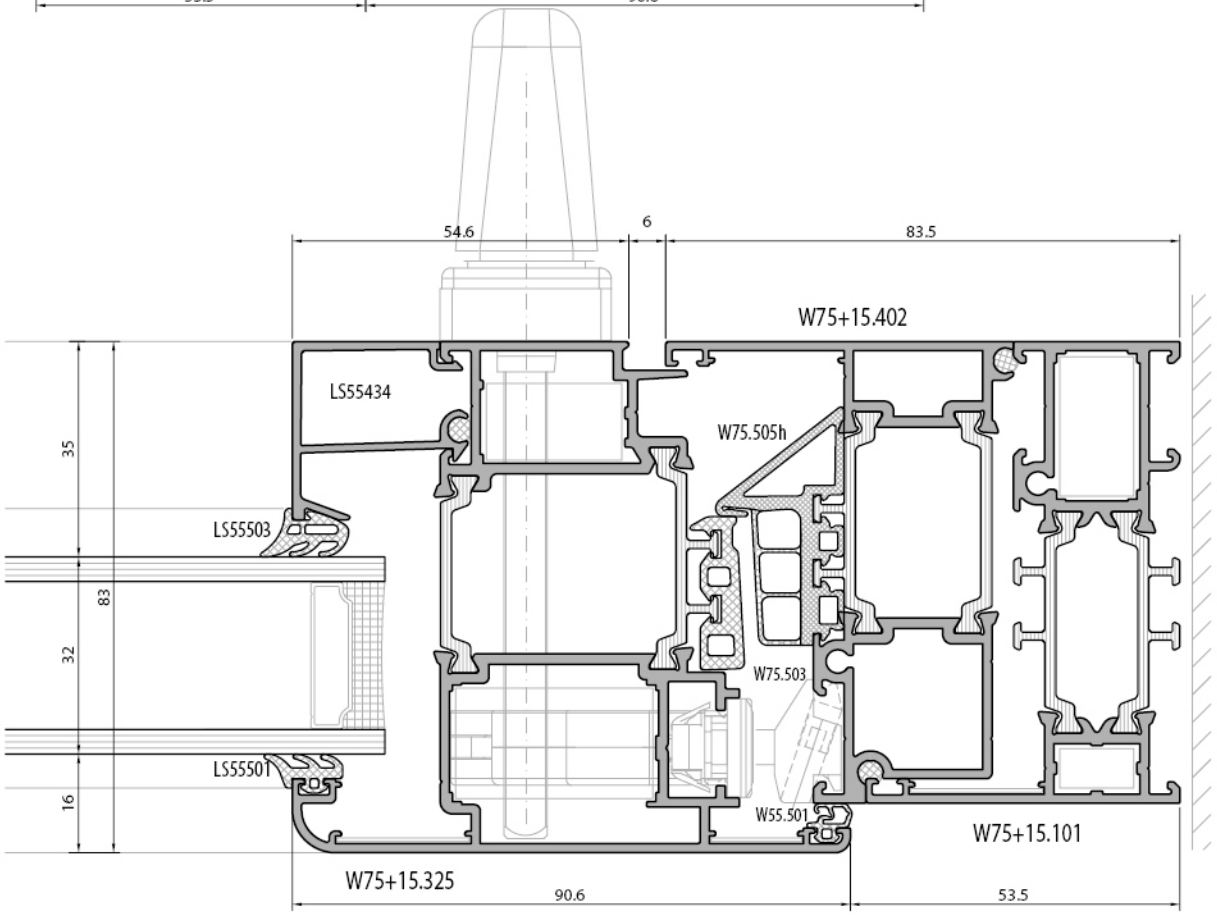



dışa açılır kapı
outward opening door

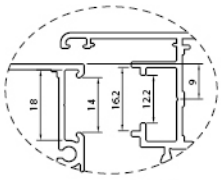

pvc grovee section 9 mm

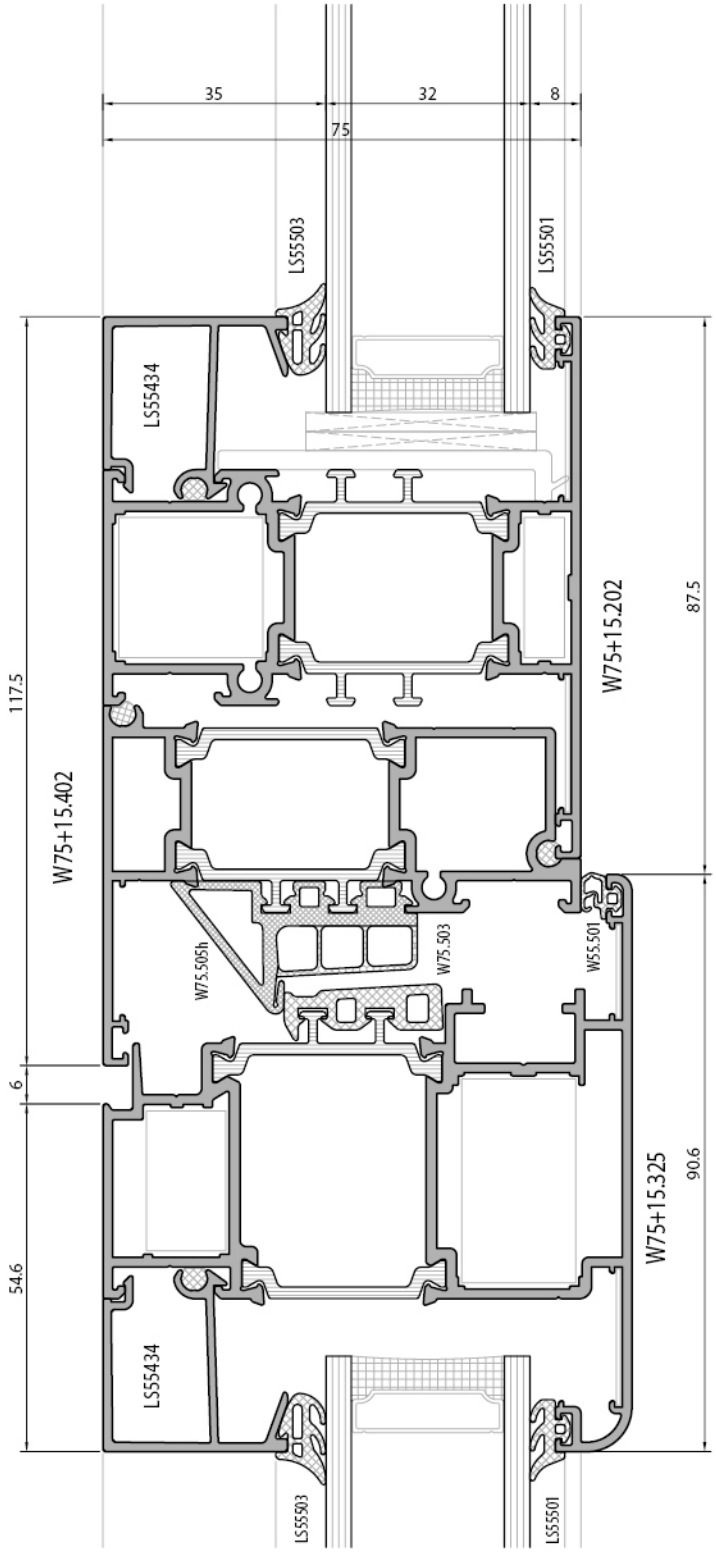

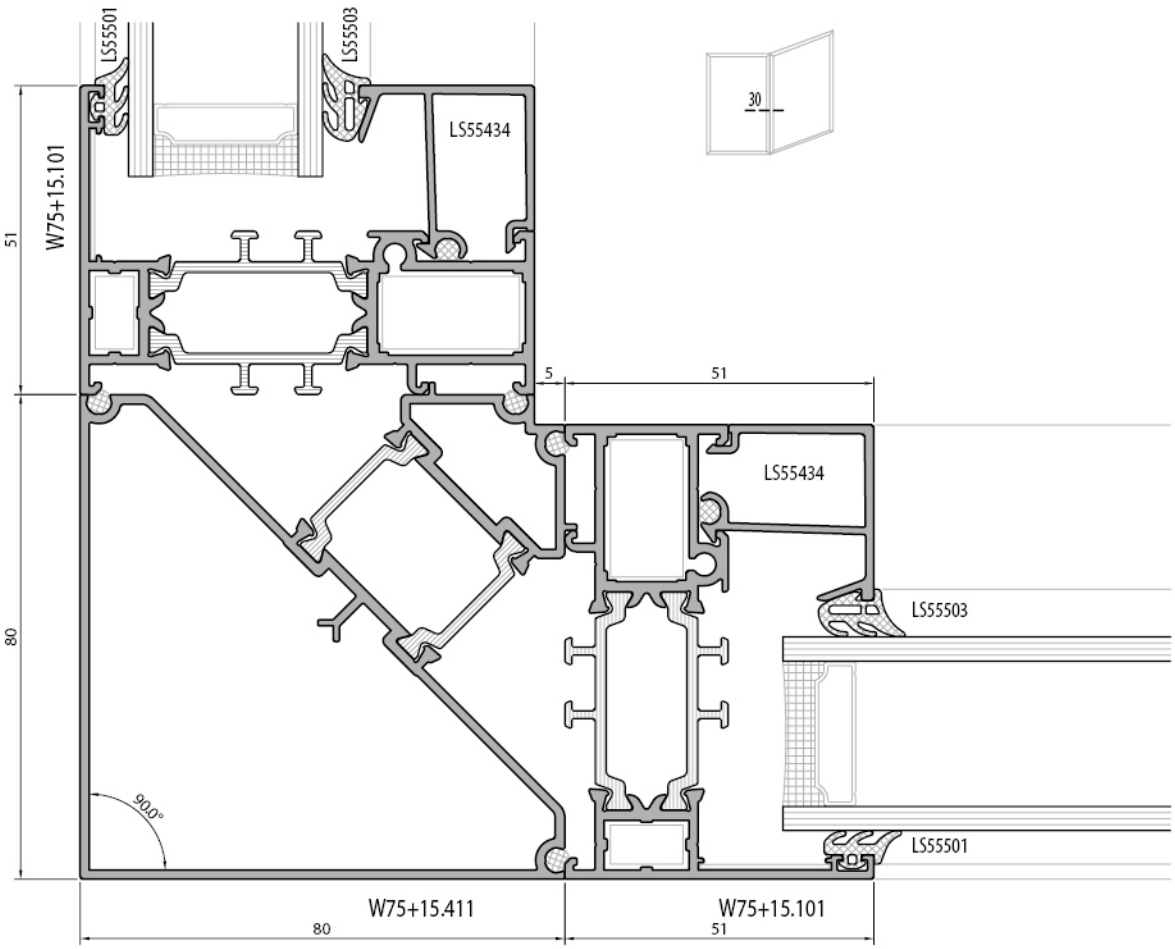
LS55501
LS55503
LS55434
30
W75+15.101
51
80
5
51
LS55434
LS55503
LS55501
90.0°
W75+15.411
80
W75+15.101
51

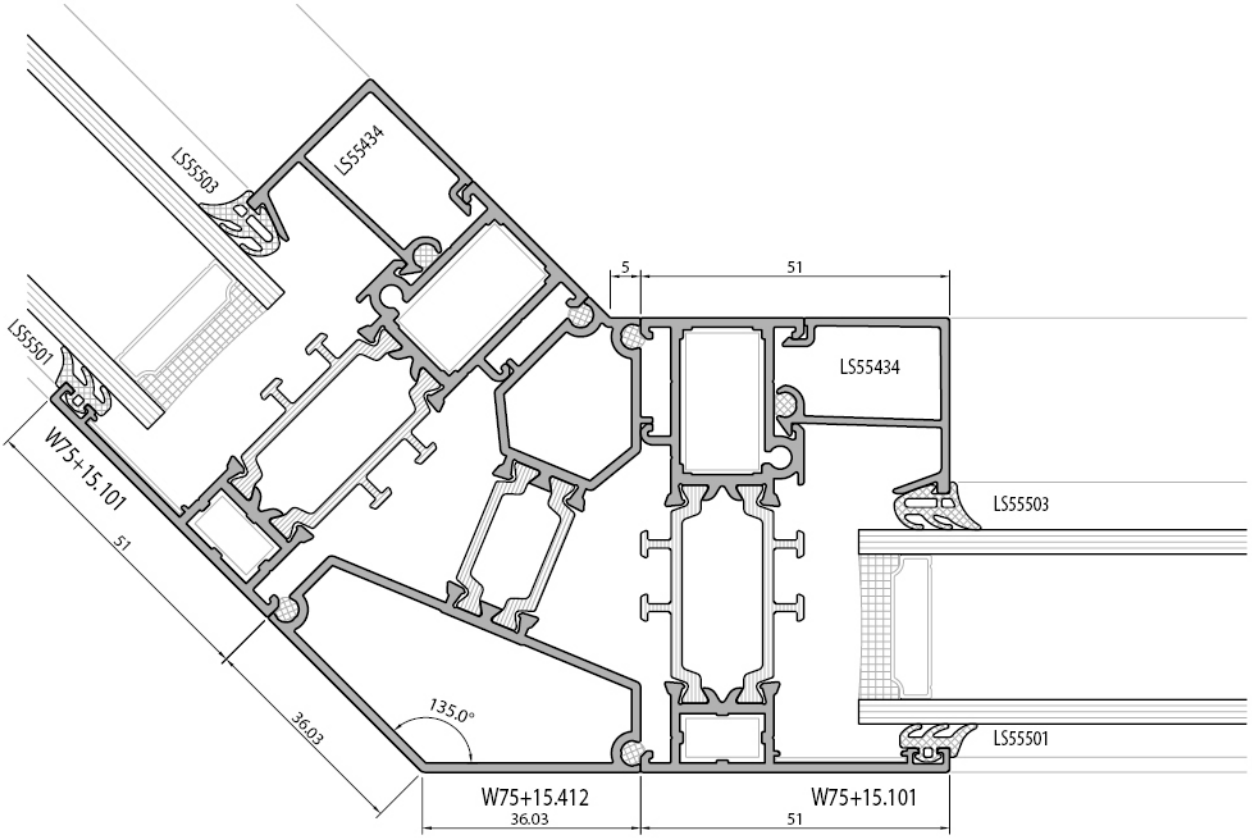
LS55503
LS55434
5
51
LS55434
LS55501
W75+15.101
51
LS55503
36.03
135.0°
LS55501
W75+15.412
36.03
W75+15.101
51

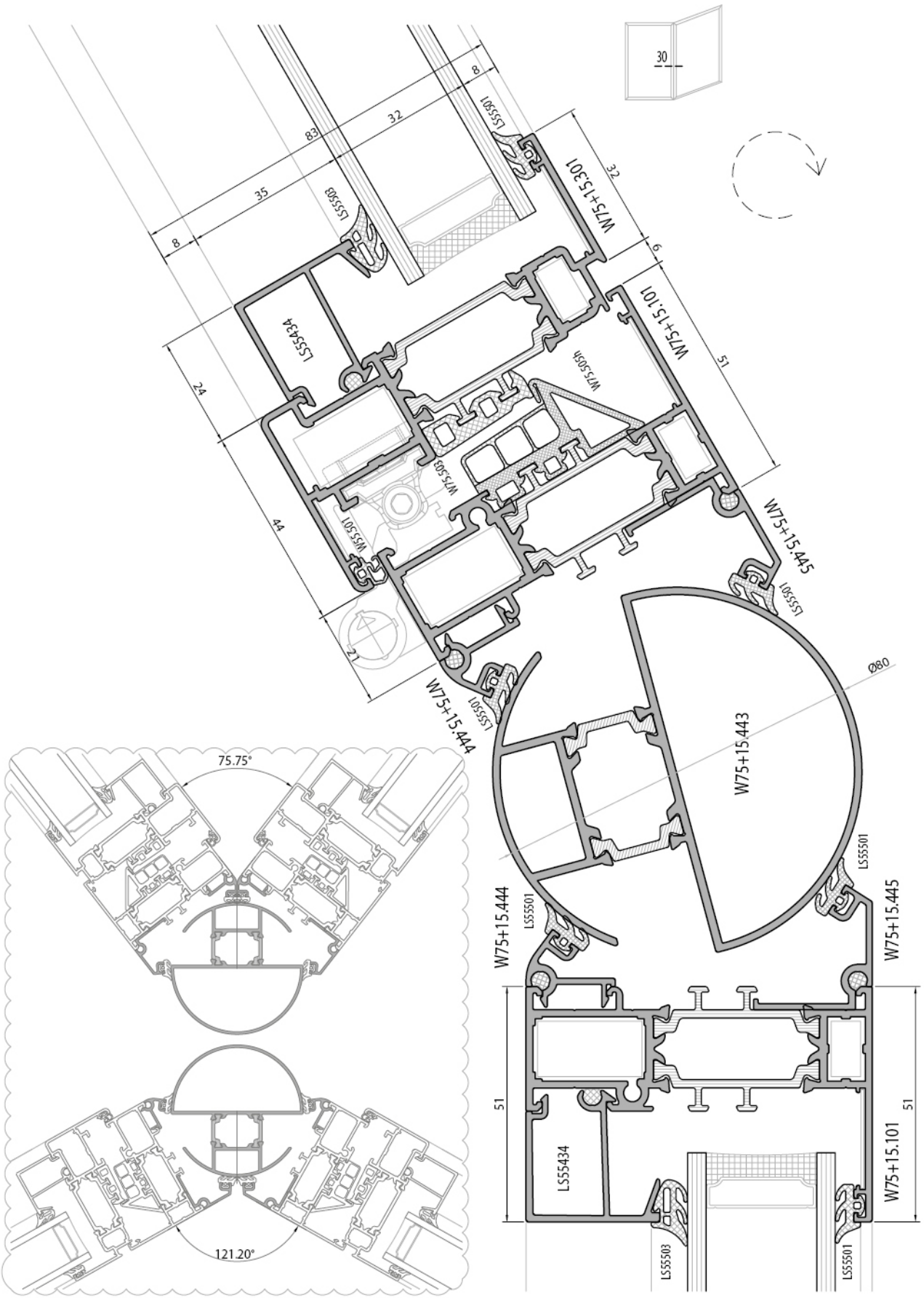
30
8
32
83
35
8
LS55501
LS55503
W75+15.301
32
6
W75+15.101
51
LS55434
W75.505h
W75.503
W75.501
24
44
21
W75+15.445
LS55501
W75+15.444
LS55501
Ø80
W75+15.443
LS55501
W75+15.444
LS55501
W75+15.445
51
LS55434
W75+15.101
51
LS55503
LS55501
75.75°
121.20°

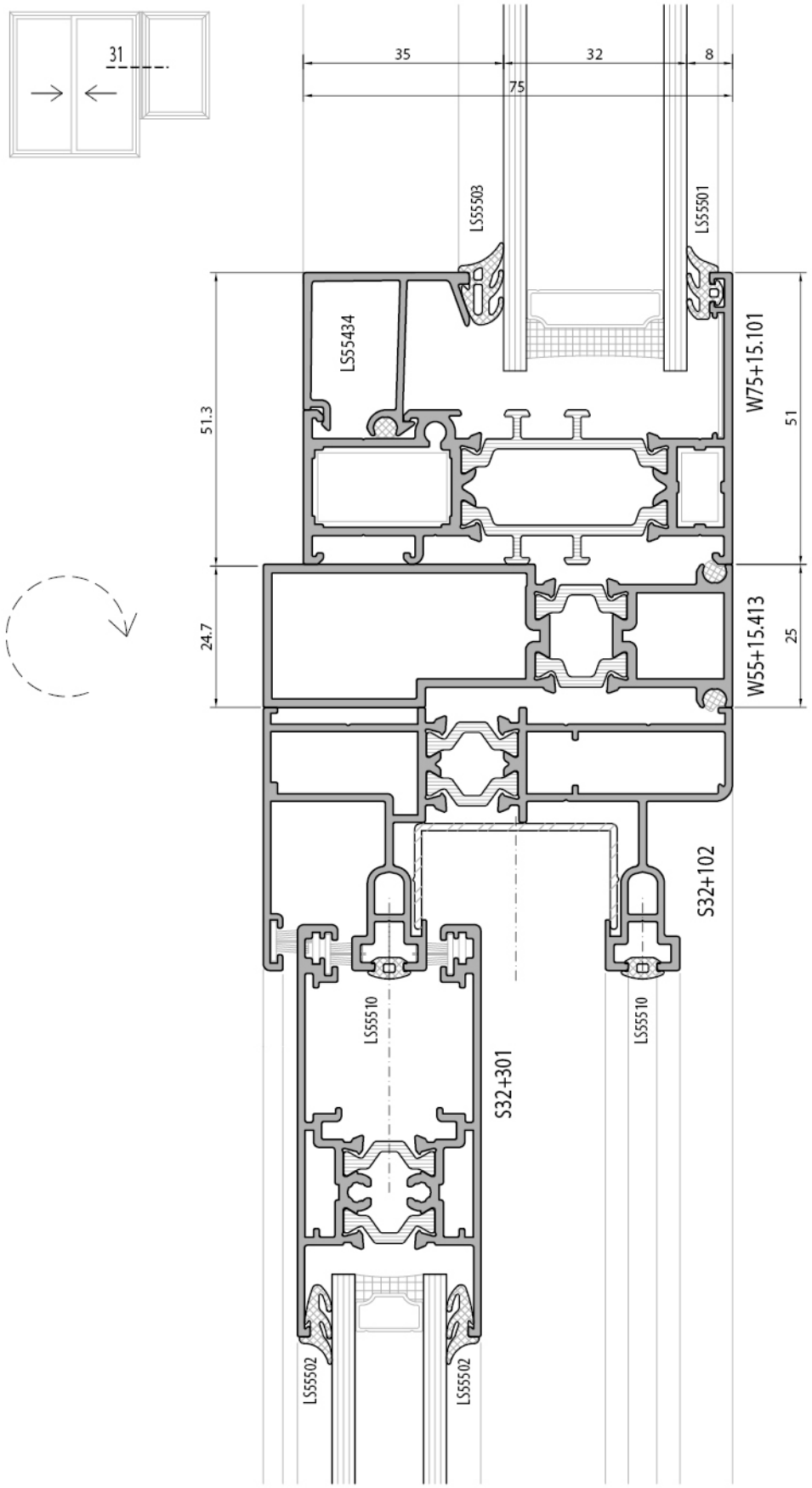
31
35
32
8
75
LS55503
LS55501
LS55434
51.3
W75+15.101
51
24.7
W55+15.413
25
S32+102
LS55510
LS55510
S32+301
LS55502
LS55502

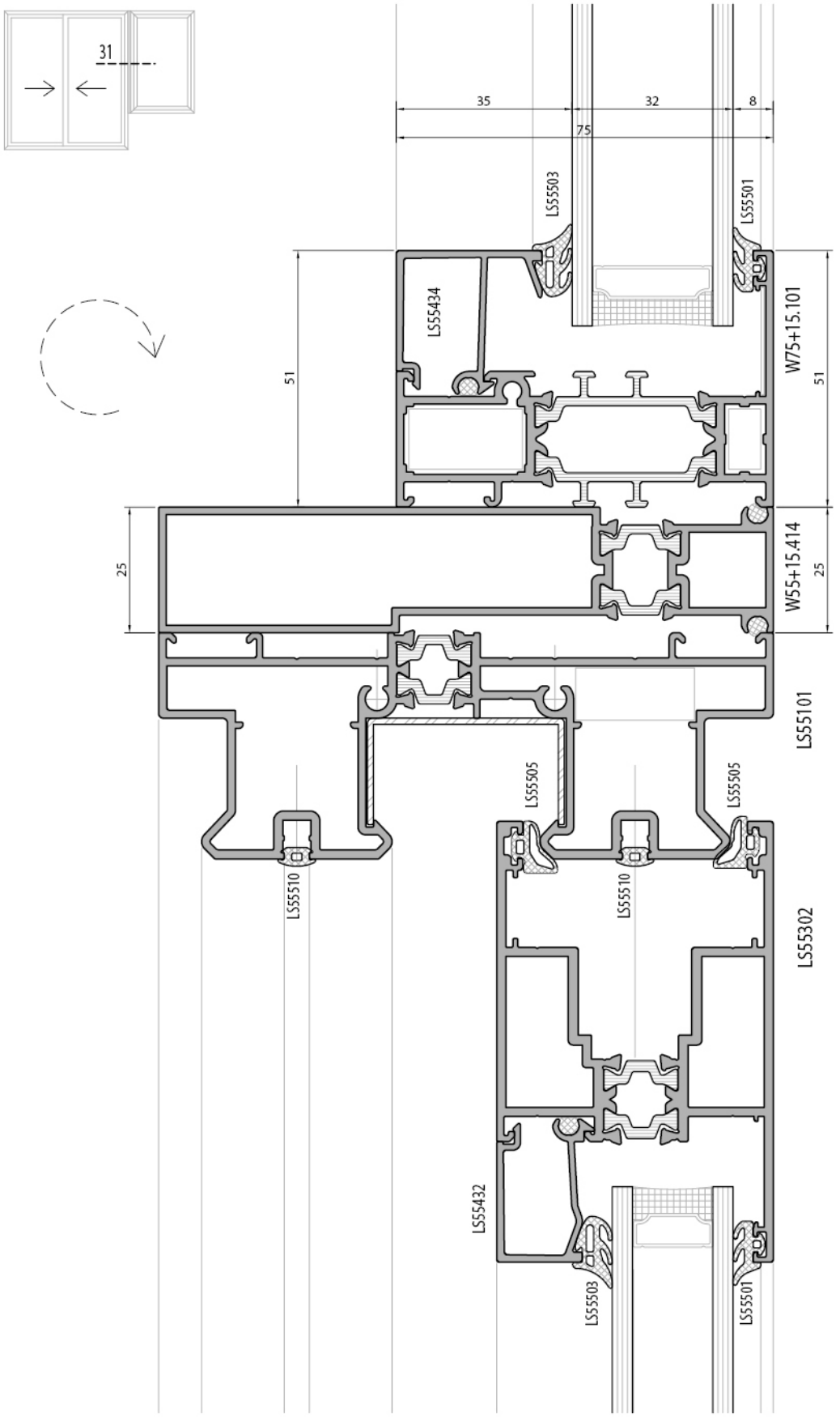
31
35
32
8
75
LS55503
LS55501
LS55434
W75+15.101
51
51
25
W55+15.414
25
LS55101
LS55505
LS55505
LS55510
LS55510
LS55302
LS55432
LS55503
LS55501

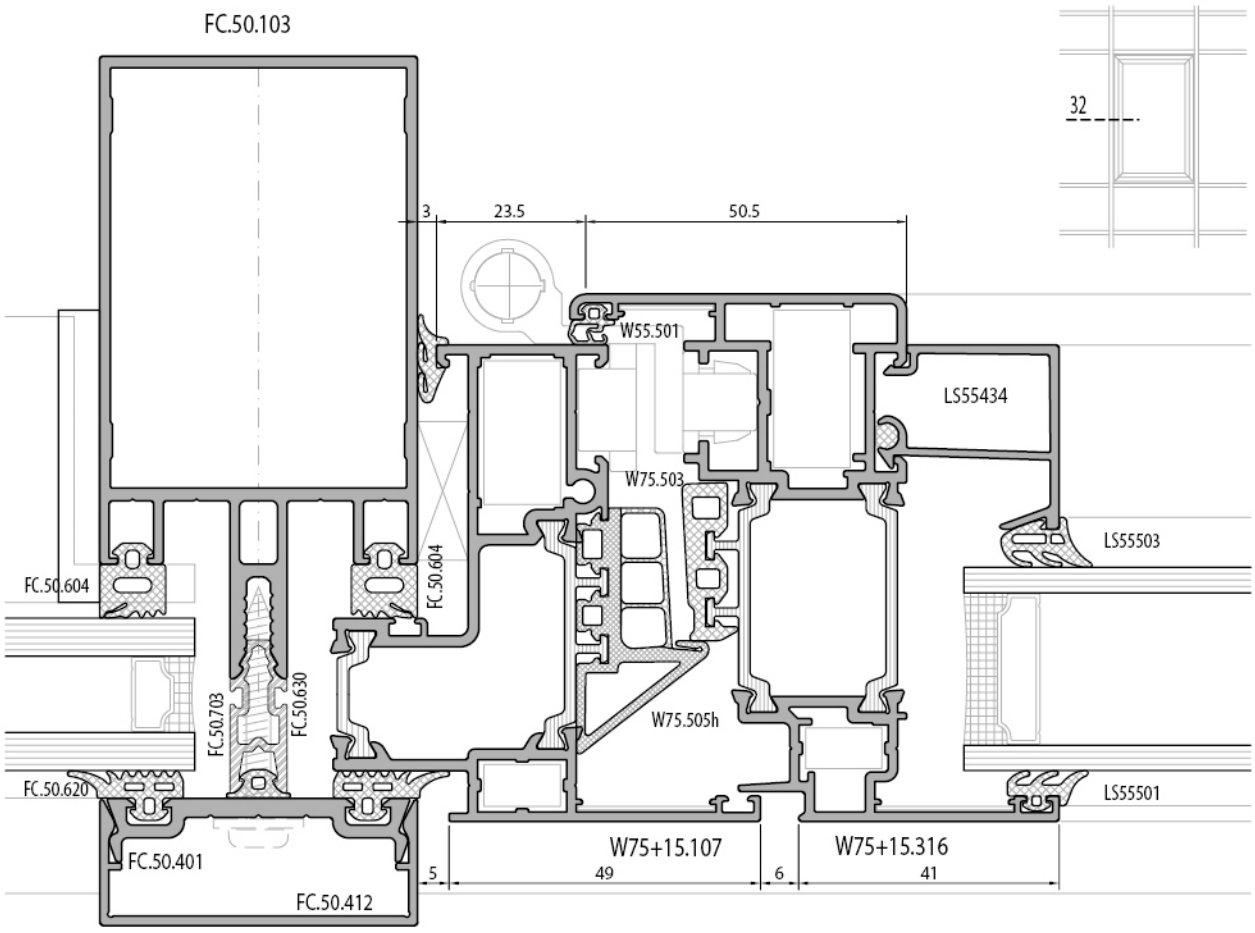
FC.50.103
32
3
23.5
50.5
W55.501
LS55434
W75.503
LS55503
FC.50.604
FC.50.604
FC.50.703
FC.50.630
W75.505h
FC.50.620
LS55501
FC.50.401
FC.50.412
W75+15.107
W75+15.316
5
49
6
41

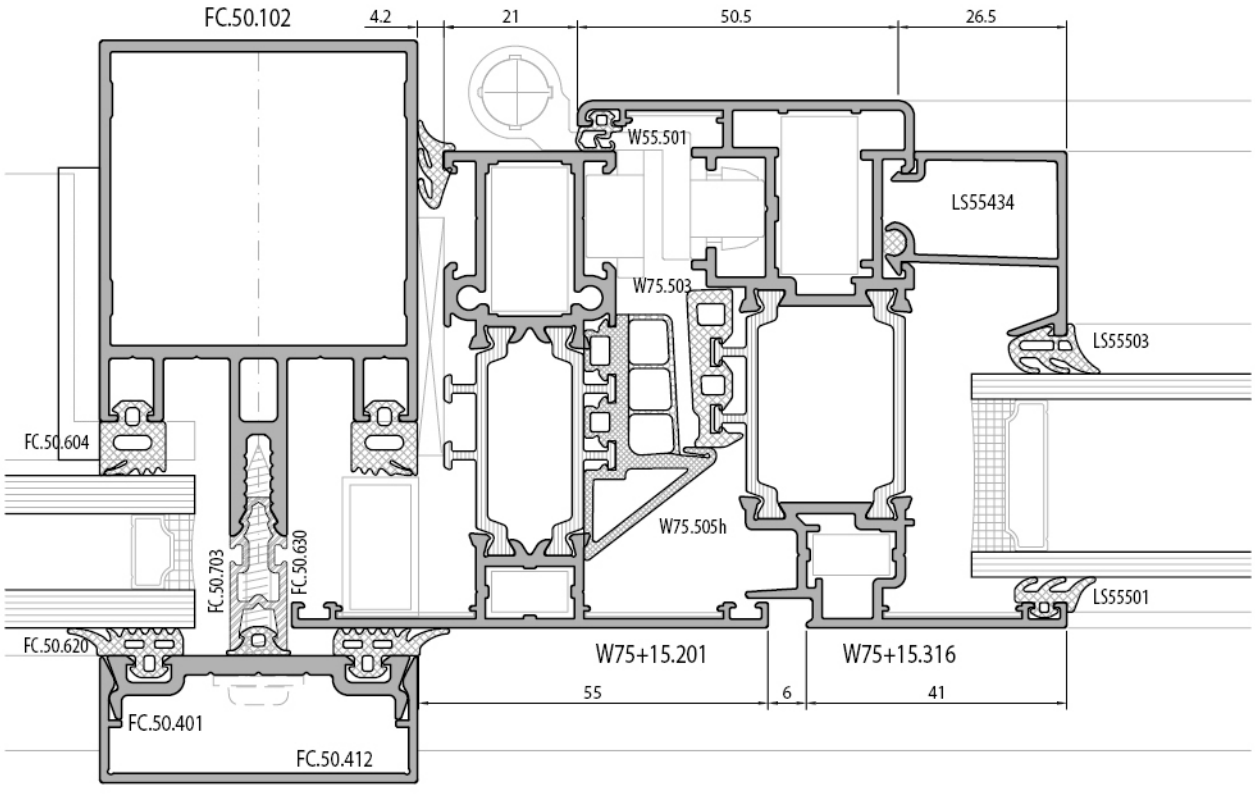
FC.50.102
4.2
21
50.5
26.5
W55.501
LS55434
W75.503
LS55503
FC.50.604
W75.505h
FC.50.703
FC.50.630
LS55501
FC.50.620
W75+15.201
W75+15.316
55
6
41
FC.50.401
FC.50.412

Normal / Vasistas / Çift açılım pencere
Normal / Tilt & Turn window

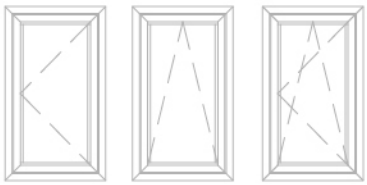

LK= LKA+12
HK=HKA+12
D=A+48
C=B
CA=A+30
CB=B+30

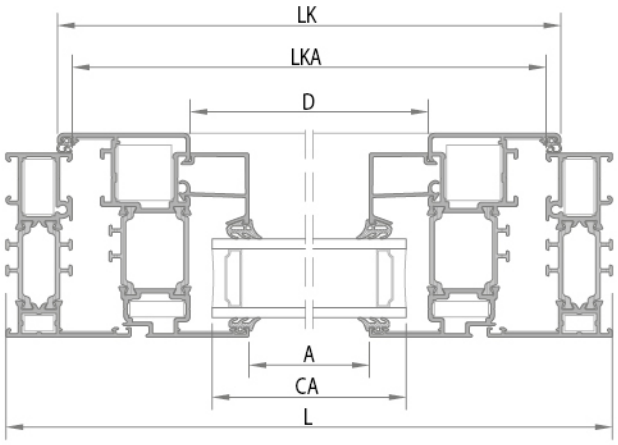

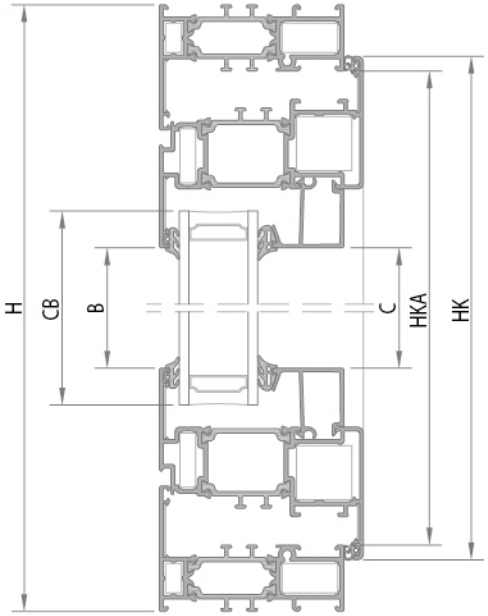

Normal / Çift açılım pencere
Normal / Tilt & Turn window

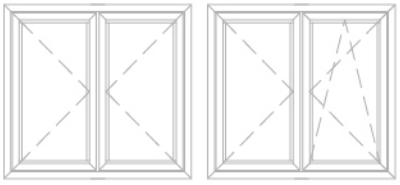

LK= (LKA/2)+3
HK=HKA+12
D=A+48
C=B
CA=A+30
CB=B+30
ADAPTÖR=HKA-64

L	dograma eni
H	dograma boyu
LK	
HK	kanat düşey ölcüsü
LKA	kasa yatay ara ölcü
HKA	kasa düşey ara ölcü
A	kanat yatay ara ölcü
B	kanat düşey ara ölcü
D	çıta yatay ölcü
C	çıta düşey ölcü
CA	cam yatay ölcüsü
CB	cam düşey ölcüsü

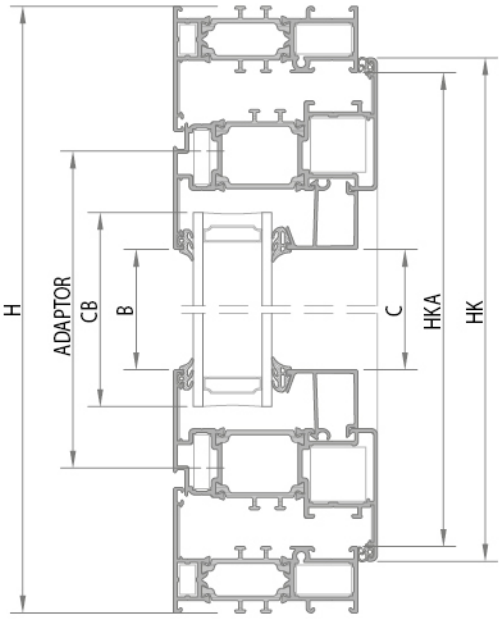

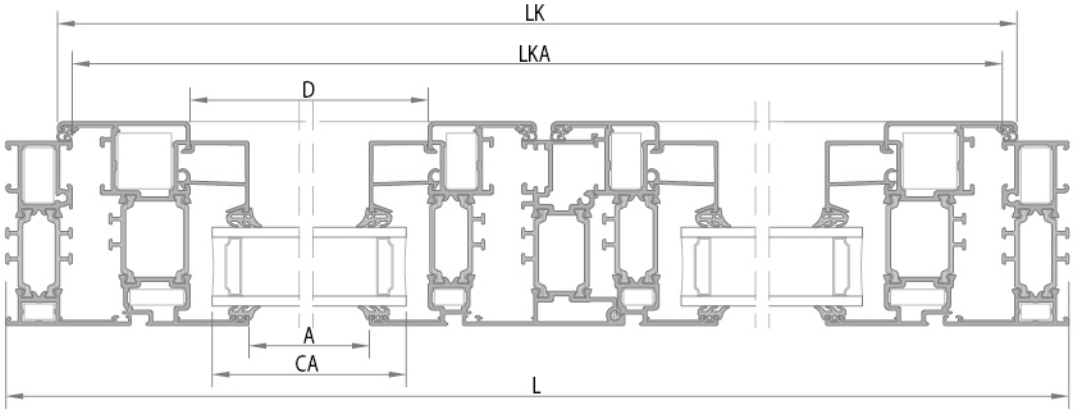

Normal / Vasistas / Çift açılım pencere

Normal / Tilt & Turn window

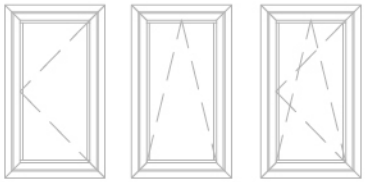

LK= LKA+12
HK=HKA+12
D=A+48
C=B
CA=A+30
CB=B+30

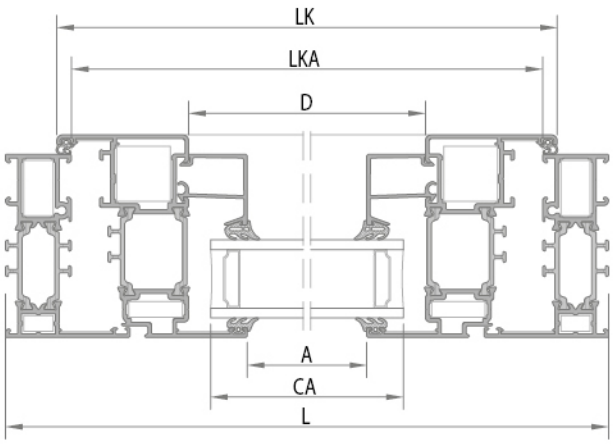

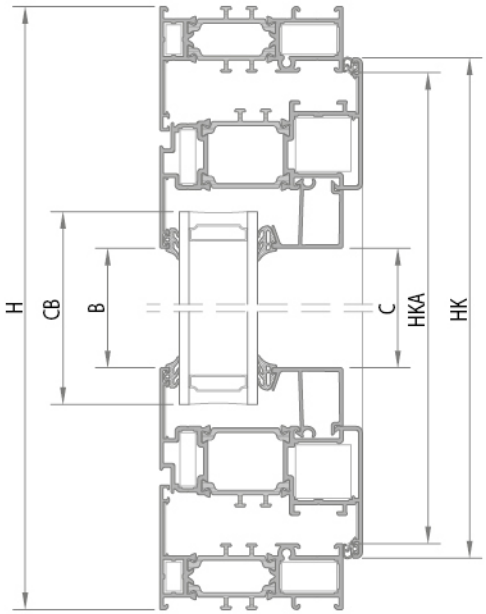

Normal / Çift açılım pencere

Normal / Tilt & Turn window

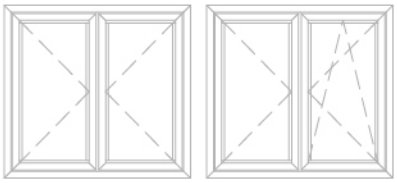

LK= (LKA/2)+3
HK=HKA+12
D=A+48
C=B
CA=A+30
CB=B+30
ADAPTÖR=HKA-64

L	dograma eni
H	dograma boyu
LK	kanat yatay ölcüsü
HK	kanat düşey ölcüsü
LKA	kasa yatay ara ölcü
HKA	kasa düşey ara ölcü
A	kanat yatay ara ölcü
B	kanat düşey ara ölcü
D	çıta yatay ölcü
C	çıta düşey ölcü
CA	cam yatay ölcüsü
CB	cam düşey ölcüsü

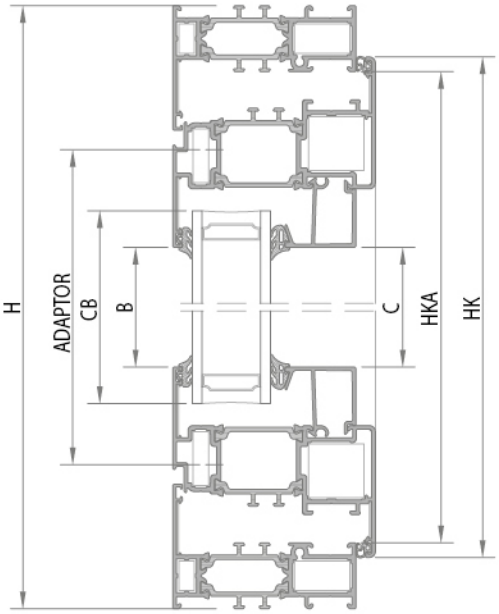

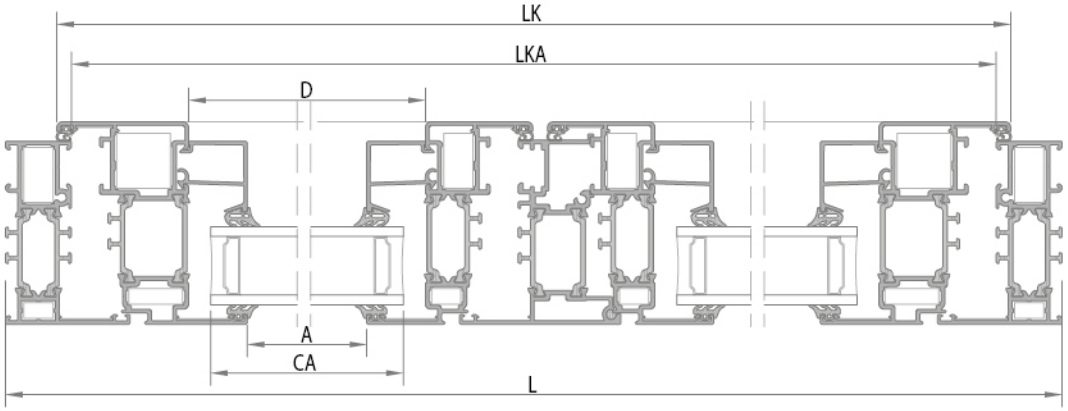

Çift kanat içe açılır kapı
Double sash inward opening door

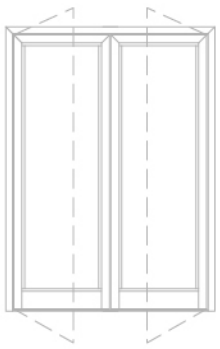

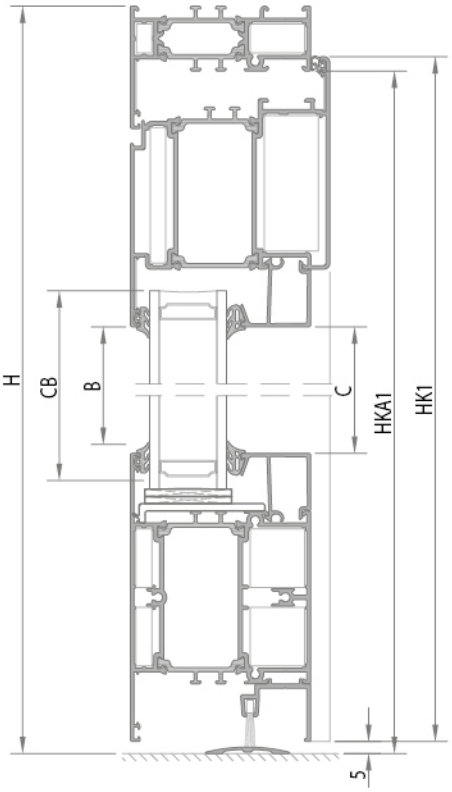

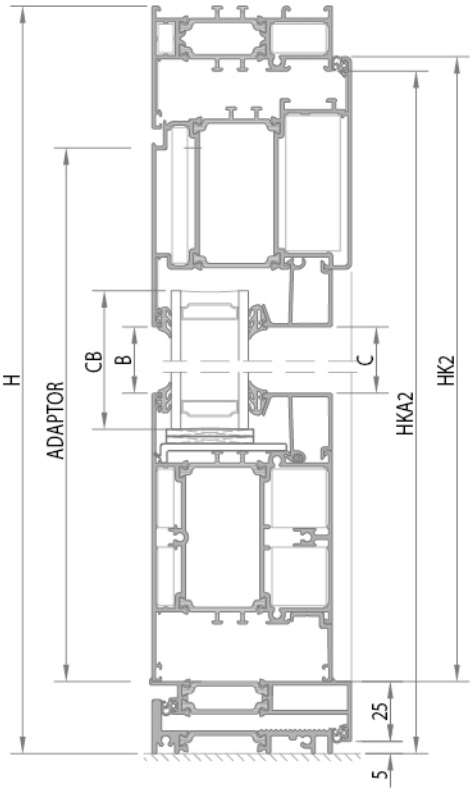

L	dograma eni
H	dograma boyu
LK	kanat yatay ölcüsü
HK	kanat düşey ölcüsü
LKA	kasa yatay ara ölcü
HKA	kasa düşey ara ölcü
A	kanat yatay ara ölcü
B	kanat düşey ara ölcü
D	çıta yatay ölcü
C	çıta düşey ölcü
CA	cam yatay ölcüsü
CB	cam düşey ölcüsü

LK= (LKA/2)+3
HK1=HKA1+1
HK2=HKA1-24
D=A+48
C=B
CA=A+30
CB=B+30
ADAPTÖR=HKA2-62

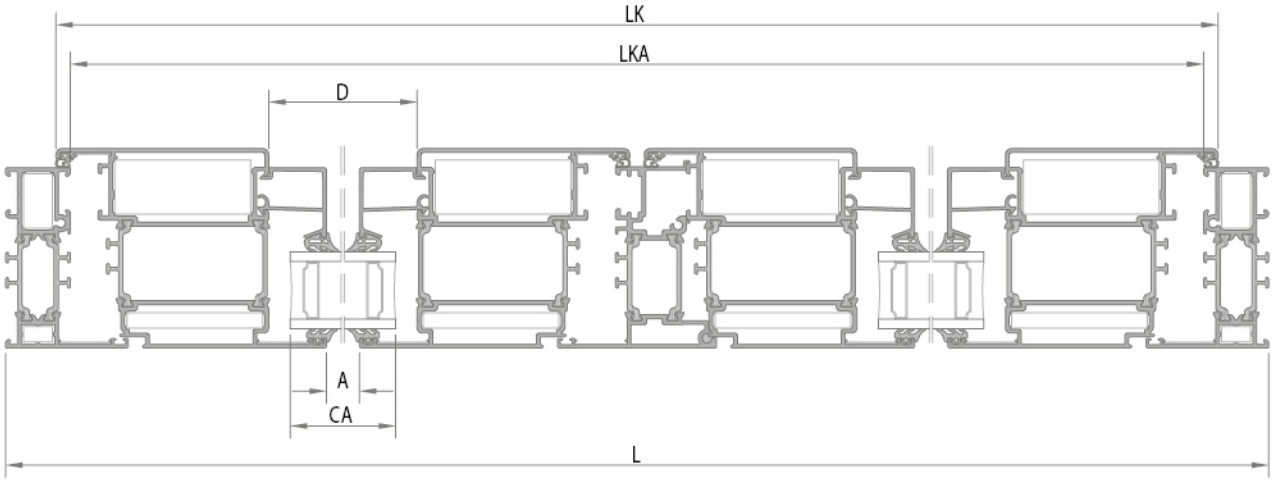

Cam Takozlama / *Glazing Wedging*

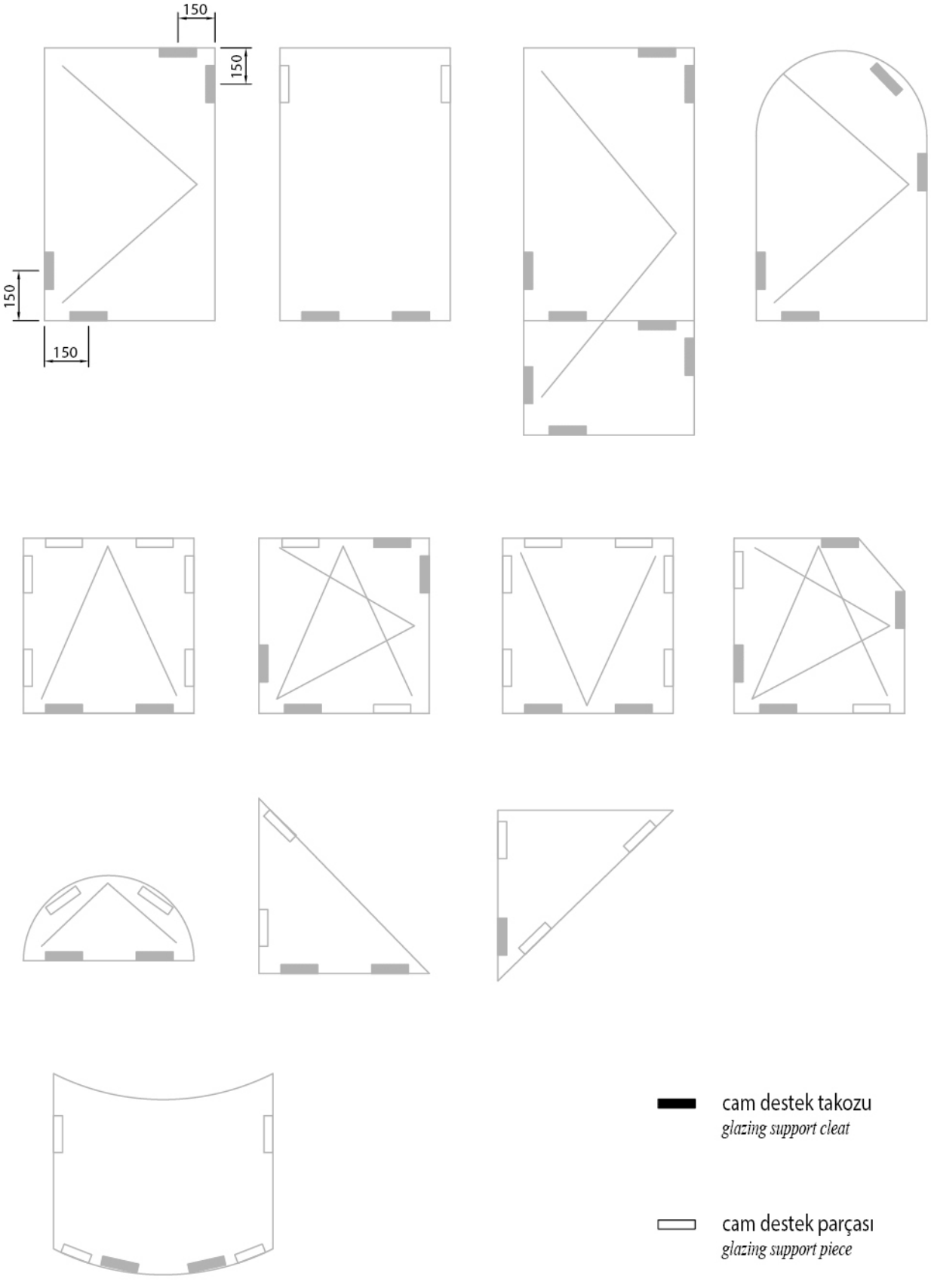

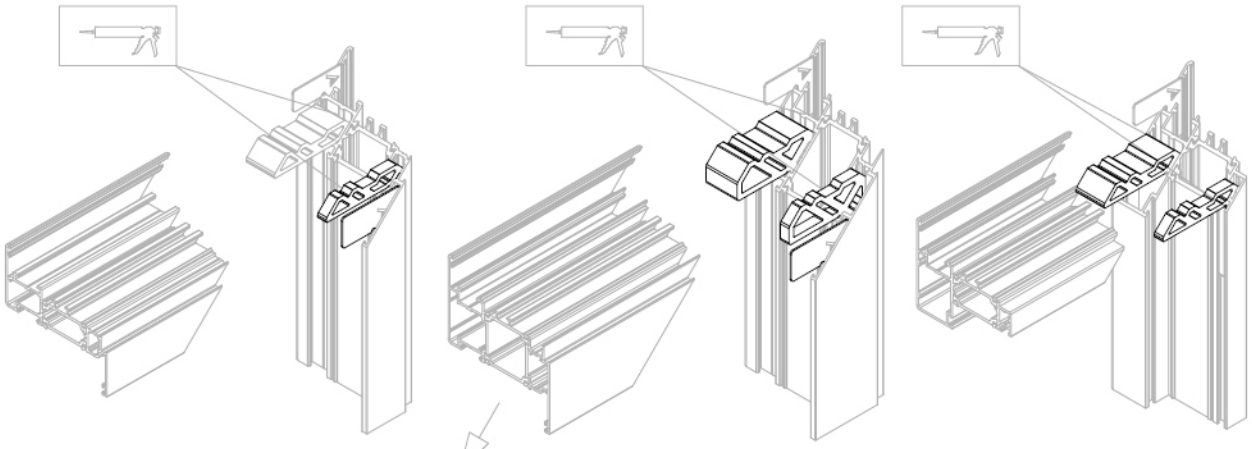

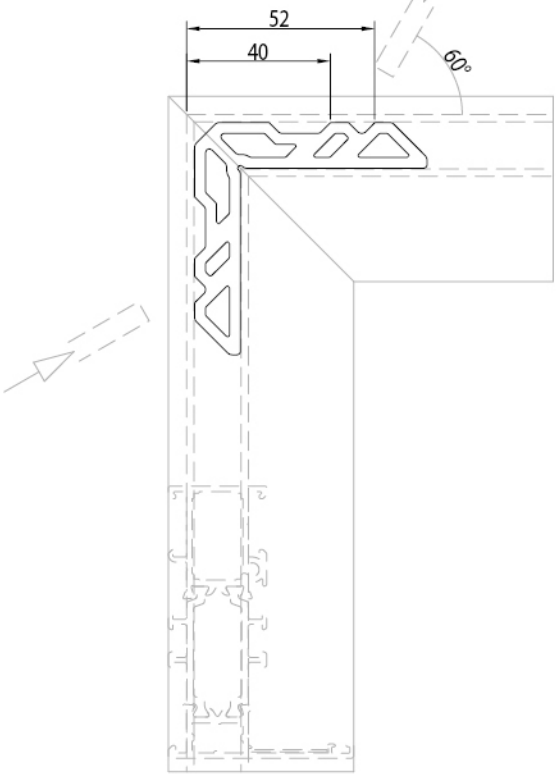

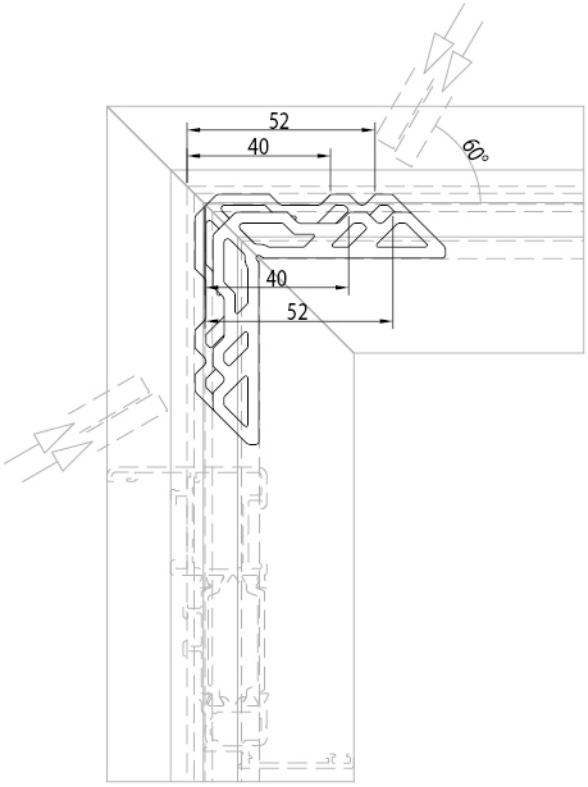

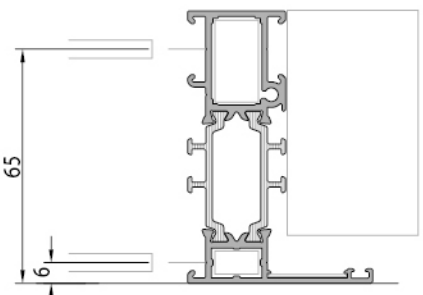

W75+15.101
W75+15.102
W75+20.102
W75+15.103
W75+15.104
W75+15.106

W75+15.110
W75+15.201
W75+15.202
W75+20.202
W75+15.203

W75+15.204
W75+15.210
W75+15.211

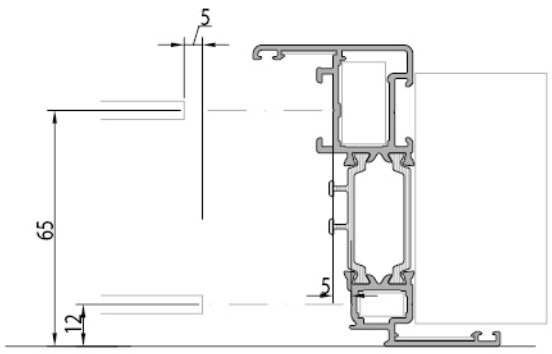

W75+15.301
W75+15.302
W75+20.302
W75+15.303
W75+15.304

W75+15.310
W75+15.311
W75+20.311
W75+15.316

W75+15.317
W75+20.317
W75+15.318
W75+15.319
W75+15.325
W75+15.326

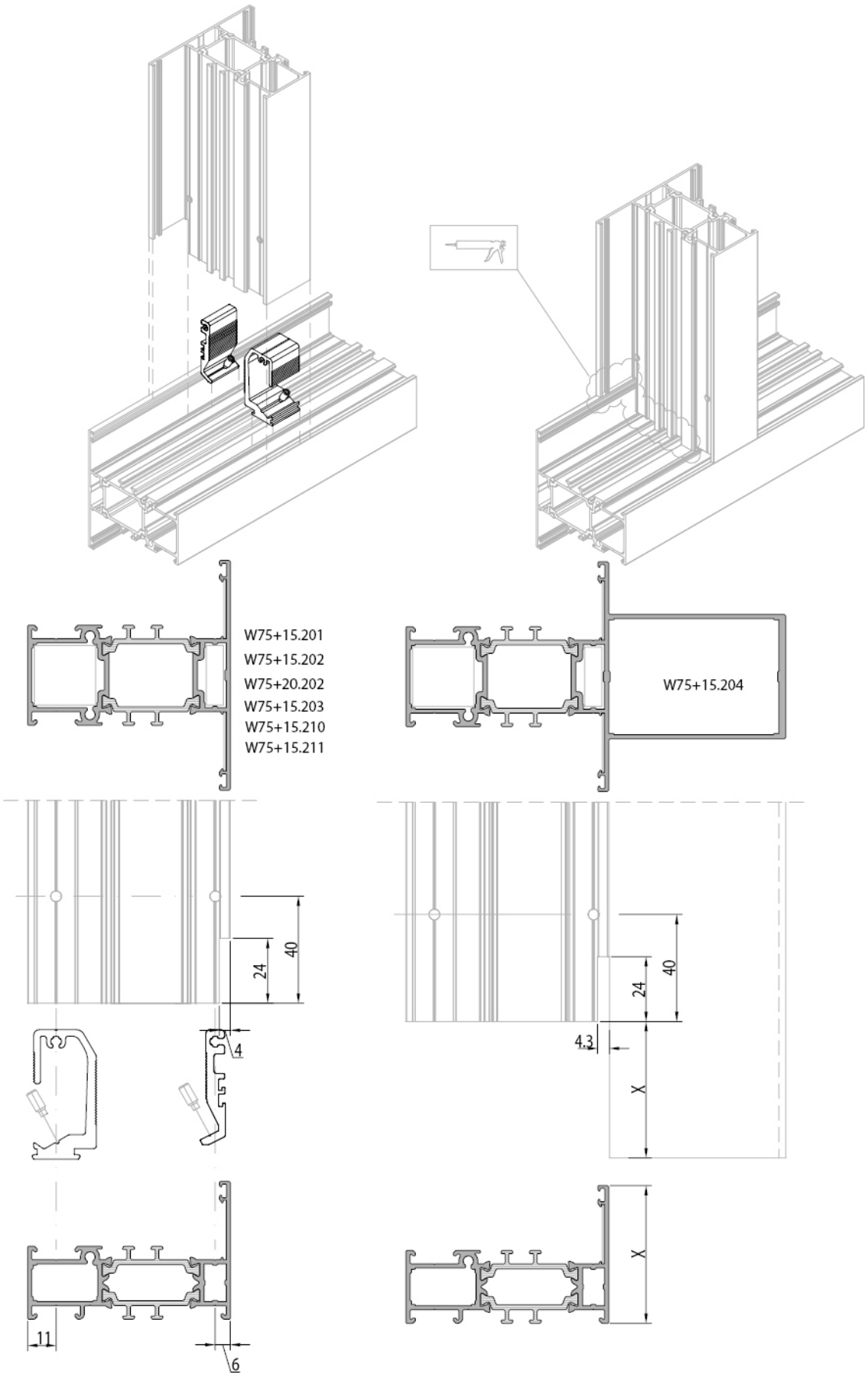
W75+15.201
W75+15.202
W75+20.202
W75+15.203
W75+15.210
W75+15.211
W75+15.204
40
24
4
4.3
X
11
6

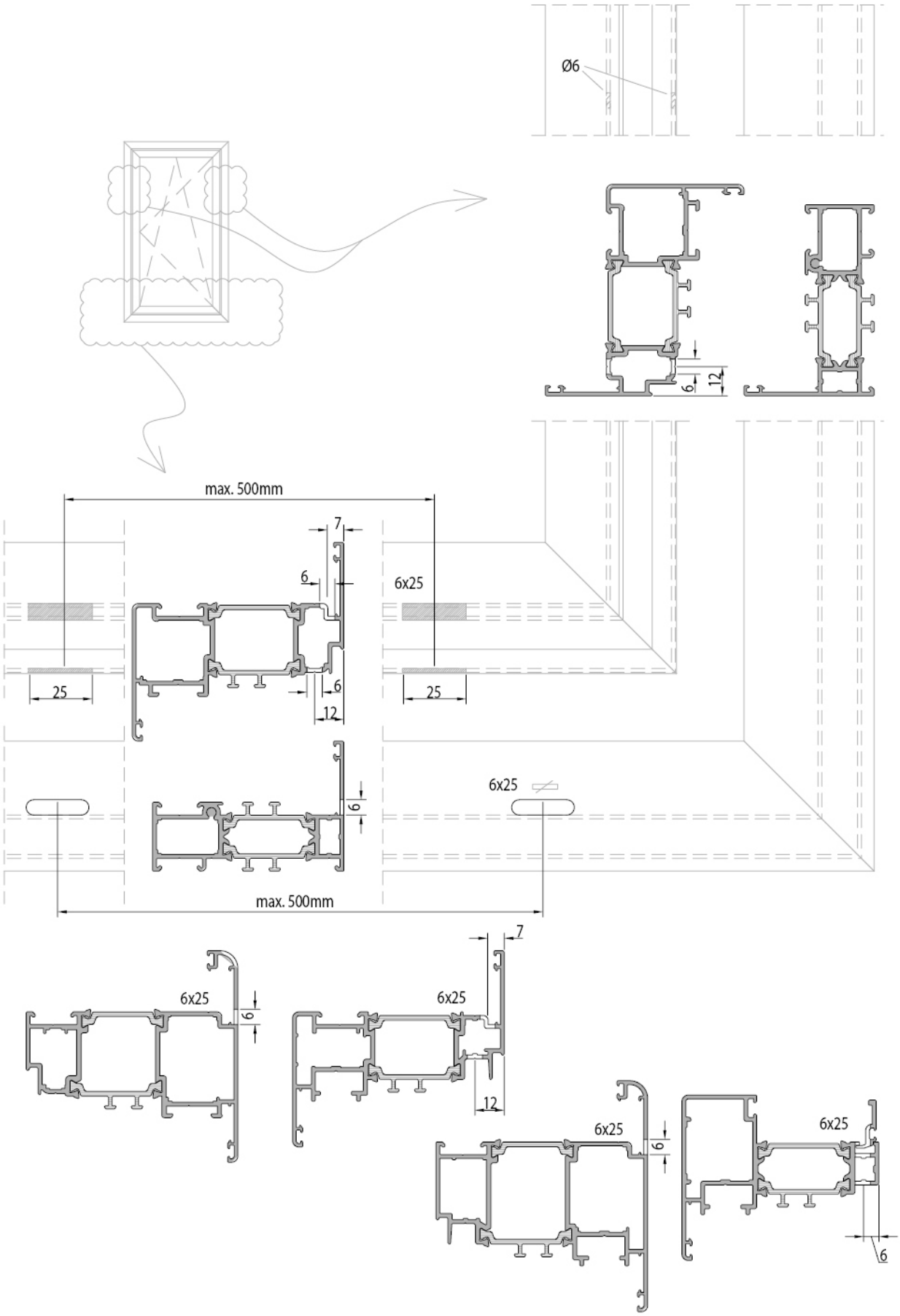
Ø6
6
12
max. 500mm
7
6
6x25
25
6
12
25
6x25
6
max. 500mm
6x25
6
6x25
7
12
6x25
6
6x25
6

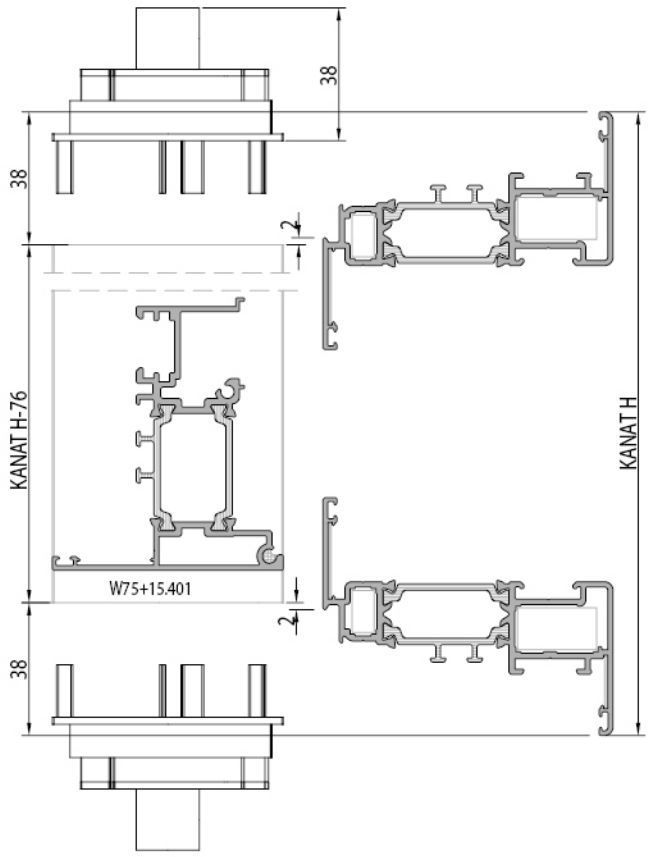
38
38
2
KANAT H-76
KANAT H
W75+15.401
2
38

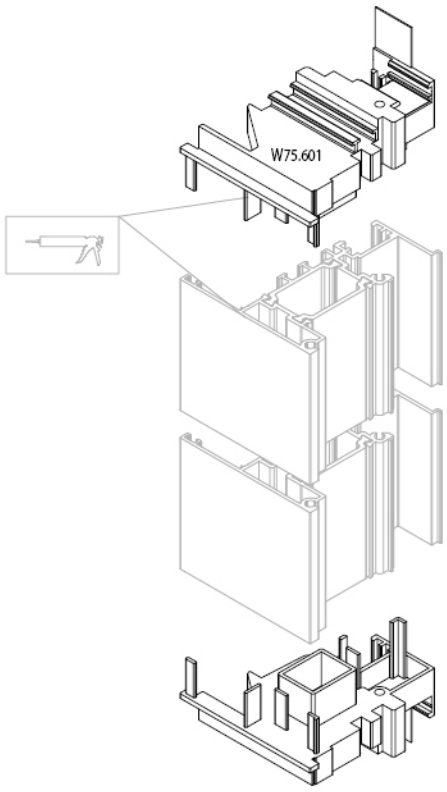
W75.601

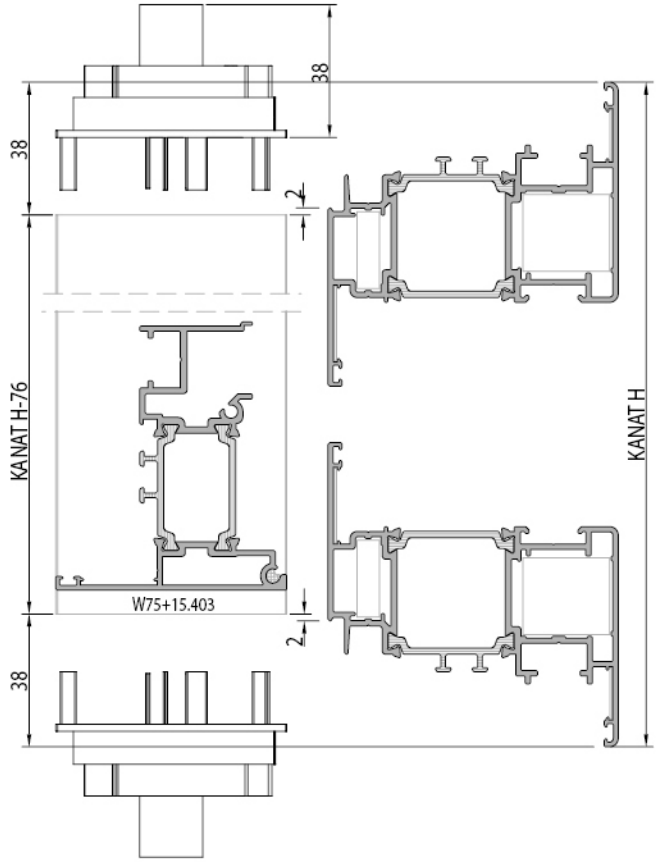
38
38
2
KANAT H-76
KANAT H
W75+15.403
2
38

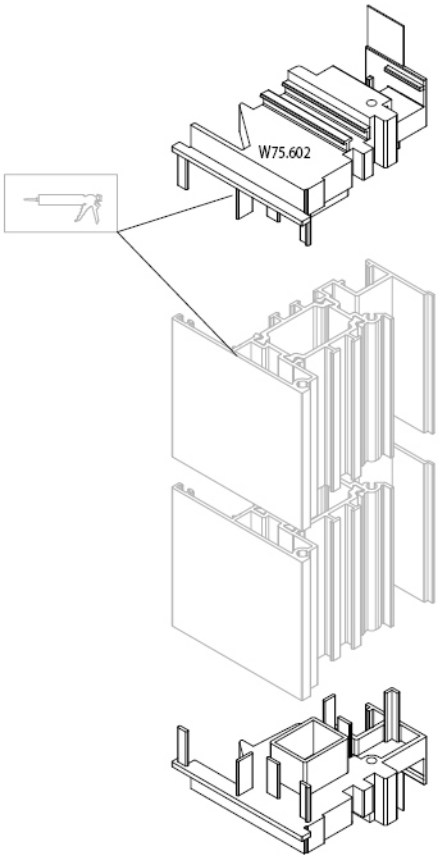
W75.602

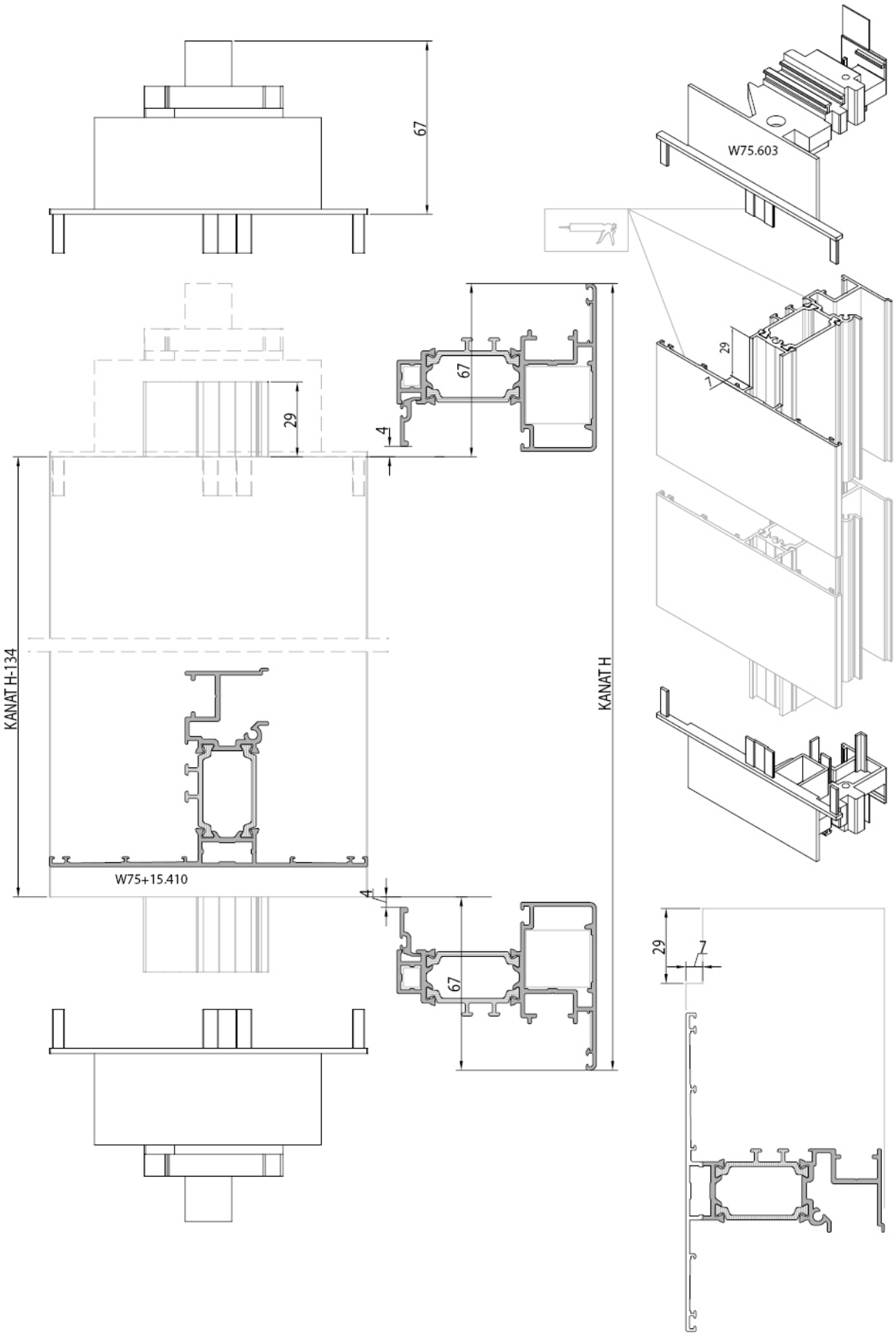
67
W75.603
29
4
67
KANAT H-134
KANAT H
W75+15.410
4
67
29
7

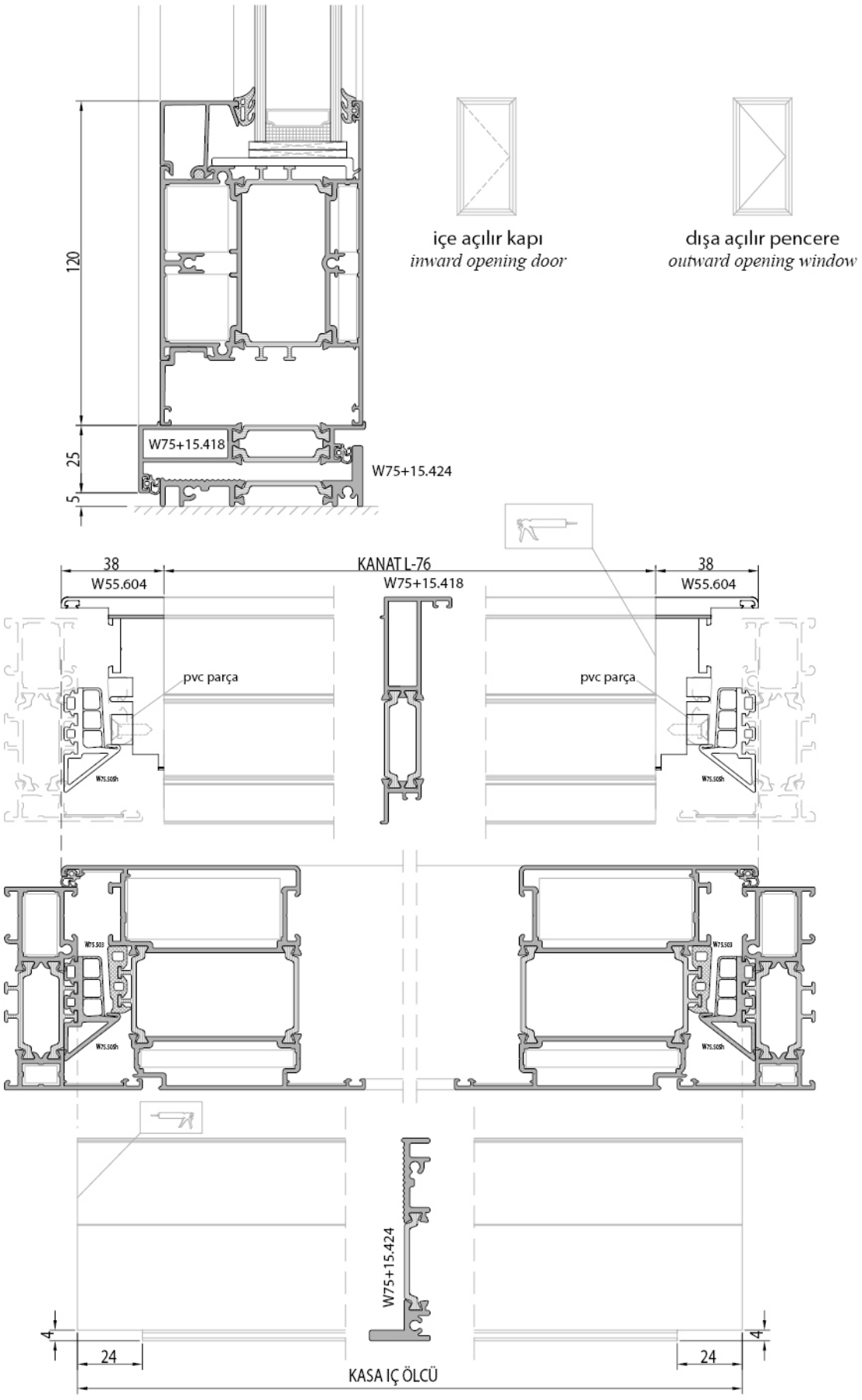
120
25
5
W75+15.418
W75+15.424
içe açılır kapı
inward opening door
dışa açılır pencere
outward opening window
38
W55.604
KANAT L-76
W75+15.418
38
W55.604
pvc parça
pvc parça
W75.503
W75.505h
W75+15.424
4
24
24
4
KASA IÇ ÖLCÜ

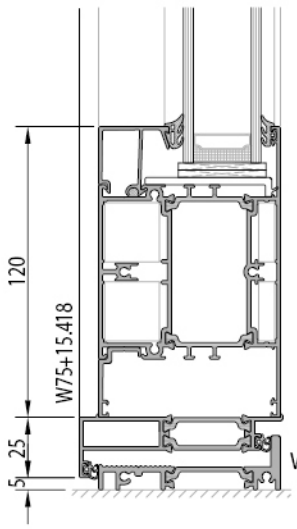



içe açılır kapı
inward opening door



dışa açılır pencere
outward opening window

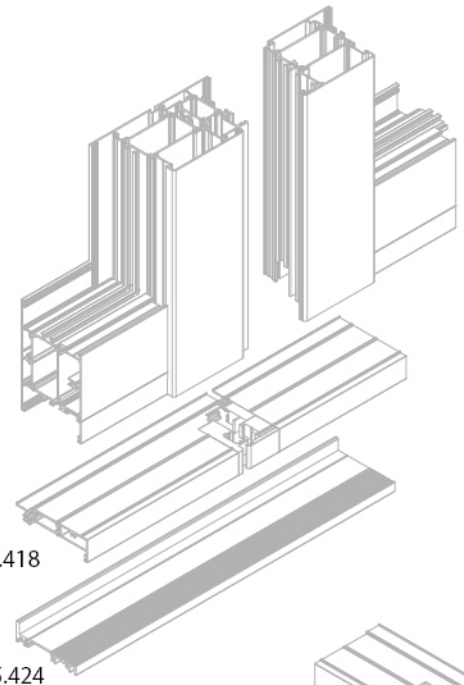

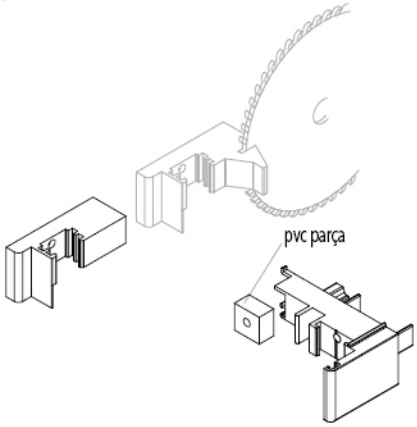

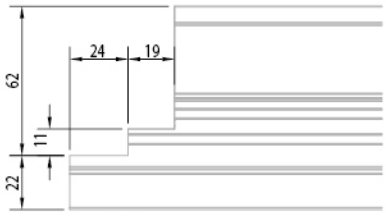

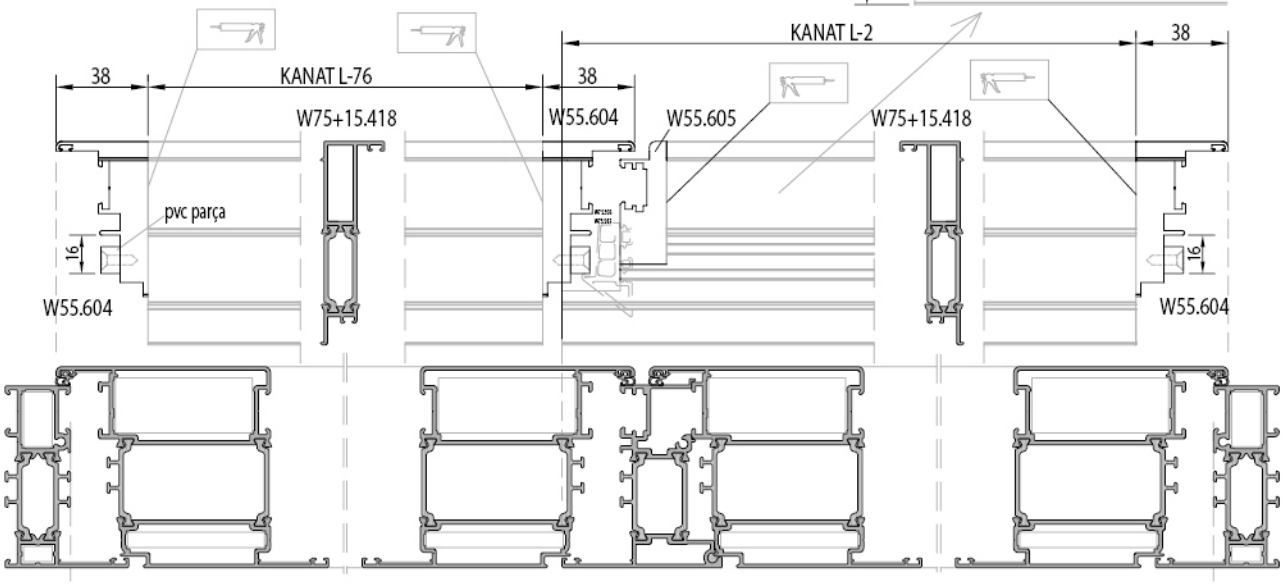



zahit® ALÜMİNYUM

FW77+

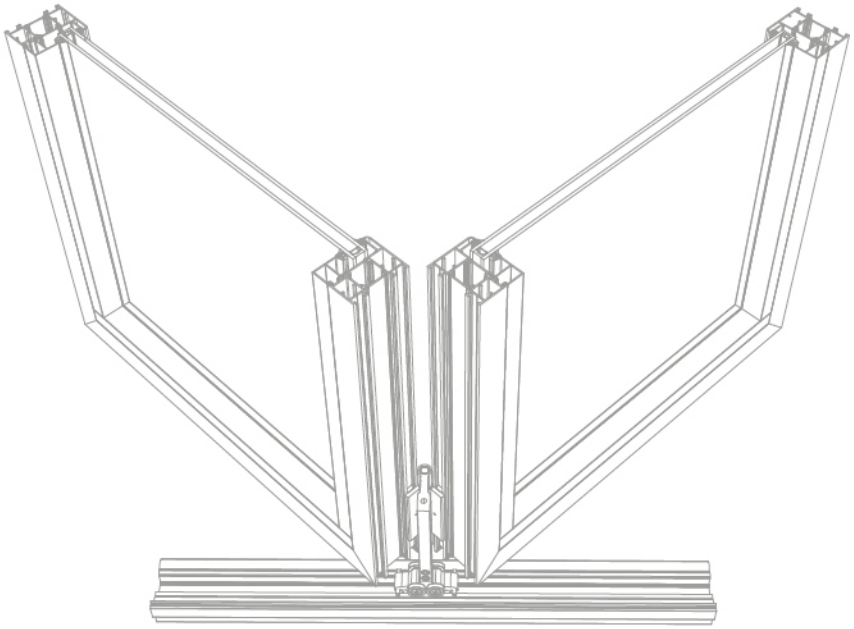

YALITIMLI KATLANIR SİSTEM
INSULATED FOLDING SYSTEM

FW77+

KASA	*FRAME*	100
ORTA KAYIT	*MULLION*	200
KANAT	*SASH*	300
ADAPTÖR, BAGL. PR	*ADAPTER*	400
EPDM GRUP	*EPDM GROUP*	500
PVC GRUP	*PVC GROUP*	600
AÇILIM GRUP	*OPENING GROUP*	700

FW77.15.101
SİSTEM GRUP PR NO

PROFİL ET KALINLIĞI	*PROFILE THICKNESS*	1.6-2 mm
KASA YÜKSEKLİĞİ	*FRAME HEIGTH*	77 mm
KANAT YÜKSEKLİĞİ	*SASH HEIGTH*	77 mm
ISI BARIYERİ	*THERMAL ISULATION BAR*	24-32 mm
CAM KALINLIĞI	*GLASS THICKNESS*	6-54 mm
MAX. KANAT YÜKSEKLİK	*MAX. SASH HEIGHT*	3500 mm
MAX. KANAT GENİŞLİK	*MAX. SASH WIDTH*	1200 mm
MAX. KANAT AĞIRLIK	*MAX. SASH WEIGHT*	120 kg

ALAŞIM ÖZELLİKLERİ
ALLOY PROPERTIES

EN AW 6060 (AlMgSi0,5 F22)
EN AW 6063 (AlMg0,7Si F22)

ÜRETİM VE MEKANİK STANDARTLAR
PRODUCTION AND MECANICAL STANDARDS

EN 12020-2 EN 755-9 EN 755-2

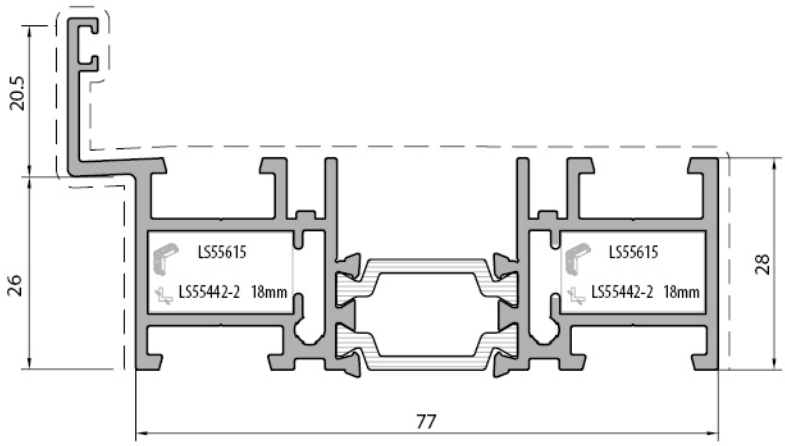

Kasa Profili *Frame profile*	
FW77+15.101	
Weight : 1,580 kg/m	
Ix : 32,78 cm⁴	Wx : 1,04 cm³
Iy : 40,23 cm⁴	Wy : 0,93 cm³

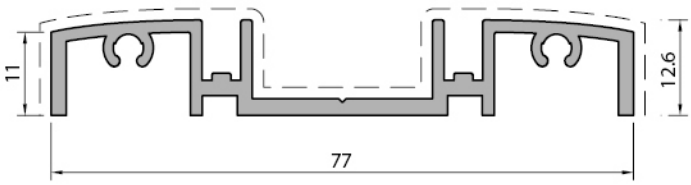

Eşiksiz Kasa Profili *Non-threshold frame profile*	
FW77+15.102	
Weight : 0,762 kg/m	
Ix : 6,50 cm⁴	Wx : 2,42 cm³
Iy : 15,73 cm⁴	Wy : 0,17 cm³

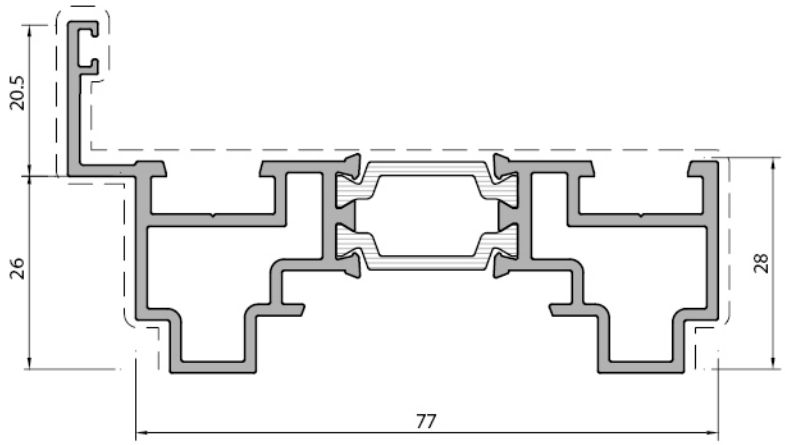

Ayarlı Kasa Profili *Adjustable frame profile*	
FW77+15.103	
Weight : 1,425 kg/m	
Ix : 31 cm⁴	Wx : 1,1 cm³
Iy : 37 cm⁴	Wy : 0,90 cm³

Profil değerleri teoriktir. Ağırlık olarak teslimde yapılan tartım geçerlidir. Profil imalatları TS EN 12020-02 ve TS EN 755-9 tolaransı, Moment değerleri EN 14024'e göre hesaplanmıştır.
Profile values are theoretical pre-shipment weight will be valid. The tolerances of Profile manufacturing are calculated according to EN 12020-2 and TS EN 755-9; moment values are calculated according to EN 14024.

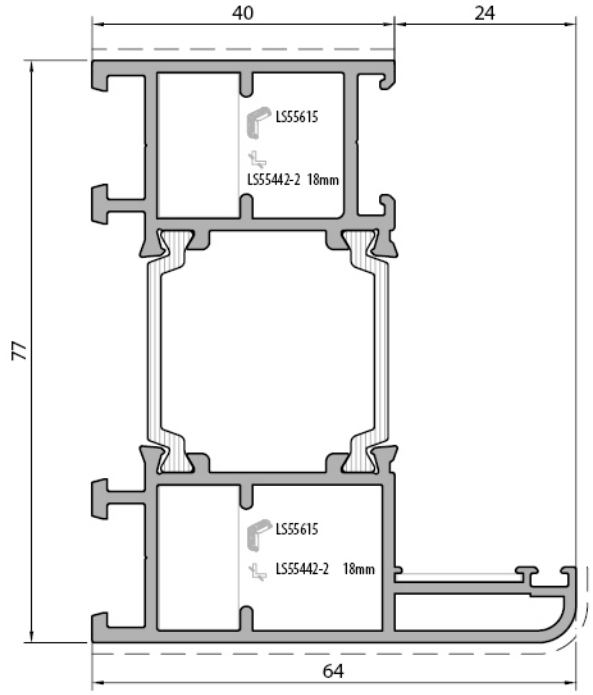

Kanat Profili *Sash profile*	
FW77+15.301	
Weight : 1,750 kg/m	
Ix : 41,54 cm⁴	Wx : 1,50 cm³
Iy : 14,50 cm⁴	Wy : 0,35 cm³

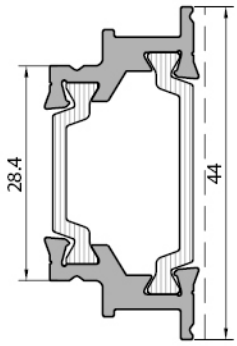

Kilit Adaptör Profili *Lock adapter profile*
FW77+15.401
Weight : 0,621 kg/m

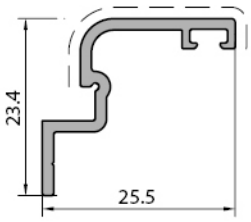

Kanat Bini Adaptör Profili *Sash gasket adapter profile*
FW77+15.402
Weight : 0,213 kg/m

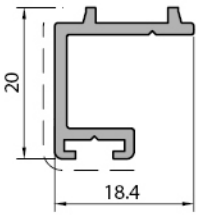

Fırça Profili *Brush profile*
FW77+15.403
Weight : 0,213 kg/m

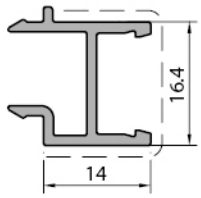

Kanat Adaptör Profili *Sash adapter profile*
FW77+15.404
Weight : 0,208 kg/m

Profil değerleri teoriktir. Ağırlık olarak teslimde yapılan tartım geçerlidir. Profil imalatları TS EN 12020-02 ve TS EN 755-9 tolaransı, Moment değerleri EN 14024'e göre hesaplanmıştır.
Profile values are theoretical pre-shipment weight will be valid. The tolerances of Profile manufacturing are calculated according to EN 12020-2 and TS EN 755-9; moment values are calculated according to EN 14024.

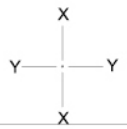

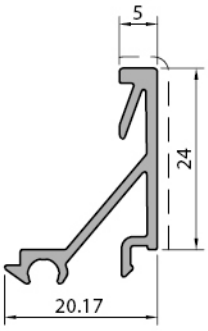

Cam Çıtası Profili *Glazing bead profile*
LS55430
Weight : 0,258 kg/m

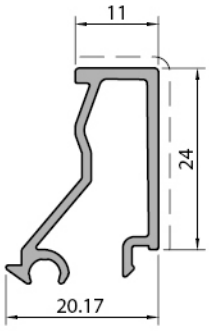

Cam Çıtası Profili *Glazing bead profile*
LS55431
Weight : 0,282 kg/m

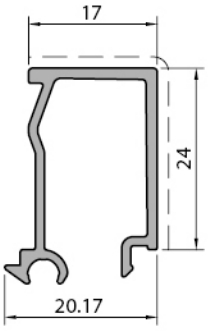

Cam Çıtası Profili *Glazing bead profile*
LS55432
Weight : 0,294 kg/m

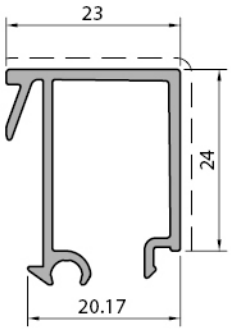

Cam Çıtası Profili *Glazing bead profile*
LS55433
Weight : 0,341 kg/m

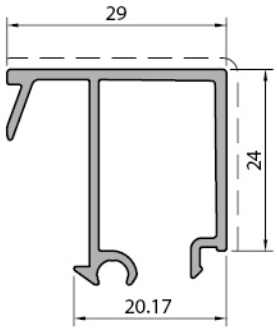

Cam Çıtası Profili *Glazing bead profile*
LS55434
Weight : 0,363 kg/m

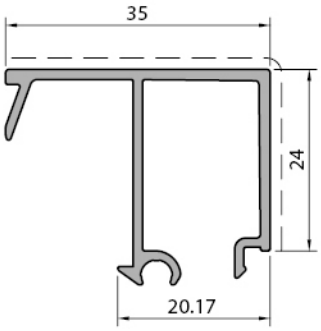

Cam Çıtası Profili *Glazing bead profile*
LS55435
Weight : 0,385 kg/m

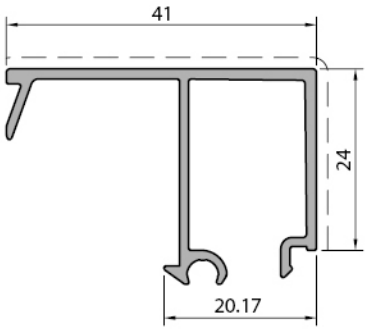

Cam Çıtası Profili *Glazing bead profile*
LS55436
Weight : 0,408 kg/m

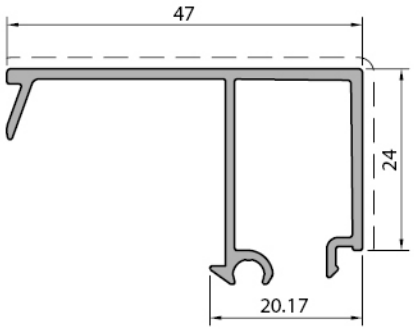

Cam Çıtası Profili *Glazing bead profile*
LS55437
Weight : 0,429 kg/m

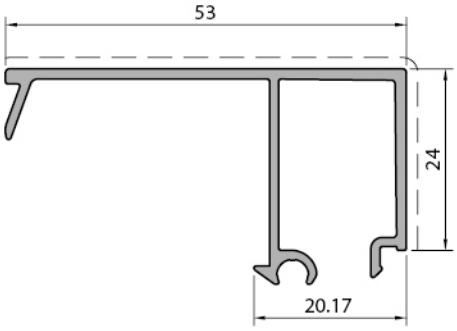

Cam Çıtası Profili *Glazing bead profile*
LS55438
Weight : 0,451 kg/m

Profil değerleri teoriktir. Ağırlık olarak teslimde yapılan tartım geçerlidir. Profil imalatları TS EN 12020-02 ve TS EN 755-9 tolaransı, Moment değerleri EN 14024'e göre hesaplanmıştır.
Profile values are theoretical pre-shipment weight will be valid. The tolerances of Profile manufacturing are calculated according to EN 12020-2 and TS EN 755-9; moment values are calculated according to EN 14024.

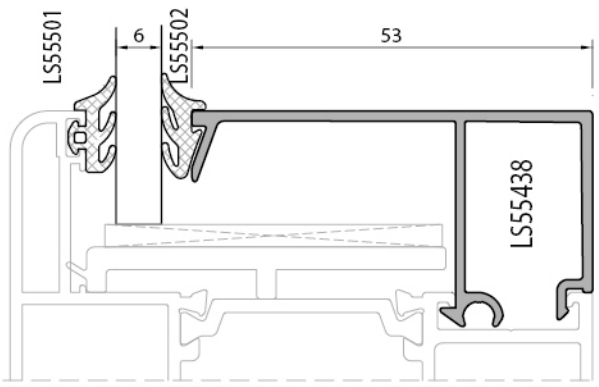

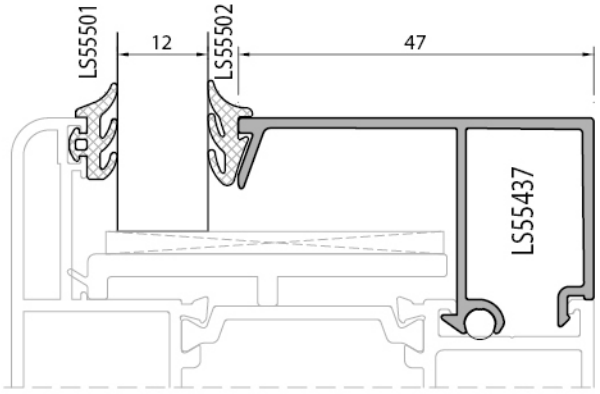

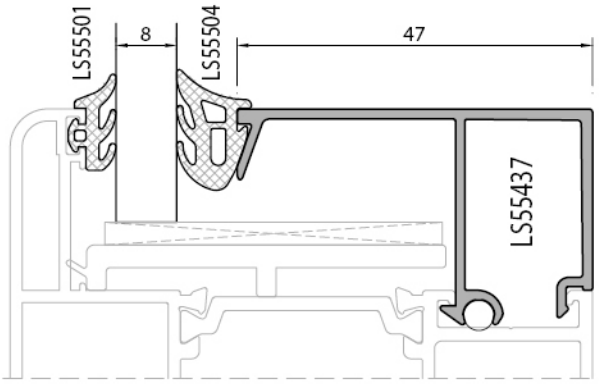

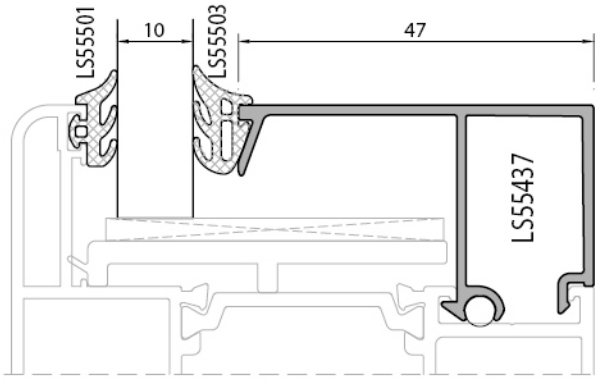

Profil değerleri teoriktir. Ağırlık olarak teslimde yapılan tartım geçerlidir. Profil imalatları TS EN 12020-02 ve TS EN 755-9 tolaransı, Moment değerleri EN 14024'e göre hesaplanmıştır.
Profile values are theoretical pre-shipment weight will be valid. The tolerances of Profile manufacturing are calculated according to EN 12020-2 and TS EN 755-9; moment values are calculated according to EN 14024.

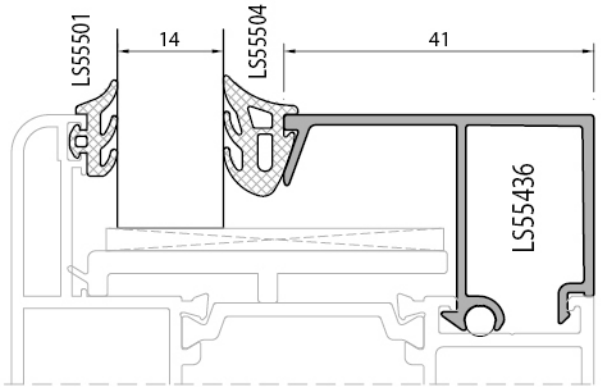

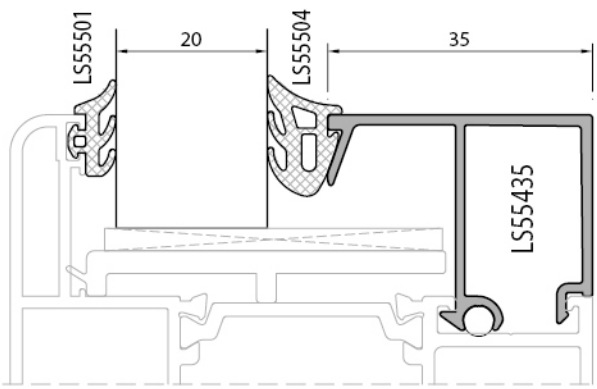

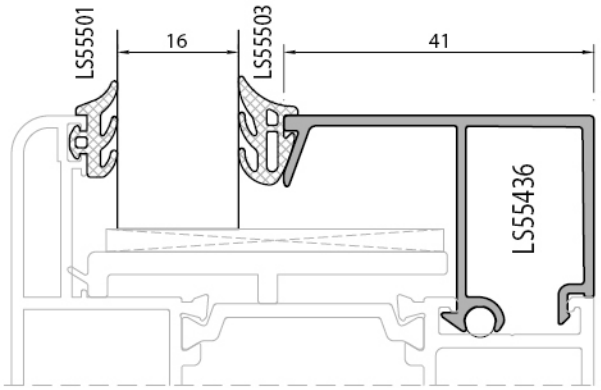

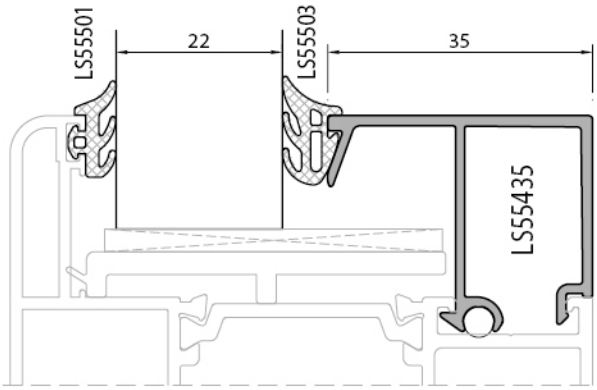

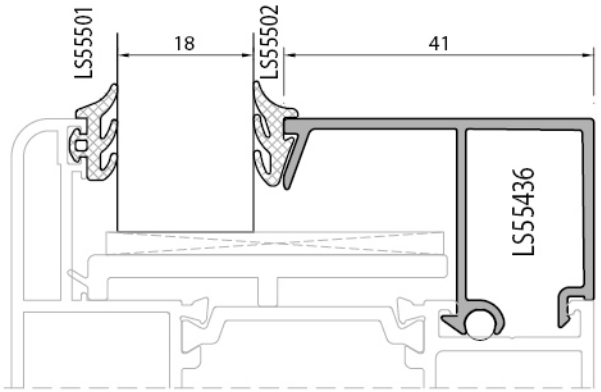

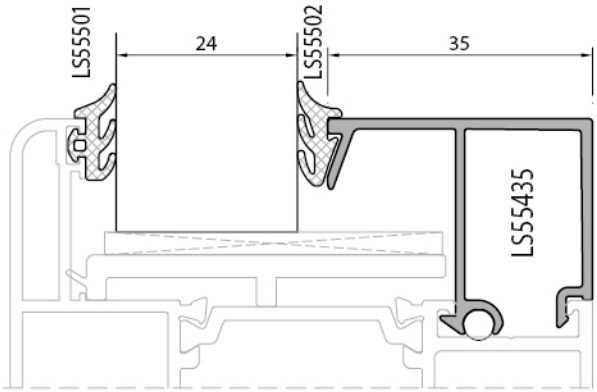

Profil değerleri teoriktir. Ağırlık olarak teslimde yapılan tartım geçerlidir. Profil imalatları TS EN 12020-02 ve TS EN 755-9 tolaransı, Moment değerleri EN 14024'e göre hesaplanmıştır.
Profile values are theoretical pre-shipment weight will be valid. The tolerances of Profile manufacturing are calculated according to EN 12020-2 and TS EN 755-9; moment values are calculated according to EN 14024.

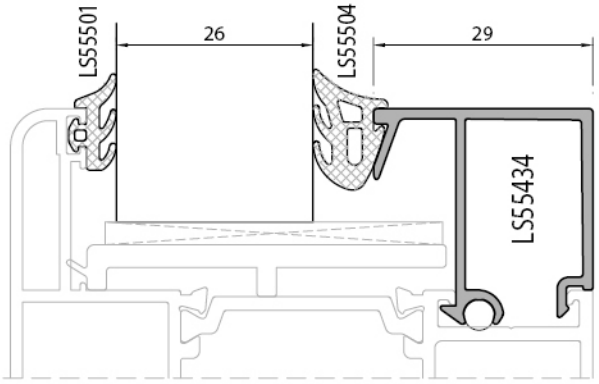

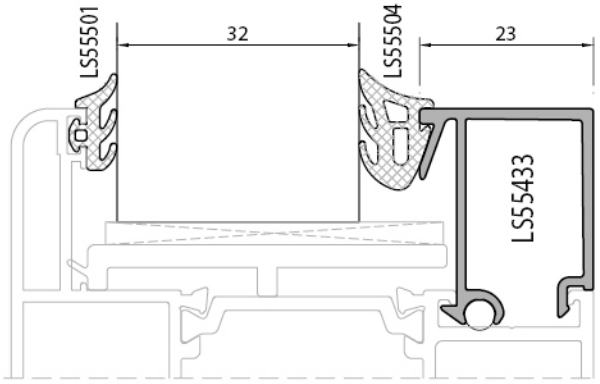

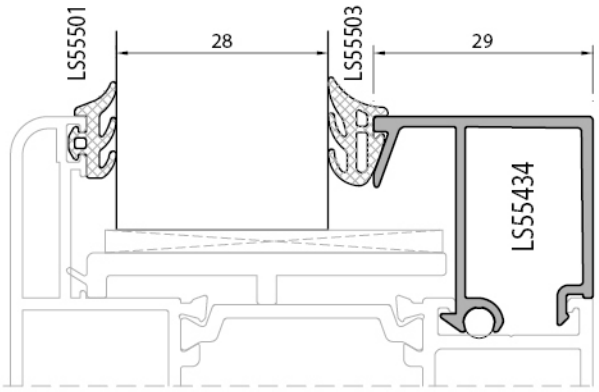

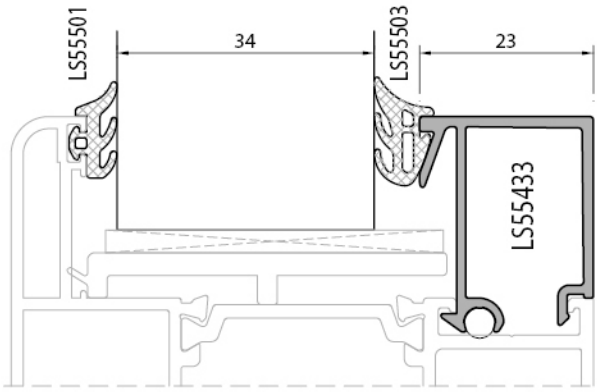

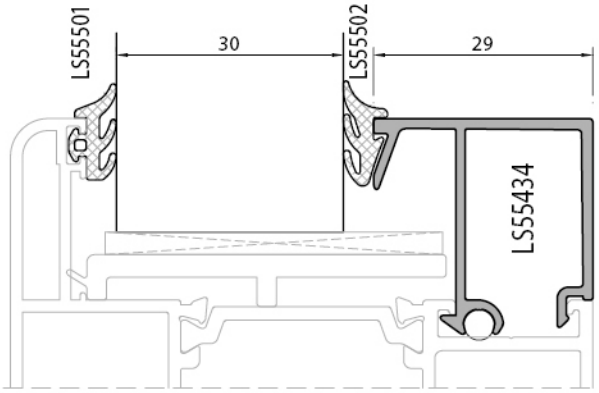

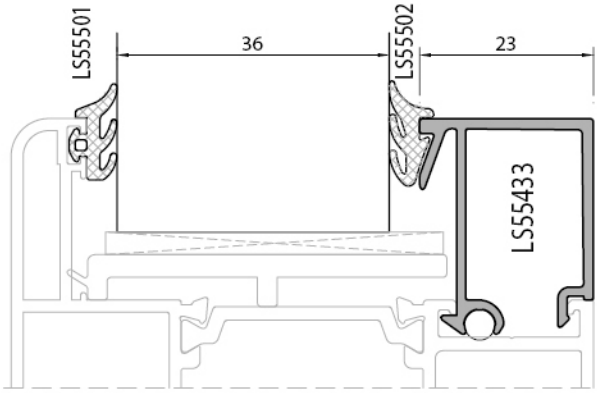

Profil değerleri teoriktir. Ağırlık olarak teslimde yapılan tartım geçerlidir. Profil imalatları TS EN 12020-02 ve TS EN 755-9 tolaransı, Moment değerleri EN 14024'e göre hesaplanmıştır.
Profile values are theoretical pre-shipment weight will be valid. The tolerances of Profile manufacturing are calculated according to EN 12020-2 and TS EN 755-9; moment values are calculated according to EN 14024.

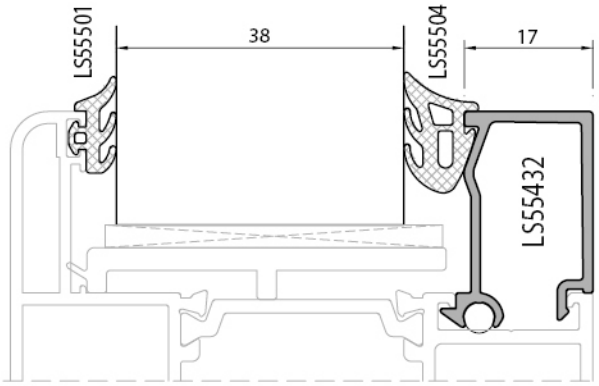

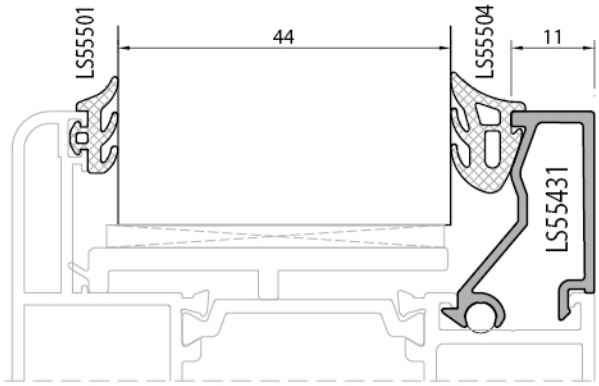

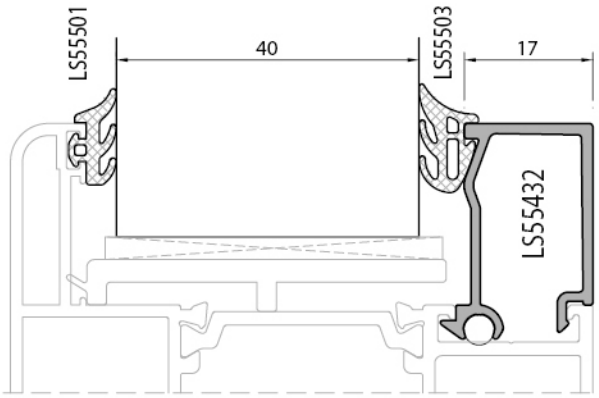

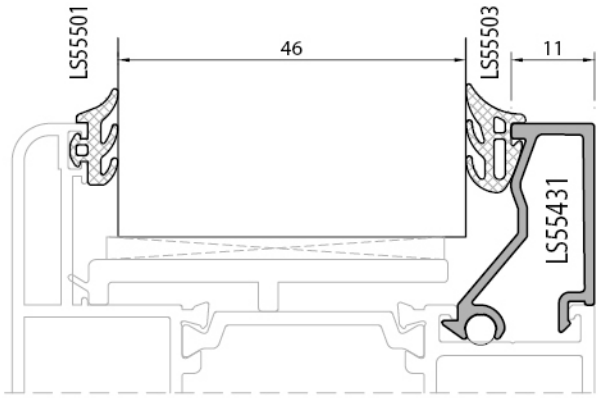

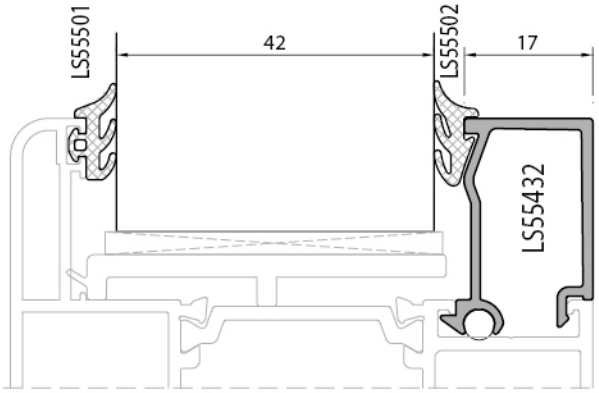

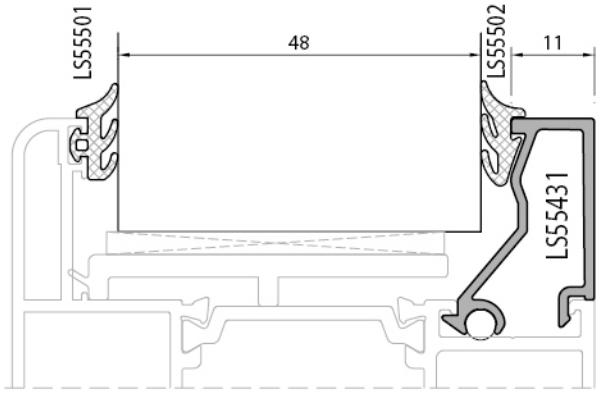

Profil değerleri teoriktir. Ağırlık olarak teslimde yapılan tartım geçerlidir. Profil imalatları TS EN 12020-02 ve TS EN 755-9 tolaransı, Moment değerleri EN 14024'e göre hesaplanmıştır.
Profile values are theoretical pre-shipment weight will be valid. The tolerances of Profile manufacturing are calculated according to EN 12020-2 and TS EN 755-9; moment values are calculated according to EN 14024.

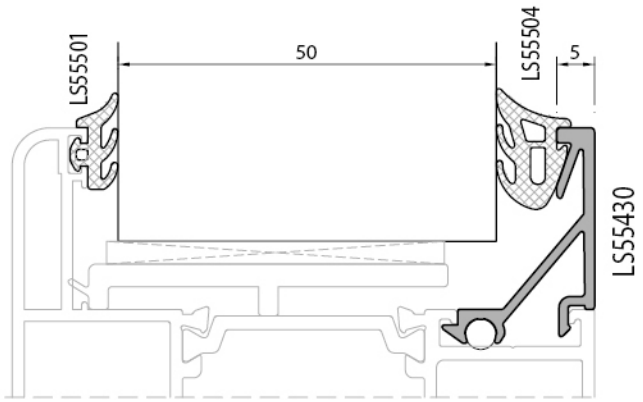

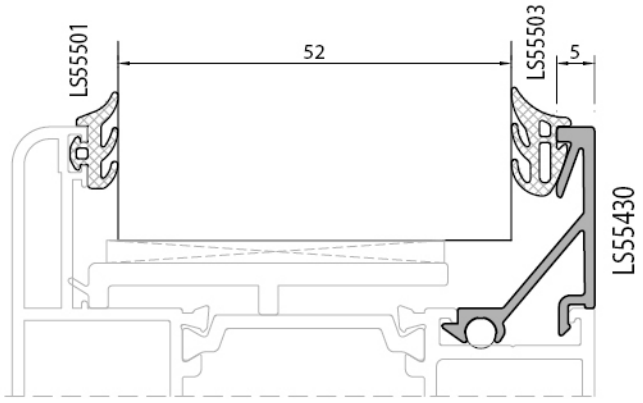

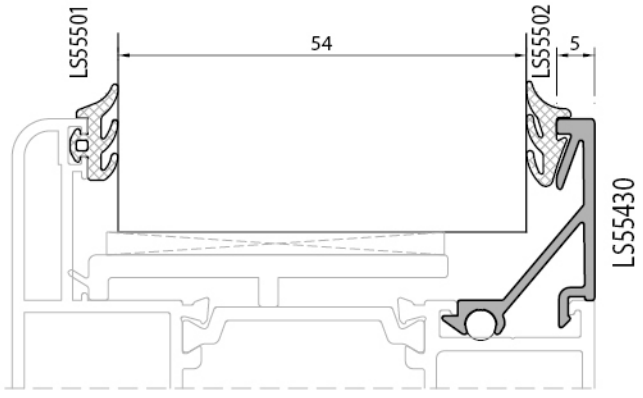

Profil değerleri teoriktir. Ağırlık olarak teslimde yapılan tartım geçerlidir. Profil imalatları TS EN 12020-02 ve TS EN 755-9 tolaransı, Moment değerleri EN 14024'e göre hesaplanmıştır.
Profile values are theoretical pre-shipment weight will be valid. The tolerances of Profile manufacturing are calculated according to EN 12020-2 and TS EN 755-9; moment values are calculated according to EN 14024.

Kod *Code*	Şekil *Drawing*	Tanım *Description*	Teorik Ağırlık *Theoretical Weight gr / m*	Paket Ağırlığı *Package Weight Kg / Package*	Paket Metrajı *In one Package Metre / Package*	Kullanım Yeri *Application*
LS55501	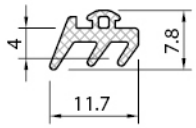	epdm cam dış fitil *glazing gasket outside*	55 gr/m	12 kg	220 m	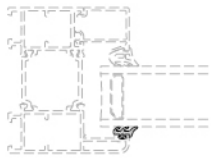
LS55502	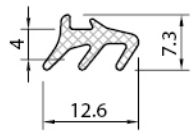	epdm cam iç fitil *glazing gasket inside*	52 gr/m	12 kg	230 m	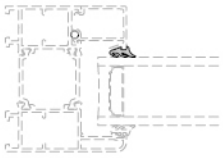
LS55503	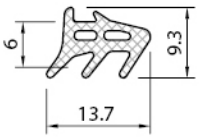	epdm cam iç fitil *glazing gasket inside*	50 gr/m	12 kg	150 m	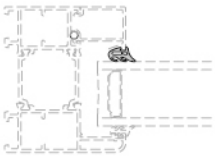
LS55504	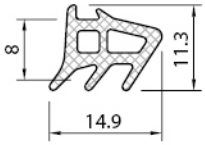	epdm cam iç fitil *glazing gasket inside*	92 gr/m	12 kg	130 m	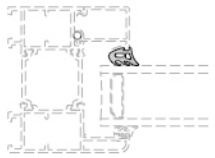
W55.501	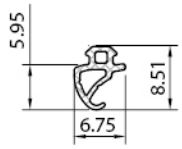	epdm fitil *epdm gasket*	26 gr/m	12 kg	460 m	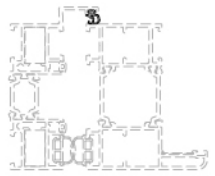
FW77501	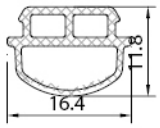	epdm fitil *epdm gasket*	97 gr/m	10 kg	103 m	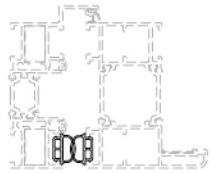
FW77502	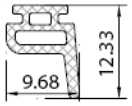	epdm fitil *epdm gasket*	50 gr/m	10 kg	200 m	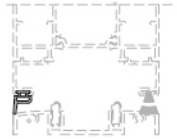
FW77503	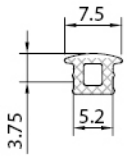	epdm fitil *epdm gasket*	28 gr/m	12 kg	428 m	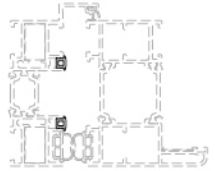

Profil değerleri teoriktir. Ağırlık olarak teslimde yapılan tartım geçerlidir. Profil imalatları TS EN 12020-02 ve TS EN 755-9 tolaransı, Moment değerleri EN 14024'e göre hesaplanmıştır.
Profile values are theoretical pre-shipment weight will be valid. The tolerances of Profile manufacturing are calculated according to EN 12020-2 and TS EN 755-9; moment values are calculated according to EN 14024.

Kod *Code*	Şekil *Drawing*	Tanım *Description*	Paket Metrajı *In one Package Metre / Package*	Kullanım Yeri *Application*
LS55621	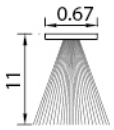	perdeli fırça fitil *rabbet brush gasket*	250 m/pk	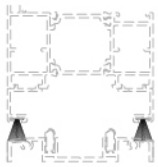
FW77601	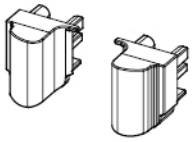	vulkanize köşe fitili *vulcanised corner gasket*	50 pcs/pk	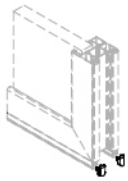
FW77602		su tahliye kapağı *water drainage plug*	100 pcs/pk	
FW77603	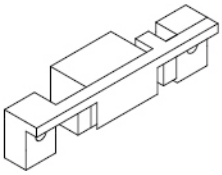	90° birleşim adaptörü *adapter profile pvc cover*	2 pcs/pk	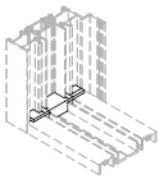
FW77604	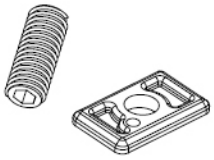	kasa ayar plakası *Frame adjusting plate*	100 pcs/pk	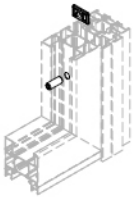
FW77605	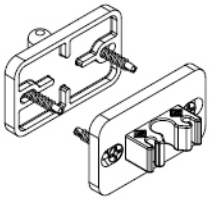	kanat durdurucu *sash stopper*	50 pcs/pk	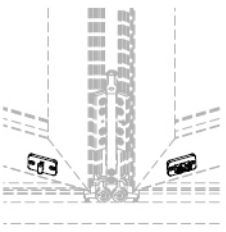
FW77606	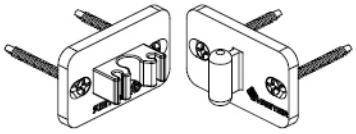	kanat durdurucu *sash stopper*	50 pcs/pk	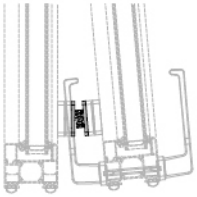

Profil değerleri teoriktir. Ağırlık olarak teslimde yapılan tartım geçerlidir. Profil imalatları TS EN 12020-02 ve TS EN 755-9 tolaransı, Moment değerleri EN 14024'e göre hesaplanmıştır.
Profile values are theoretical pre-shipment weight will be valid. The tolerances of Profile manufacturing are calculated according to EN 12020-2 and TS EN 755-9; moment values are calculated according to EN 14024.

Kod *Code*	Şekil *Drawing*	Tanım *Description*	Paket Metrajı *In one Package Metre / Package*	Kullanım Yeri *Application*
FW77607	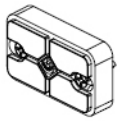	kanat durdurucu kalınlık *sash stopper thickness*	50 pcs/pk	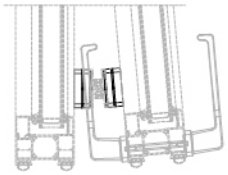
LS55616	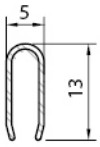	paslanmaz çelik ray pofili *stainless steel rail profile*	6,5 m 10 pcs/pk	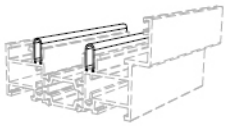
FW77608	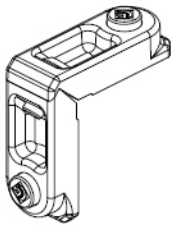	kanat ve kasa köşe bağlantı *sash and frame corner connection*	150 pcs/pk	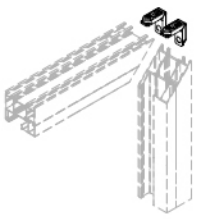
FW77609	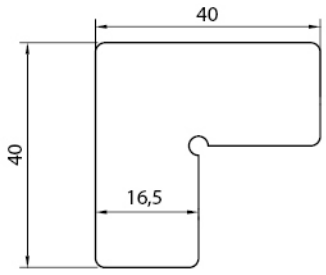	köşe onbaşı *corner cleat for sash*	200 pcs/pk	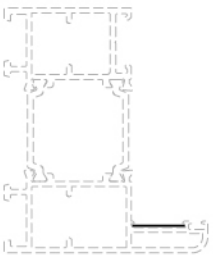
FW77610	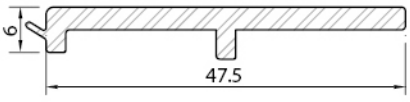	pvc cam destek takoz *pvc glazing support cleat*	3,0 m 20 pcs/pk	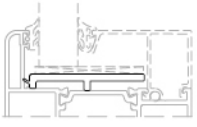

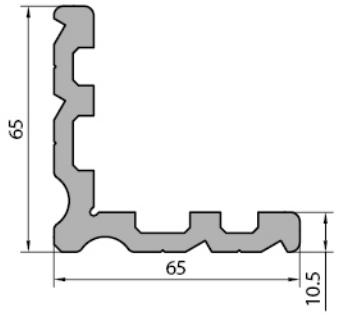

Kasa-Kanat Köşe Takoz Profili *frame-sash corner cleat profile*
LS55442
Weight : 2,345 kg/m
LS55442-2 18mm

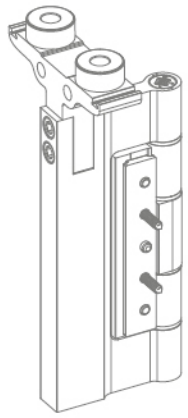

Çift Kanat Üst Rulman
Double sash upper roller

FW77.701
siyah renk
(black)

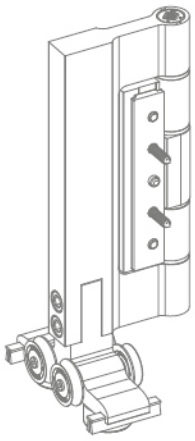

Çift Kanat Alt Rulman
Double sash lover roller

FW77.702
siyah renk
(black)

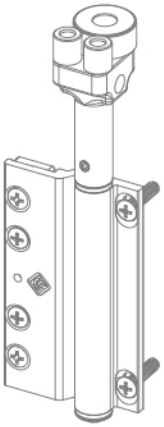

Tek Kanat Üst Rulman
Single sash upper roller

FW77.703
siyah renk
(black)

Farklı renk secenegi belirtilmelidir.
By selecting different colors, it must be informed.

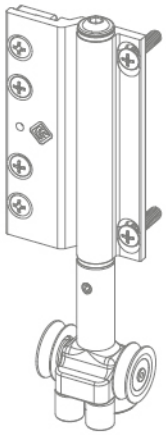

Tek Kanat Alt Rulman
Single sash lover roller

FW77.704
siyah renk
(black)

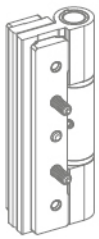

Yaprak Menteşe
Leaf hinge

FW77.705
siyah renk
(black)

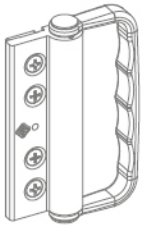

İçe Katlanır için
Çekme Menteşe
For fold in pulling hinge

FW77.706
siyah renk
(black)

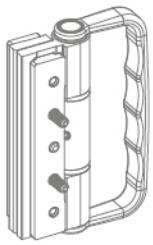

Dışa Katlanır için
Çekme Menteşe
For fold out pulling hinge

FW77.707
siyah renk
(black)

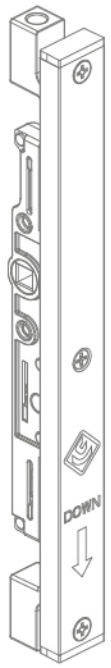

iki yönlü mekanizma
Two way mechanism
FW77.708

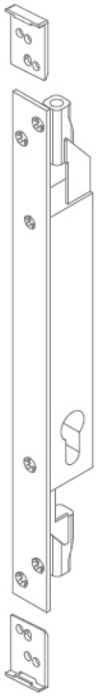

iki yönlü kilitli mekanizma
Two way locking mechanism
FW77.709

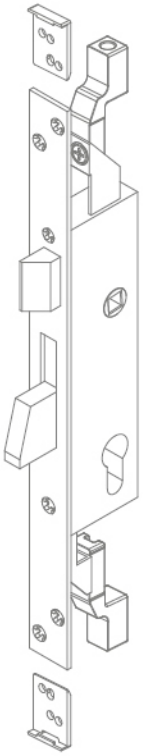

iki yönlü kilitli mekanizma
Two way locking mechanism
FW77.710

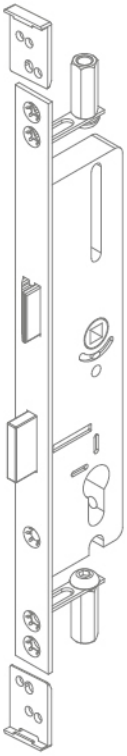

iki yönlü kilitli mekanizma
Two way locking mechanism
FW77.720



Kilit karşılığı
Counterplate for lock
FW77.712



Kilit karşılığı
Counterplate for lock
FW77.713

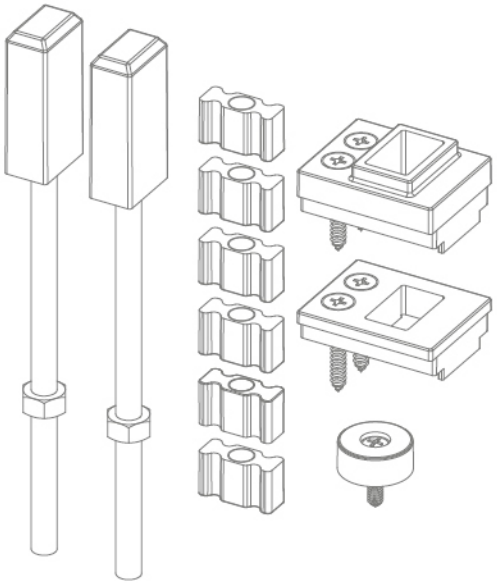

Dişli çubuk L=2 mt, çubuk uçları ve bar için kılavuz
Threaded rod L=2mt, rod ends and guide for the bar
FW77.714

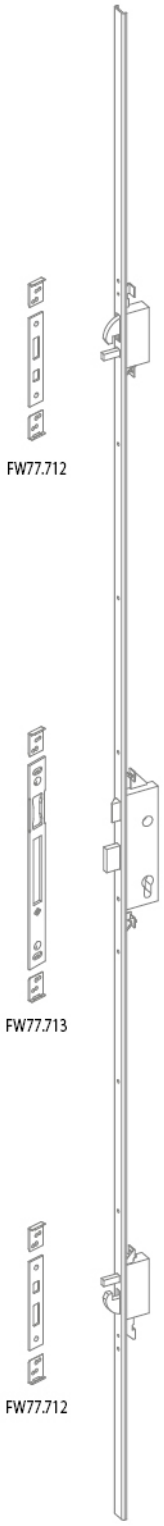

Çok noktalı kilit
Multipoint lock
FW77.711

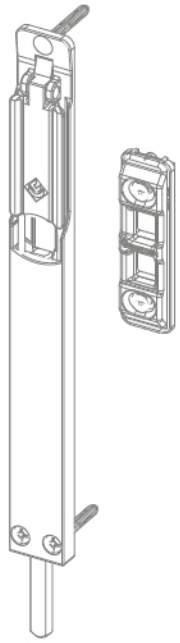

FW77.715
220x8 mm Mandallı sürgü
Lever latch 220x8mm with striker

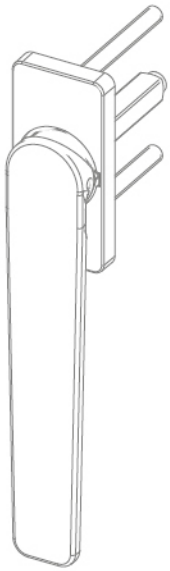

FW77.716
Kapı Kolu
Door handle
siyah renk
(black)

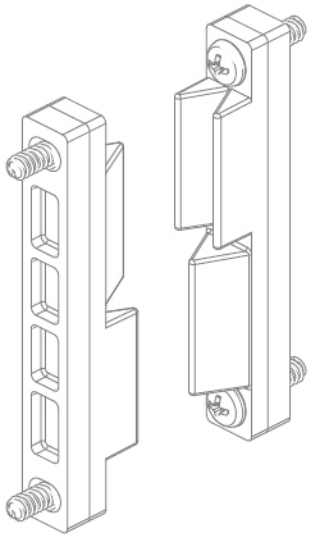

FW77.718
Ek üçüncü kilitleme noktası
Additional third locking point

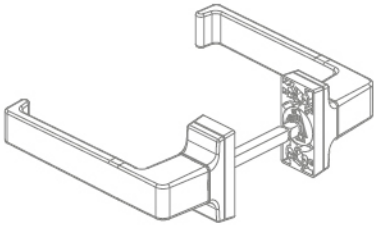

FW77.717
Çift taraflı kapı kolu
Double side door handle
siyah renk
(black)

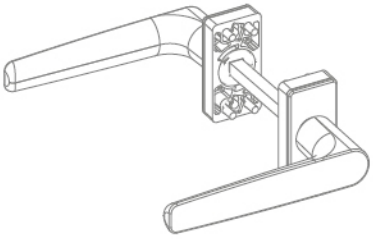

FW77.721
Çift taraflı kapı kolu
Double side door handle
siyah renk
(black)

Farklı renk secenegi belirtilmelidir.
By selecting different colors, it must be informed.

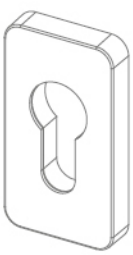

Barel kapağı
Cylinder cover
FW77.719
siyah renk
(black)

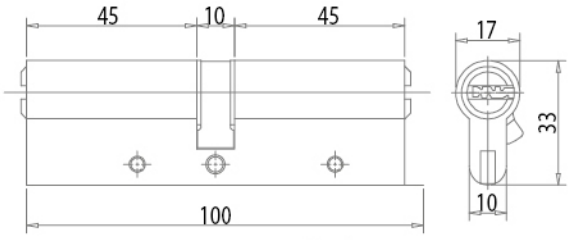

FW77.784
Barel
Cylinder

TYPE 2-2-0

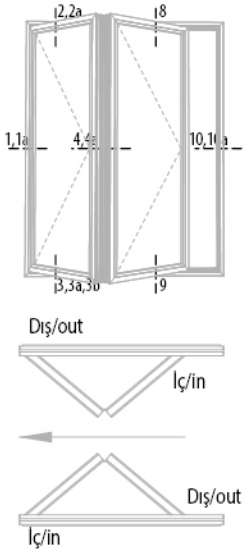

TYPE 3-2-1

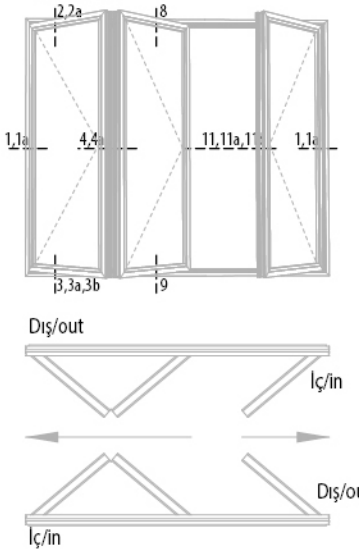

TYPE 3-3-0

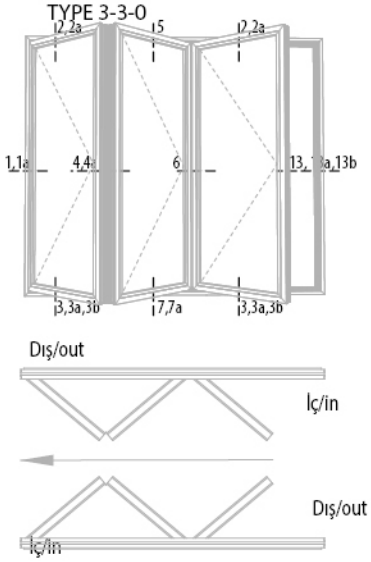

TYPE 4-2-2

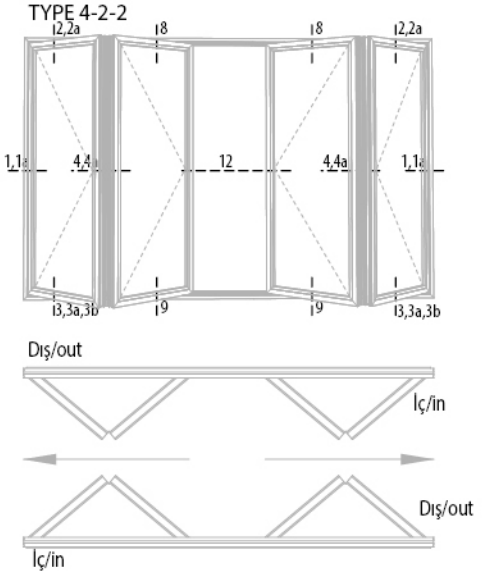

TYPE 4-3-1

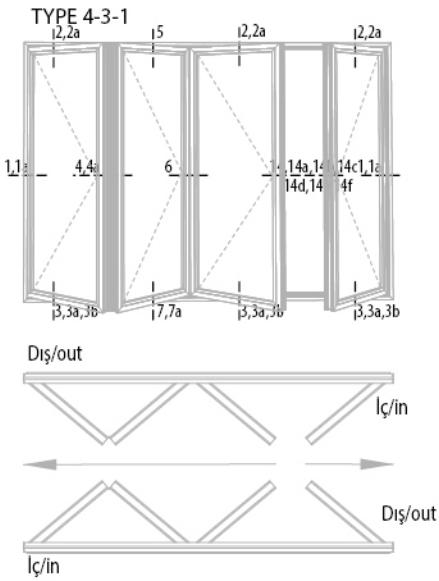

TYPE 4-4-0

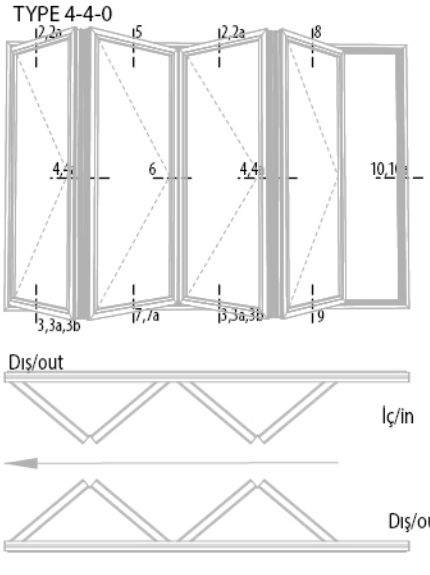

TYPE 5-3-2

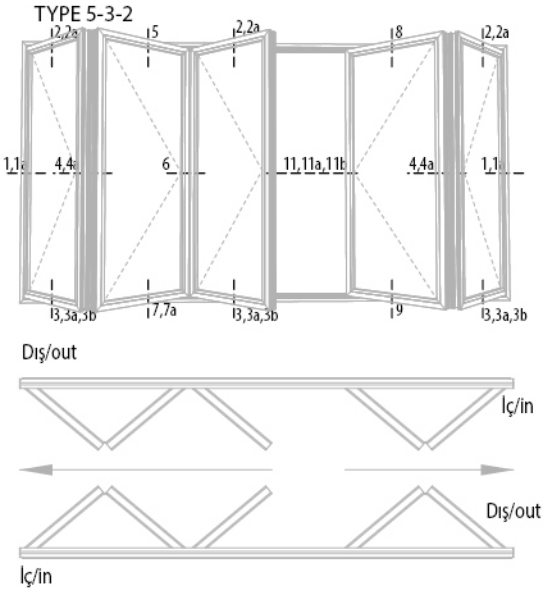

TYPE 5-4-1

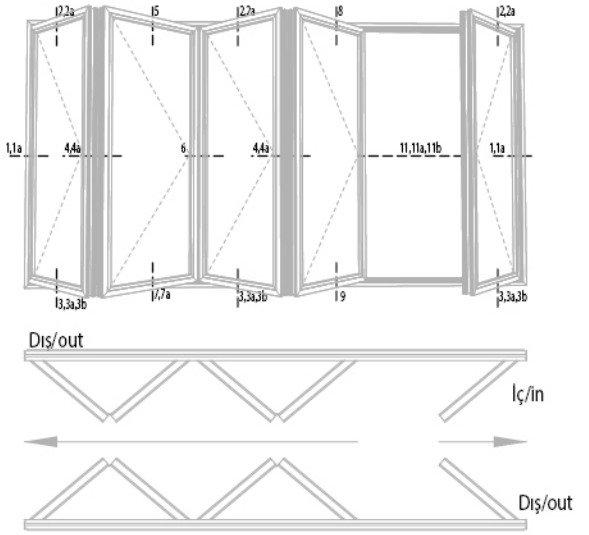

TYPE 6-3-3

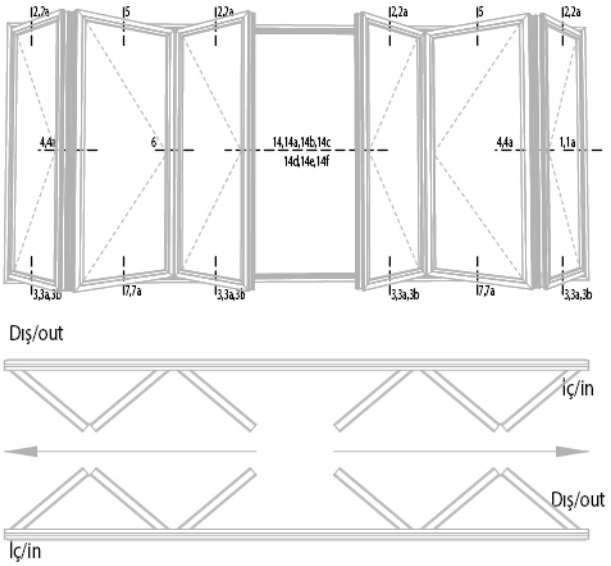

TYPE 5-5-0

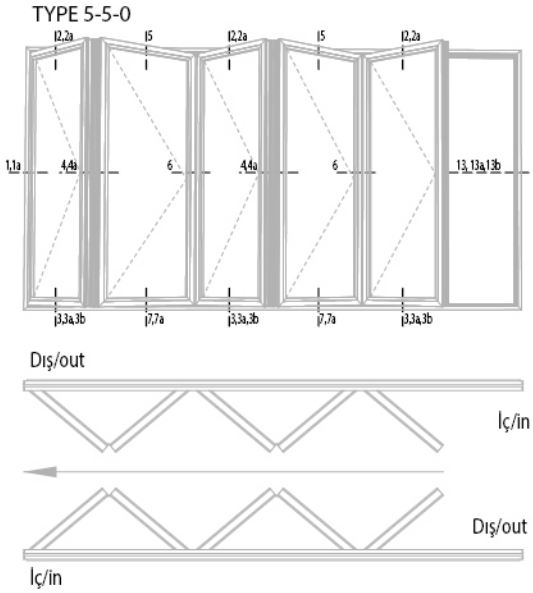

TYPE 6-4-2

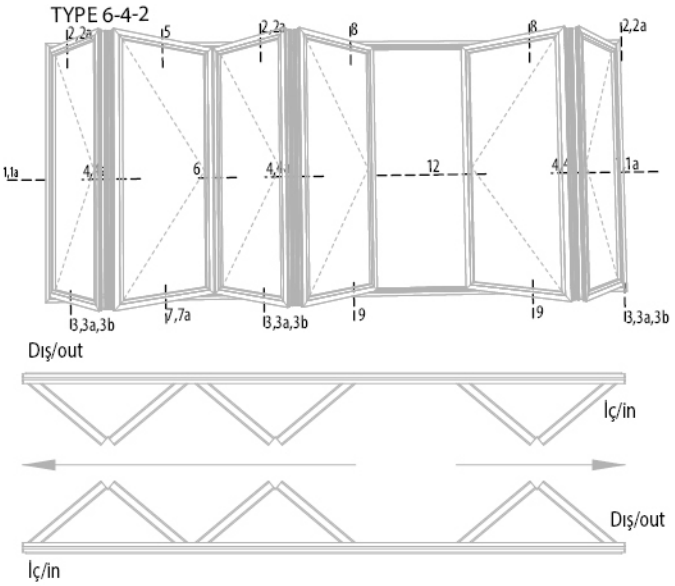

TYPE 6-5-1

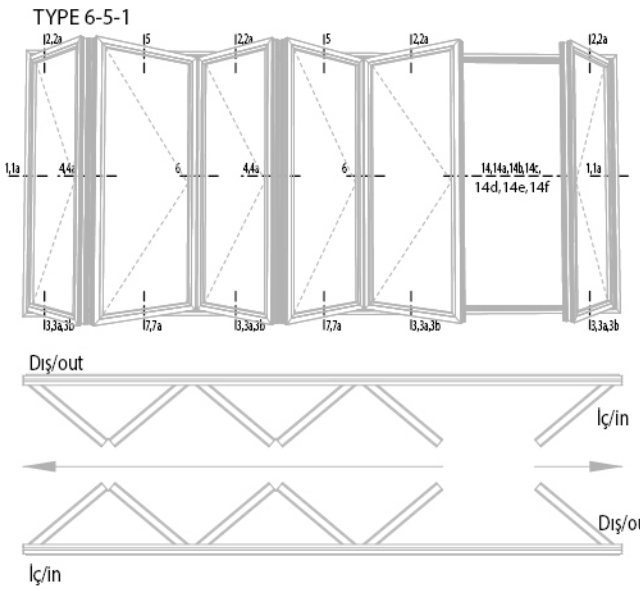

TYPE 6-6-0

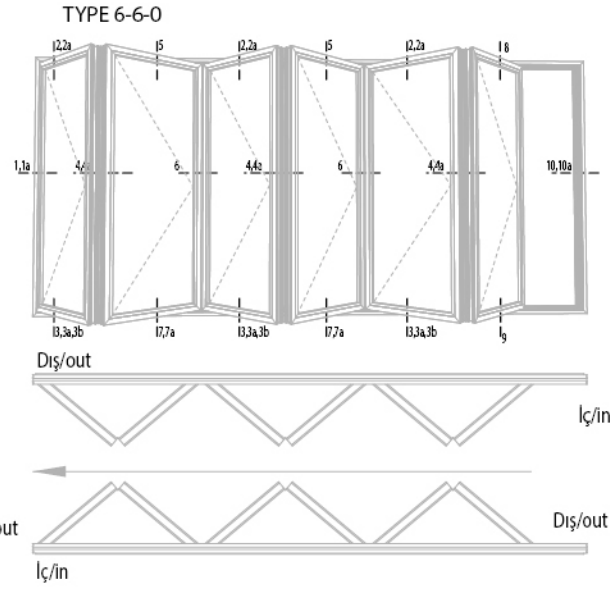

TYPE 7-5-2

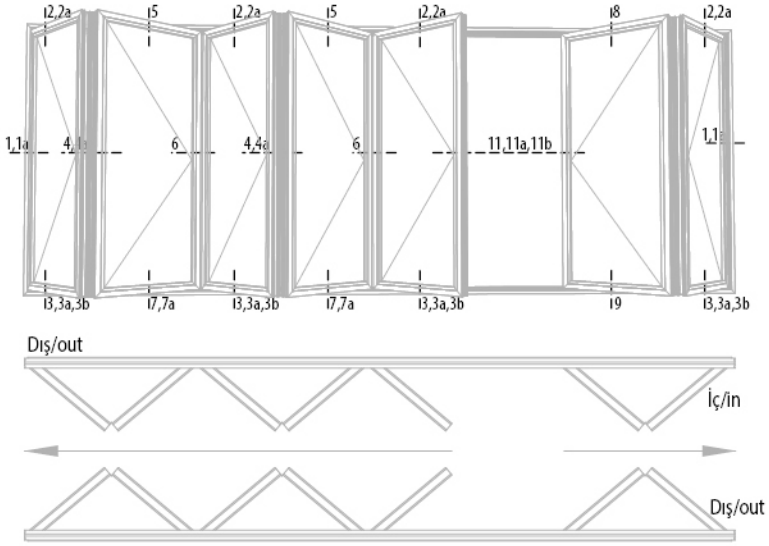

TYPE 7-4-3

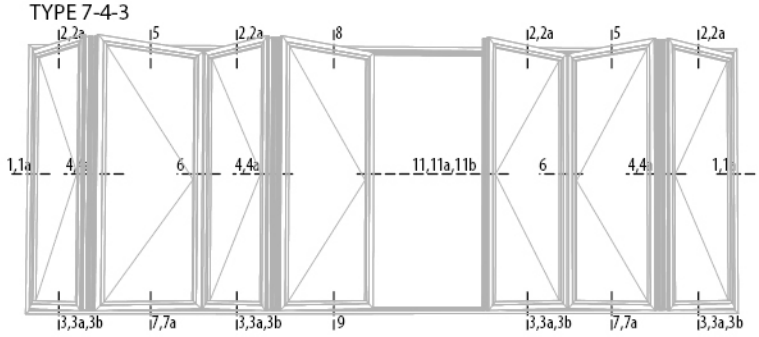

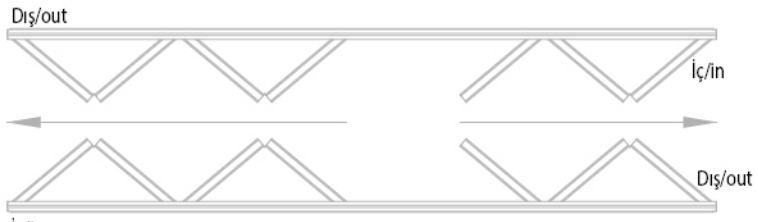

TYPE 7-6-1

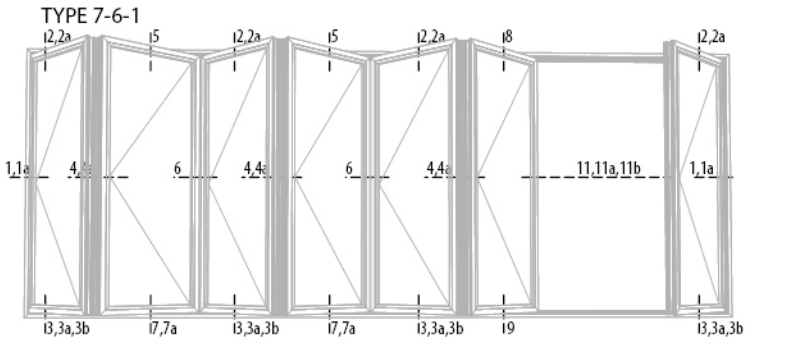

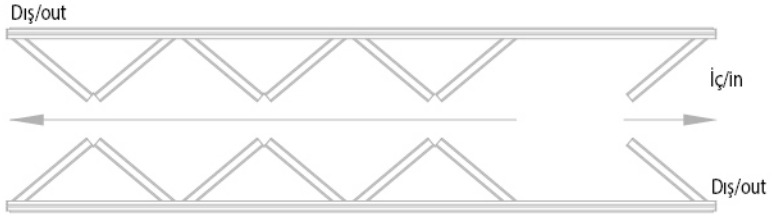

TYPE 7-7-0

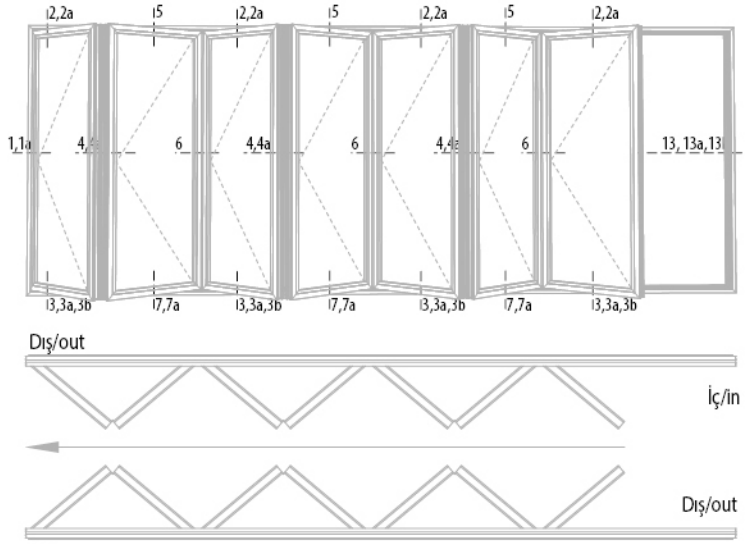

TYPE 8-4-4

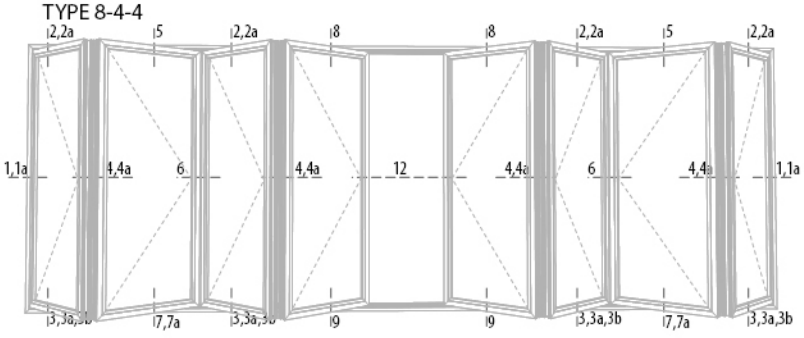

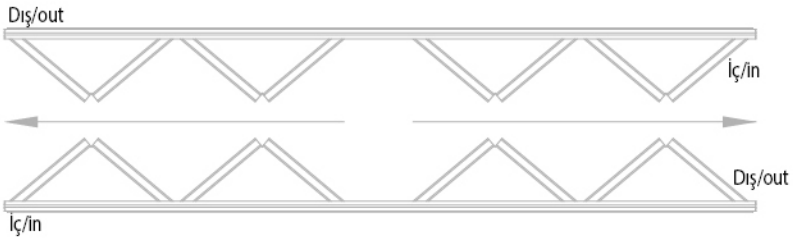

TYPE 8-5-3

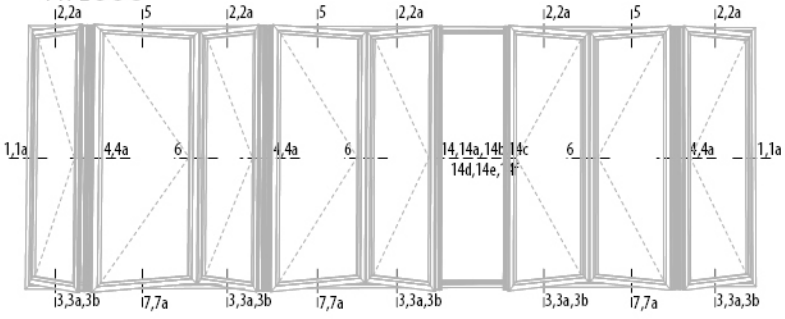

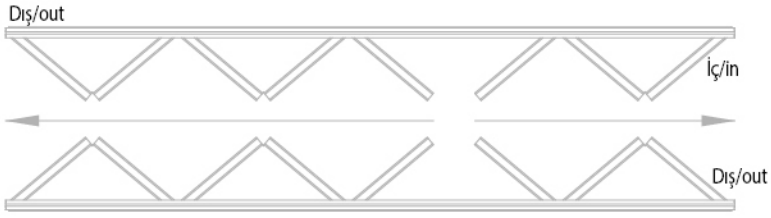

TYPE 8-6-2

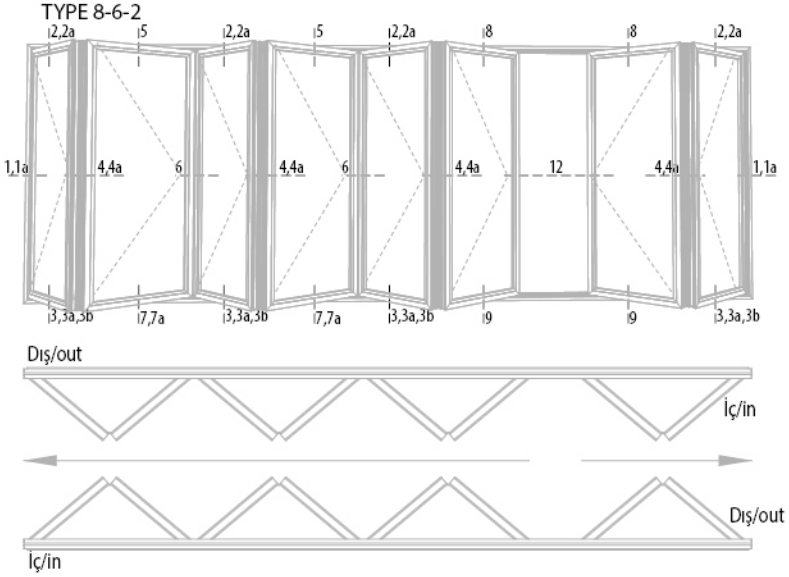

TYPE 8-7-1

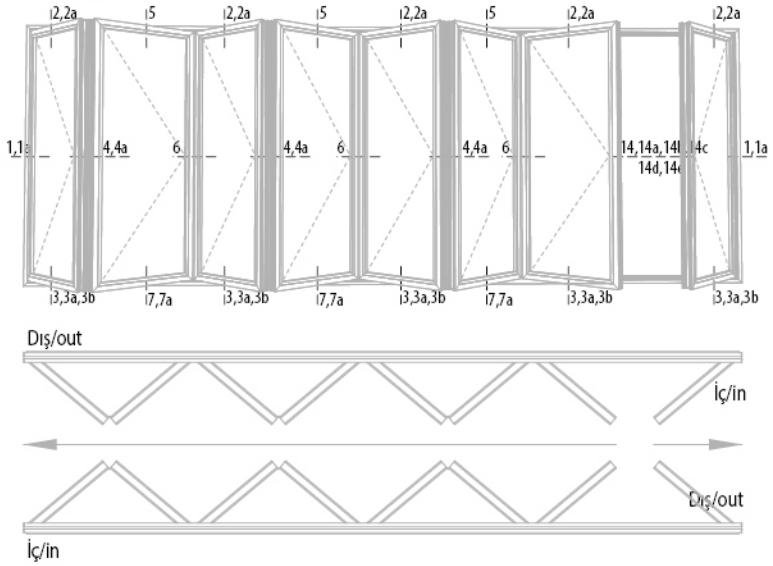

TYPE 9-5-4

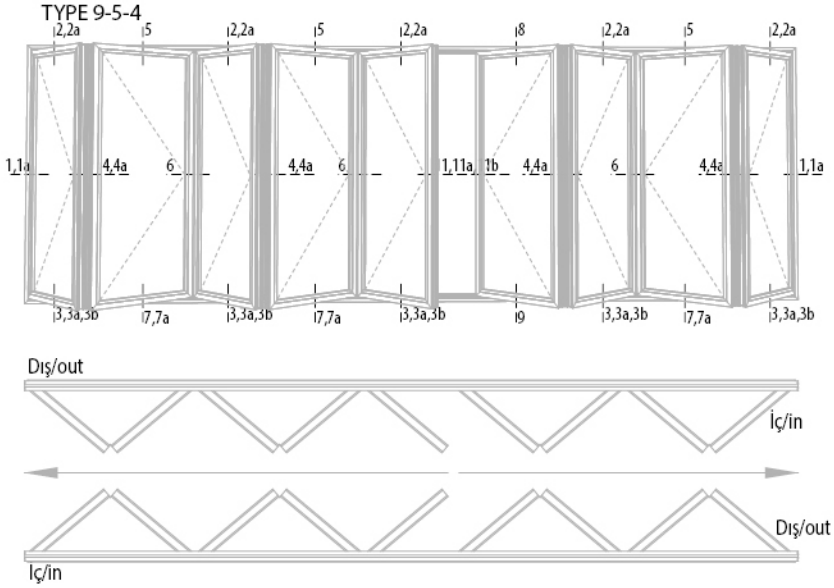

TYPE 9-6-3

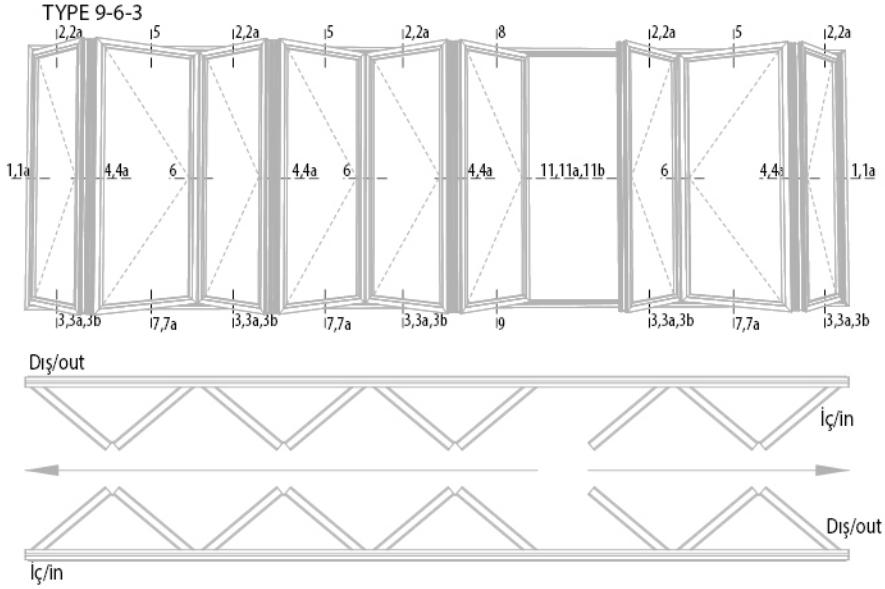

TYPE 9-7-2

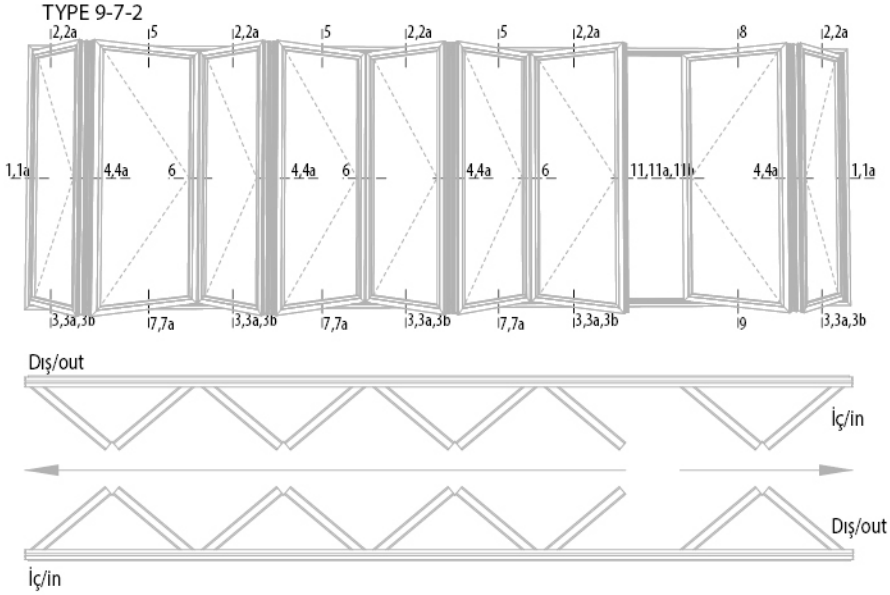

TYPE 10-5-5

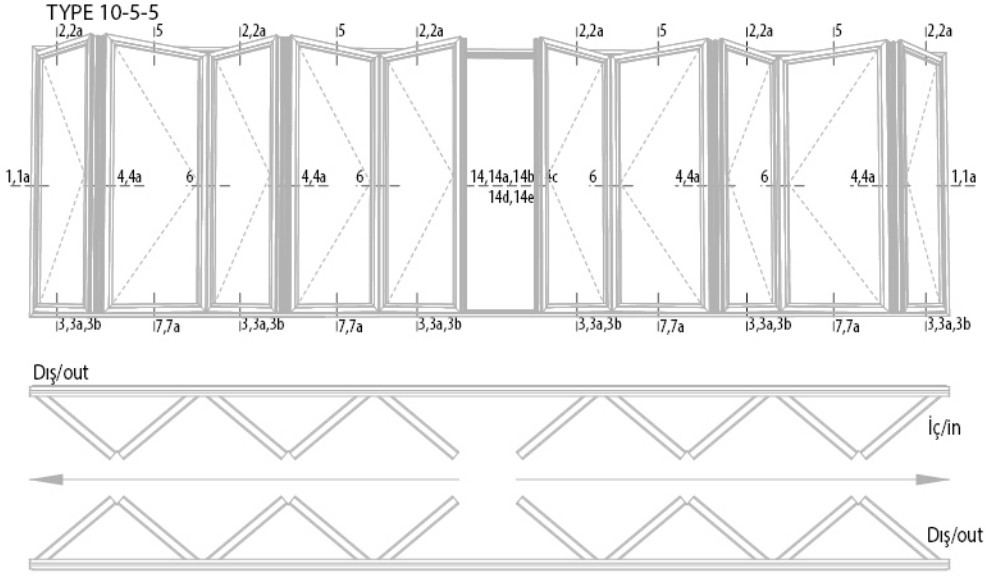

TYPE 10-6-4

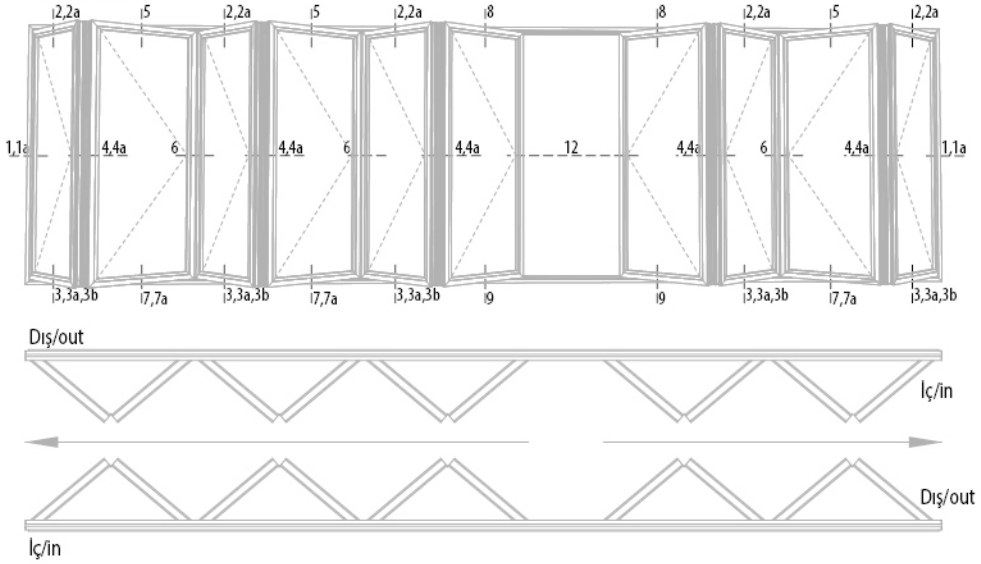

TYPE 10-7-3

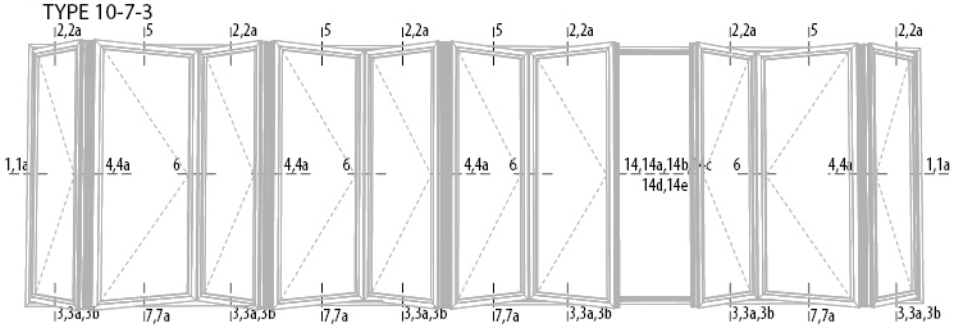

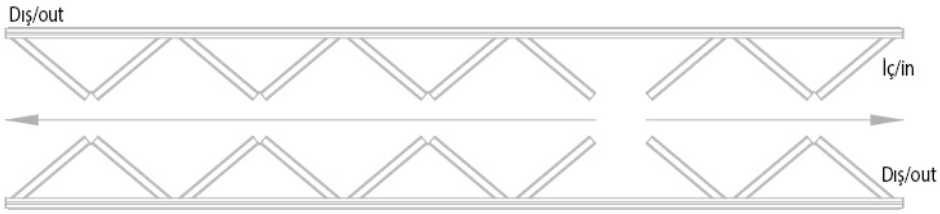

TYPE 11-6-5

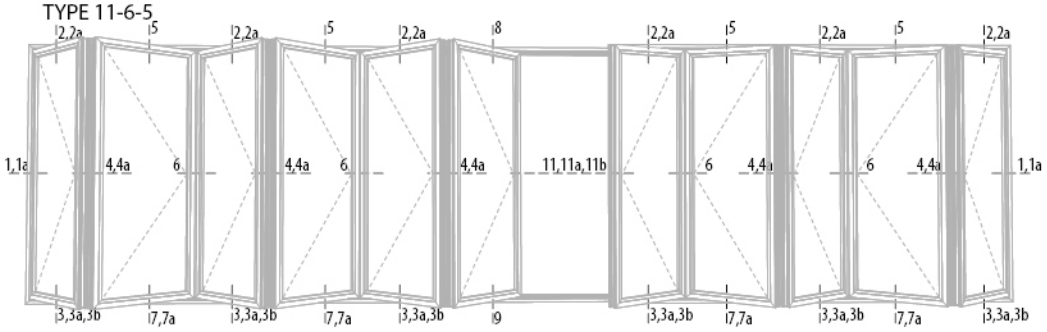

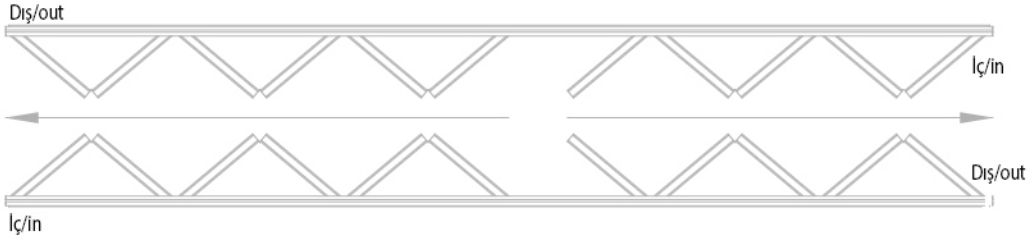

TYPE 11-7-4

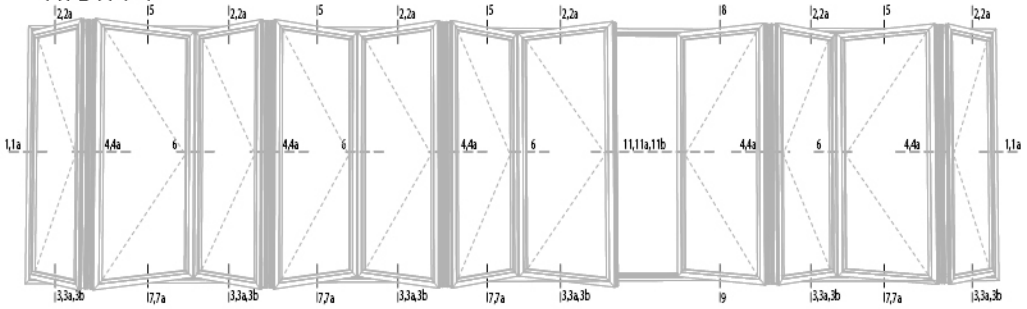

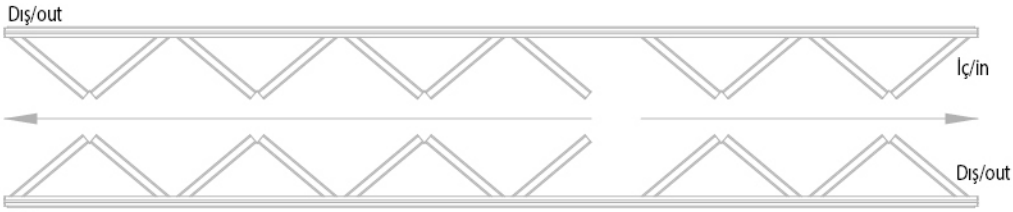

TYPE 12-6-6

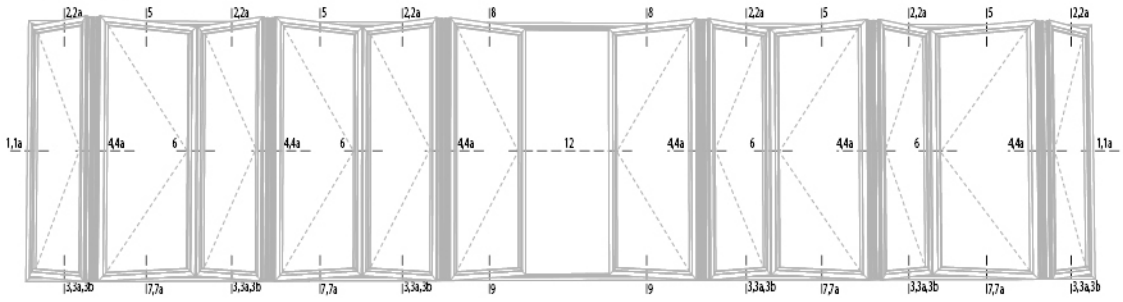

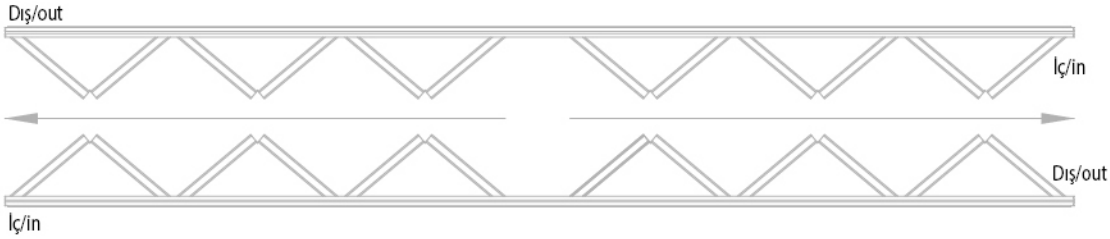

TYPE 12-7-5

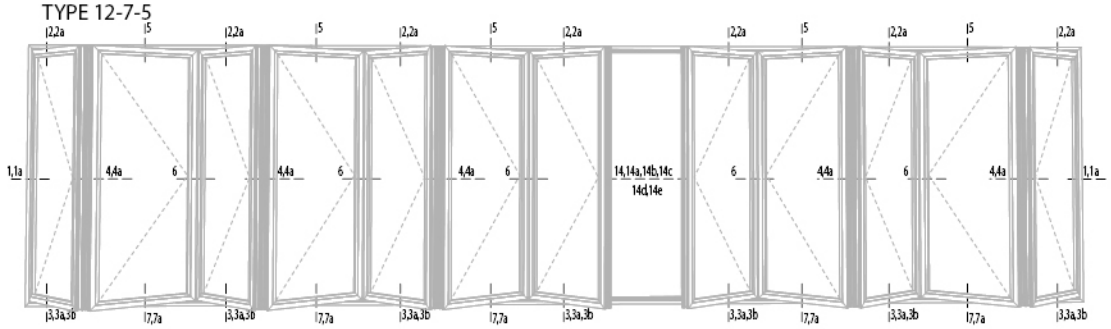

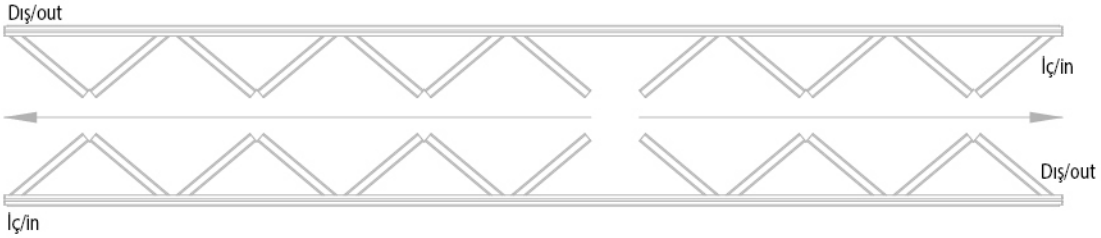

TYPE 13-7-6

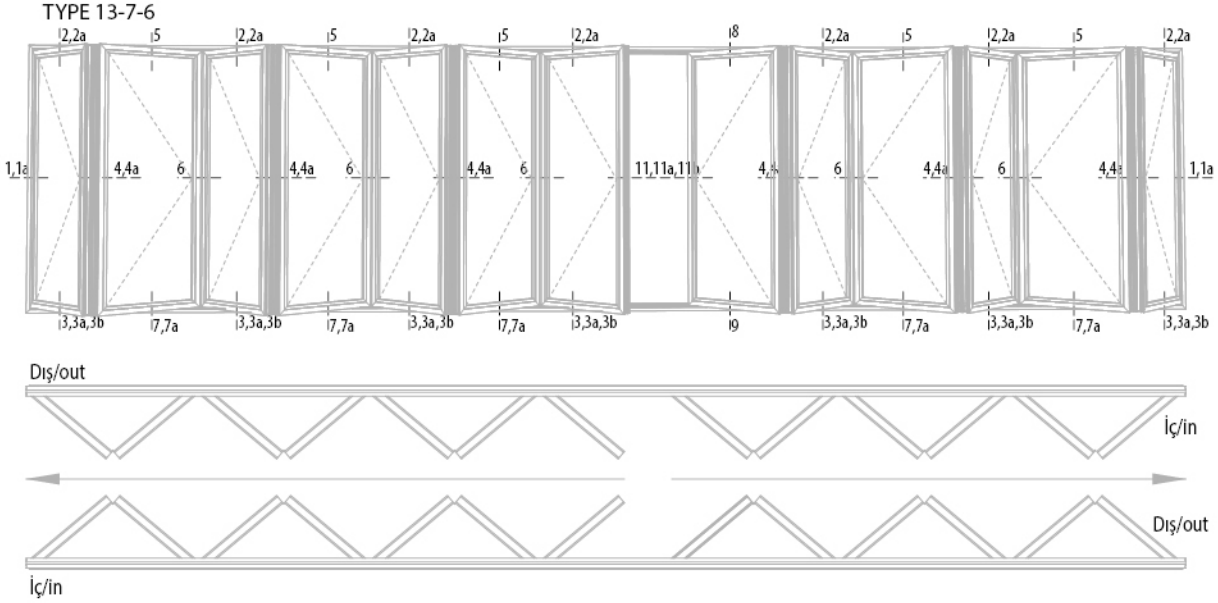

TYPE 14-7-7

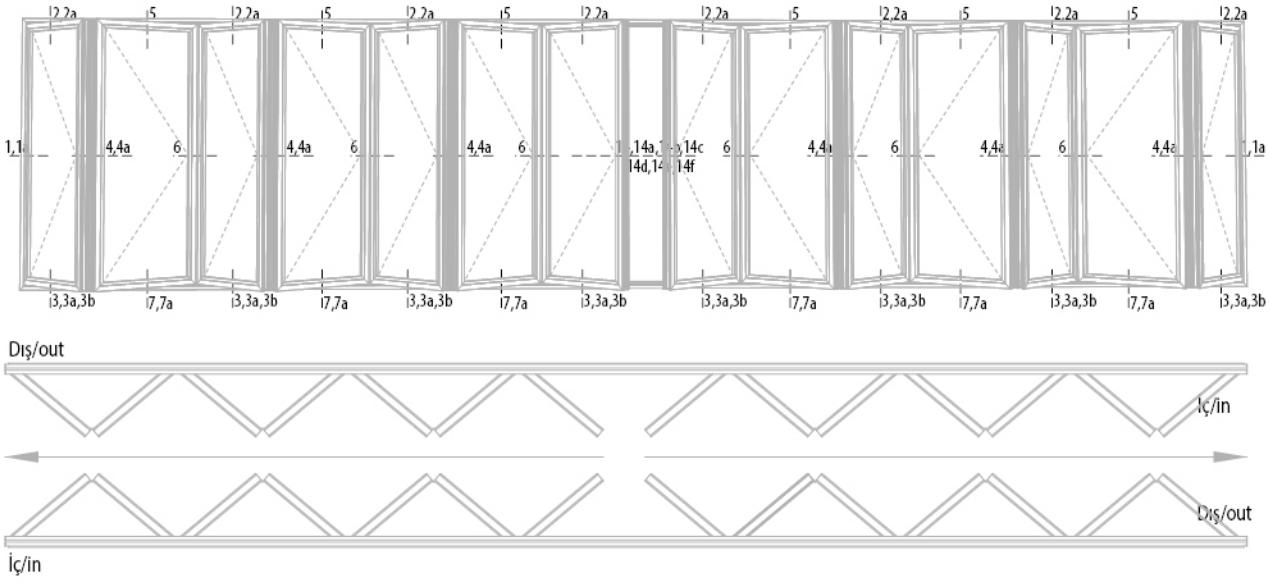

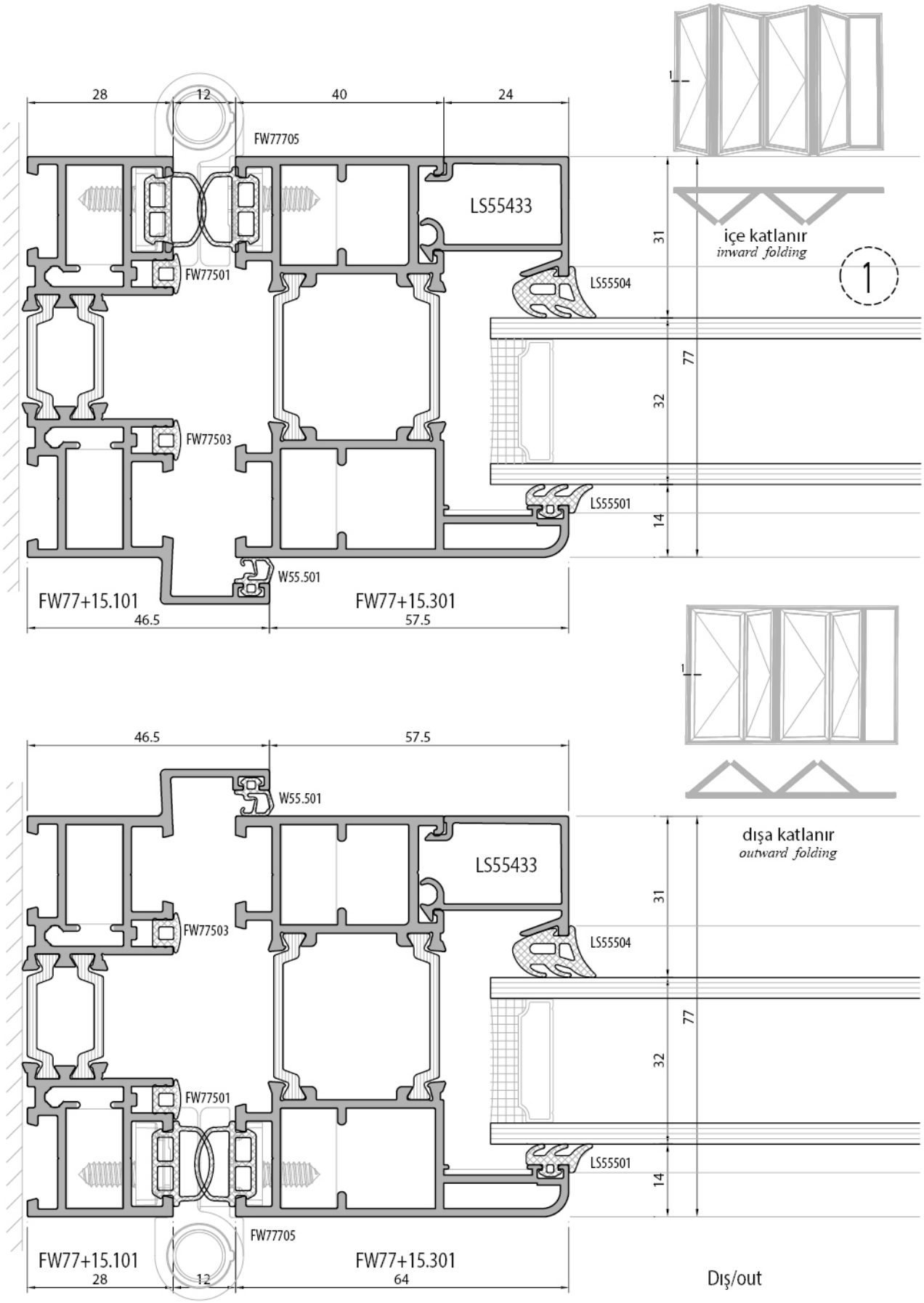
28
12
40
24
FW77705
LS55433
FW77501
FW77503
W55.501
LS55504
LS55501
31
77
32
14
içe katlanır
inward folding
1
FW77+15.101
46.5
FW77+15.301
57.5
dışa katlanır
outward folding
FW77705
64
Dış/out

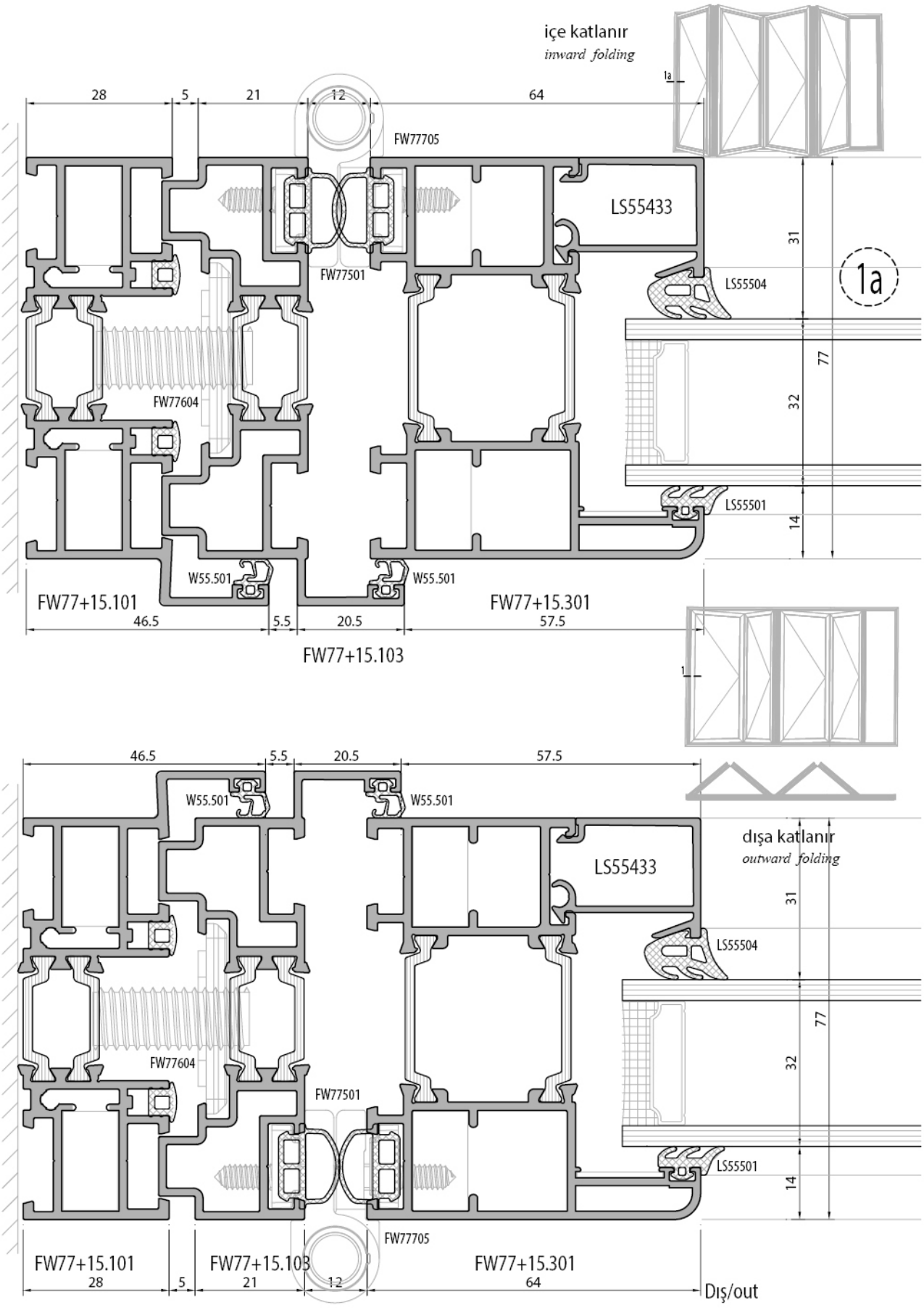
içe katlanır
inward folding
1a
28
5
21
12
64
FW77705
LS55433
FW77501
LS55504
31
77
32
1a
FW77604
LS55501
14
W55.501
W55.501
FW77+15.101
FW77+15.301
46.5
5.5
20.5
57.5
FW77+15.103
1
dışa katlanır
outward folding
FW77705
FW77+15.101
FW77+15.103
FW77+15.301
Dış/out

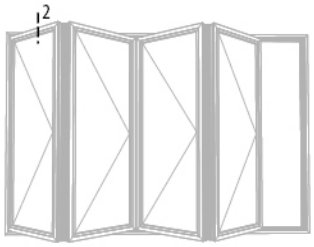

içe katlanır
inward folding

2

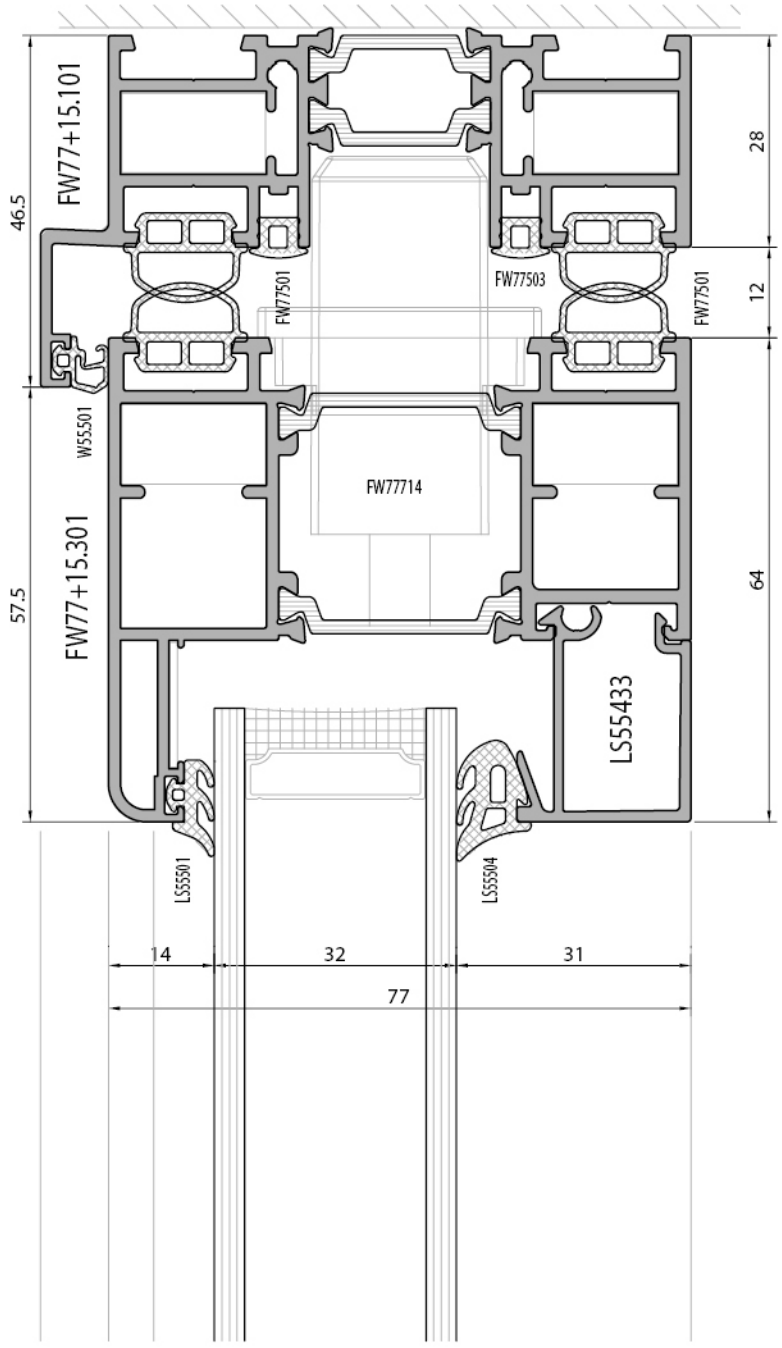

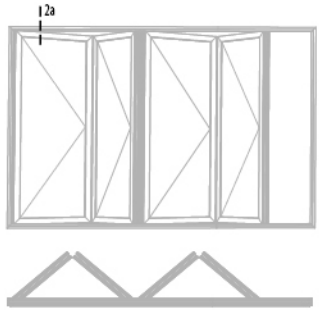

dışa katlanır
outward folding

2a

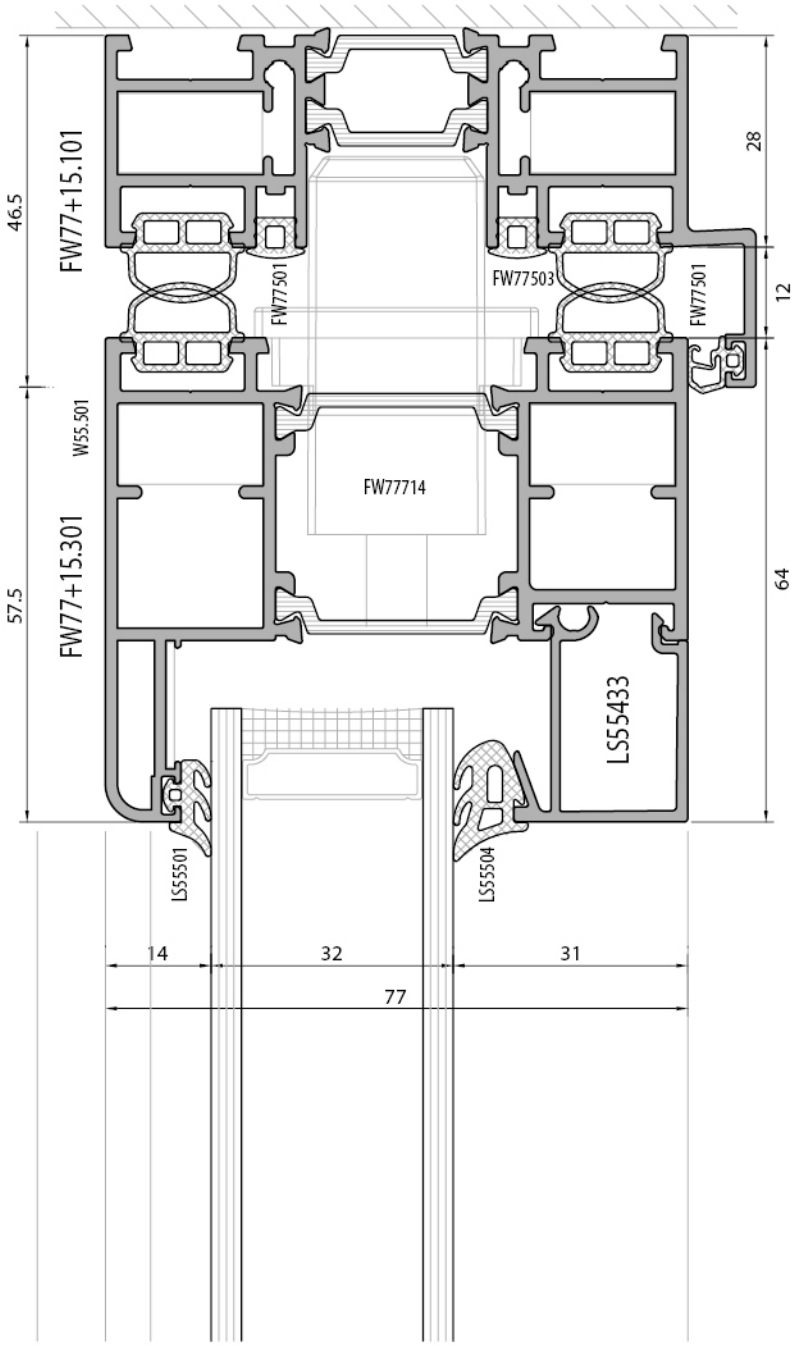

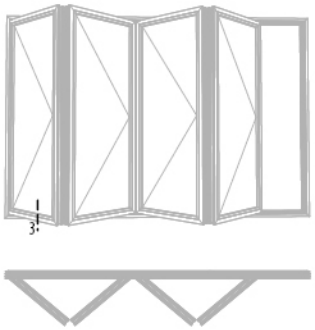

içe katlanır
inward folding

3

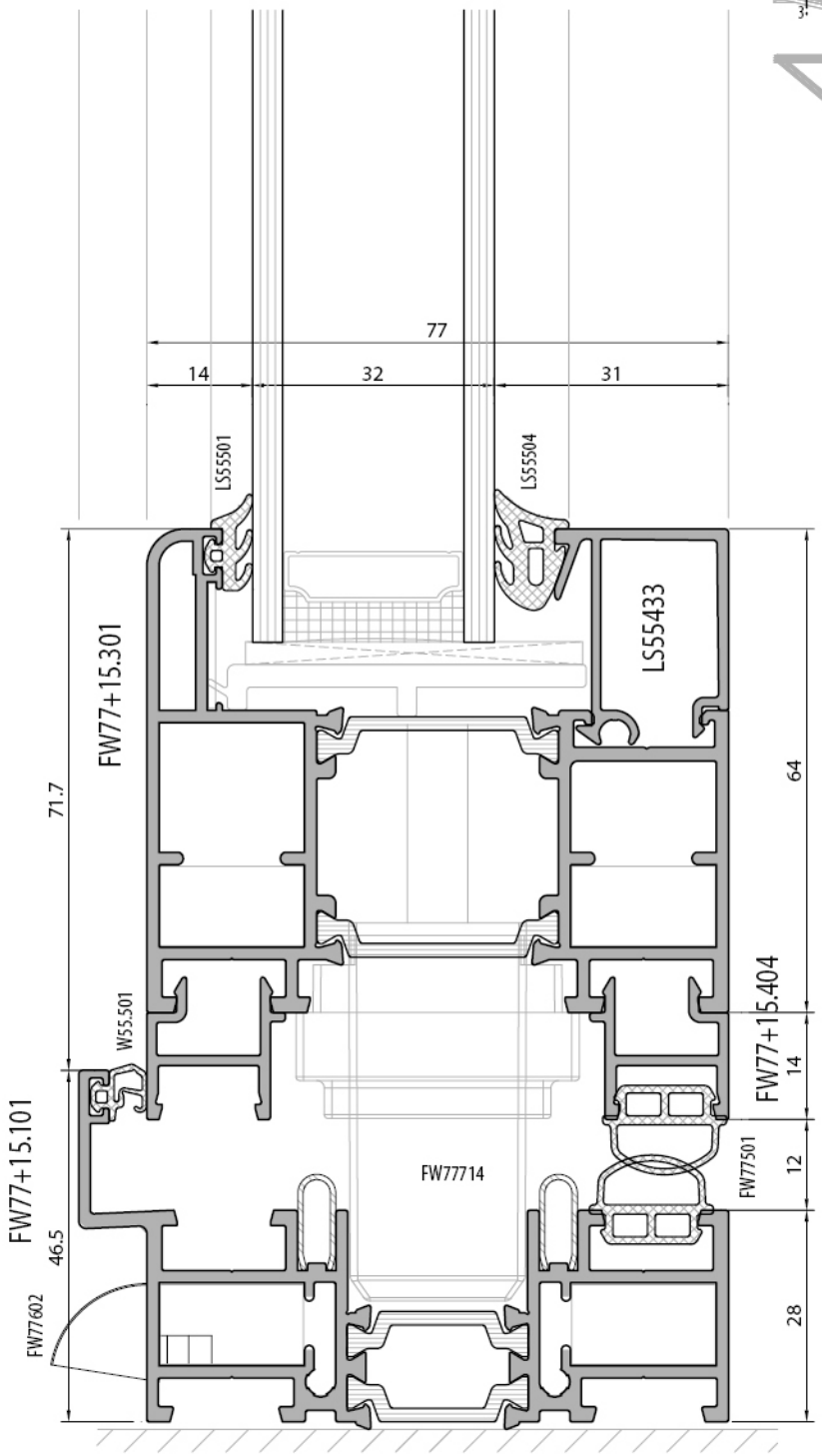

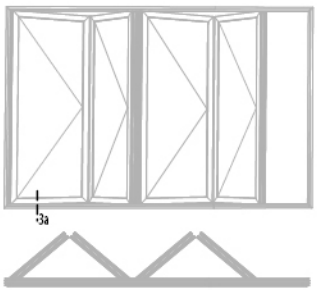

dışa katlanır
outward folding

3a

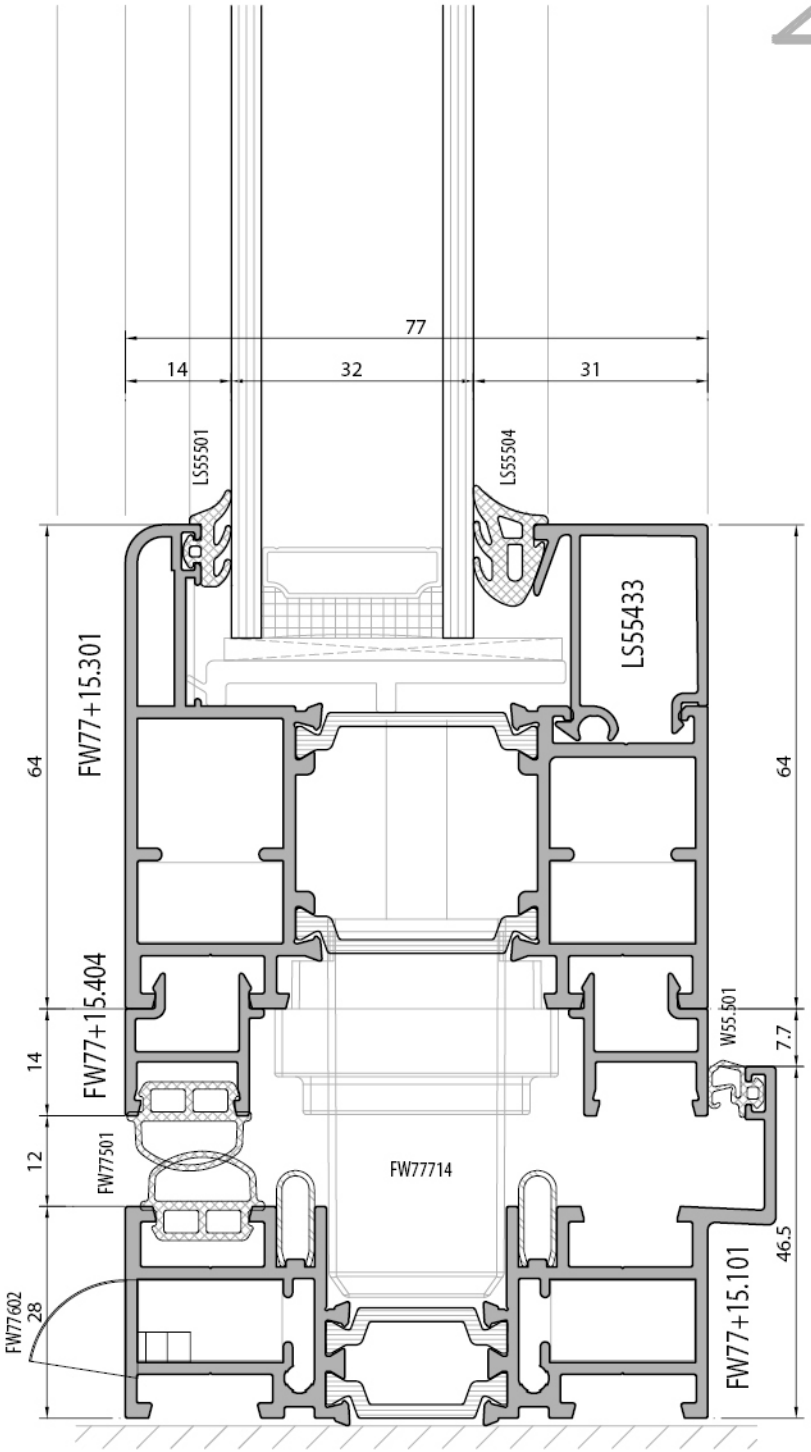

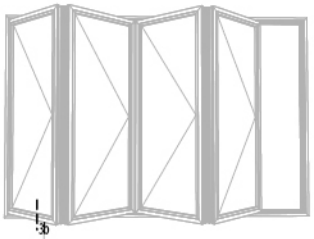

3b

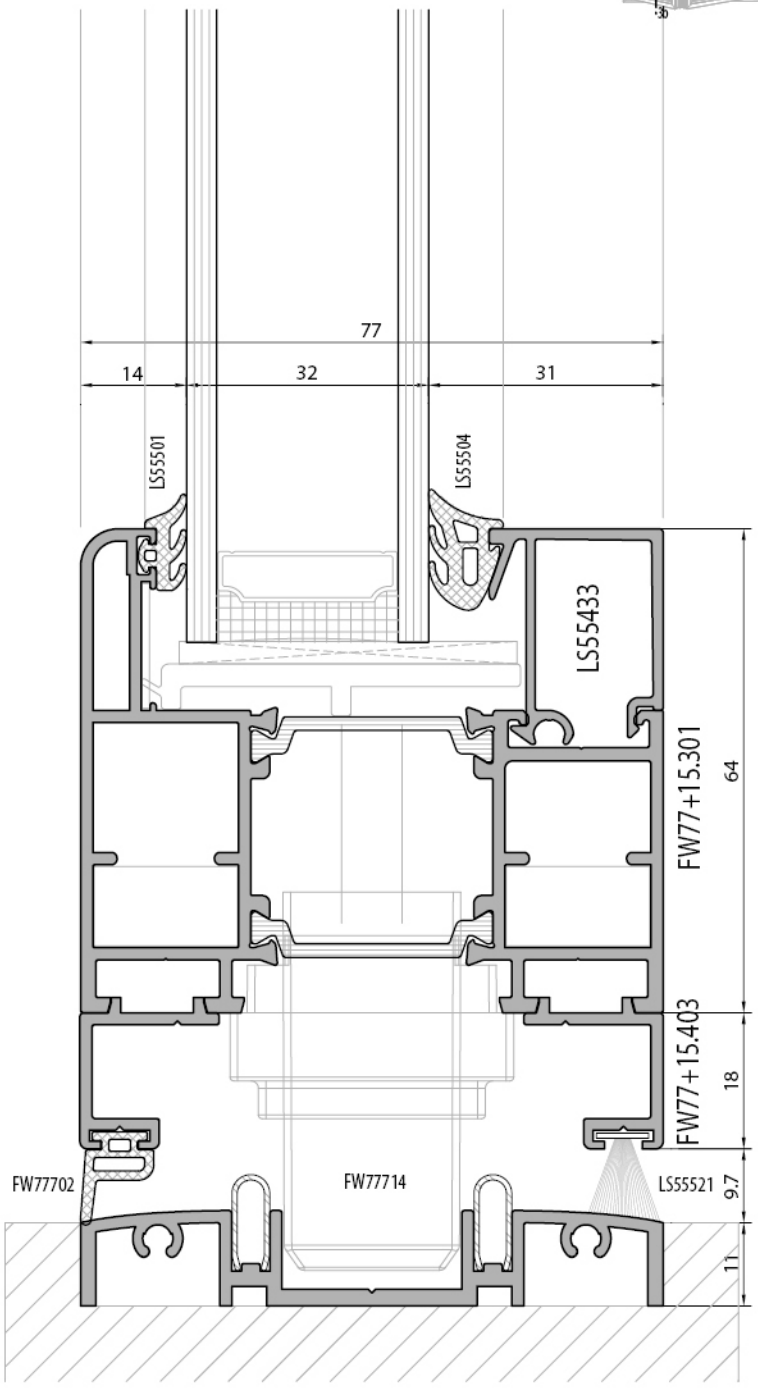
77
14
32
31
LS55501
LS55504
LS55433
FW77+15.301
64
FW77+15.403
18
FW77702
FW77714
LS55521
9.7
11

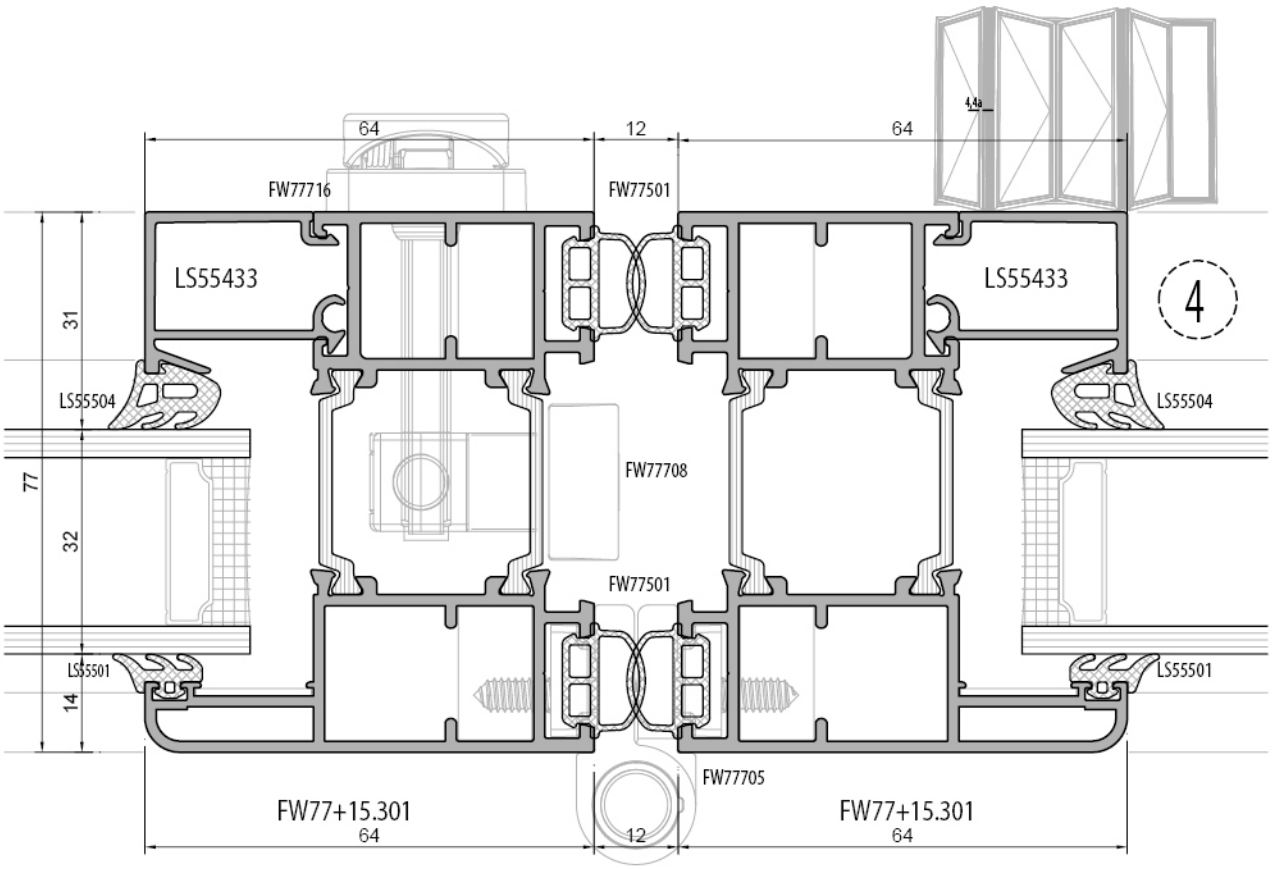
4
64
12
64
FW77716
FW77501
LS55433
LS55433
LS55504
LS55504
FW77708
FW77501
LS55501
LS55501
FW77705
FW77+15.301
FW77+15.301
64
12
64
31
77
32
14

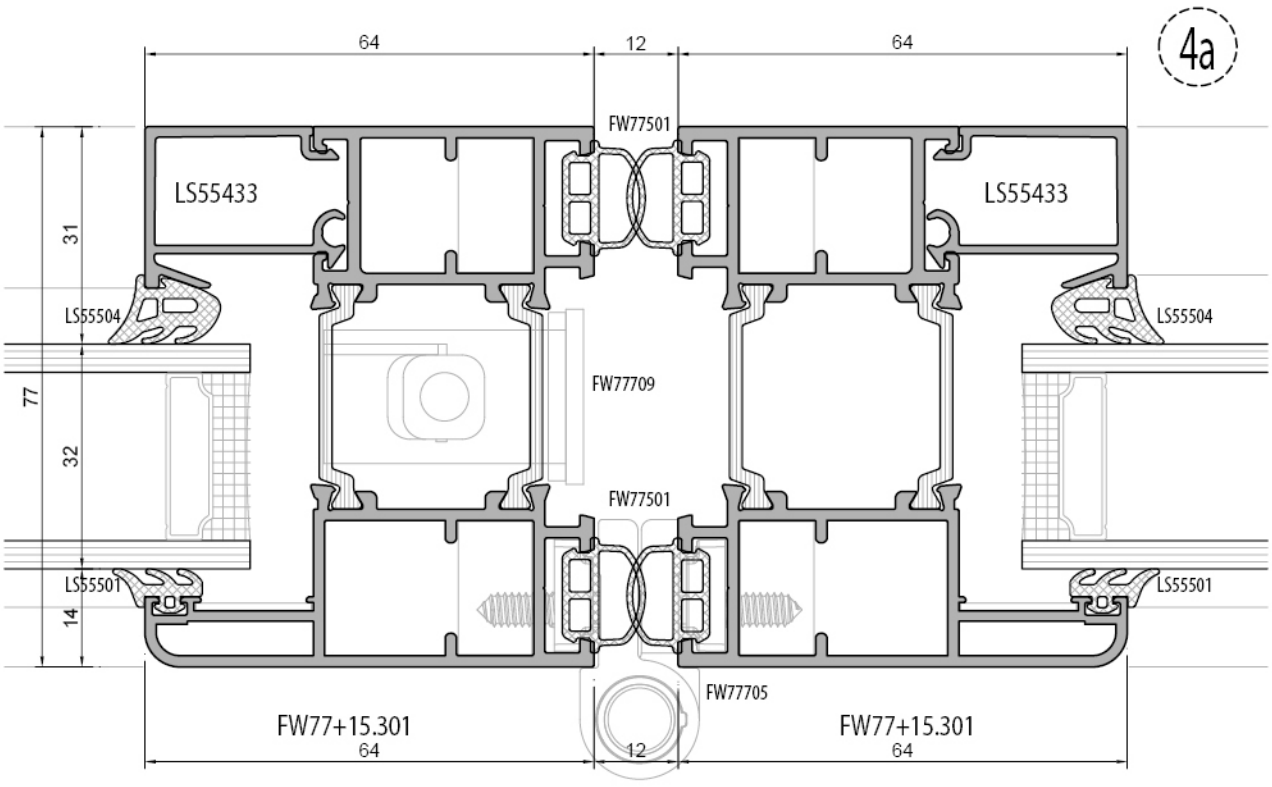
4a
64
12
64
FW77501
LS55433
LS55433
LS55504
LS55504
FW77709
FW77501
LS55501
LS55501
FW77705
FW77+15.301
FW77+15.301
64
12
64
31
77
32
14

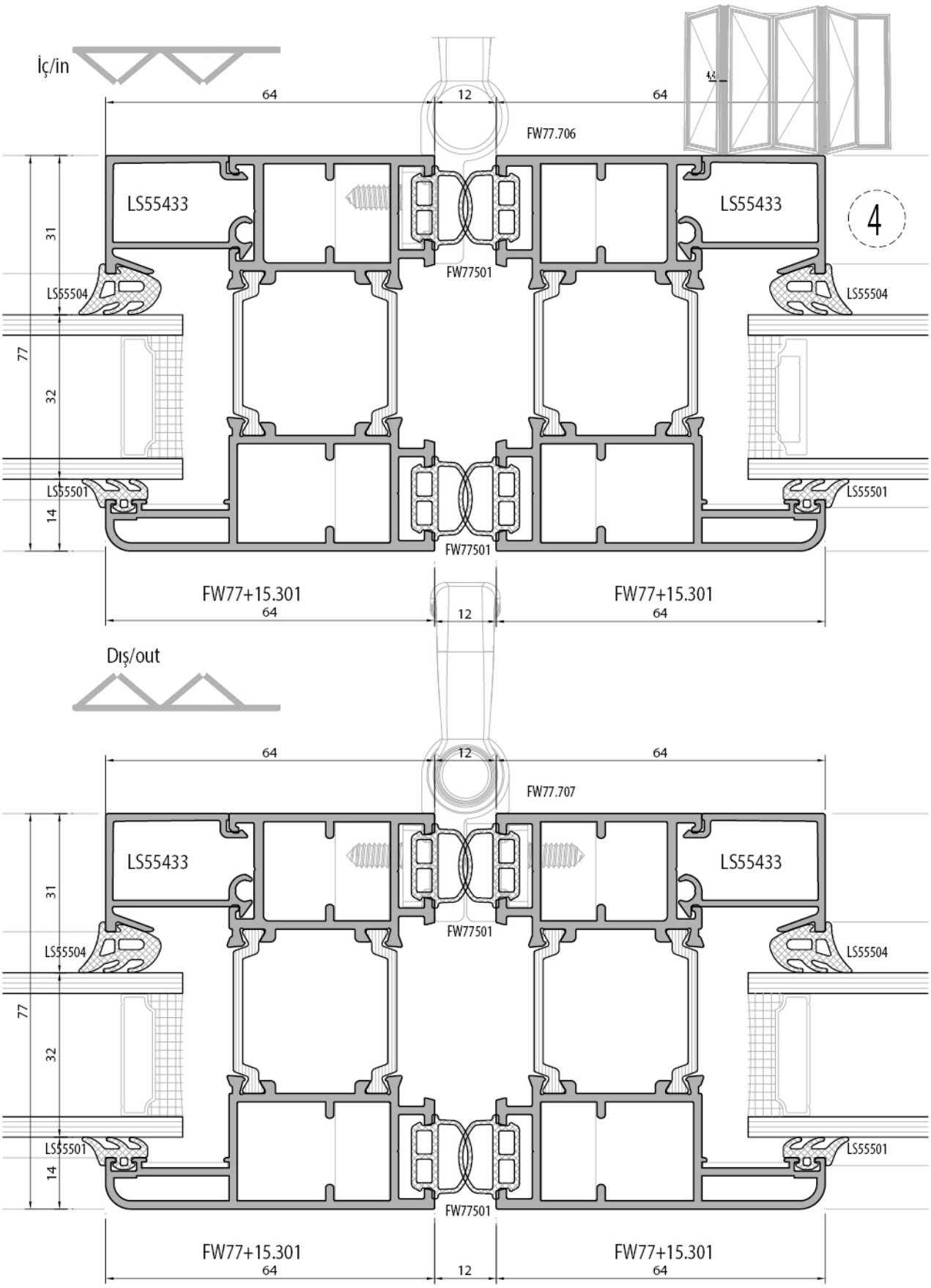
İç/in
64
12
64
FW77.706
LS55433
LS55433
4
31
LS55504
LS55504
77
32
LS55501
LS55501
14
FW77501
FW77501
FW77+15.301
64
12
FW77+15.301
64
Dış/out
64
12
64
FW77.707
LS55433
LS55433
31
FW77501
LS55504
LS55504
77
32
LS55501
LS55501
14
FW77501
FW77+15.301
64
12
FW77+15.301
64

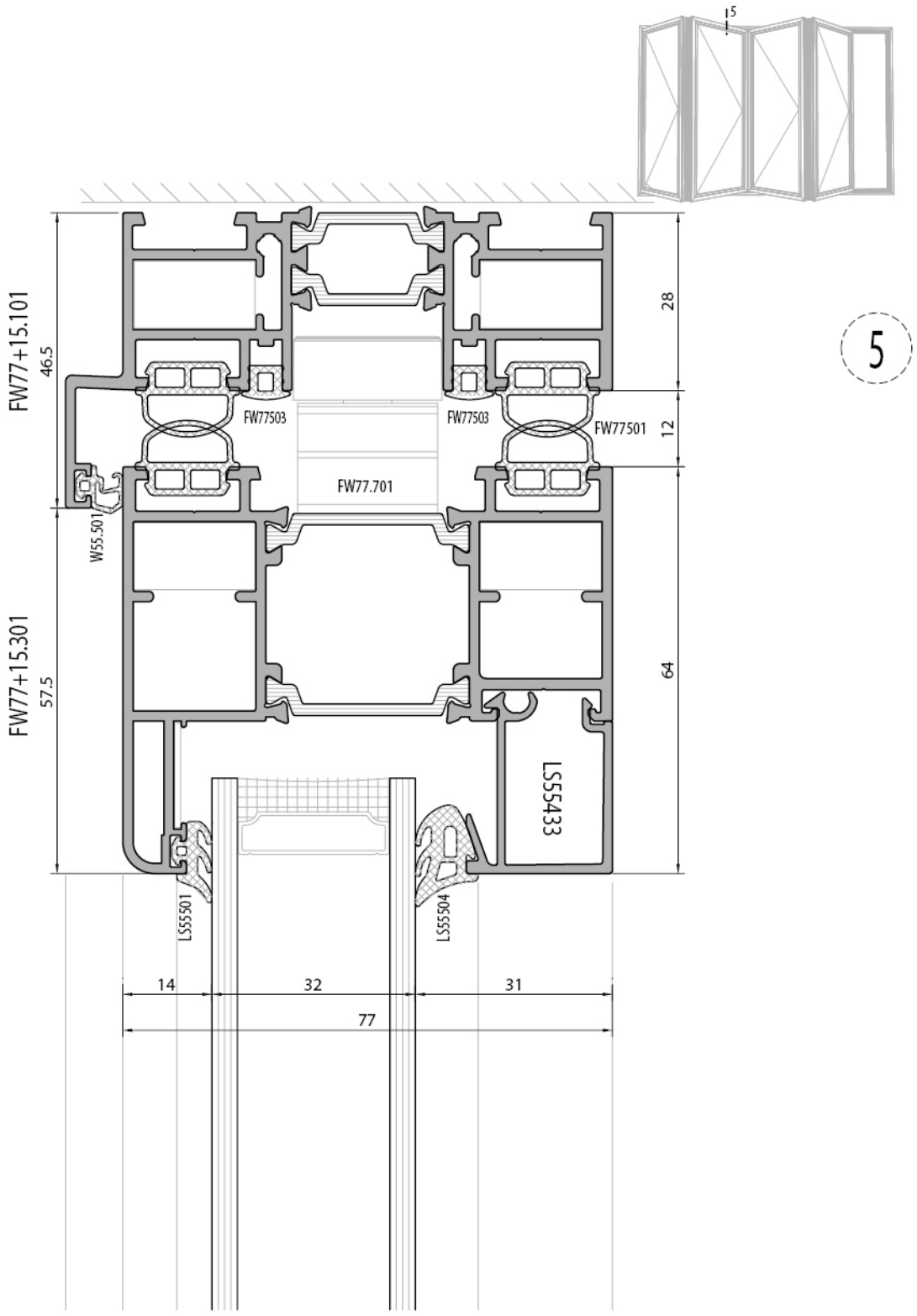
5
FW77+15.101
46.5
FW77+15.301
57.5
28
12
64
FW77503
FW77503
FW77501
FW77.701
W55.501
LS55433
LS55501
LS55504
14
32
31
77

5

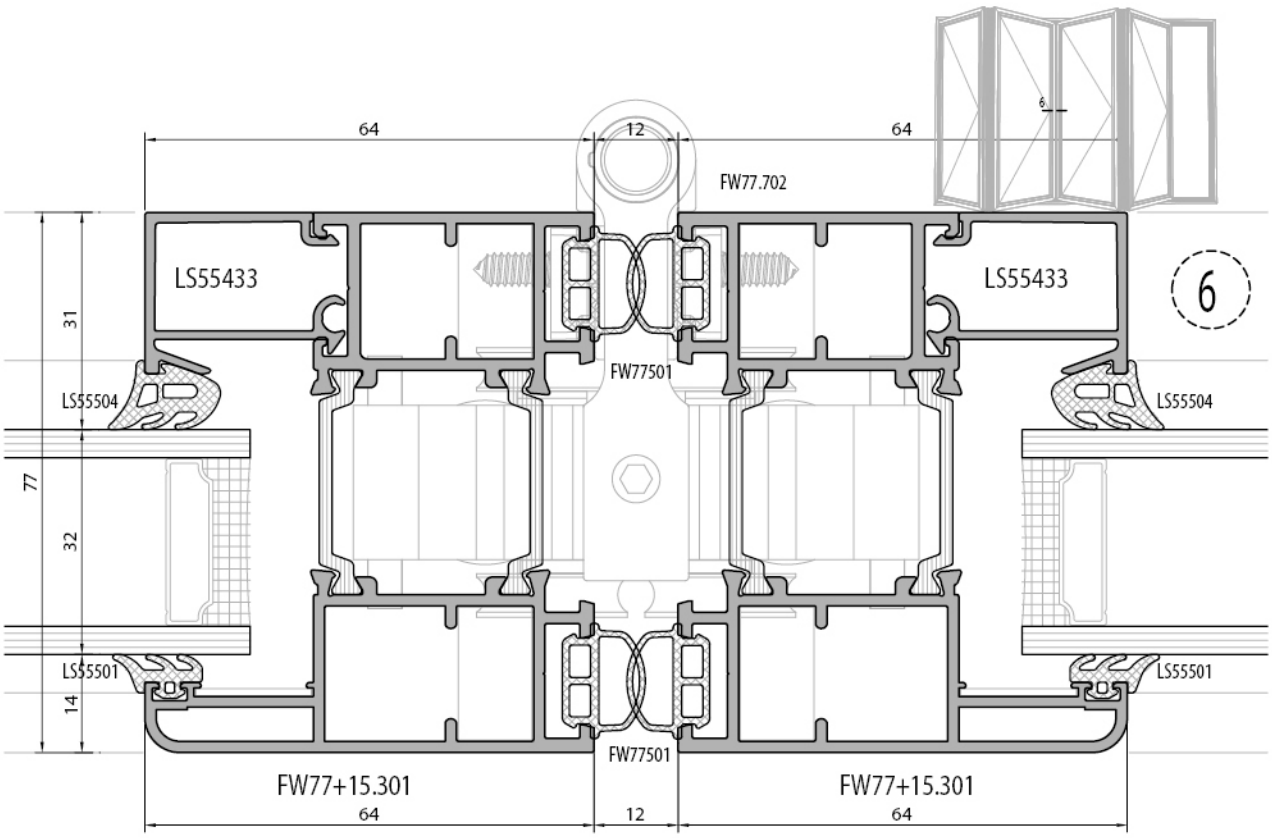
64
12
64
FW77.702
LS55433
LS55433
6
31
LS55504
LS55504
77
32
LS55501
LS55501
14
FW77501
FW77501
FW77+15.301
FW77+15.301
64
12
64

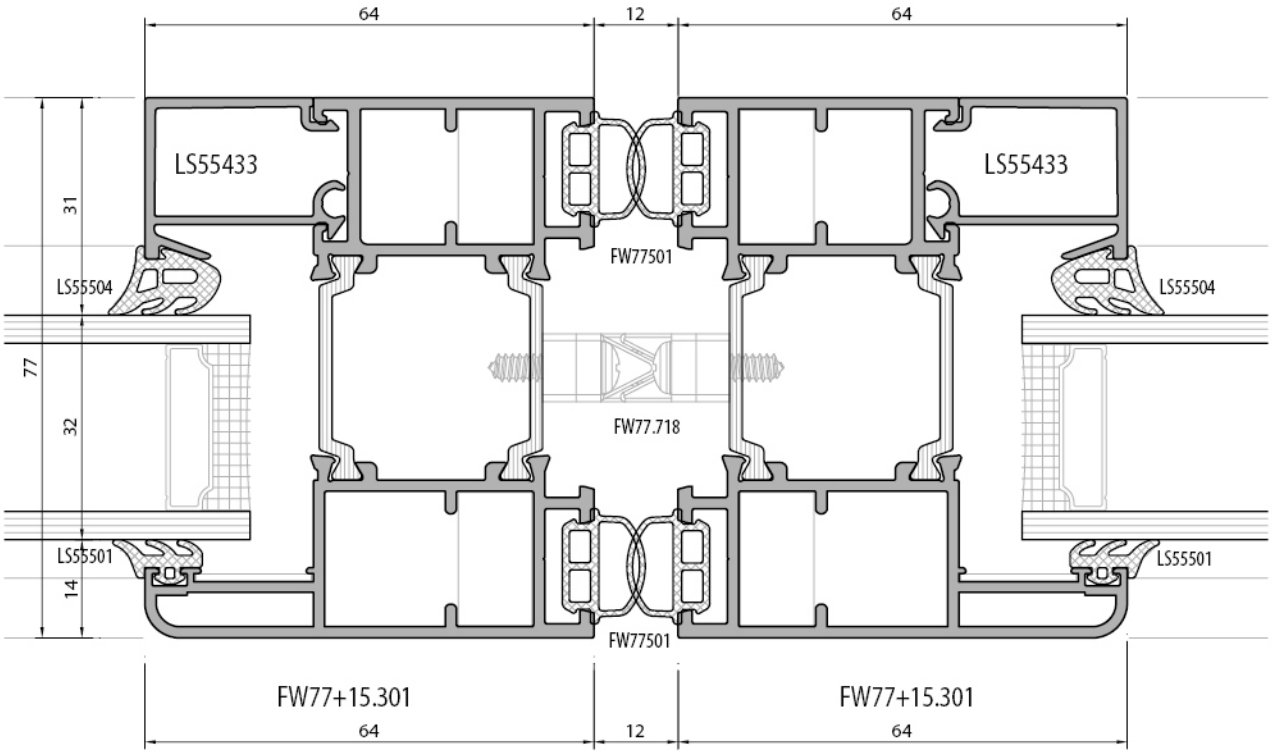
64
12
64
LS55433
LS55433
31
FW77501
LS55504
LS55504
77
32
FW77.718
LS55501
LS55501
14
FW77501
FW77+15.301
FW77+15.301
64
12
64

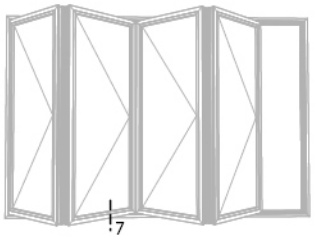
7

7

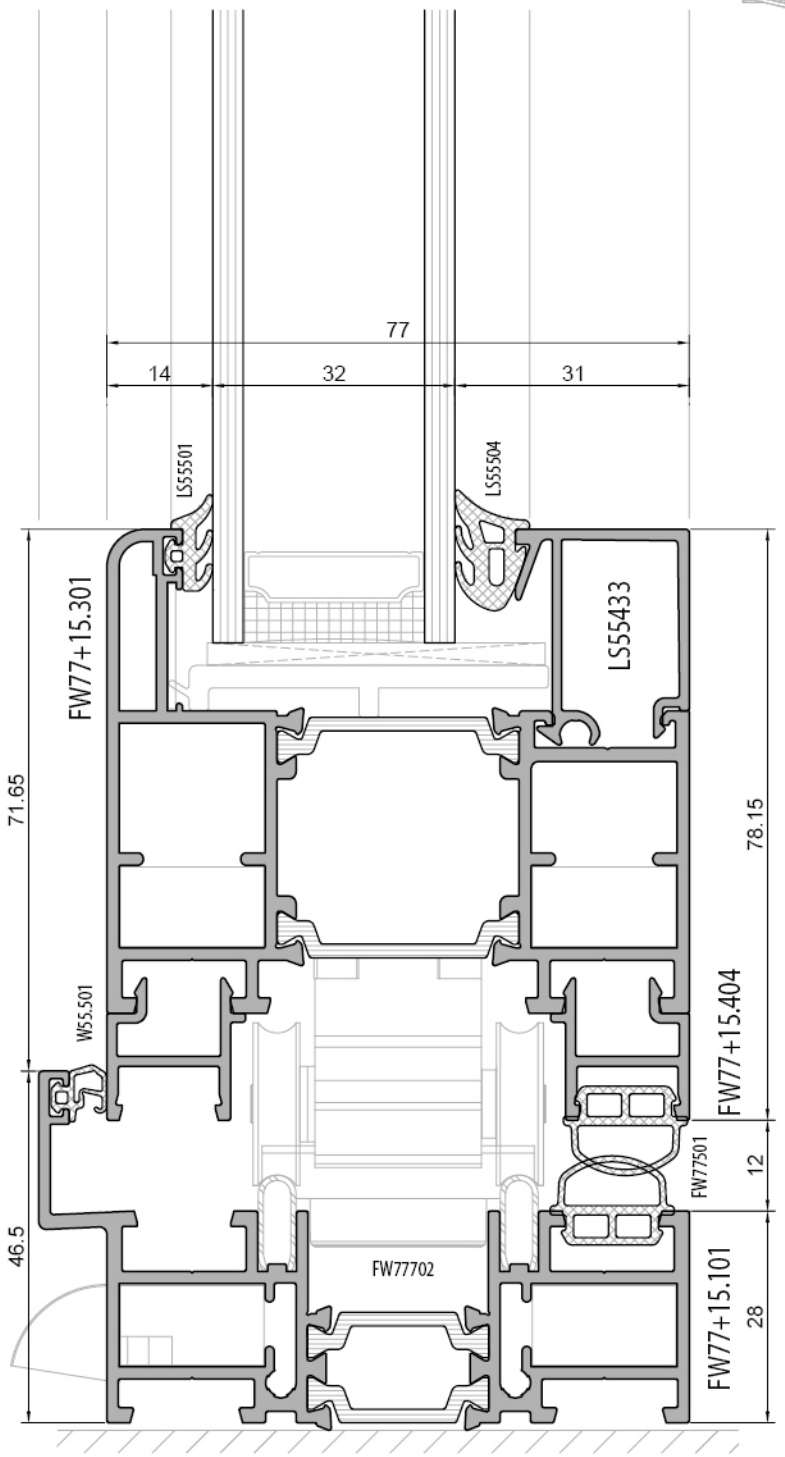
77
14
32
31
LS55501
LS55504
FW77+15.301
LS55433
71.65
78.15
W55.501
FW77+15.404
FW77501
12
46.5
FW77702
FW77+15.101
28

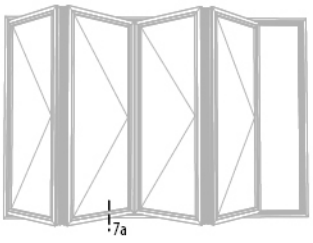
7a

7a

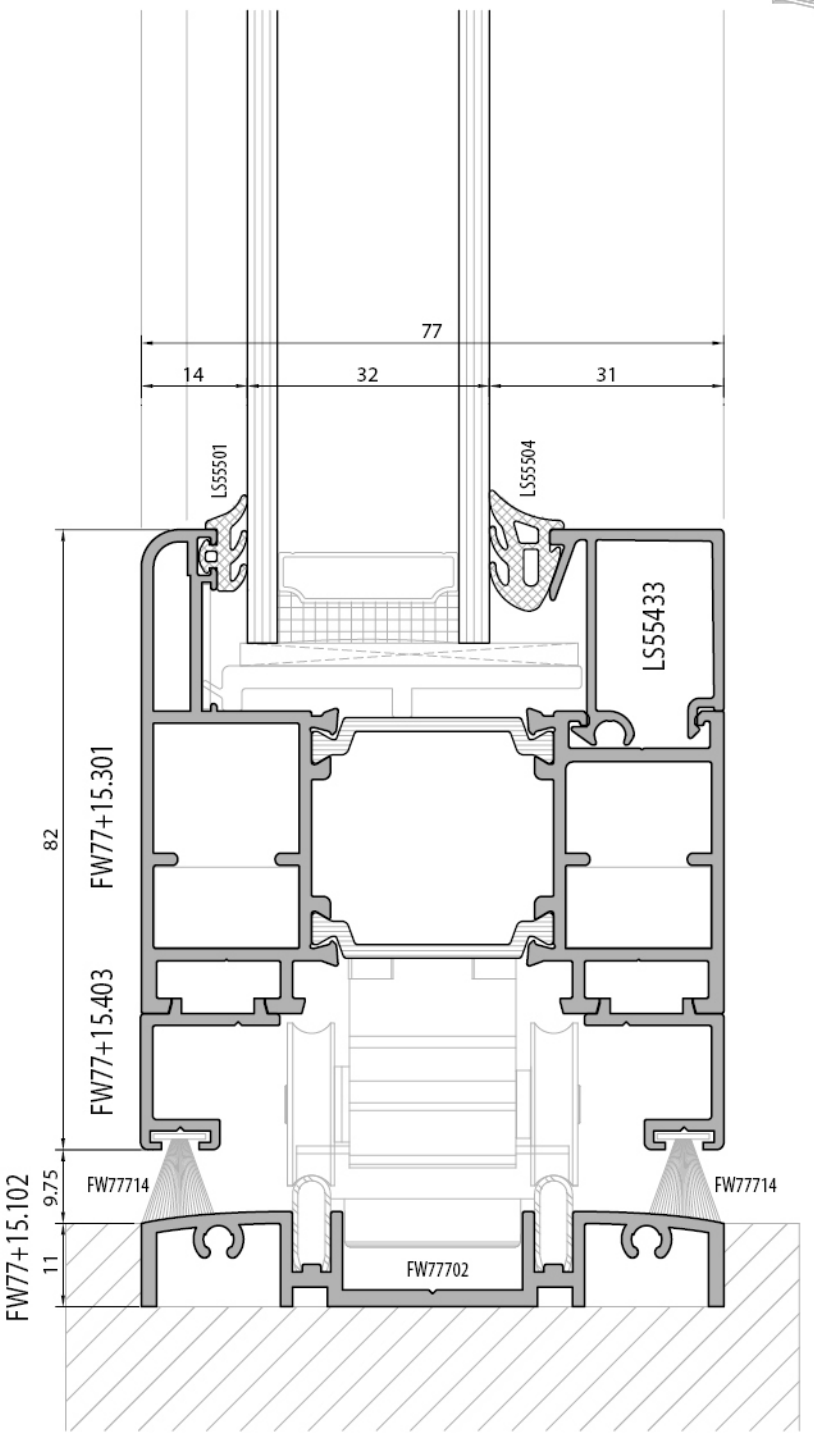
77
14
32
31
LS55501
LS55504
LS55433
82
FW77+15.301
FW77+15.403
FW77+15.102
9.75
11
FW77714
FW77714
FW77702

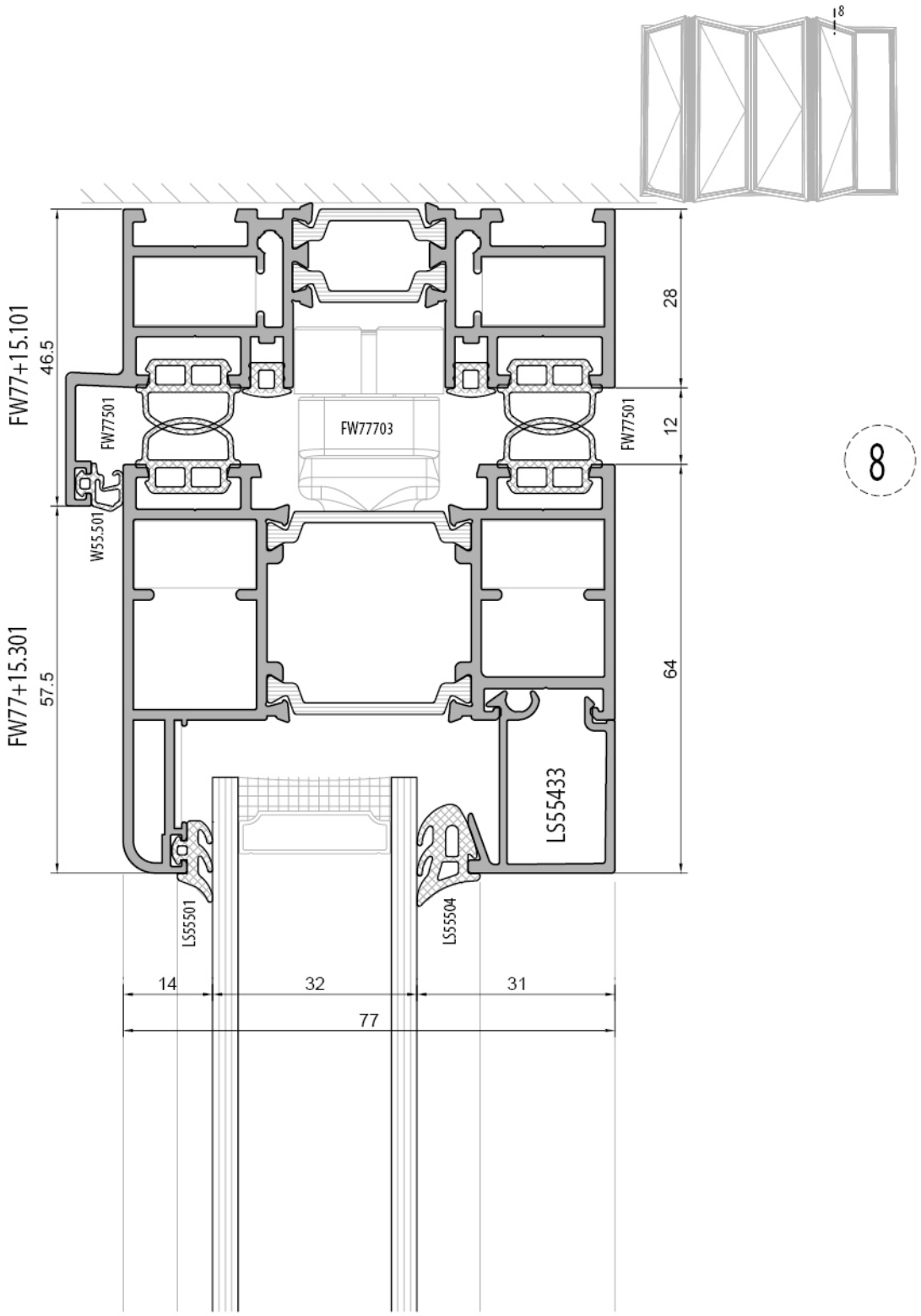
18
FW77+15.101
46.5
FW77501
FW77703
28
FW77501
12
8
W55.501
FW77+15.301
57.5
64
LS55433
LS55501
LS55504
14
32
31
77

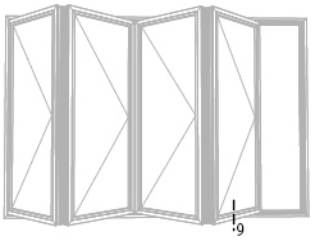
9

9

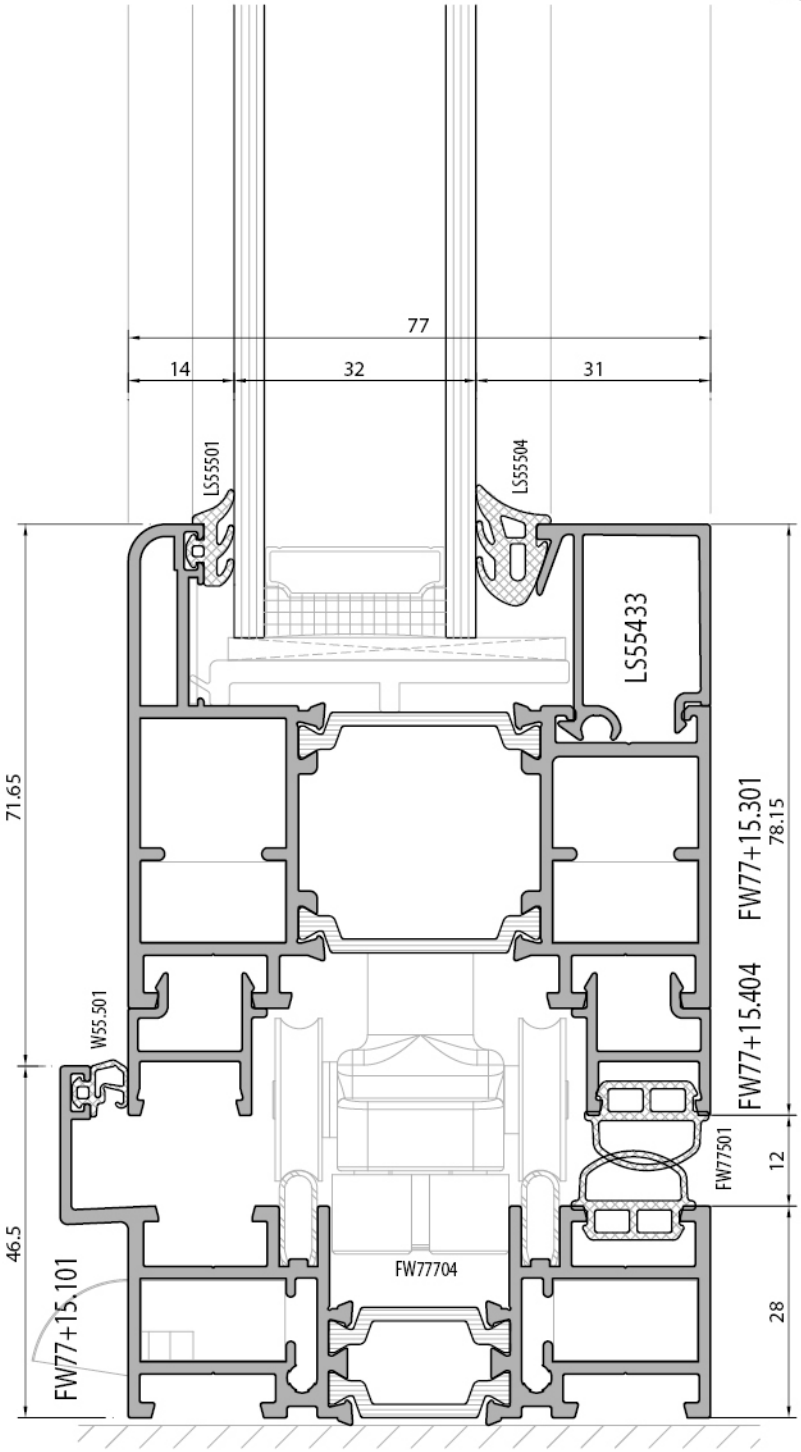
77
14
32
31
LS55501
LS55504
LS55433
71.65
FW77+15.301
78.15
FW77+15.404
W55.501
FW77501
12
46.5
FW77704
FW77+15.101
28

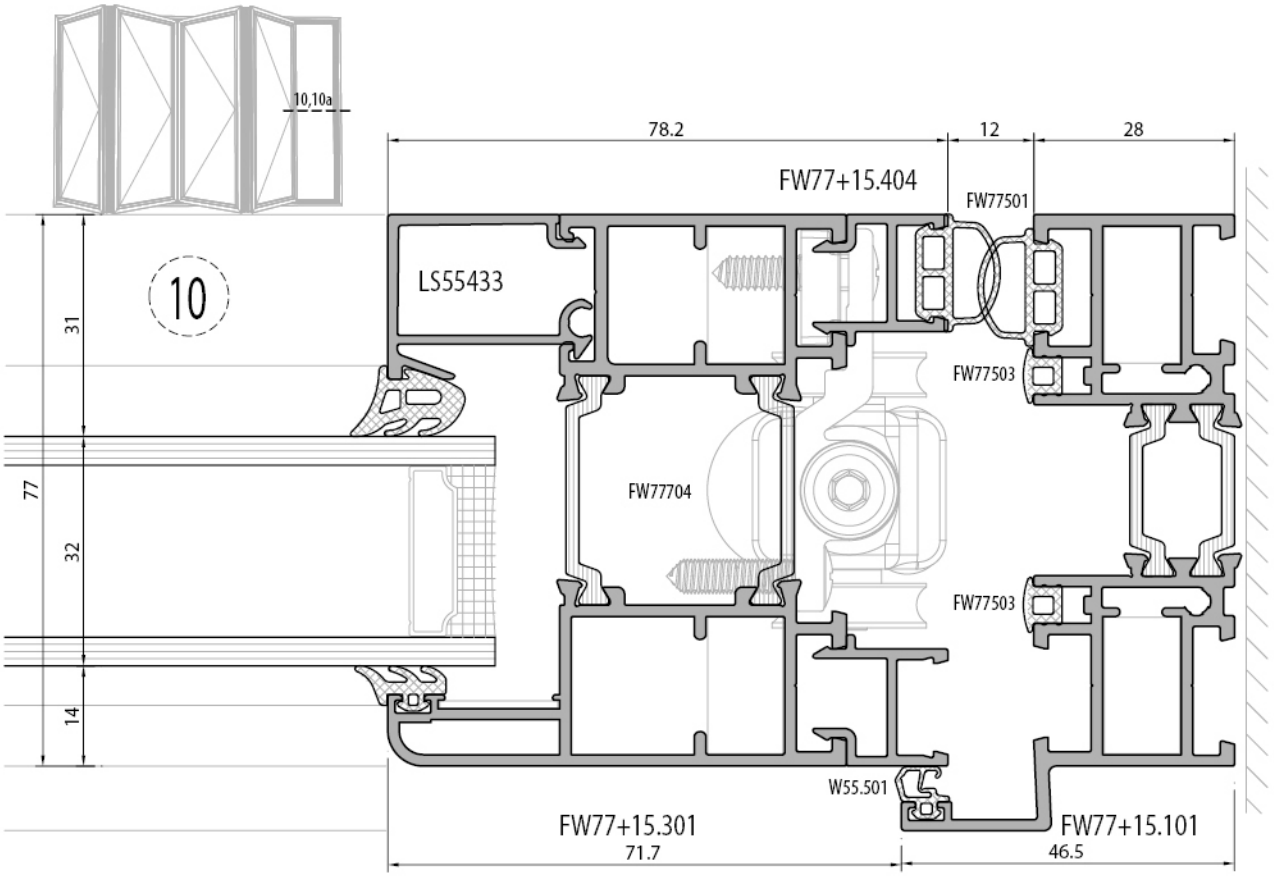
10,10a
10
78.2
12
28
FW77+15.404
FW77501
LS55433
FW77503
FW77704
FW77503
W55.501
FW77+15.301
71.7
FW77+15.101
46.5
31
77
32
14

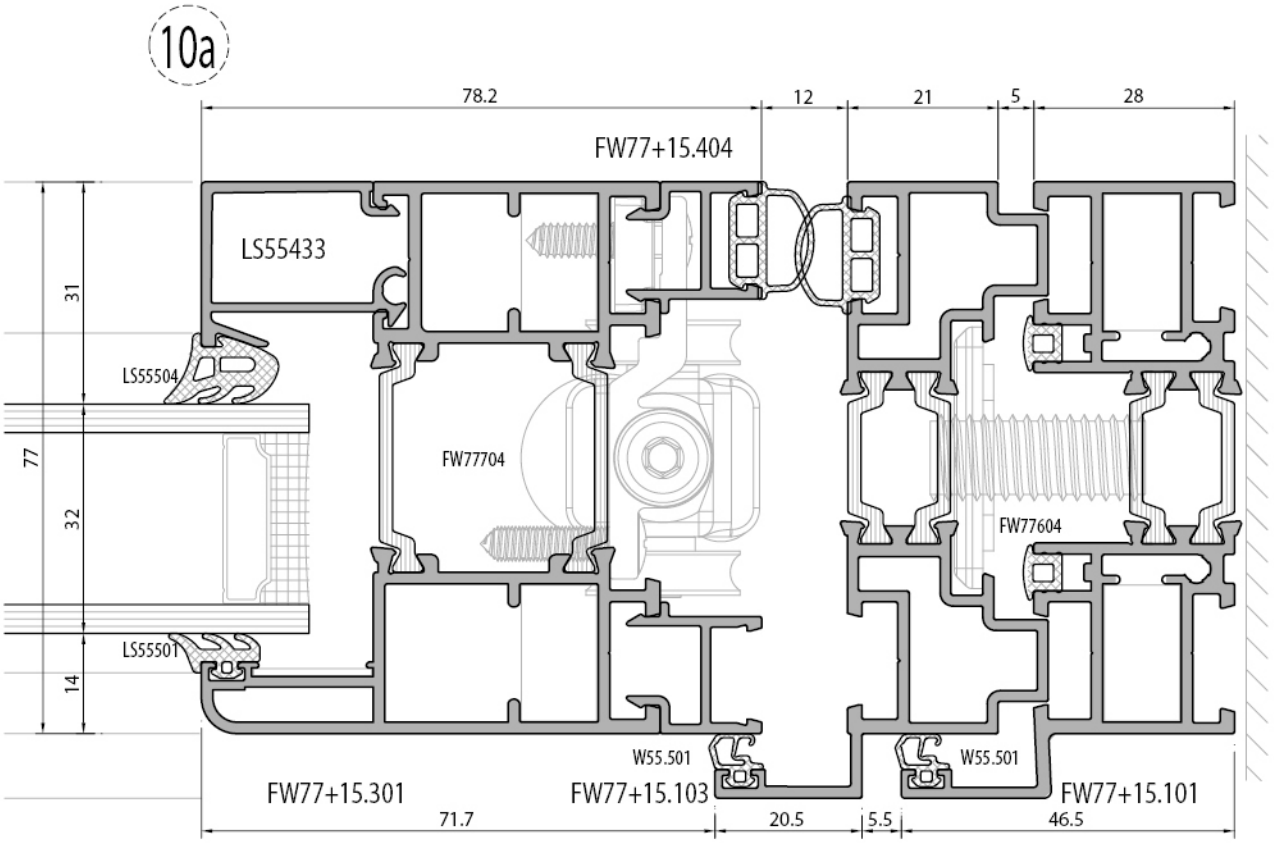
10a
78.2
12
21
5
28
FW77+15.404
LS55433
LS55504
FW77704
FW77604
LS55501
W55.501
W55.501
FW77+15.301
71.7
FW77+15.103
20.5
5.5
FW77+15.101
46.5
31
77
32
14

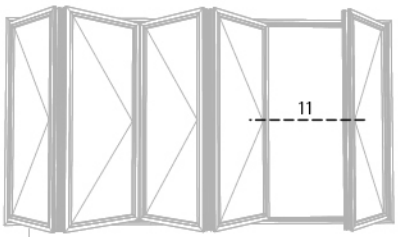
11

11

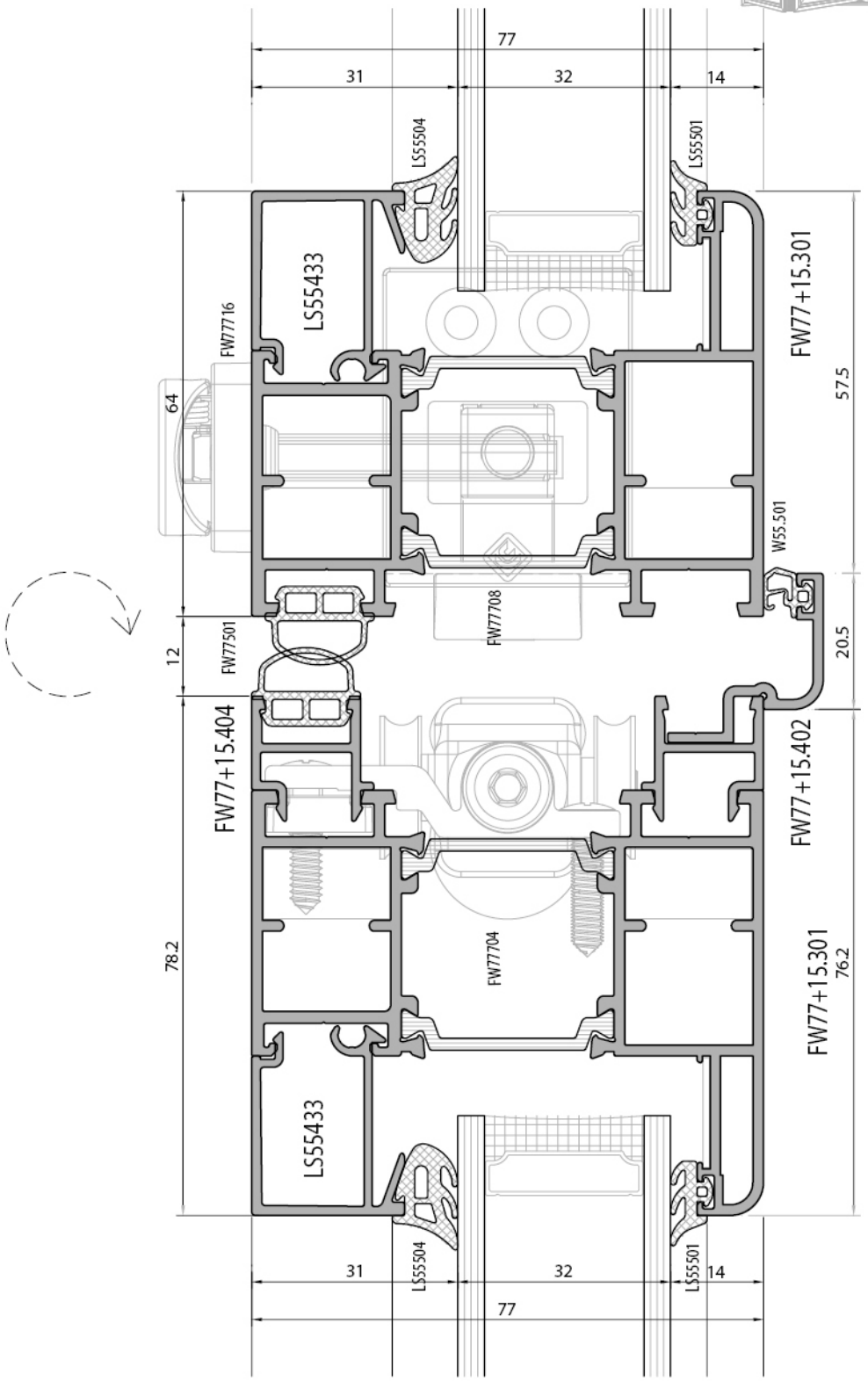
77
31
32
14
LS55504
LS55501
LS55433
FW77716
64
FW77+15.301
57.5
W55.501
FW77708
12
FW77501
20.5
FW77+15.404
FW77+15.402
78.2
FW77704
FW77+15.301
76.2
LS55433
LS55504
LS55501
31
32
14
77

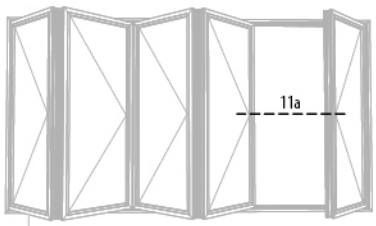
11a

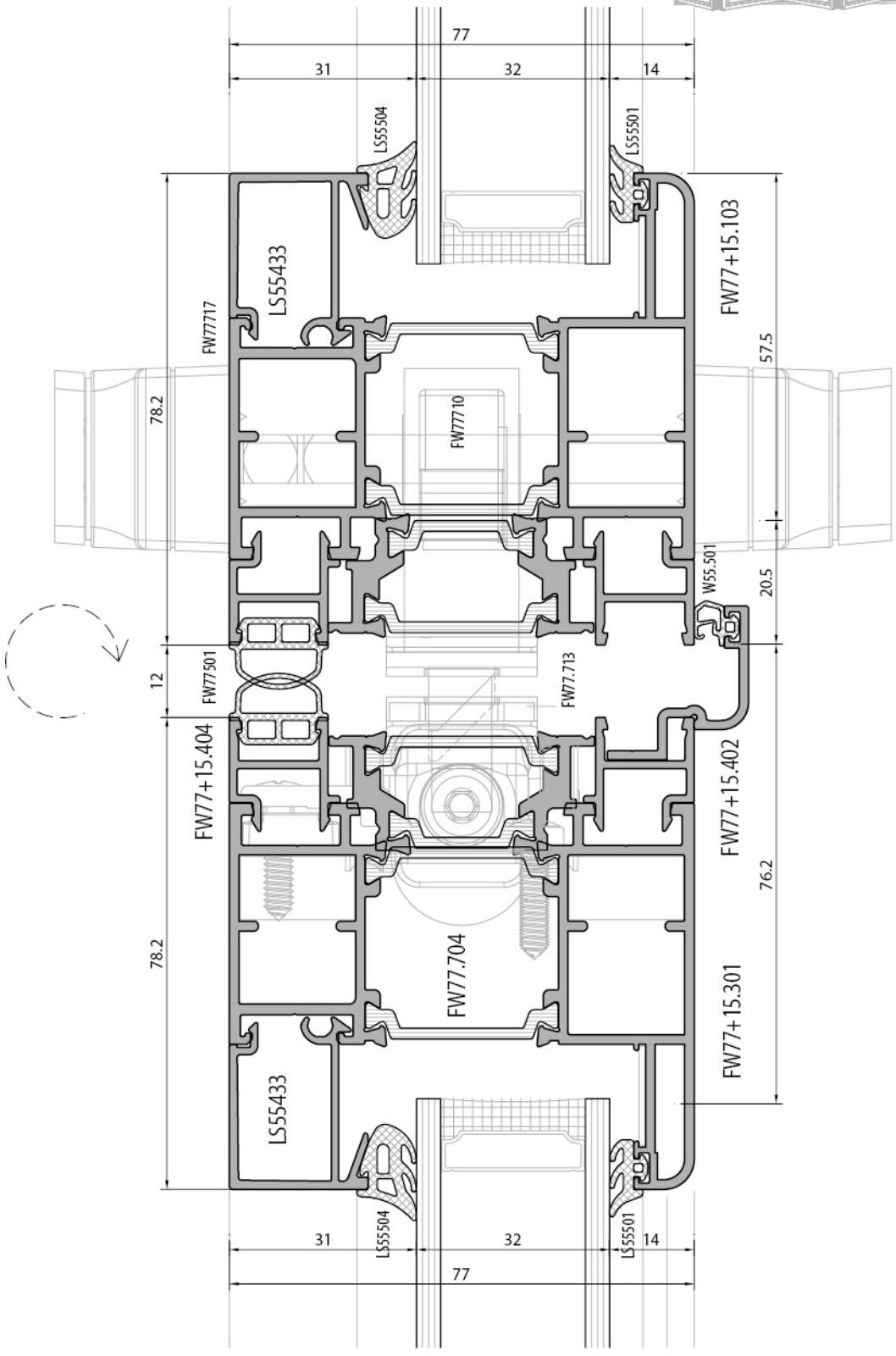
11a
77
31
32
14
LS55504
LS55501
LS55433
FW77717
FW77+15.103
57.5
78.2
FW77710
W55.501
20.5
12
FW77501
FW77.713
FW77+15.404
FW77+15.402
76.2
78.2
FW77.704
FW77+15.301
LS55433
LS55504
LS55501
31
32
14
77

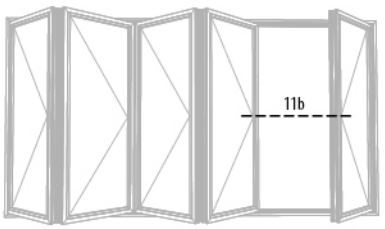
11b

11b

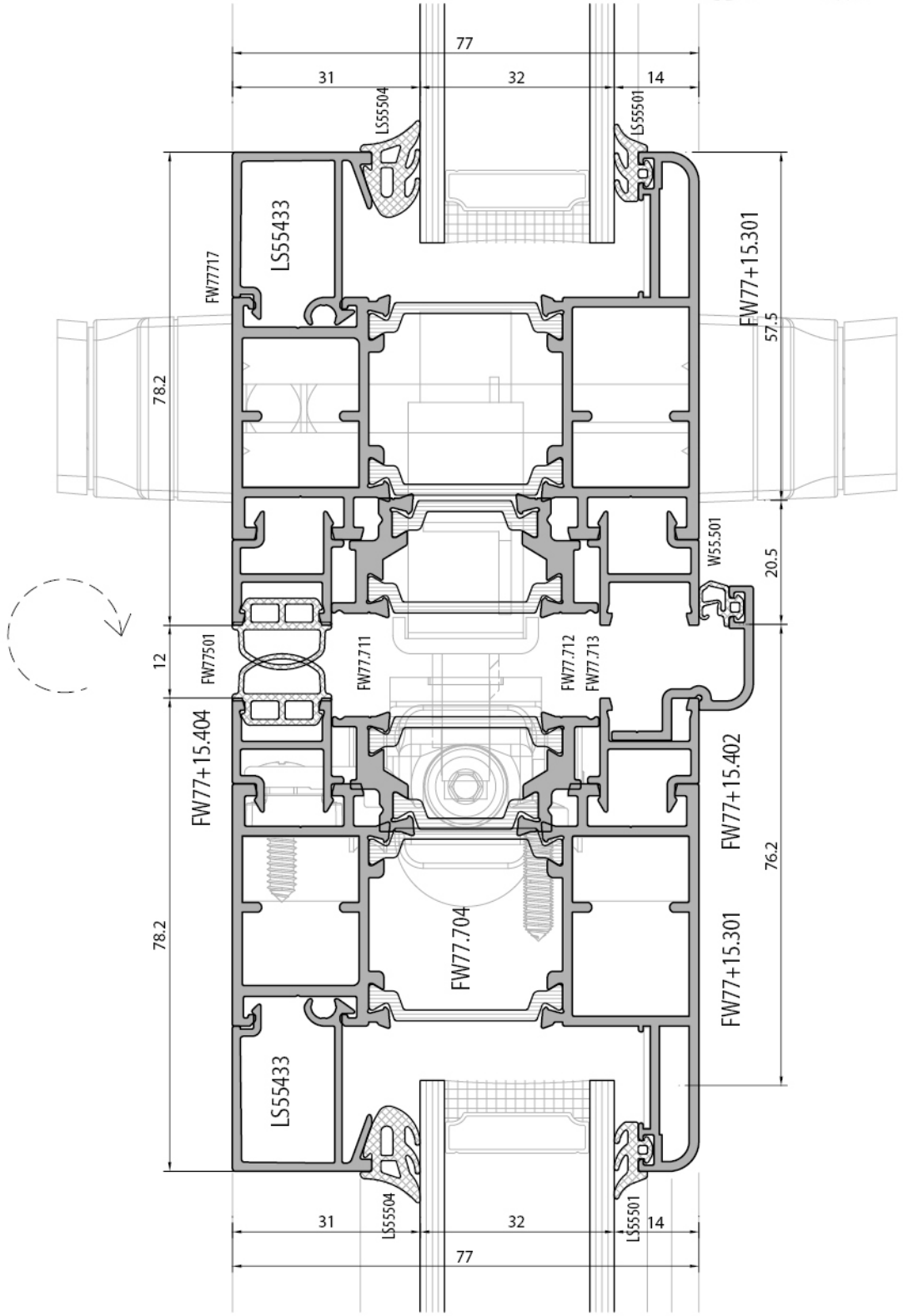
77
31
32
14
LS55504
LS55501
LS55433
FW77717
FW77+15.301
57.5
78.2
W55.501
20.5
12
FW77501
FW77.711
FW77.712
FW77.713
FW77+15.404
FW77+15.402
76.2
78.2
FW77.704
FW77+15.301
LS55433
LS55504
LS55501
31
32
14
77

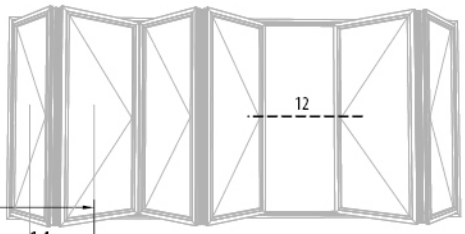
12

12

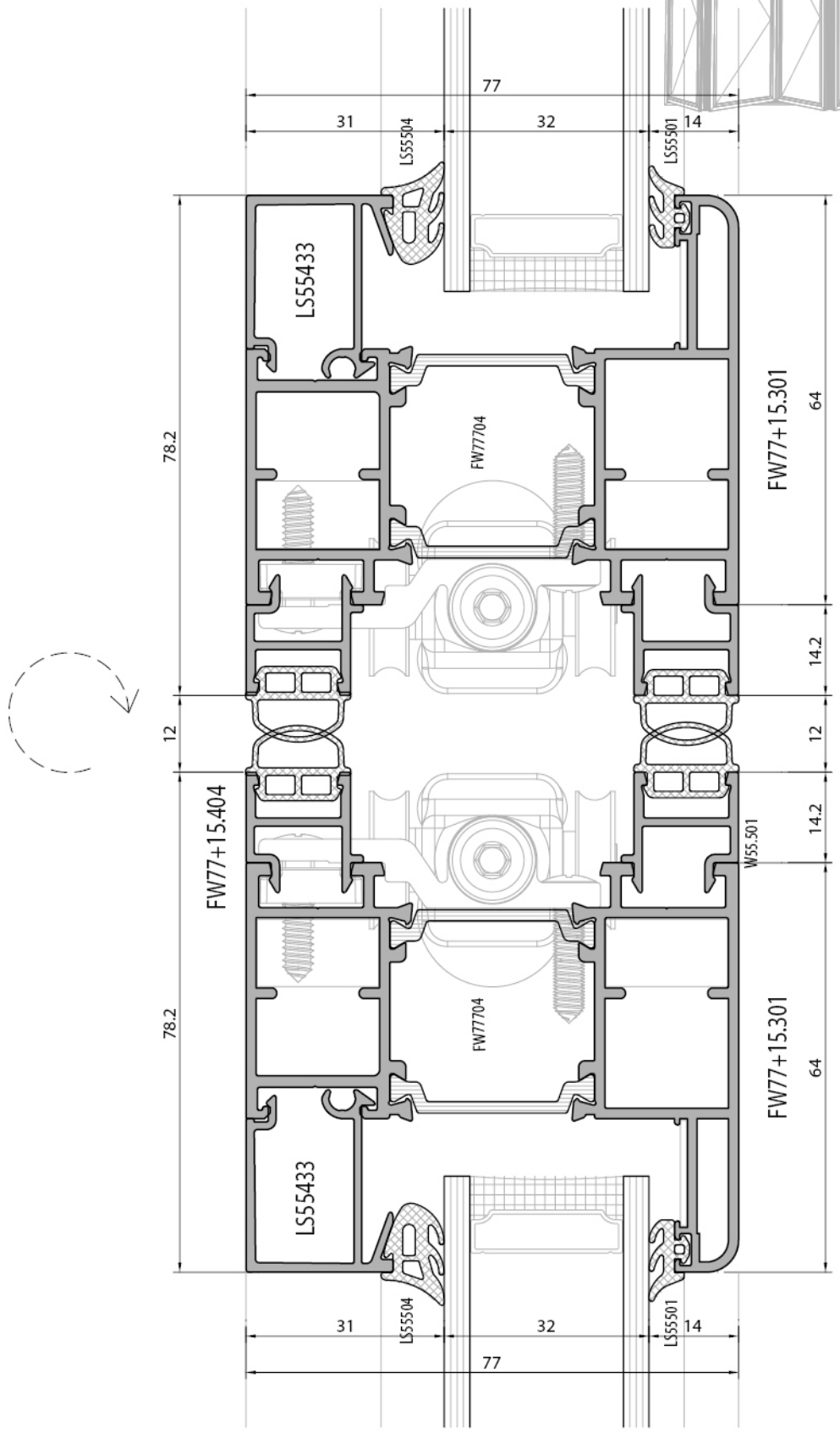
77
31
32
14
LS55504
LS55501
LS55433
FW77704
FW77+15.301
64
78.2
14.2
12
FW77+15.404
W55.501
LS55433
FW77704
FW77+15.301
64
78.2
LS55504
LS55501
31
32
14
77

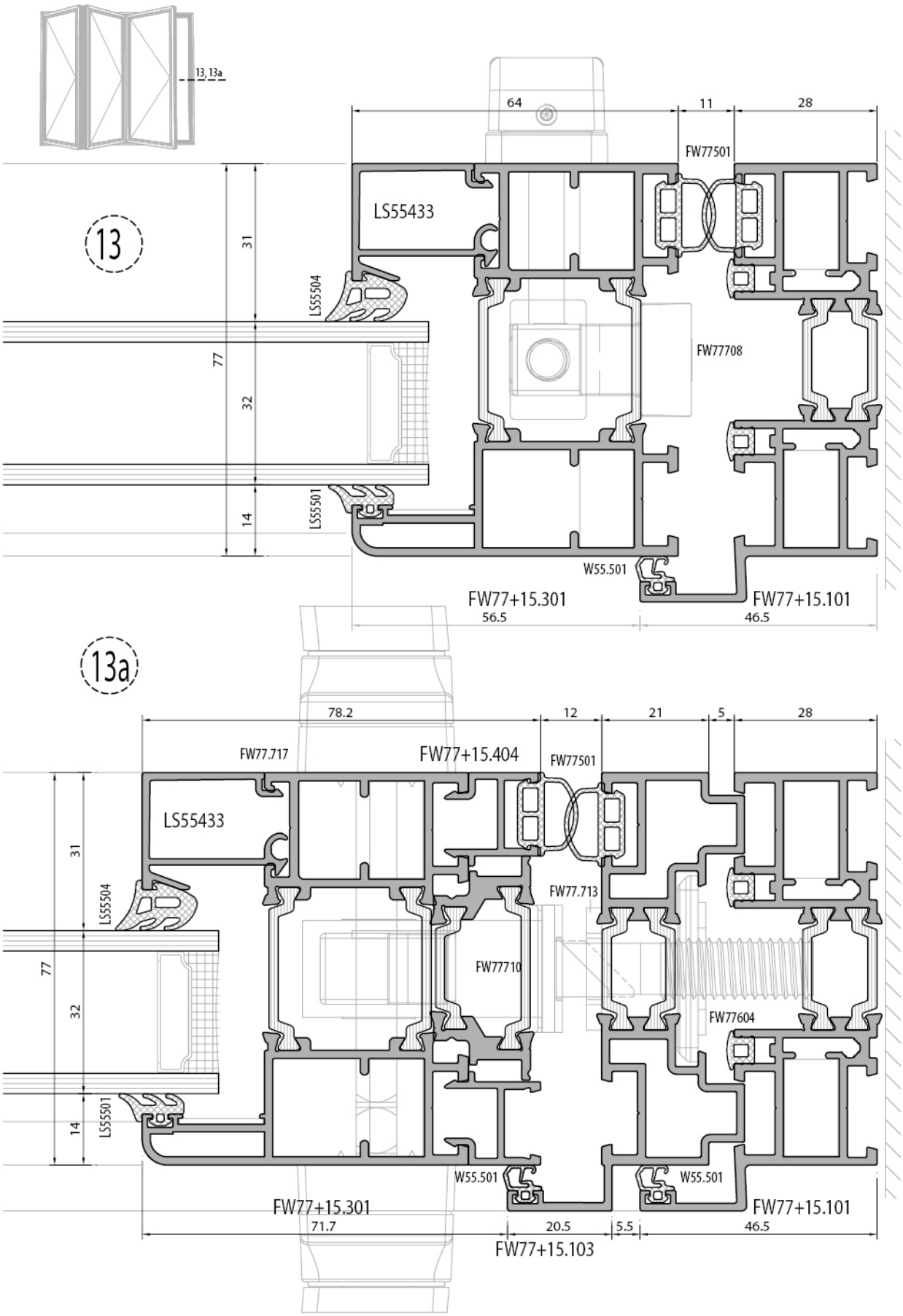
13, 13a
13
64
11
28
FW77501
LS55433
31
LS55504
77
32
14
LS55501
FW77708
W55.501
FW77+15.301
56.5
FW77+15.101
46.5
13a
78.2
12
21
5
28
FW77.717
FW77+15.404
FW77501
LS55433
31
LS55504
FW77.713
77
FW77710
32
FW77604
14
LS55501
W55.501
W55.501
FW77+15.301
71.7
20.5
5.5
46.5
FW77+15.101
FW77+15.103

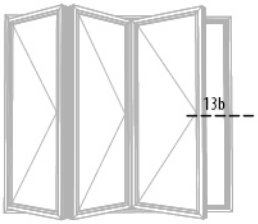
13b

13b

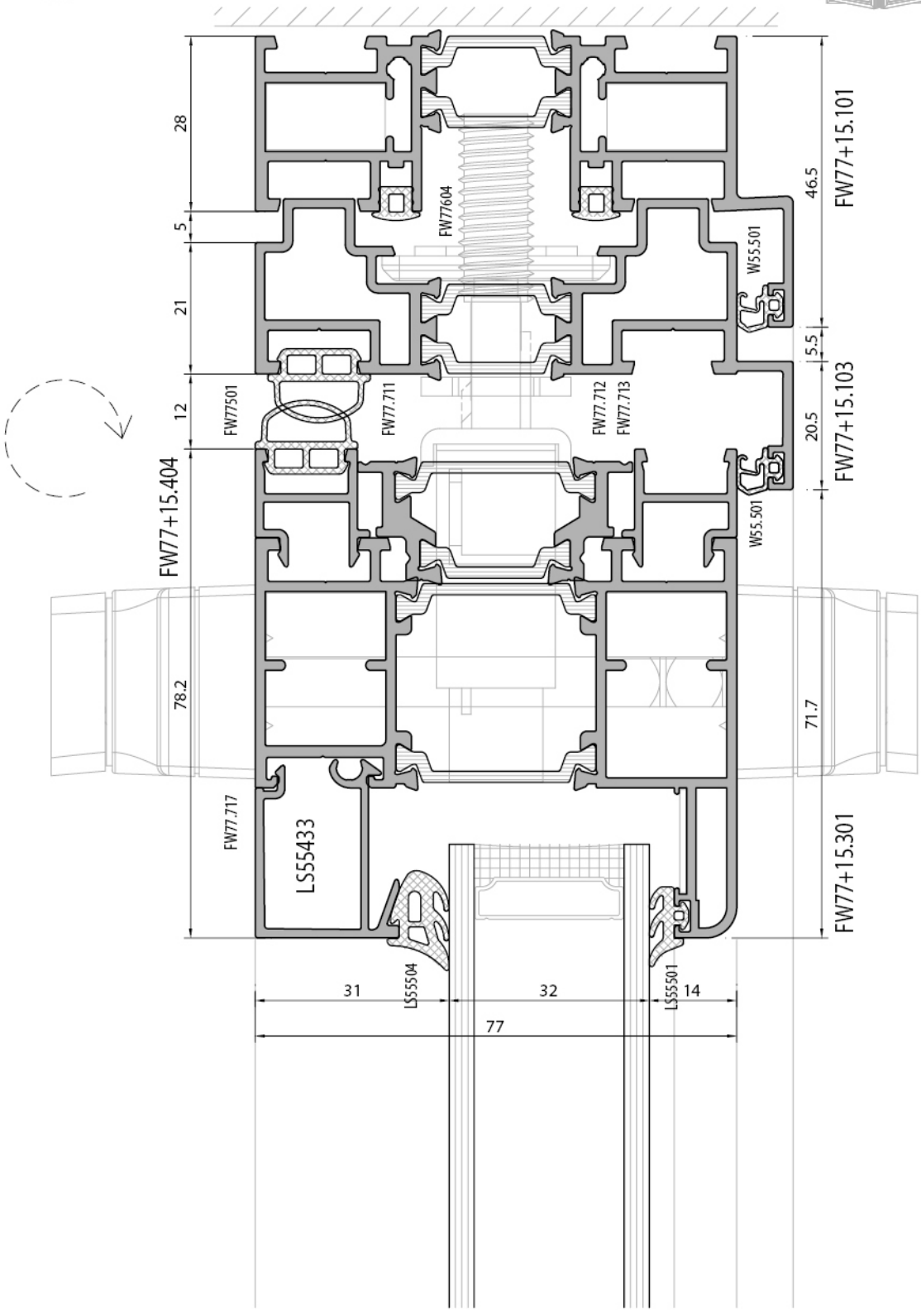
28
5
21
12
78.2
FW77+15.404
FW77+15.101
FW77+15.103
FW77+15.301
46.5
5.5
20.5
71.7
FW77604
W55.501
FW77501
FW77.711
FW77.712
FW77.713
FW77.717
LS55433
LS55504
LS55501
31
32
14
77

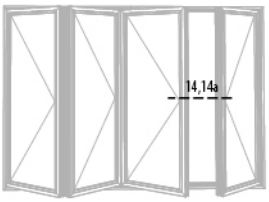
14,14a

14

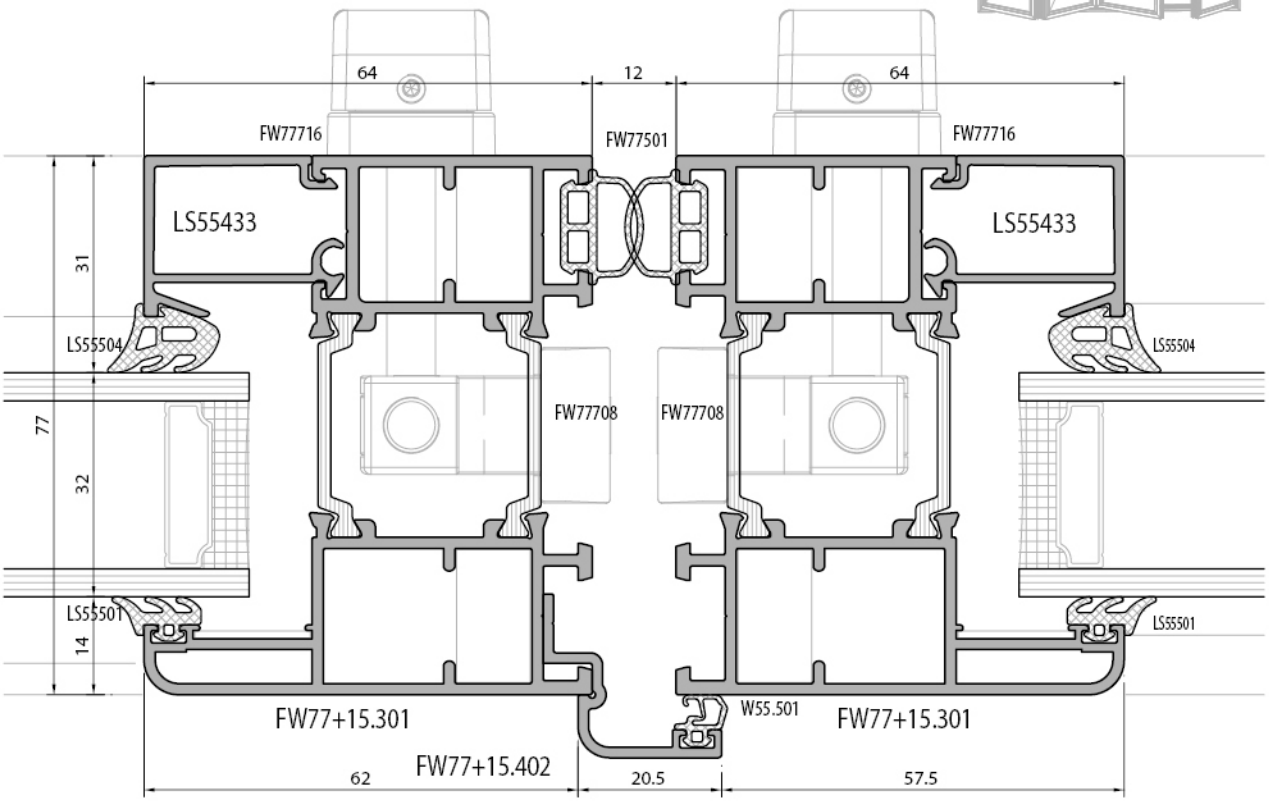
64
12
64
FW77716
FW77501
FW77716
LS55433
LS55433
31
LS55504
LS55504
77
FW77708
FW77708
32
LS55501
LS55501
14
FW77+15.301
W55.501
FW77+15.301
62
FW77+15.402
20.5
57.5

14a

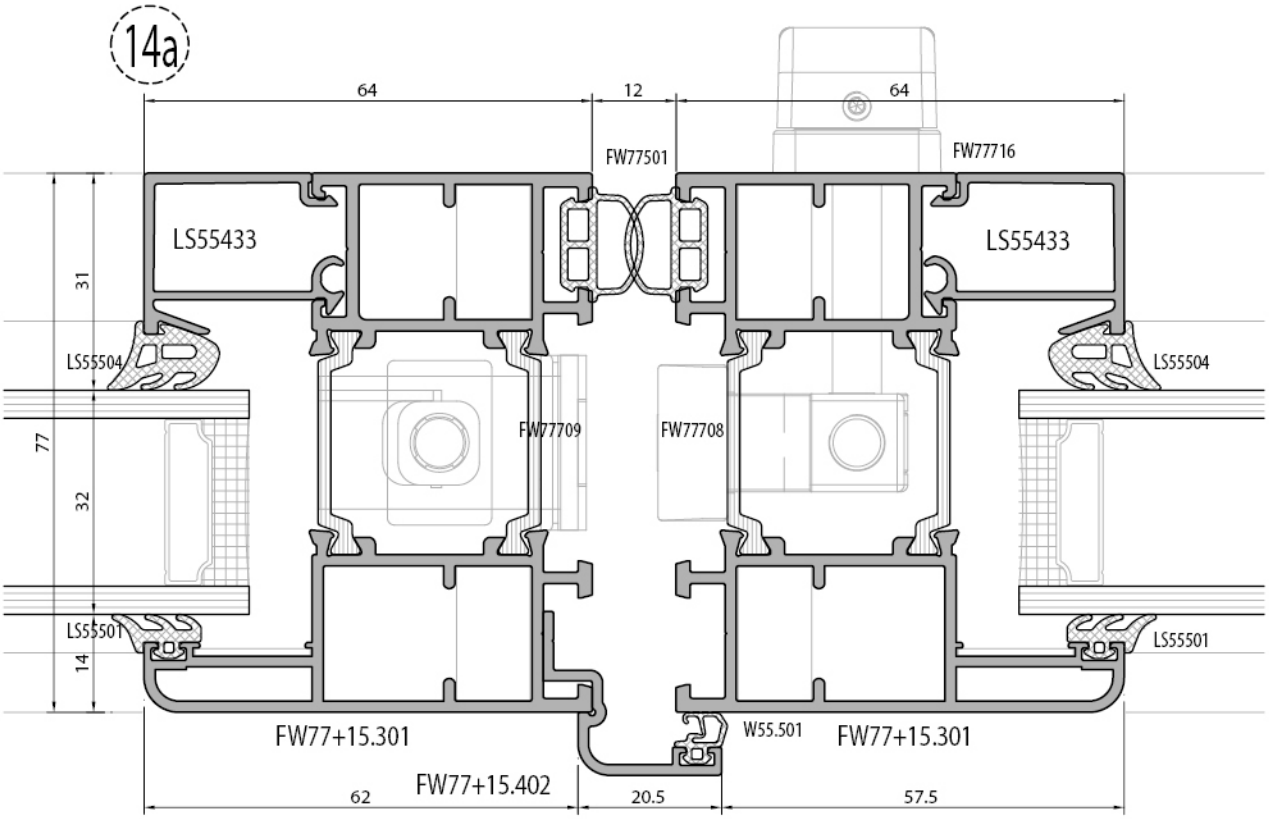
64
12
64
FW77501
FW77716
LS55433
LS55433
31
LS55504
LS55504
77
FW77709
FW77708
32
LS55501
LS55501
14
FW77+15.301
W55.501
FW77+15.301
62
FW77+15.402
20.5
57.5

14b

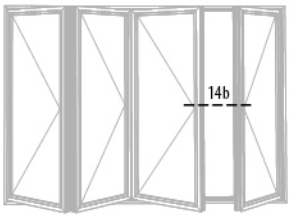
14b

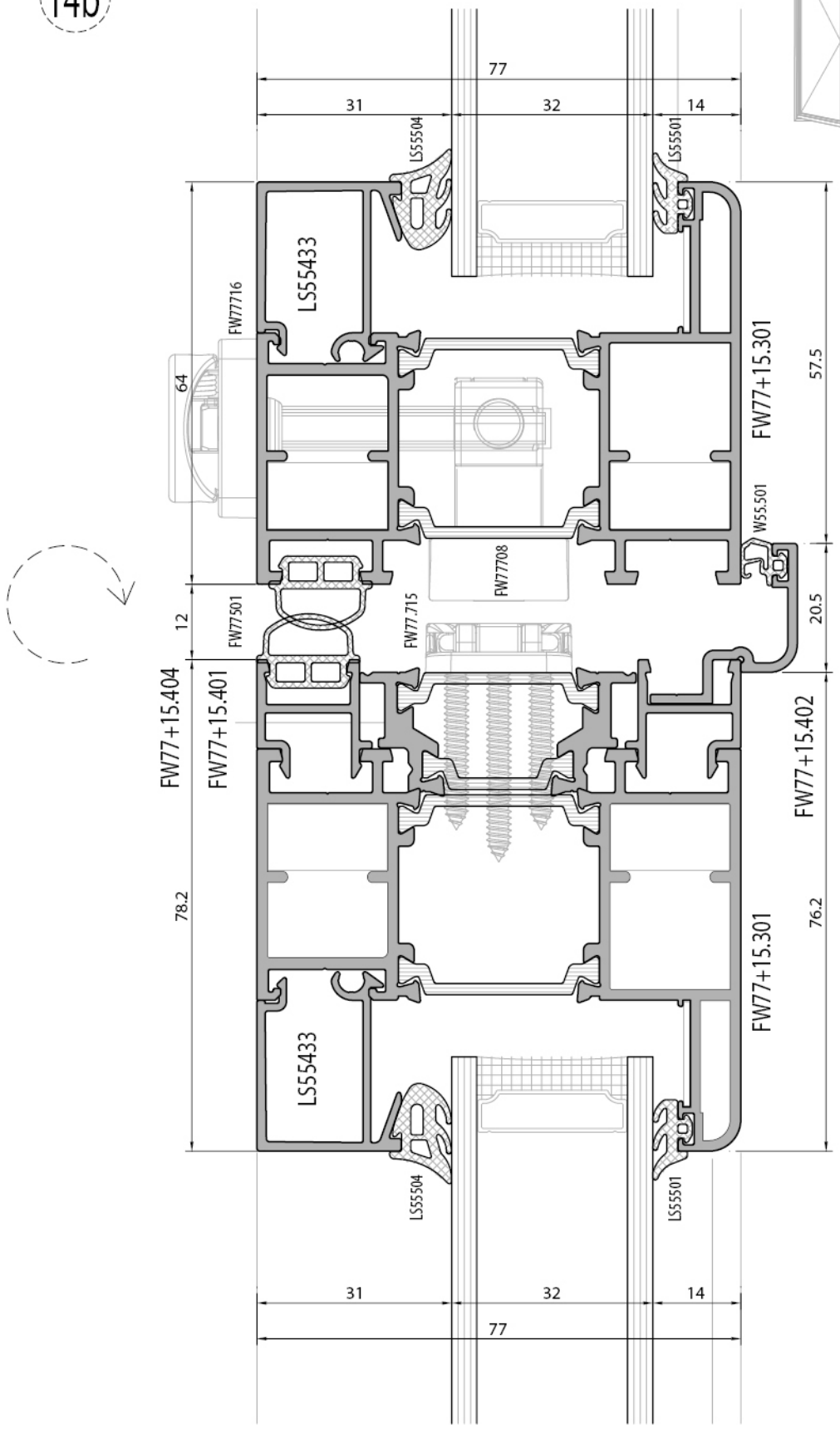
77
31
32
14
LS55504
LS55501
LS55433
FW77716
64
FW77+15.301
57.5
W55.501
FW77708
FW77501
12
FW77.715
20.5
FW77+15.404
FW77+15.401
FW77+15.402
78.2
76.2
FW77+15.301
LS55433
LS55504
LS55501
31
32
14
77

14c

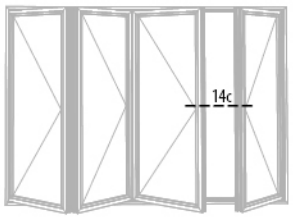
14c

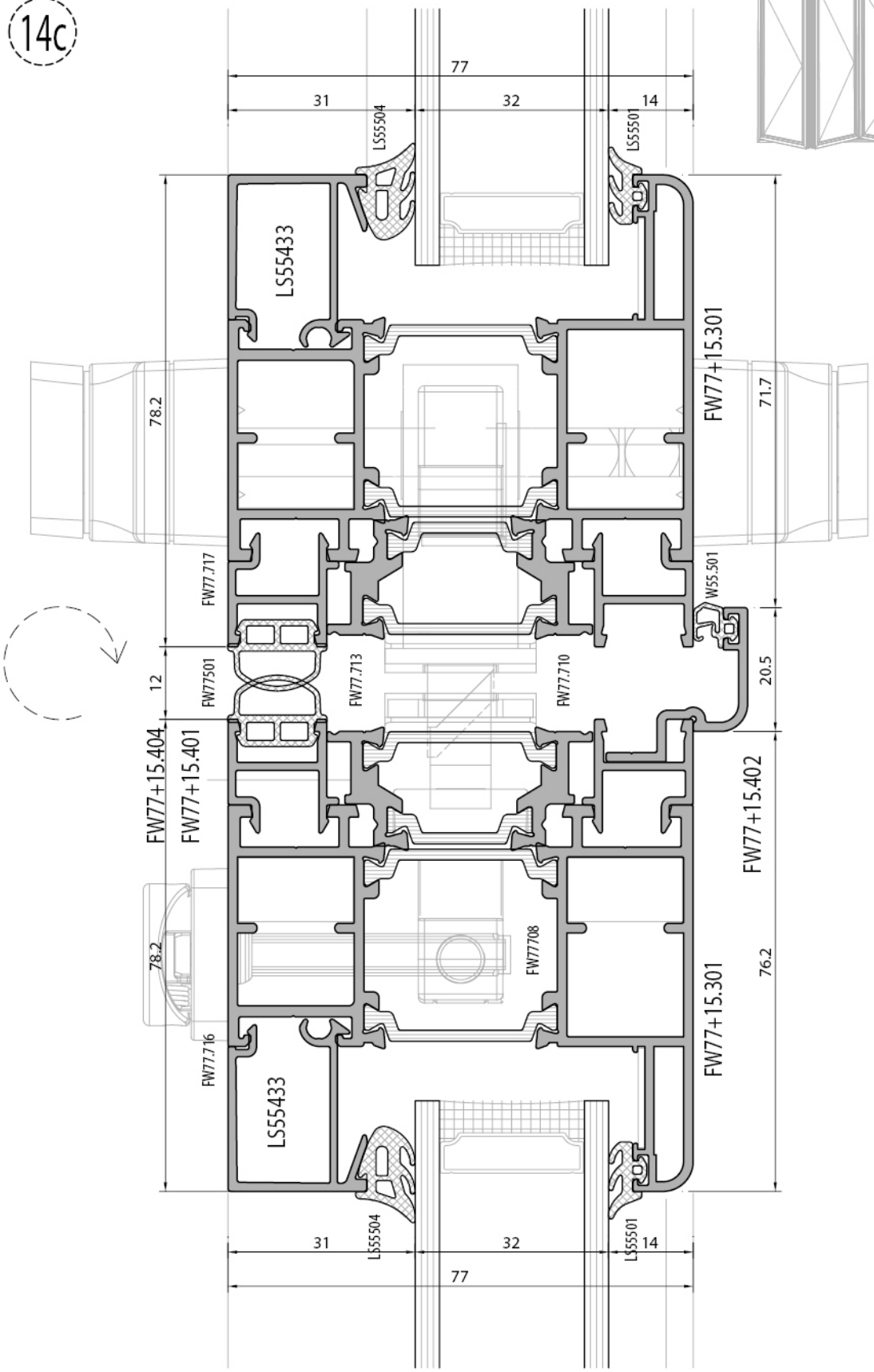
77
31
32
14
LS55504
LS55501
LS55433
FW77+15.301
78.2
71.7
FW77.717
W55.501
12
FW77501
FW77.713
FW77.710
20.5
FW77+15.404
FW77+15.401
FW77+15.402
78.2
FW77708
76.2
FW77+15.301
FW77.716
LS55433
LS55504
LS55501
31
32
14
77

14d

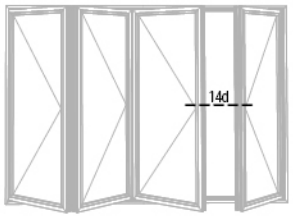
14d

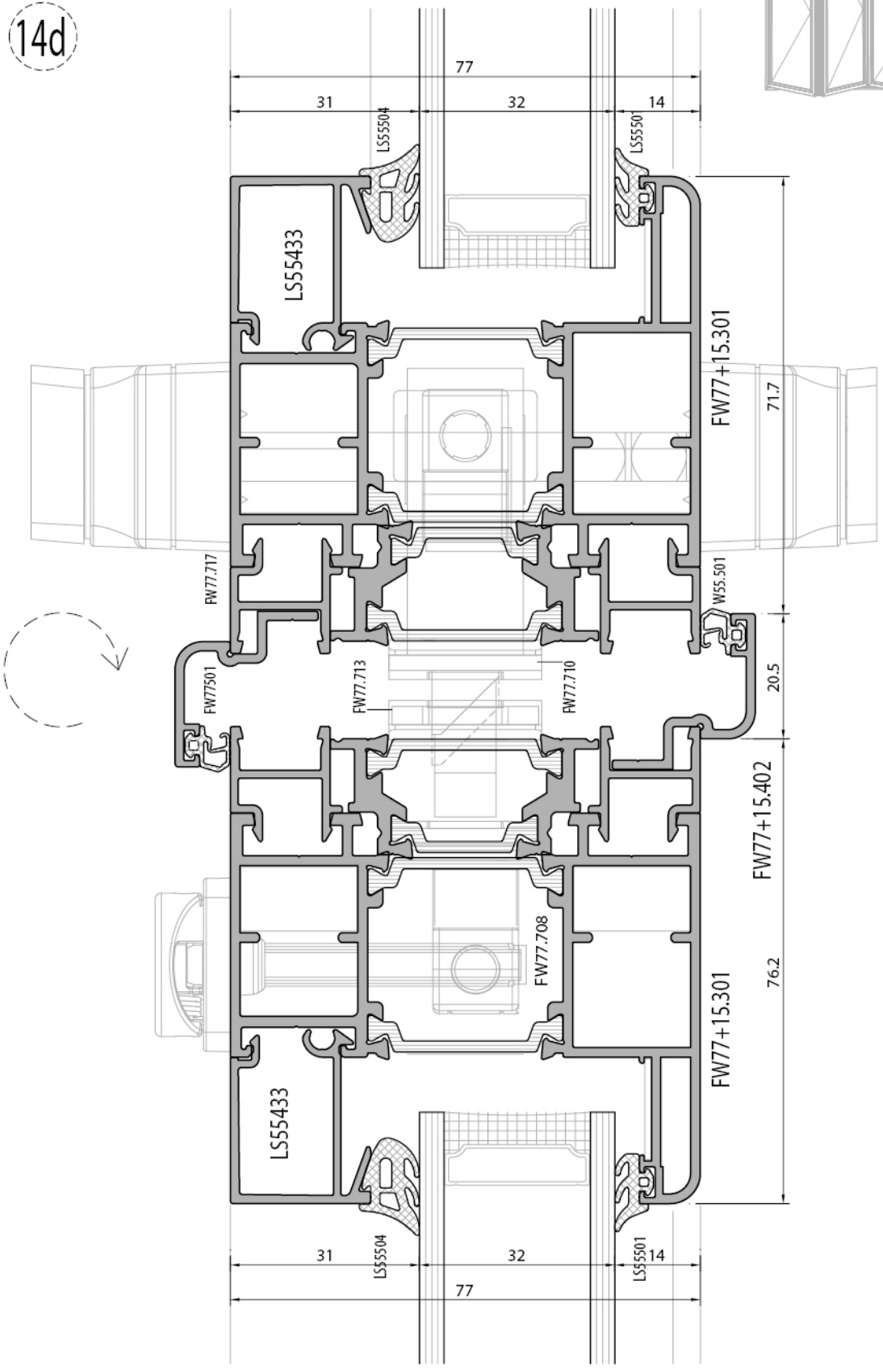
77
31
32
14
LS55504
LS5550
LS55433
FW77+15.301
71.7
FW77.717
W55.501
FW77501
FW77.713
FW77.710
20.5
FW77+15.402
FW77.708
76.2
FW77+15.301
LS55433
LS55504
LS55501
31
32
14
77

14e

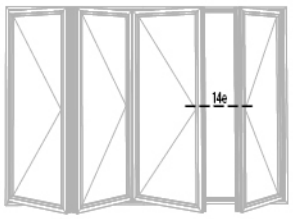
14e

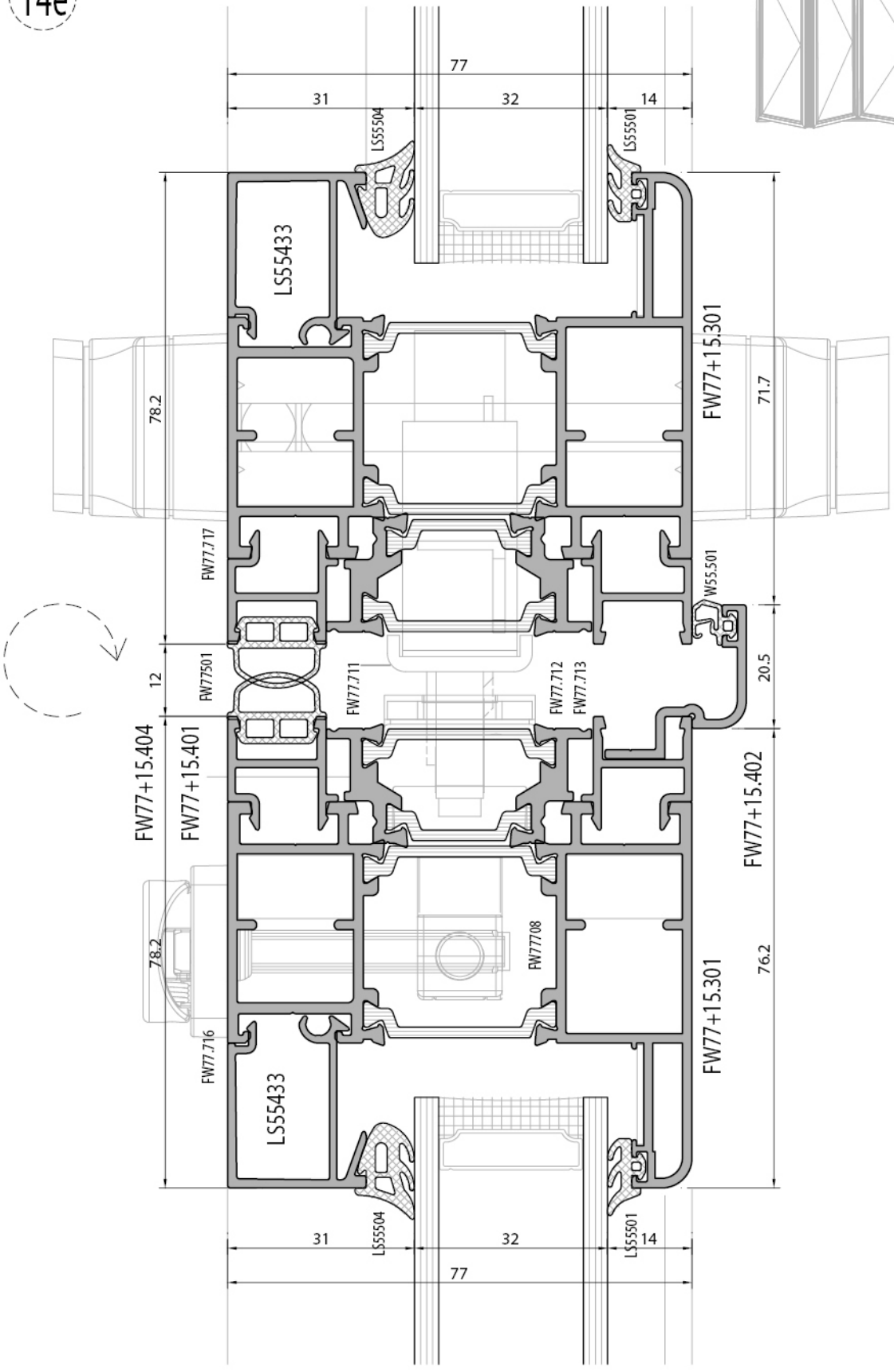
77
31
32
14
LS55504
LS55501
LS55433
FW77+15.301
78.2
71.7
FW77.717
W55.501
12
FW77501
FW77.711
FW77.712
FW77.713
20.5
FW77+15.404
FW77+15.401
FW77+15.402
78.2
FW77708
76.2
FW77+15.301
FW77.716
LS55433
LS55504
LS55501
31
32
14
77

14f

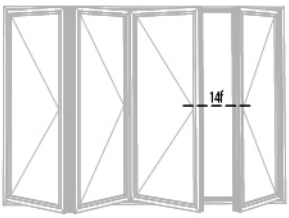
14f

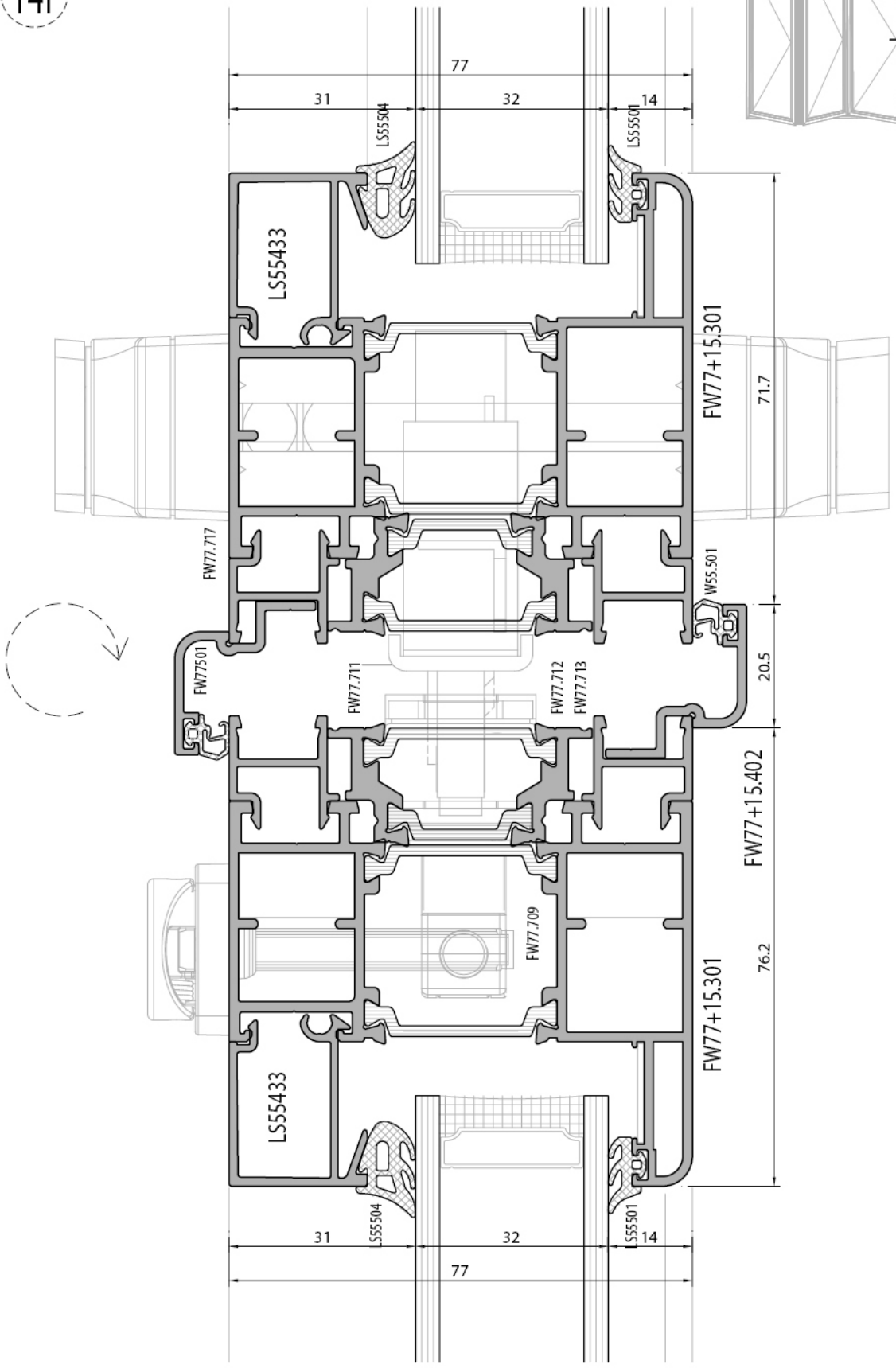
77
31
32
14
LS55504
LS55501
LS55433
FW77+15.301
71.7
FW77.717
W55.501
FW77501
FW77.711
FW77.712
FW77.713
20.5
FW77+15.402
FW77.709
76.2
FW77+15.301
LS55433
LS55504
LS55501
31
32
14
77

ANA TİPOLOJİLER İÇİN KESİM ÖLÇÜLERİ
CUTTING SIZES FOR MAIN TYPOLOGIES

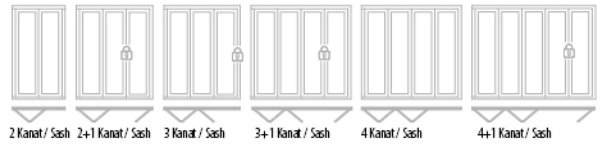

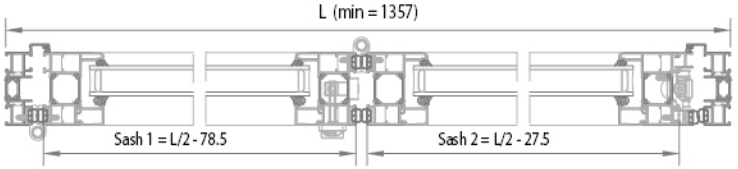

2 kanat / *sash*

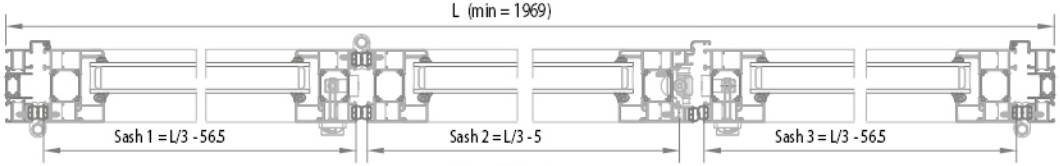

2+1 kanat / *sash*

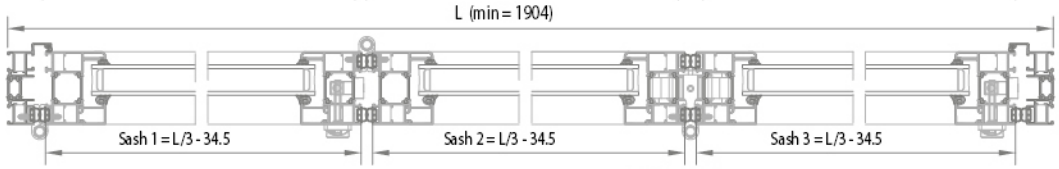

3 kanat / *sash*

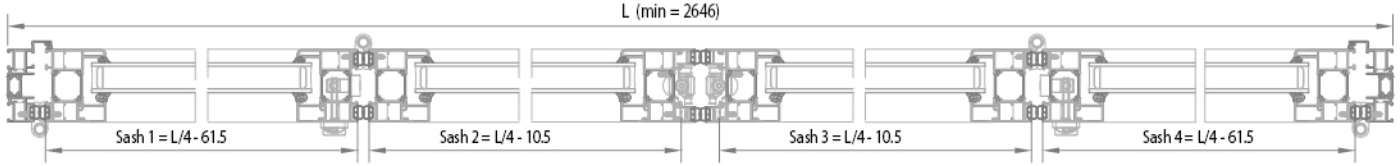

2+1 kanat / *sash*

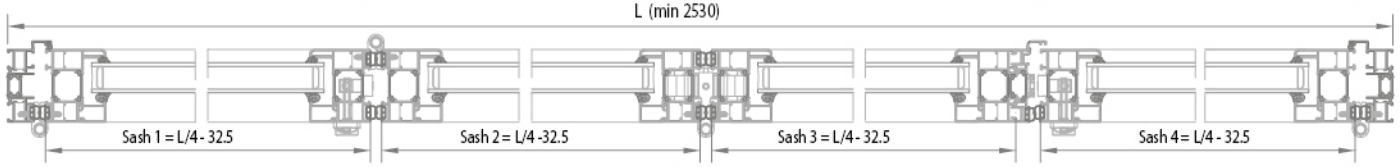

3+1 kanat / *sash*

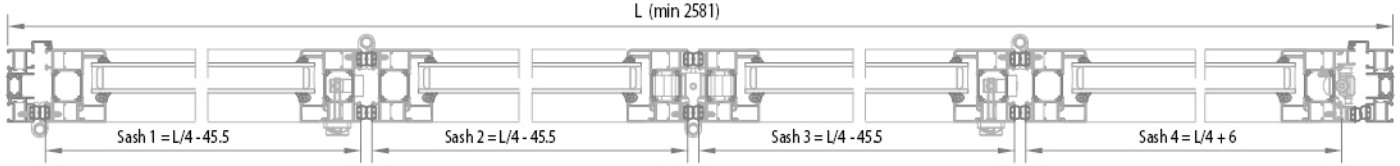

4 kanat / *sash*

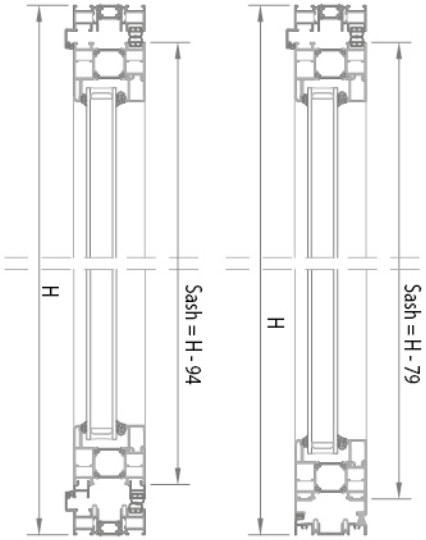

Güvenlik kilidi uygulanabilir.
Minimum tek kanat genişliği = 600mm - Minimum çift kanat genişliği 651 mm (tek kanat + 51 mm)
Doğru bir kanat kesimi için, diğerlerinin montajından sonra sonuncusunun kesilmesi tavsiye edilir.

Security lock applicable
Minimum odd sash = 600mm - Minimum even sash 651mm (odd sash + 51mm)
For a correct sash cutting, it is recom mended to cut the last one after mounting the other ones.

ANA TİPOLOJİLER İÇİN KESİM ÖLÇÜLERİ
CUTTING SIZES FOR MAIN TYPOLOGIES

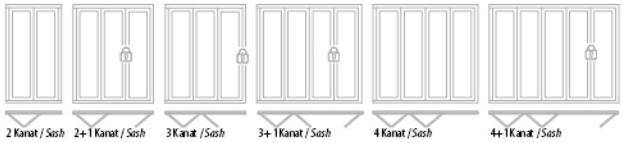

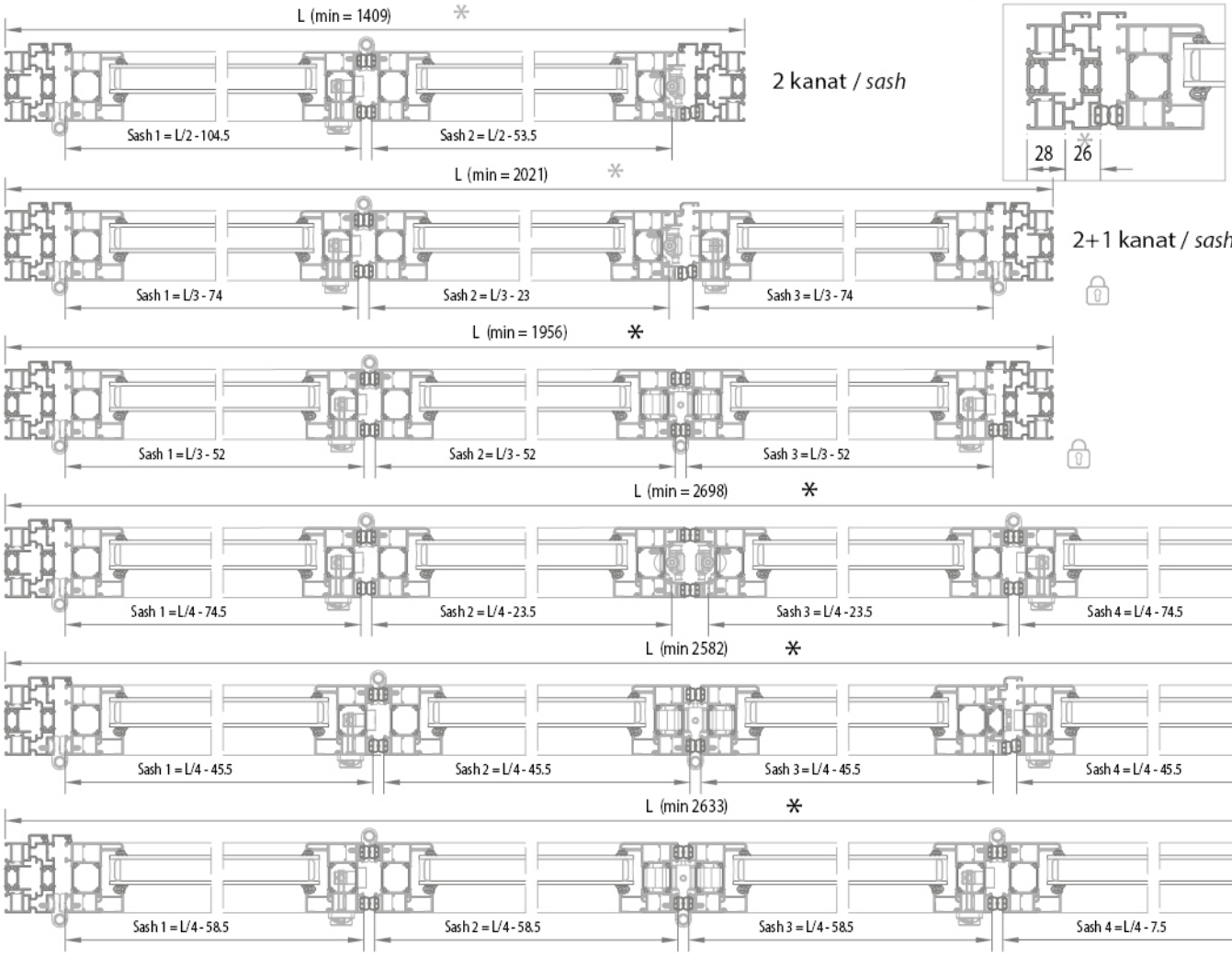

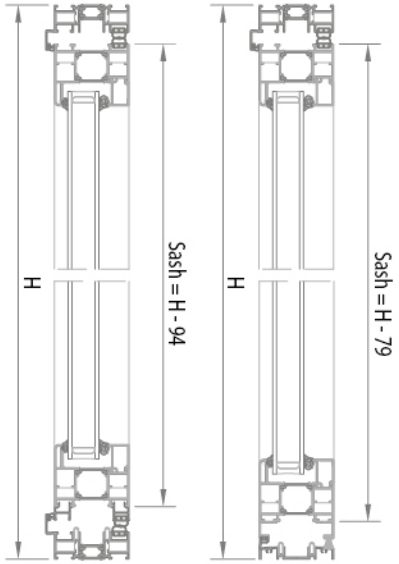

Güvenlik kilidi uygulanabilir.
Minimum tek kanat genişliği = 600 mm - Minimum çift kanat genişliği 651 mm (tek kanat + 51 mm)
Doğru bir kanat kesimi için, diğerlerinin montajından sonra sonuncusunun kesilmesi tavsiye edilir.

Security lock applicable
Minimum odd sash = 600 mm - Minimum even sash 651mm (odd sash + 51mm)
For a correct sash cutting, it is recom mended to cut the last one after mounting the other ones.

BİR TARAF ÇİFT, DİĞER TARAF TEK SAYIDAKİ KANATLAR İÇİN KANAT GENİŞLİĞİ KESİM HESABI

SASH WIDTH CUTTING CALCULATION FOR ONE SIDE EVEN, OTHER SIDE ODD NUMBER OF SASHES

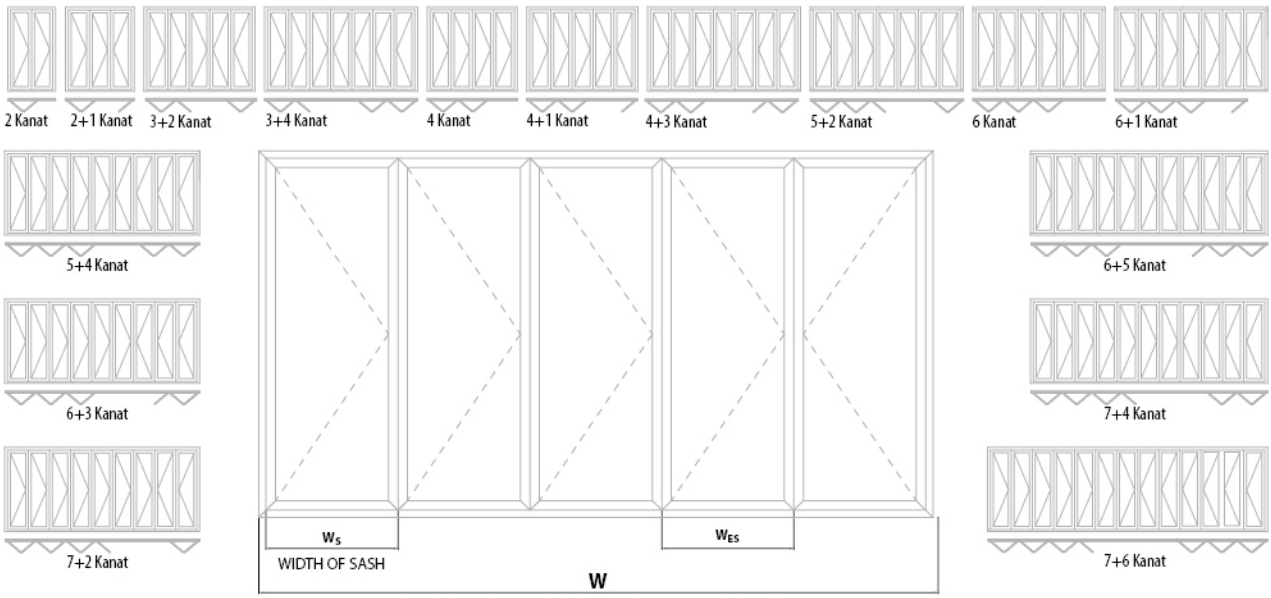

A =TOPLAM KANAT SAYISI / TOTAL NUMBER OF SASHES

W = TOPLAM GENİŞLİK / *TOTAL WIDTH*

W_S = KANAT GENİŞLİĞİ / *WIDTH OF SASH*

W_{ES} = ÇİFT KANAT GENİŞLİĞİ / *WIDTH OF EVEN SASH*

A = TOPLAM KANAT SAYISI / *TOTAL NUMBER OF SASHES*

$$W_S = \frac{W - (A \times 12.0mm + 133\ mm)}{A}$$

$$W_{ES} = W_S + 51\ mm$$

Detail (10)

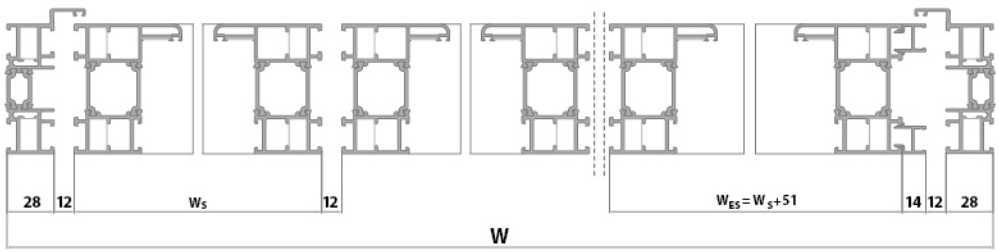

Detail (11)

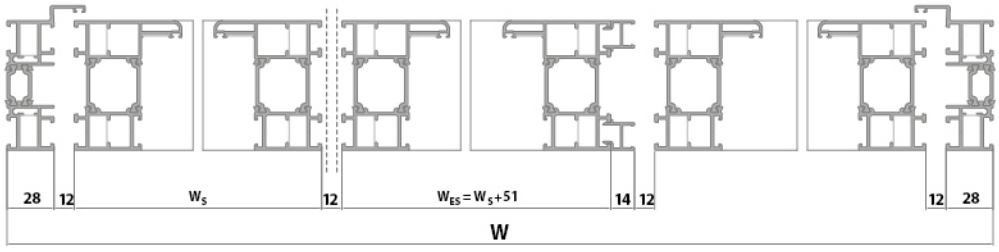

$W_B = W_S - 80$	W_B = ÇITA GENİŞLİĞİ / *WIDTH OF GLAZİNG BEAD*
$W_{EB} = W_{ES} - 80$	W_{EB} = ÇİFT KANAT ÇITA GENİŞLİĞİ / *WIDTH OF GLAZİNG BEAD EVEN SASH*
$H_B = H_S - 128$	H_B = ÇITA YÜKSEKLİĞİ / *HEIGHT OF GLAZİNG BEAD*
$W_G = W_S - 98$	W_G = CAM GENİŞLİĞİ / *WIDTH OF GLAZİNG*
$W_{EG} = W_{ES} - 98$	W_{EG} = ÇİFT KANAT CAM GENİŞLİĞİ / *WIDTH OF GLAZİNG EVEN SASH*
$H_G = H_S - 98$	H_G = CAM YÜKSEKLİĞİ / *HEIGHT OF GLAZİNG*

* Minimum tek kanat genişliği = 600mm - Minimum çift kanat genişliği 651 mm (tek kanat + 51 mm) Doğru bir kanat kesimi için, diğerlerinin montajından sonra sonuncusunun kesilmesi tavsiye edilir.

Minimum odd sash = 600mm - Minimum even sash 651mm (odd sash + 51mm) For a correct sash cutting, it is recommended to cut the last one after mounting the other ones.

BİR TARAF ÇİFT, DİĞER TARAF TEK SAYIDAKİ KANATLAR İÇİN KANAT GENİŞLİĞİ KESİM HESABI

SASH WIDTH CUTTING CALCULATION FOR ONE SIDE EVEN, OTHER SIDE ODD NUMBER OF SASHES

KİLİTLİ / *WITH LOCK*

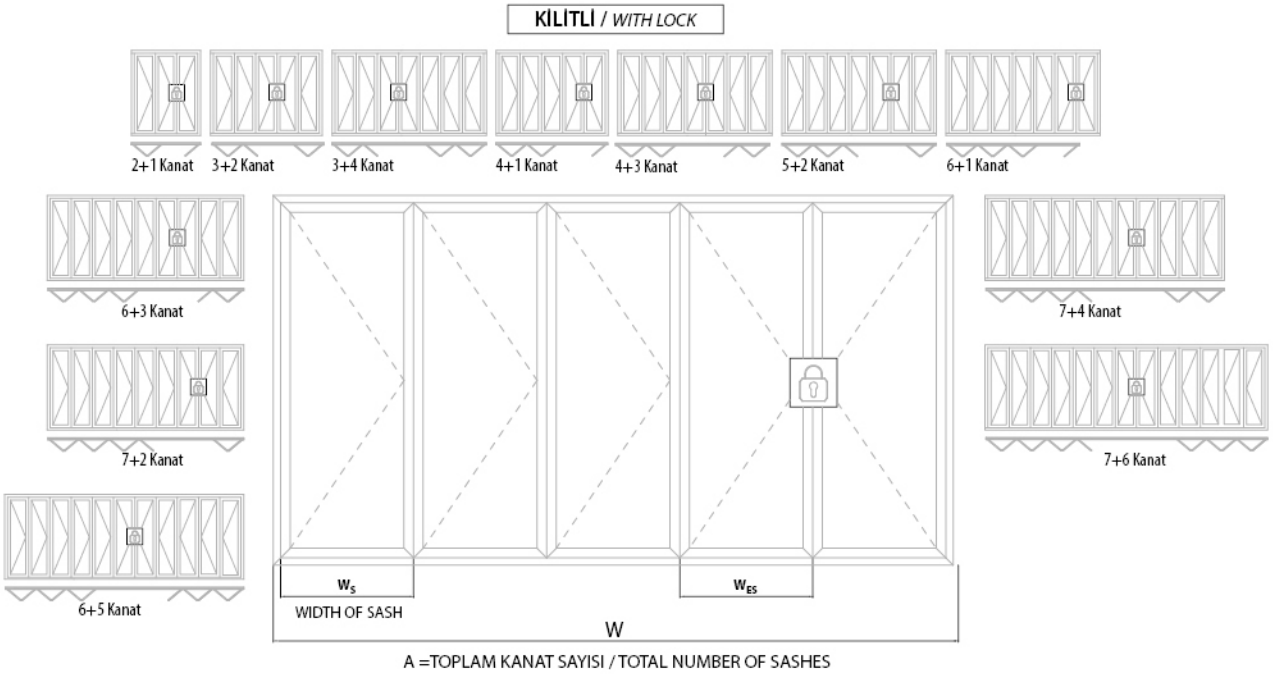

A =TOPLAM KANAT SAYISI / TOTAL NUMBER OF SASHES

W = TOPLAM GENİŞLİK / *TOTAL WIDTH*

W_S = KANAT GENİŞLİĞİ / *WIDTH OF SASH*

W_{ES} = ÇİFT KANAT GENİŞLİĞİ / *WIDTH OF EVEN SASH*

A = TOPLAM KANAT SAYISI / *TOTAL NUMBER OF SASHES*

$$W_S = \frac{W - (A \times 12.0mm + 147\ mm)}{A}$$

$$W_{ES} = W_S + 51\ mm$$

Detail (11a) (11b)

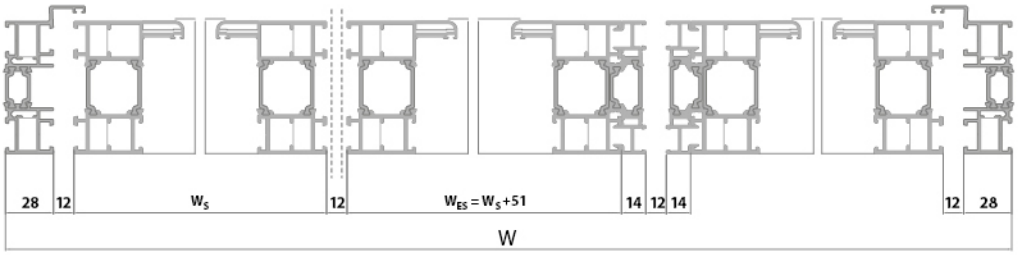

$W_B = W_S - 80$	W_B = ÇITA GENİŞLİĞİ / *WIDTH OF GLAZİNG BEAD*
$W_{EB} = W_{ES} - 80$	W_{EB} = ÇİFT KANAT ÇITA GENİŞLİĞİ / *WIDTH OF GLAZİNG BEAD EVEN SASH*
$H_B = H_S - 128$	H_B = ÇITA YÜKSEKLİĞİ / *HEIGHT OF GLAZİNG BEAD*
$W_G = W_S - 98$	W_G = CAM GENİŞLİĞİ / *WIDTH OF GLAZİNG*
$W_{EG} = W_{ES} - 98$	W_{EG} = ÇİFT KANAT CAM GENİŞLİĞİ / *WIDTH OF GLAZİNG EVEN SASH*
$H_G = H_S - 98$	H_G = CAM YÜKSEKLİĞİ / *HEIGHT OF GLAZİNG*

* Güvenlik kilidi uygulanabilir.
Minimum tek kanat genişliği = 600mm - Minimum çift kanat genişliği 651 mm (tek kanat + 51 mm)
Doğru bir kanat kesimi için, diğerlerinin montajından sonra sonuncusunun kesilmesi tavsiye edilir.

Security lock applicable.
Minimum odd sash = 600mm - Minimum even sash 651mm (odd sash + 51mm)
For a correct sash cutting, it is recommended to cut the last one after mounting the other ones.

İKİSİ DE ÇİFT SAYIDAKİ KANAT İÇİN KANAT GENİŞLİĞİ KESİM HESABI

SASH WIDTH CUTTING CALCULATION FOR BOTH SIDE EVEN

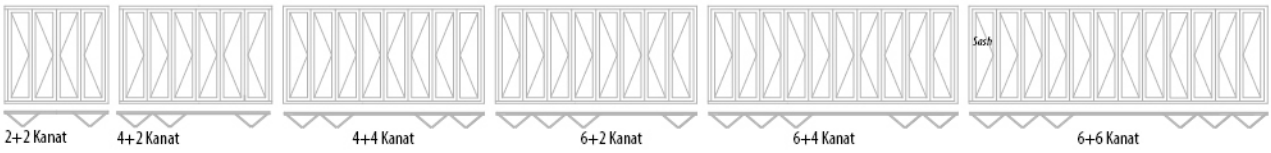

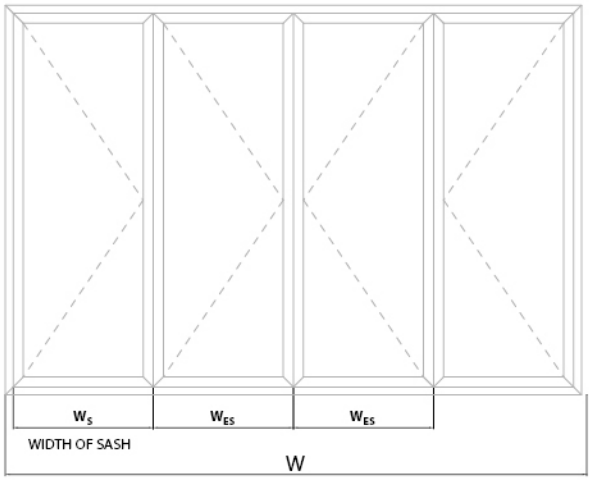

A =TOPLAM KANAT SAYISI / TOTAL NUMBER OF SASHES

W = TOPLAM GENİŞLİK / *TOTAL WIDTH*

W_S = KANAT GENİŞLİĞİ / *WIDTH OF SASH*

W_{ES} = ÇİFT KANAT GENİŞLİĞİ / *WIDTH OF EVEN SASH*

A = TOPLAM KANAT SAYISI / *TOTAL NUMBER OF SASHES*

$$W_S = \frac{W - (A \times 12.0mm + 198\ mm)}{A}$$

$$W_{ES} = W_S + 51\ mm$$

Detail (12)

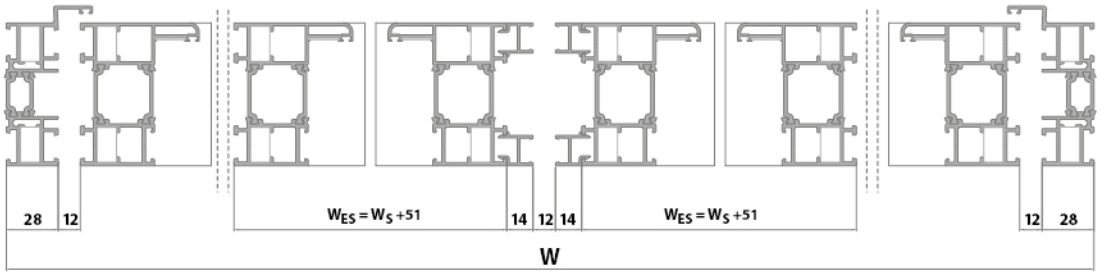

$W_B = W_S - 80$	W_B = ÇITA GENİŞLİĞİ / *WIDTH OF GLAZİNG BEAD*
$W_{EB} = W_{ES} - 80$	W_{EB} = ÇİFT KANAT ÇITA GENİŞLİĞİ / *WIDTH OF GLAZİNG BEAD EVEN SASH*
$H_B = H_S - 128$	H_B = ÇITA YÜKSEKLİĞİ / *HEIGHT OF GLAZİNG BEAD*
$W_G = W_S - 98$	W_G = CAM GENİŞLİĞİ / *WIDTH OF GLAZİNG*
$W_{EG} = W_{ES} - 98$	W_{EG} = ÇİFT KANAT CAM GENİŞLİĞİ / *WIDTH OF GLAZİNG EVEN SASH*
$H_G = H_S - 98$	H_G = CAM YÜKSEKLİĞİ / *HEIGHT OF GLAZİNG*

* Minimum tek kanat genişliği = 600 mm - Minimum çift kanat genişliği 651 mm (tek kanat + 51 mm) Doğru bir kanat kesimi için, diğerlerinin montajından sonra sonuncusunun kesilmesi tavsiye edilir.

Minimum odd sash = 600mm - Minimum even sash 651mm (odd sash + 51mm) For a correct sash cutting, it is recom mended to cut the last one after mounting the other ones.

TEK KANAT SAYISI İÇİN KANAT GENİŞLİĞİ KESİM HESABI

SASH WIDTH CUTTING CALCULATION FOR ODD NUMBER OF SASHES

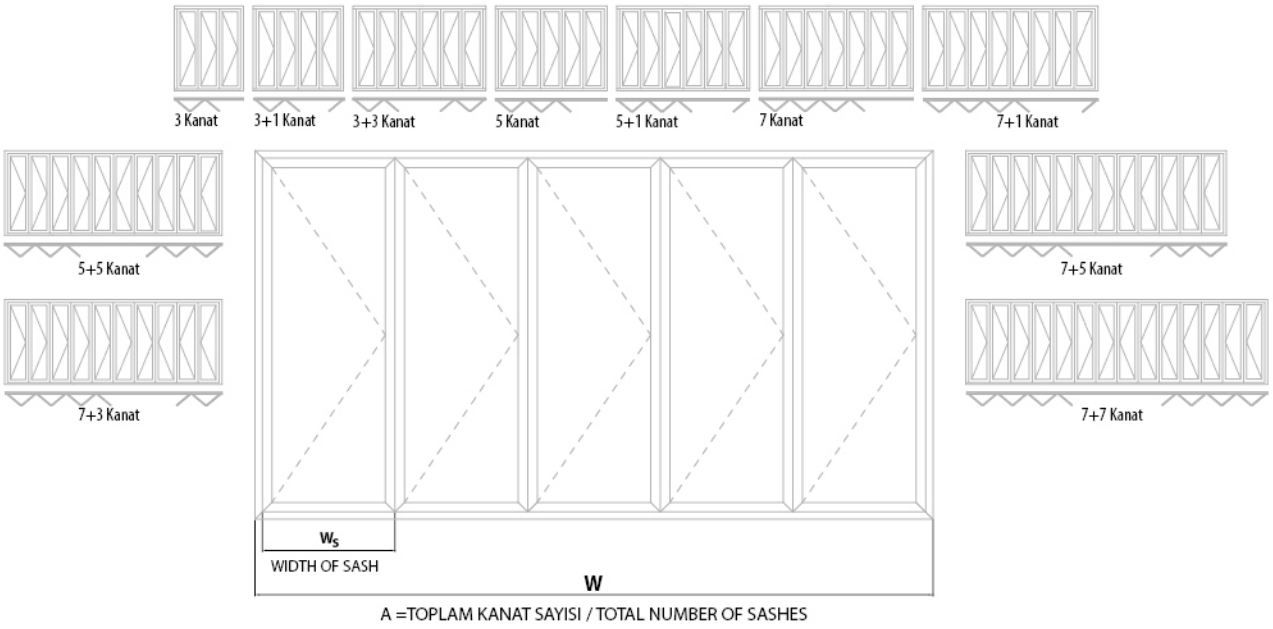

A =TOPLAM KANAT SAYISI / TOTAL NUMBER OF SASHES

W = TOPLAM GENİŞLİK / *TOTAL WIDTH*

W_S = KANAT GENİŞLİĞİ / *WIDTH OF SASH*

A = TOPLAM KANAT SAYISI / *TOTAL NUMBER OF SASHES*

$$W_S = \frac{W - \{ (A+1)\ (12.0mm + 56\ mm)}{A}$$

Detail (13) (14) (14a)

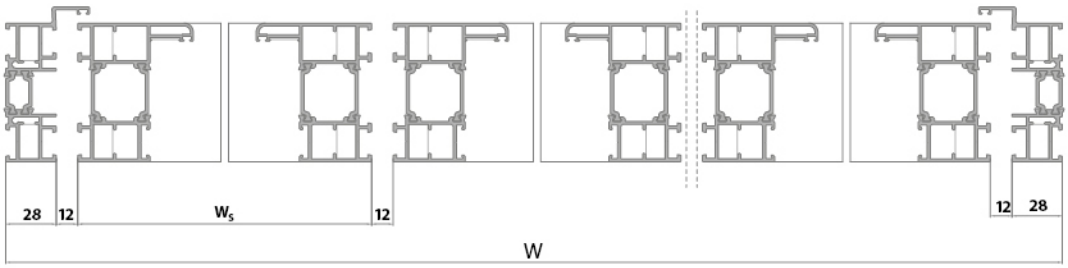

$W_B = W_S - 80$	W_B = ÇITA GENİŞLİĞİ / *WIDTH OF GLAZİNG BEAD*
$H_B = H_S - 128$	H_B = ÇITA YÜKSEKLİĞİ / *HEIGHT OF GLAZİNG BEAD*
$W_G = W_S - 98$	W_G = CAM GENİŞLİĞİ / *WIDTH OF GLAZİNG*
$H_G = H_S - 98$	H_G = CAM YÜKSEKLİĞİ / *HEIGHT OF GLAZİNG*

* Minimum tek kanat genişliği = 600mm - Minimum çift kanat genişliği 651 mm (tek kanat + 51 mm)
Doğru bir kanat kesimi için, diğerlerinin montajından sonra sonuncusunun kesilmesi tavsiye edilir.

Minimum odd sash = 600mm - Minimum even sash 651mm (odd sash + 51mm)
For a correct sash cutting, it is recom mended to cut the last one after mounting the other ones.

TEK KANAT SAYISI İÇİN KANAT GENİŞLİĞİ KESİM HESABI

SASH WIDTH CUTTING CALCULATION FOR ODD NUMBER OF SASHES

KİLİTLİ / *WITH LOCK*

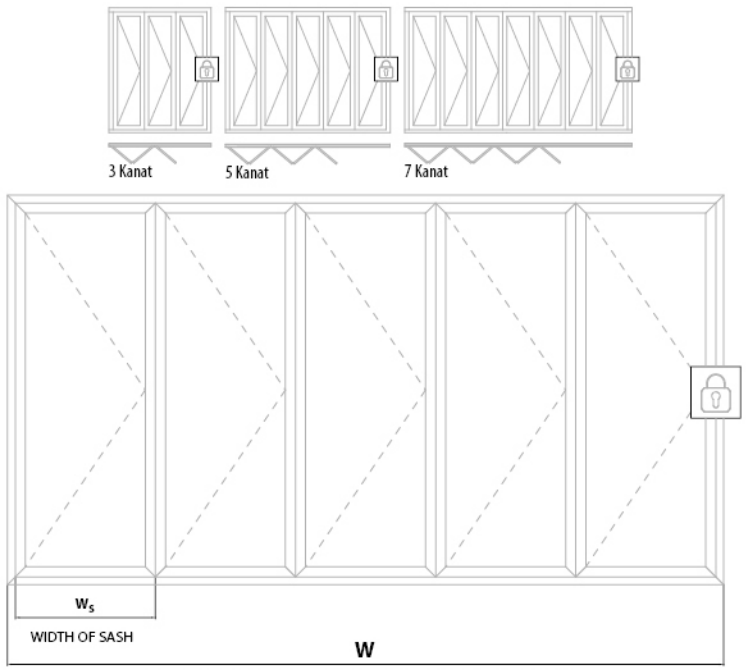

A =TOPLAM KANAT SAYISI / TOTAL NUMBER OF SASHES

W = TOPLAM GENİŞLİK / *TOTAL WIDTH*

W_S = KANAT GENİŞLİĞİ / *WIDTH OF SASH*

A = TOPLAM KANAT SAYISI / *TOTAL NUMBER OF SASHES*

$$W_S = \frac{W - \{(A+1)(12.0mm + 96\ mm)\}}{A}$$

Detail 13a 13b

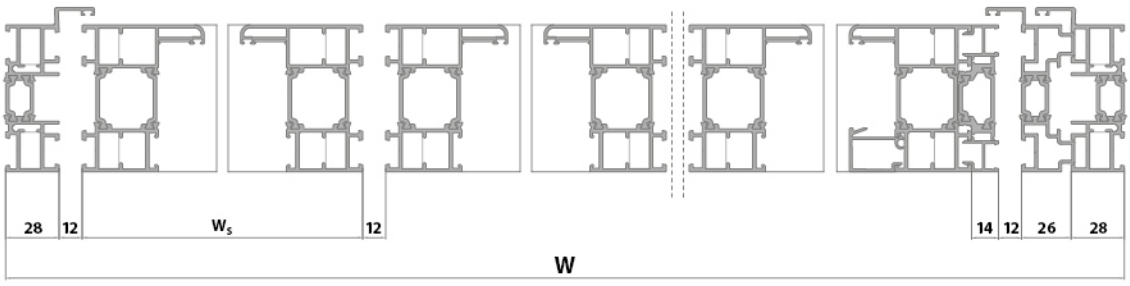

$W_B = W_S - 80$	W_B = ÇITA GENİŞLİĞİ / *WIDTH OF GLAZİNG BEAD*
$H_B = H_S - 128$	H_B = ÇITA YÜKSEKLİĞİ / *HEIGHT OF GLAZİNG BEAD*
$W_G = W_S - 98$	W_G = CAM GENİŞLİĞİ / *WIDTH OF GLAZİNG*
$H_G = H_S - 98$	H_G = CAM YÜKSEKLİĞİ / *HEIGHT OF GLAZİNG*

* Güvenlik kilidi uygulanabilir.
Minimum tek kanat genişliği = 600mm - Minimum çift kanat genişliği 651 mm (tek kanat + 51 mm)
Doğru bir kanat kesimi için, diğerlerinin montajından sonra sonuncusunun kesilmesi tavsiye edilir.

Security lock applicable.
Minimum odd sash = 600mm - Minimum even sash 651mm (odd sash + 51mm)
For a correct sash cutting, it is recom mended to cut the last one after mounting the other ones.

TEK KANAT SAYISI İÇİN KANAT GENİŞLİĞİ KESİM HESABI

SASH WIDTH CUTTING CALCULATION FOR ODD NUMBER OF SASHES

KİLİTLİ / *WITH LOCK*

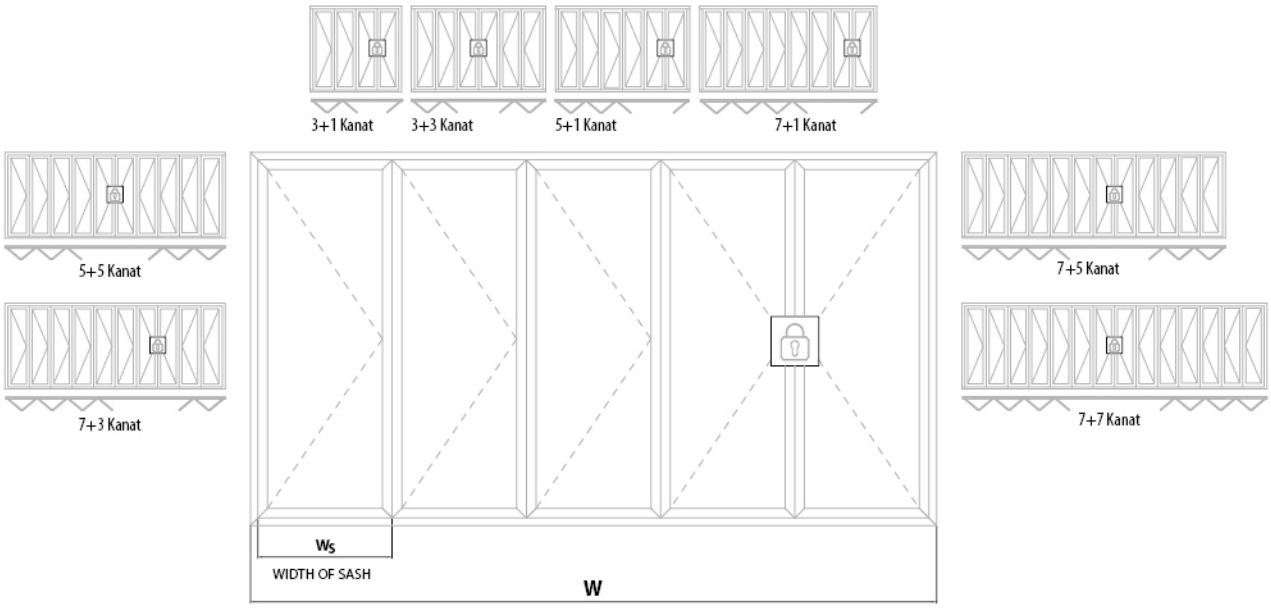

A =TOPLAM KANAT SAYISI / TOTAL NUMBER OF SASHES

W = TOPLAM GENİŞLİK / *TOTAL WIDTH*

W_S = KANAT GENİŞLİĞİ / *WIDTH OF SASH*

A = TOPLAM KANAT SAYISI / *TOTAL NUMBER OF SASHES*

$$W_S = \frac{W - \{(A+1)(12.0mm + 84\ mm)\}}{A}$$

Detail 14c 14d 14e 14f

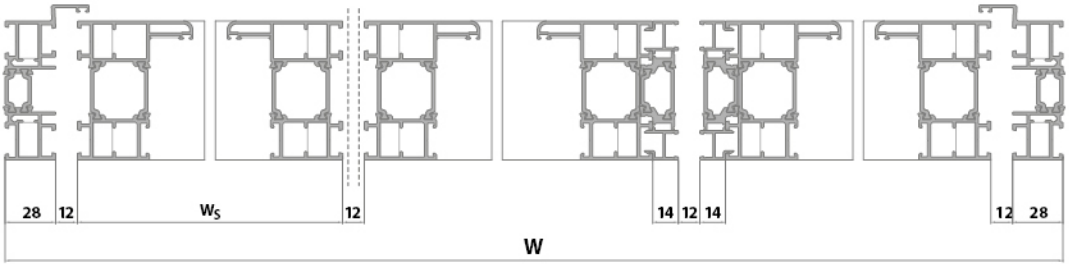

$W_B = W_S - 80$	W_B = ÇITA GENİŞLİĞİ / *WIDTH OF GLAZİNG BEAD*
$H_B = H_S - 128$	H_B = ÇITA YÜKSEKLİĞİ / *HEIGHT OF GLAZİNG BEAD*
$W_G = W_S - 98$	W_G = CAM GENİŞLİĞİ / *WIDTH OF GLAZİNG*
$H_G = H_S - 98$	H_G = CAM YÜKSEKLİĞİ / *HEIGHT OF GLAZİNG*

* Güvenlik kilidi uygulanabilir.
Minimum tek kanat genişliği = 600mm - Minimum çift kanat genişliği 651 mm (tek kanat + 51 mm)
Doğru bir kanat kesimi için, diğerlerinin montajından sonra sonuncusunun kesilmesi tavsiye edilir.

Security lock applicable.
Minimum odd sash = 600mm - Minimum even sash 651mm (odd sash + 51mm)
For a correct sash cutting, it is recom mended to cut the last one after mounting the other ones.



FW77+15.402

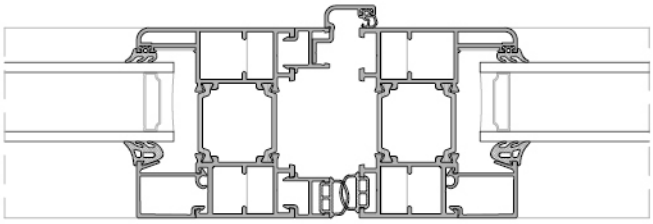

Ⓐ Hs-6

Ⓑ Hs+4

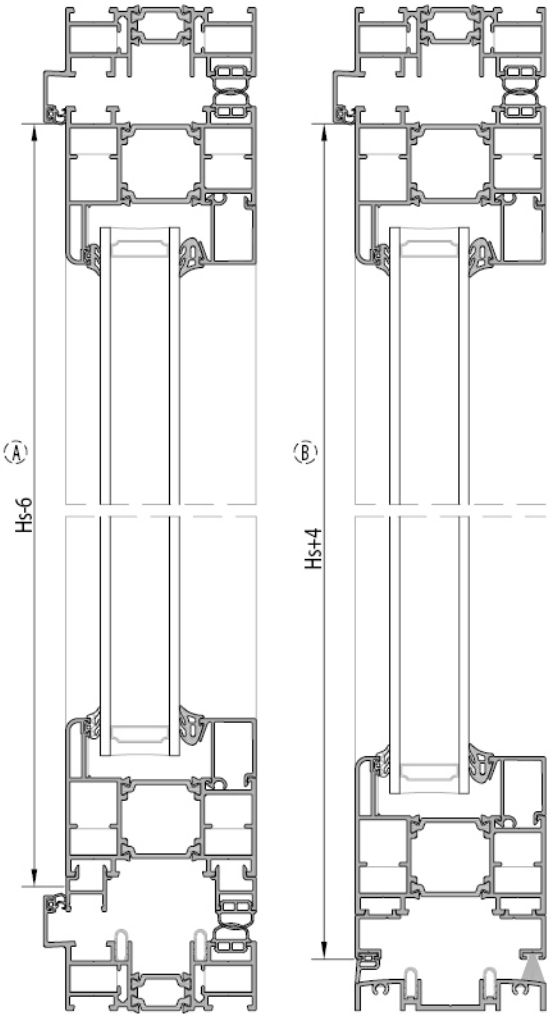



FW77+15.102

Ls = Kanat genişliği */sash width*
Hs = Kanat yüksekiği */sash height*



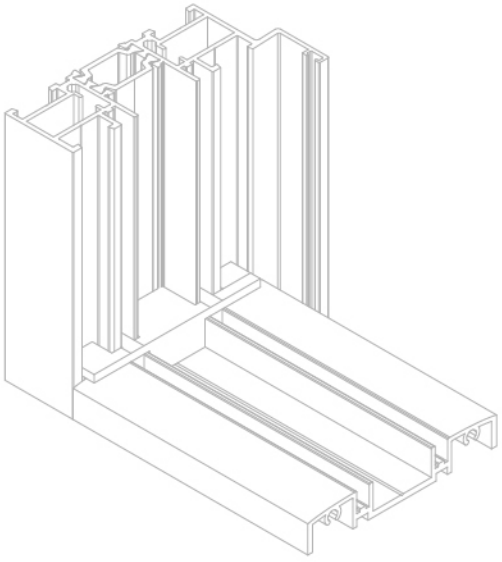

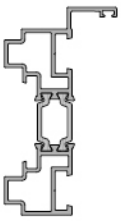

FW77+15.103

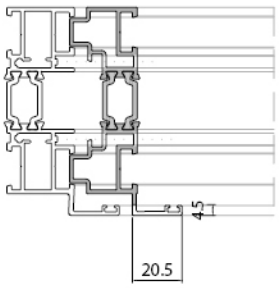

Ⓐ Hs-56

Ⓑ Hs-28

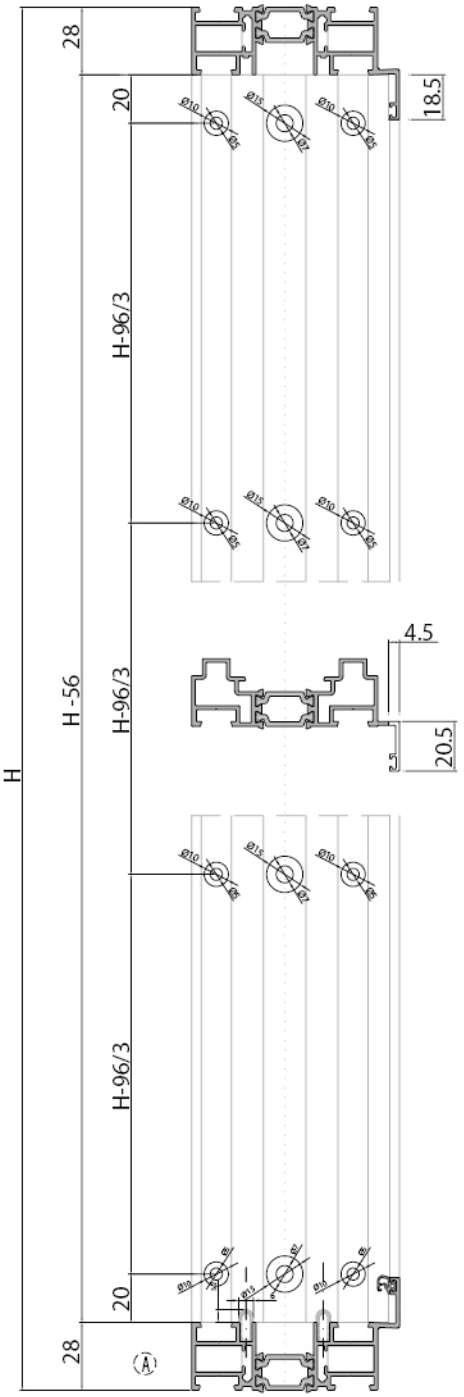

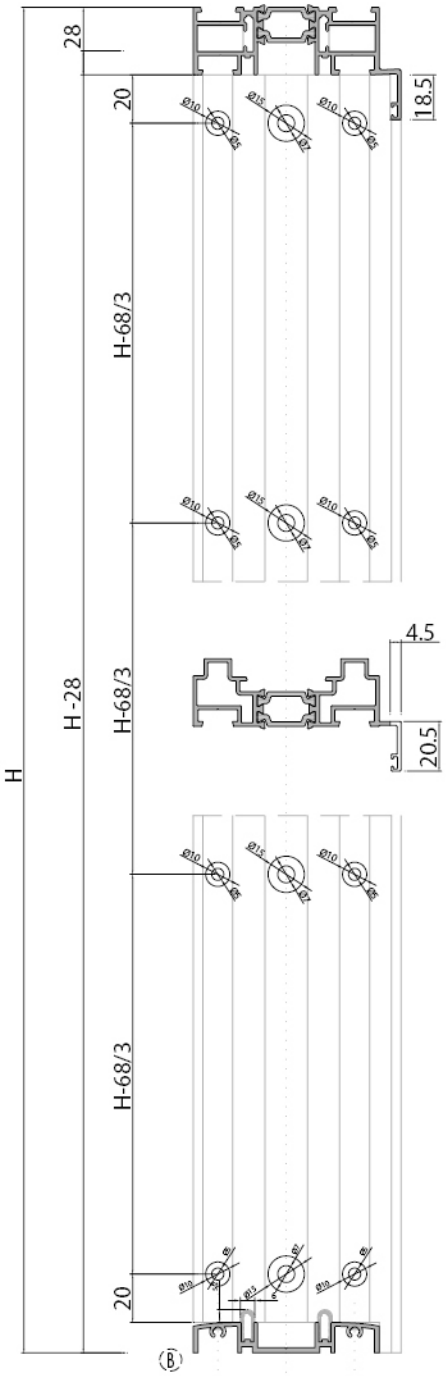

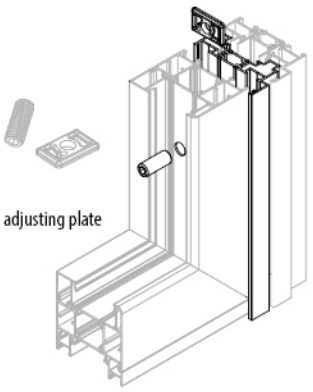

FW77604
Grub screw for frame adjusting plate
M12x30mm

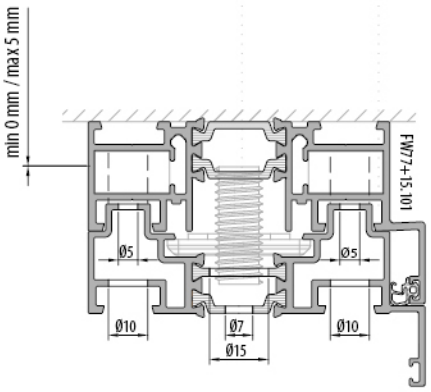



FW77+15.401

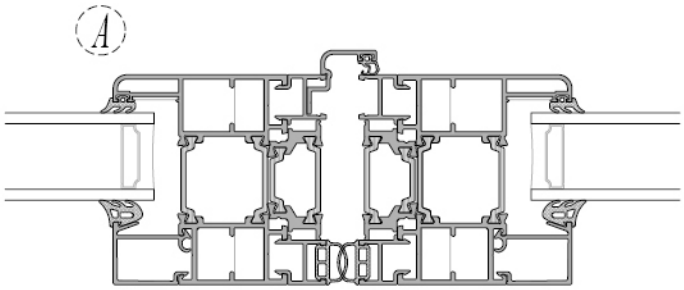

A Hs-22

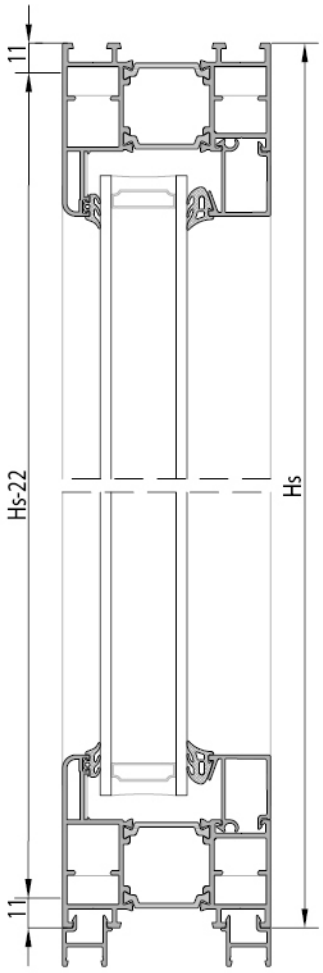

Hs=Kanat yüksekliği/*sash height*

Detay 11a/11b için
For detail 11a/11b

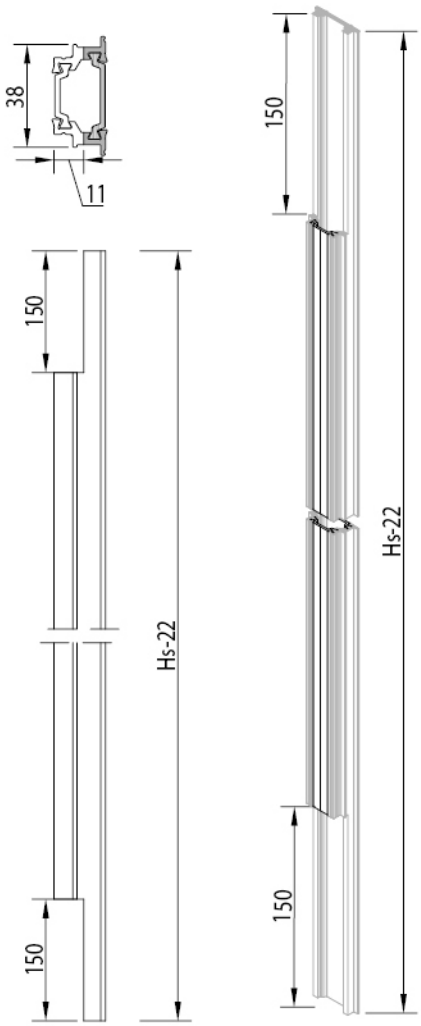

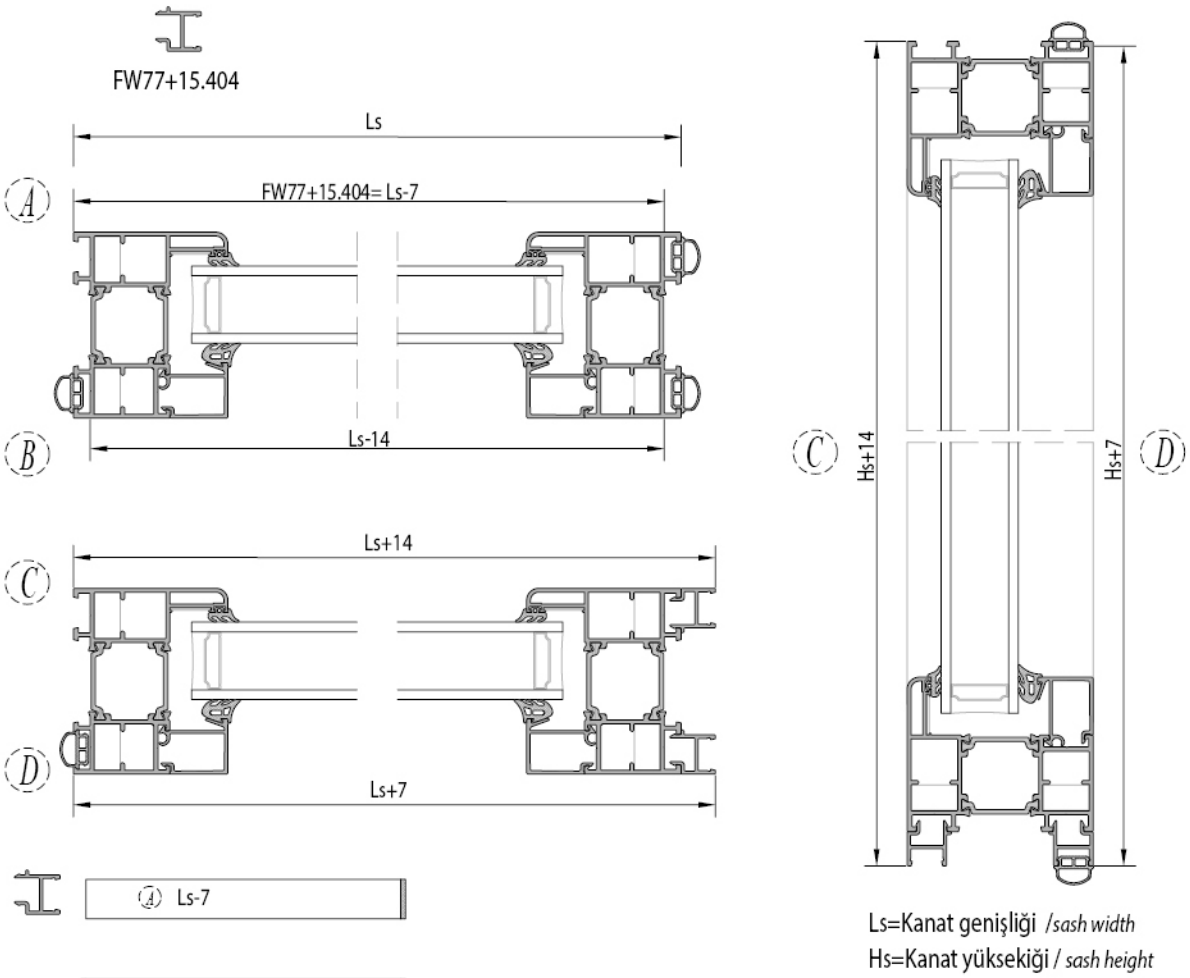

Ls=Kanat genişliği */sash width*
Hs=Kanat yüksekiği */ sash height*

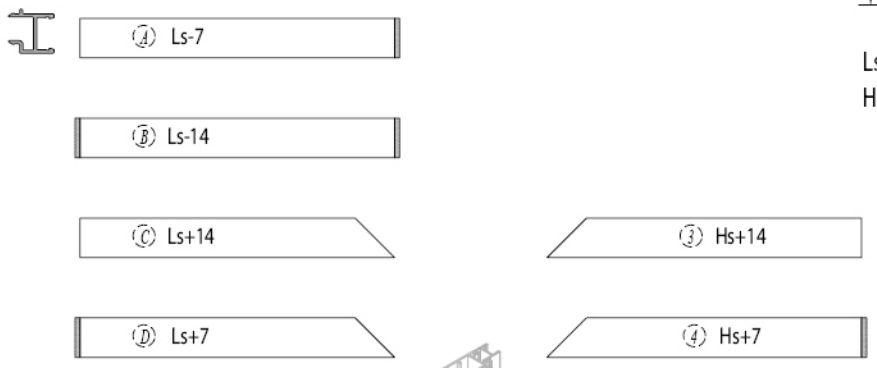



FW77601

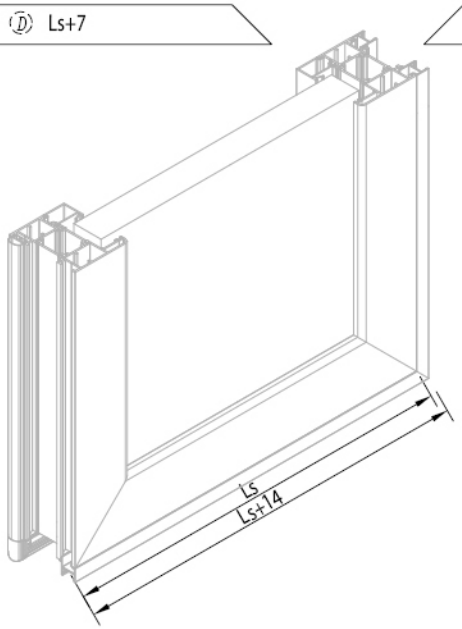

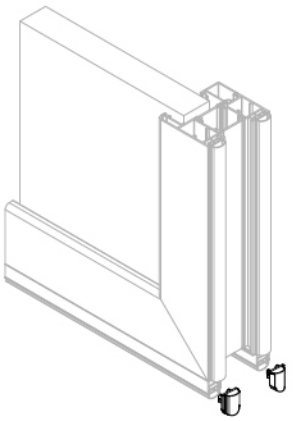

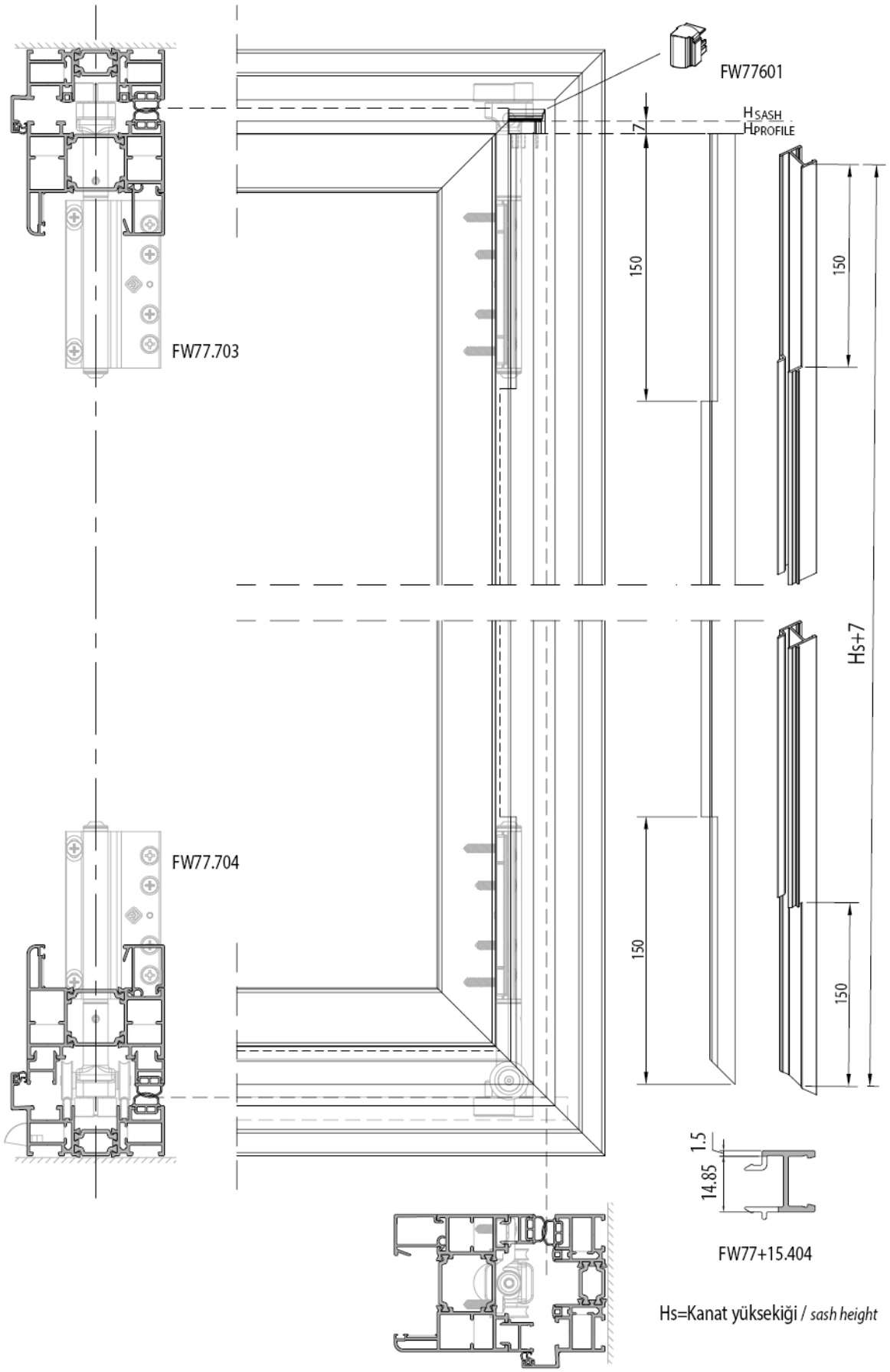
FW77601
H SASH
H PROFILE
7
150
150
FW77.703
FW77.704
Hs+7
150
150
1.5
14.85
FW77+15.404
Hs=Kanat yüksekiği / sash height



FW77+15.403

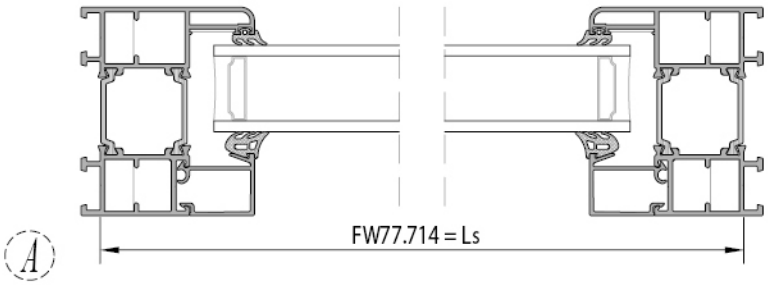

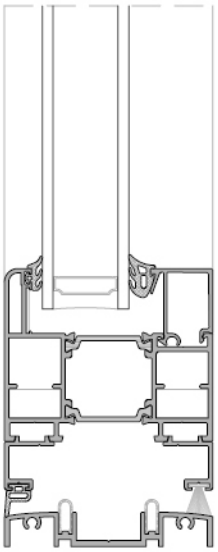

Ls=Kanat genişliği / *sash width*

Ⓐ Ls

Ⓑ Ls+19

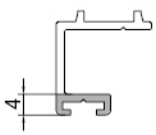

FW77+15.401



FW77+15.404

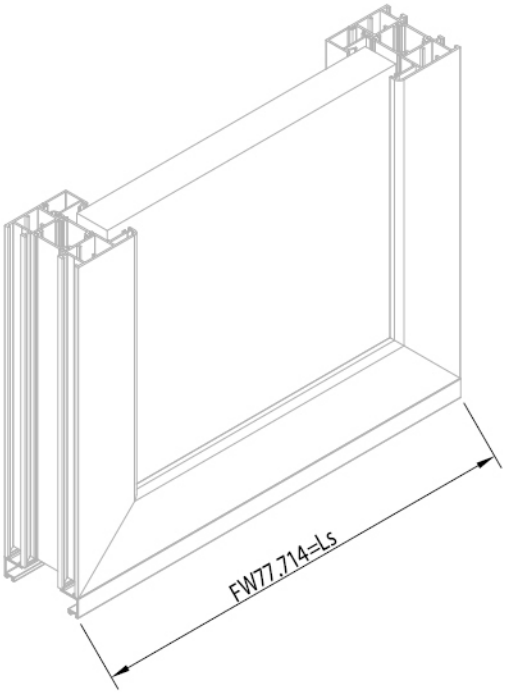

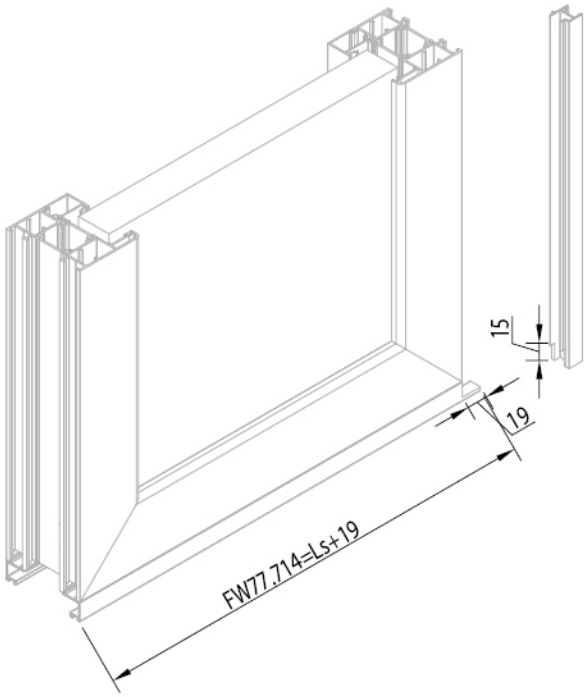

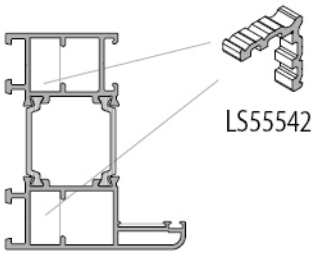

FW77+15.301

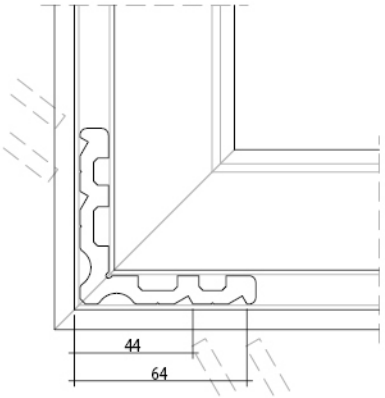

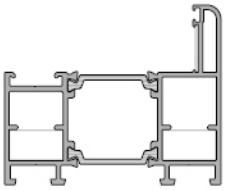

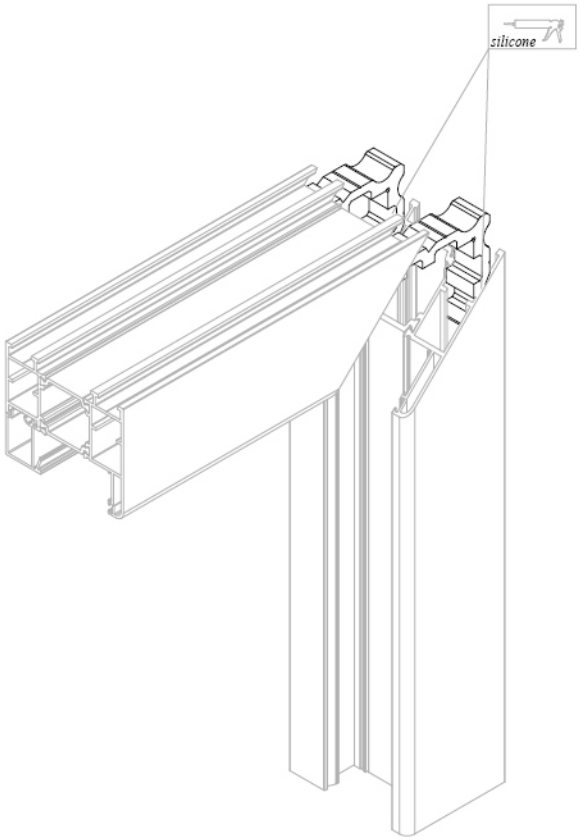



LS55542

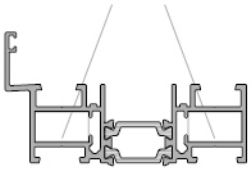

FW77+15.101

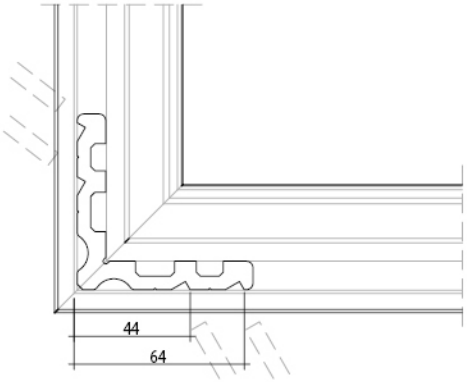

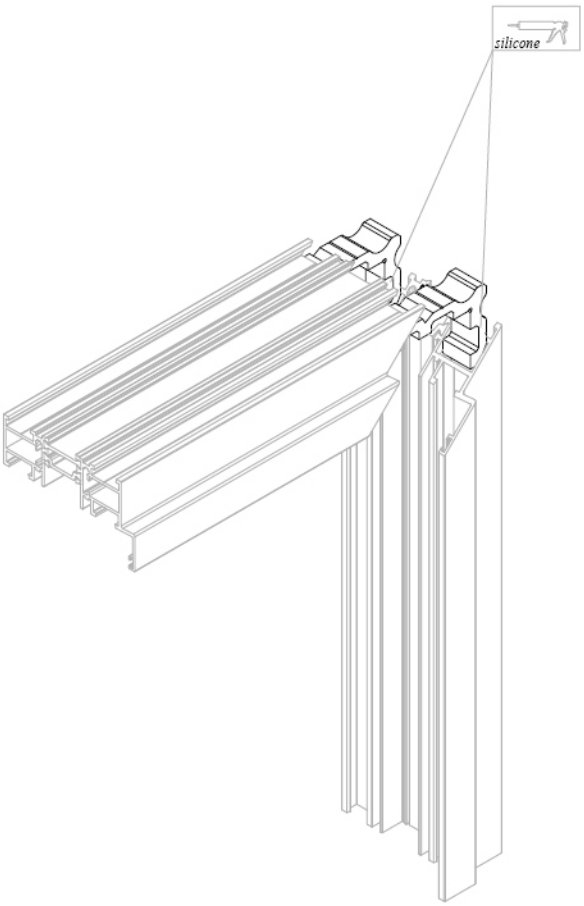

FW77608

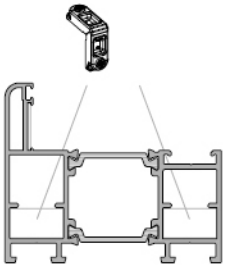

FW77+15.301

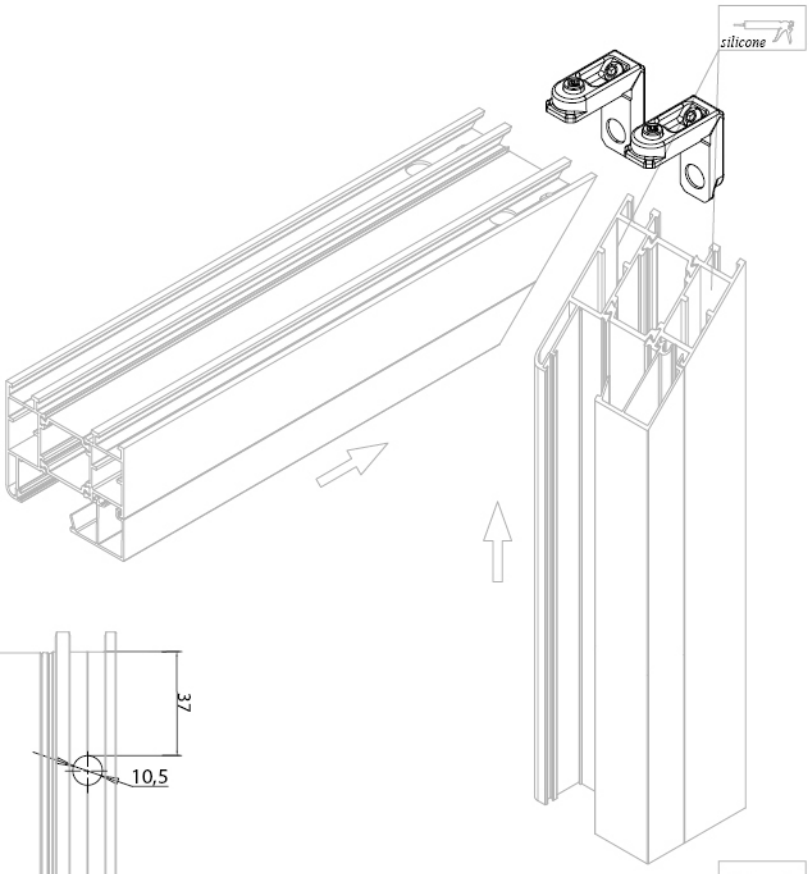

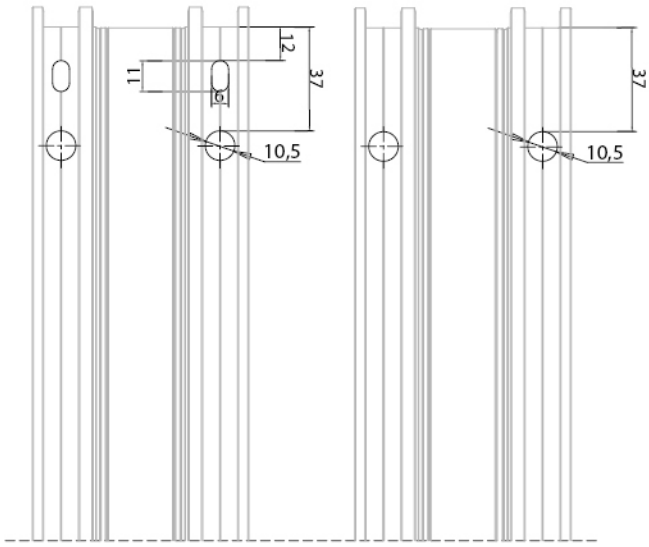

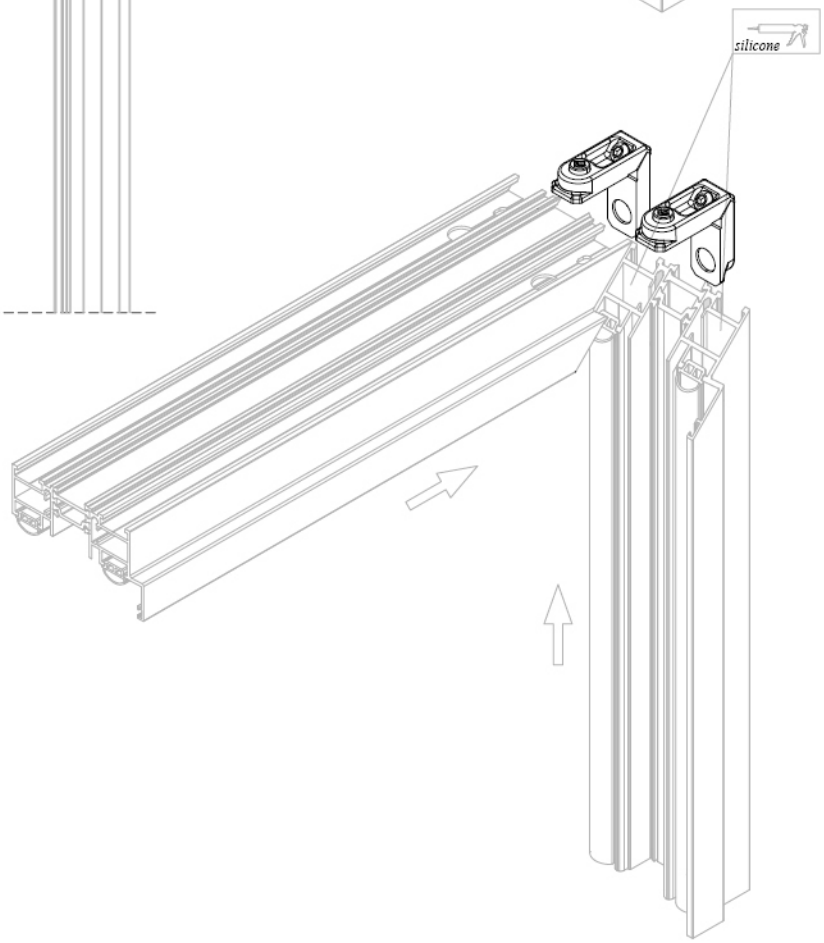

FW77608

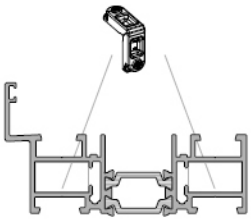

FW77+15.101

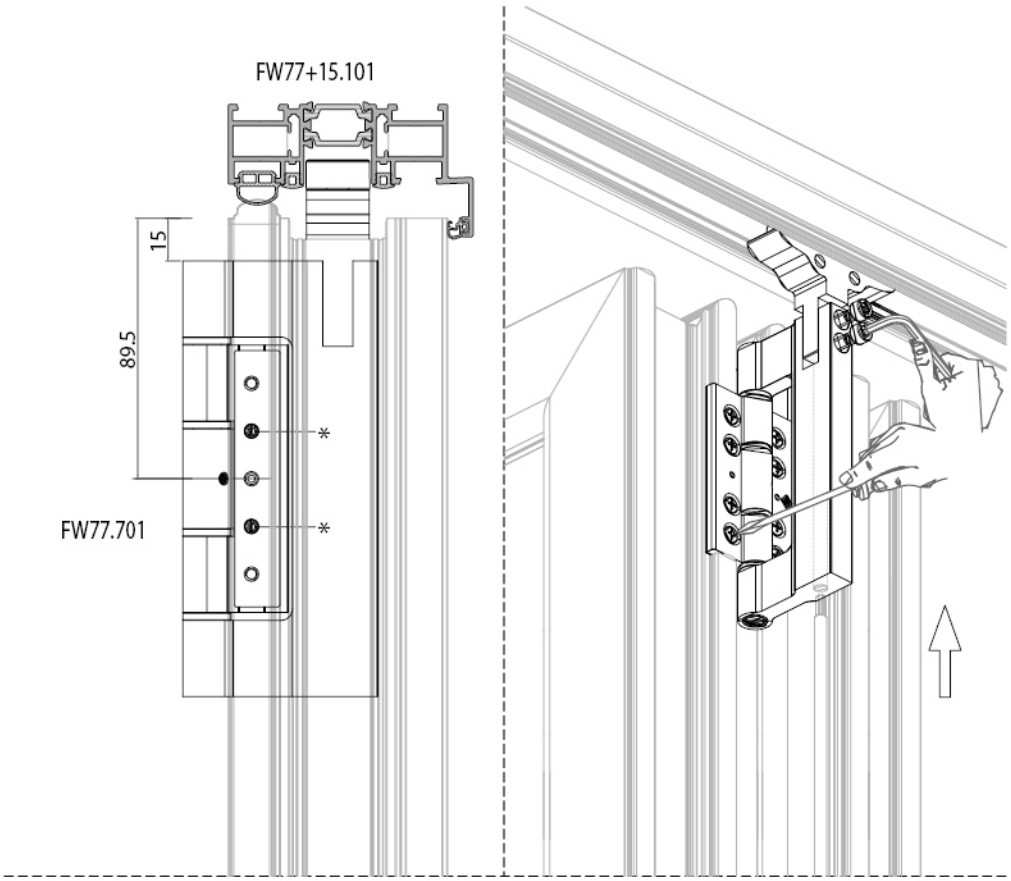

* ø4,8x25 kendinden diş açan vida ile sabitlemek için 3,5 mm'lik bir ön delik açın
For fixing through self-threading screw ø4,8 x 25, make a 3,5 mm pre-hole

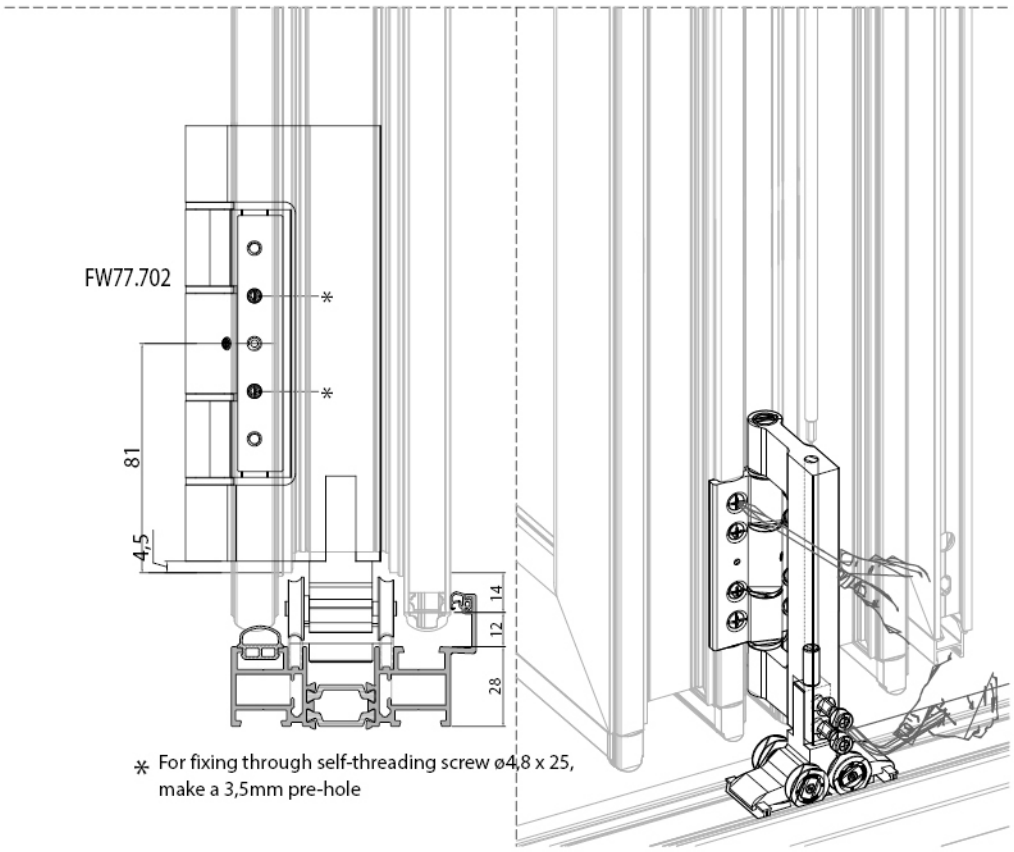

* For fixing through self-threading screw ø4,8 x 25, make a 3,5mm pre-hole

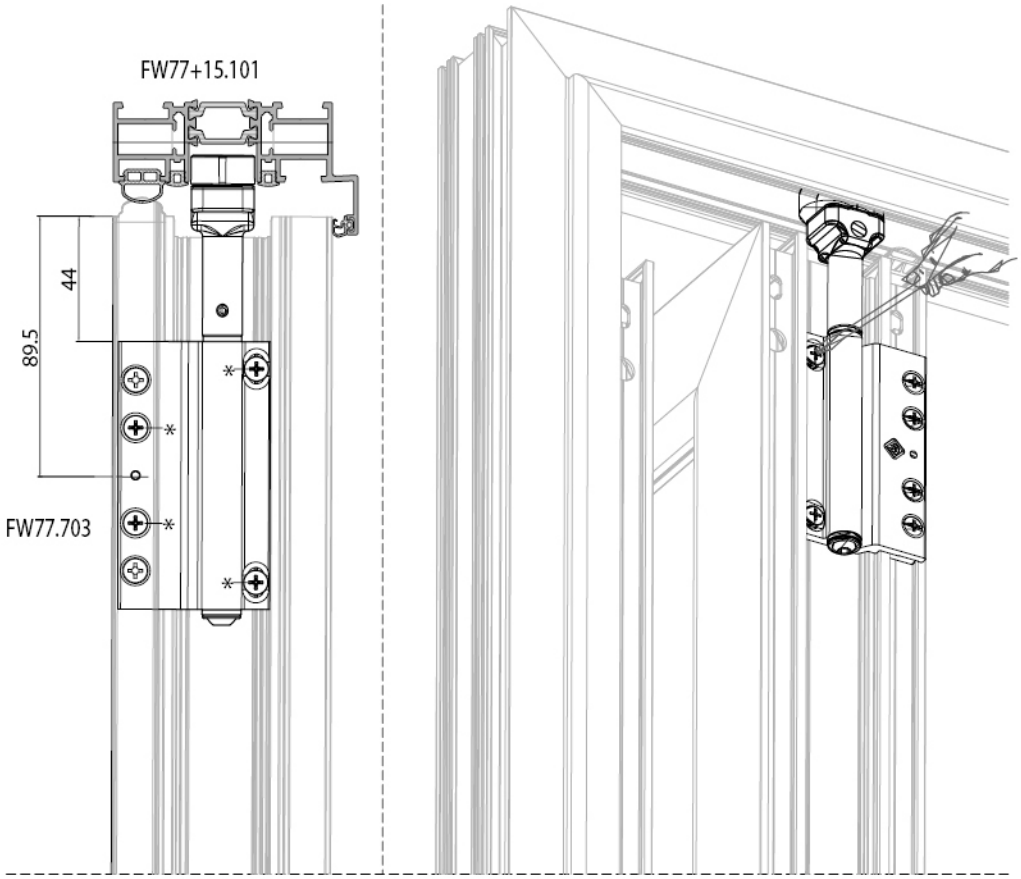

* ø4,8x25 kendinden diş açan vida ile sabitlemek için 3,5 mm'lik bir ön delik açın
For fixing through self-threading screw ø4,8 x 25, make a 3,5 mm pre-hole

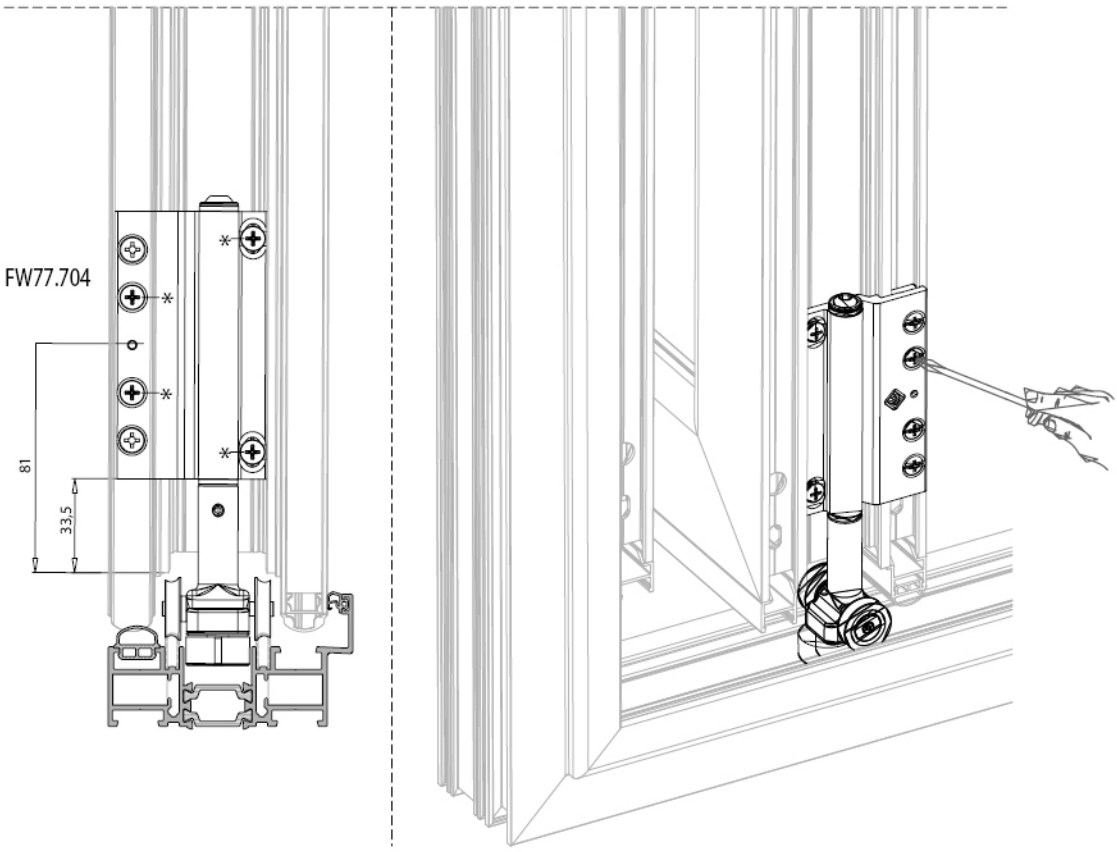

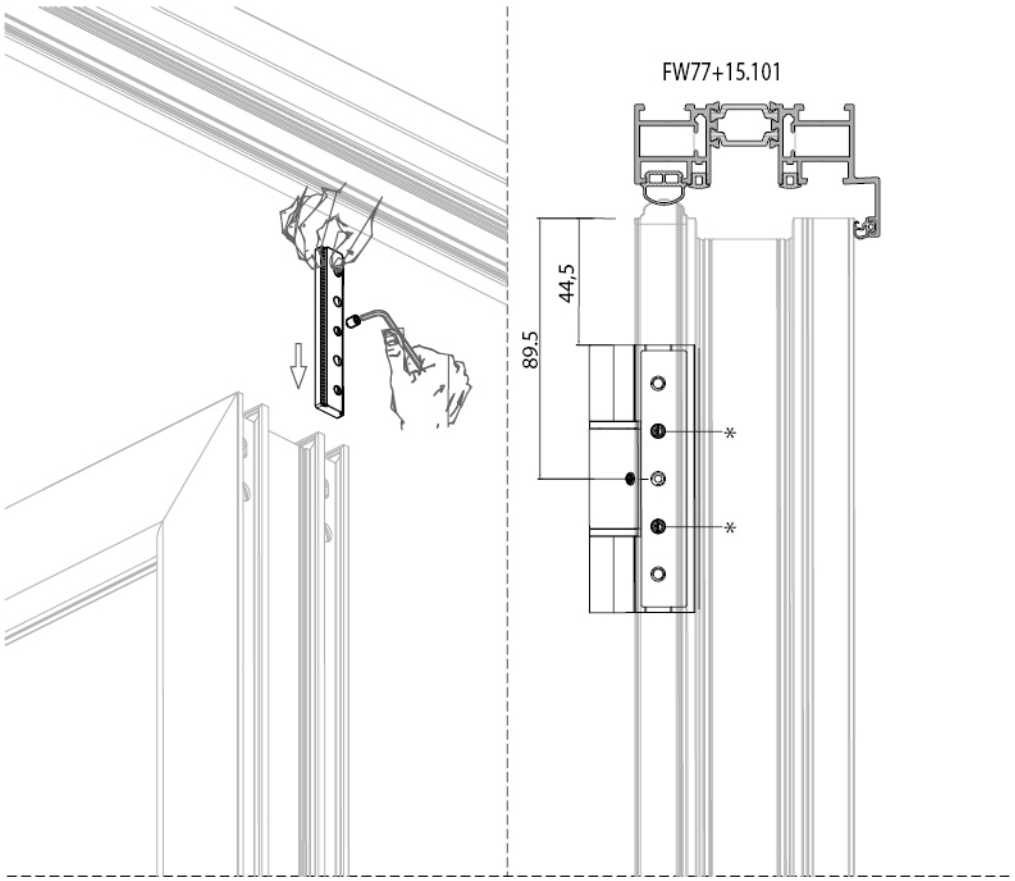

* ø4,8x25 kendinden diş açan vida ile sabitlemek için 3,5 mm'lik bir ön delik açın
For fixing through self-threading screw ø4,8 x 25, make a 3,5 mm pre-hole

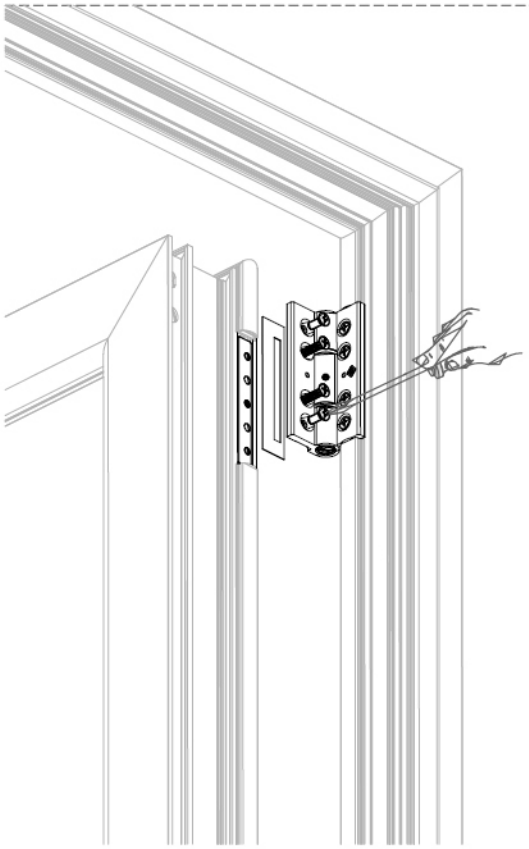

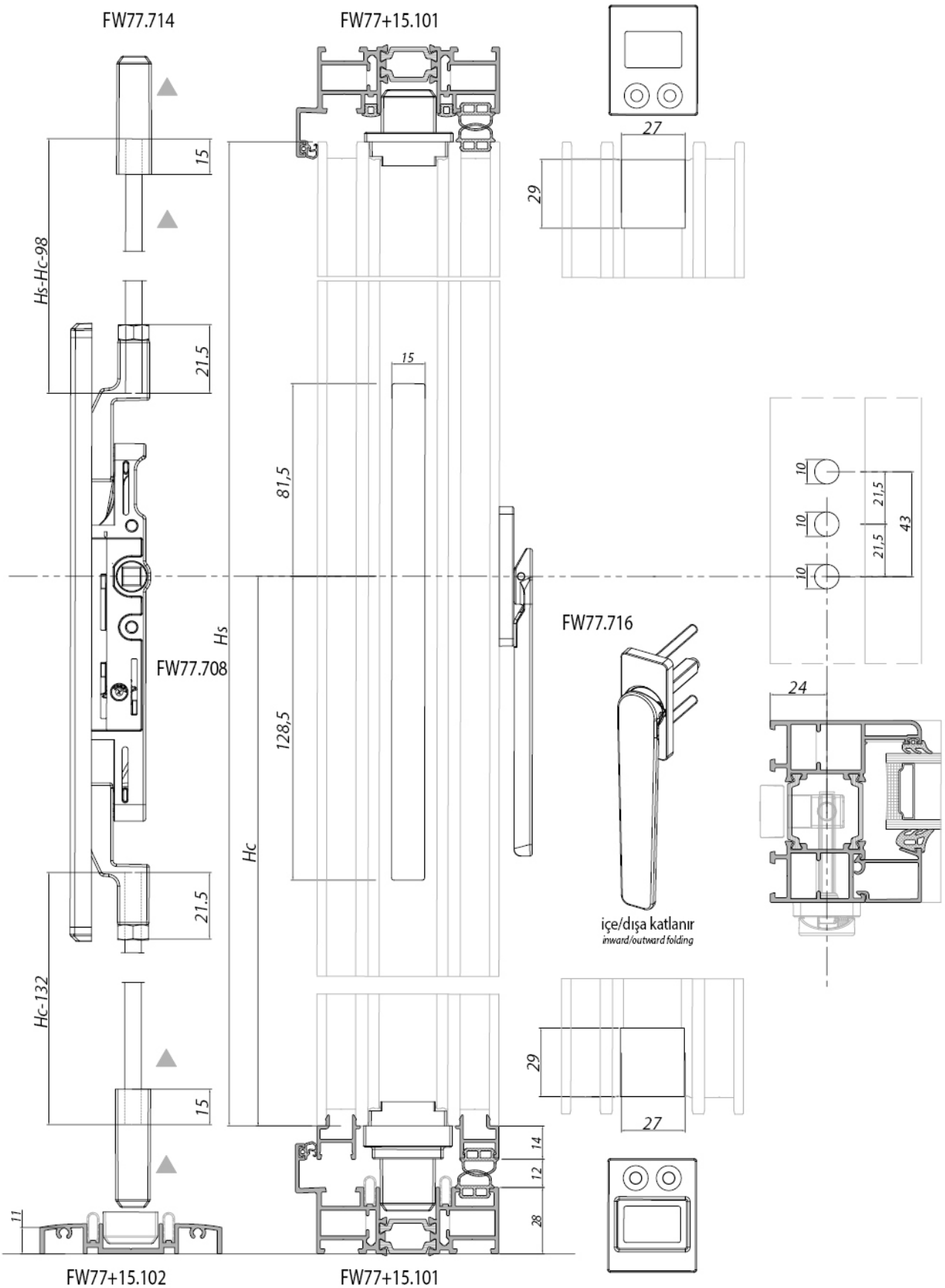

Hc: Kol aks yüksekliği / *handle center height* Hs: Kanat yüksekliği / *sash heigth*

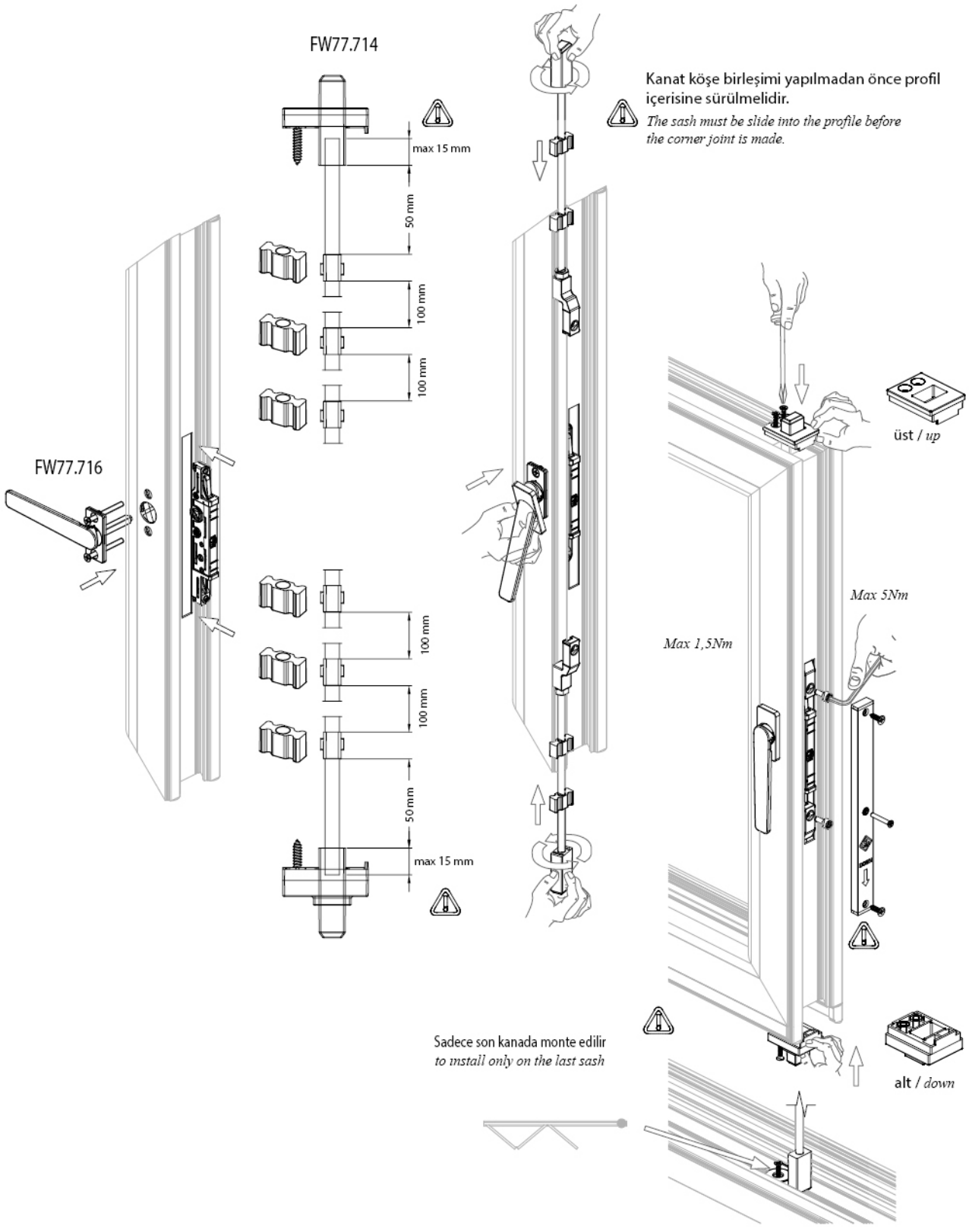
FW77.714
max 15 mm
50 mm
100 mm
100 mm
FW77.716
100 mm
100 mm
50 mm
max 15 mm
Kanat köşe birleşimi yapılmadan önce profil içerisine sürülmelidir.
The sash must be slide into the profile before the corner joint is made.
üst / *up*
Max 5Nm
Max 1,5Nm
Sadece son kanada monte edilir
to install only on the last sash
alt / *down*

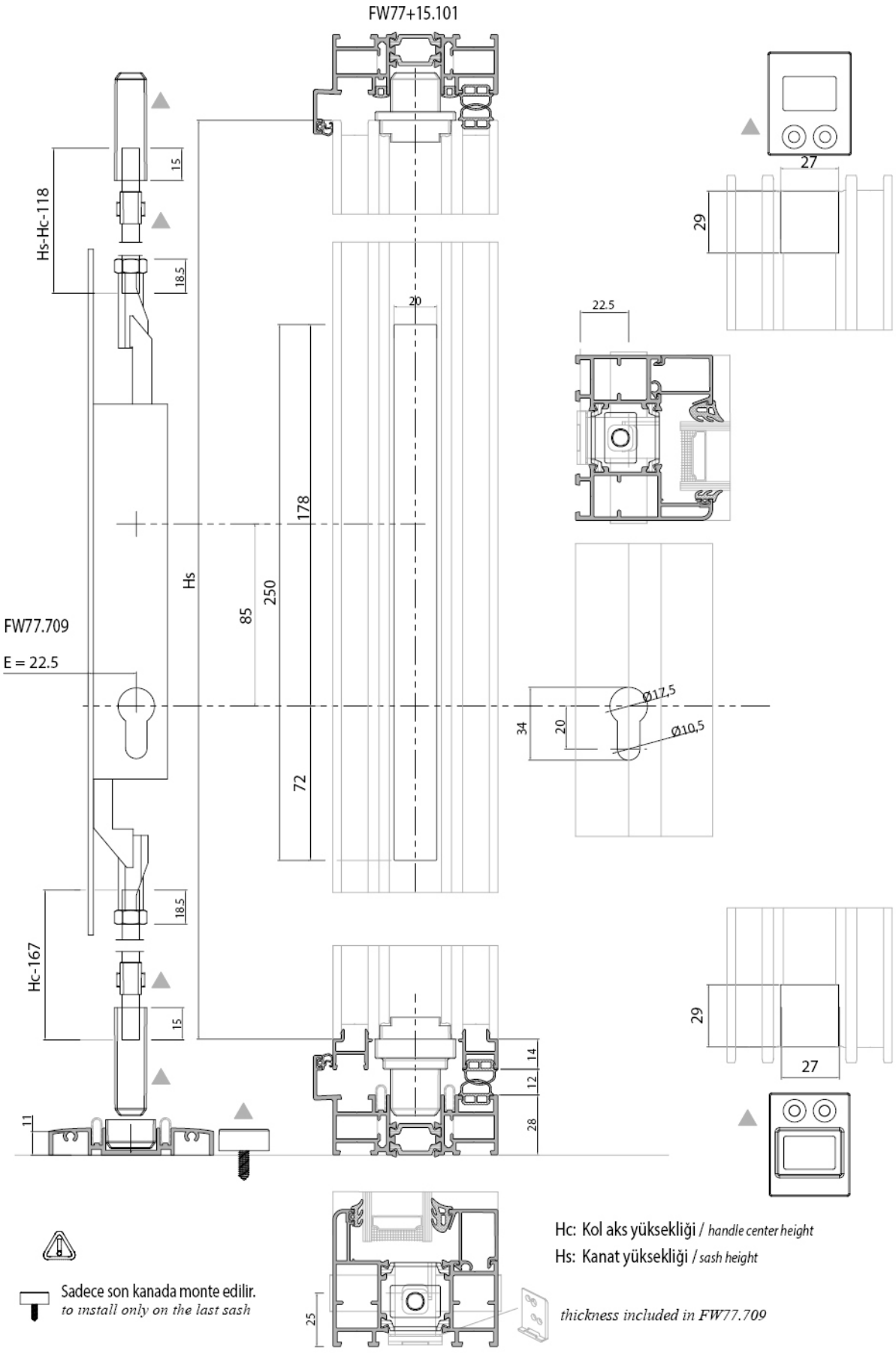
FW77+15.101
Hs-Hc-118
15
18.5
20
22.5
27
29
178
Hs
85
250
72
FW77.709
E = 22.5
Ø17.5
Ø10.5
34
20
18.5
Hc-167
15
11
14
12
28
25
Sadece son kanada monte edilir.
to install only on the last sash
Hc: Kol aks yüksekliği / handle center height
Hs: Kanat yüksekliği / sash height
thickness included in FW77.709

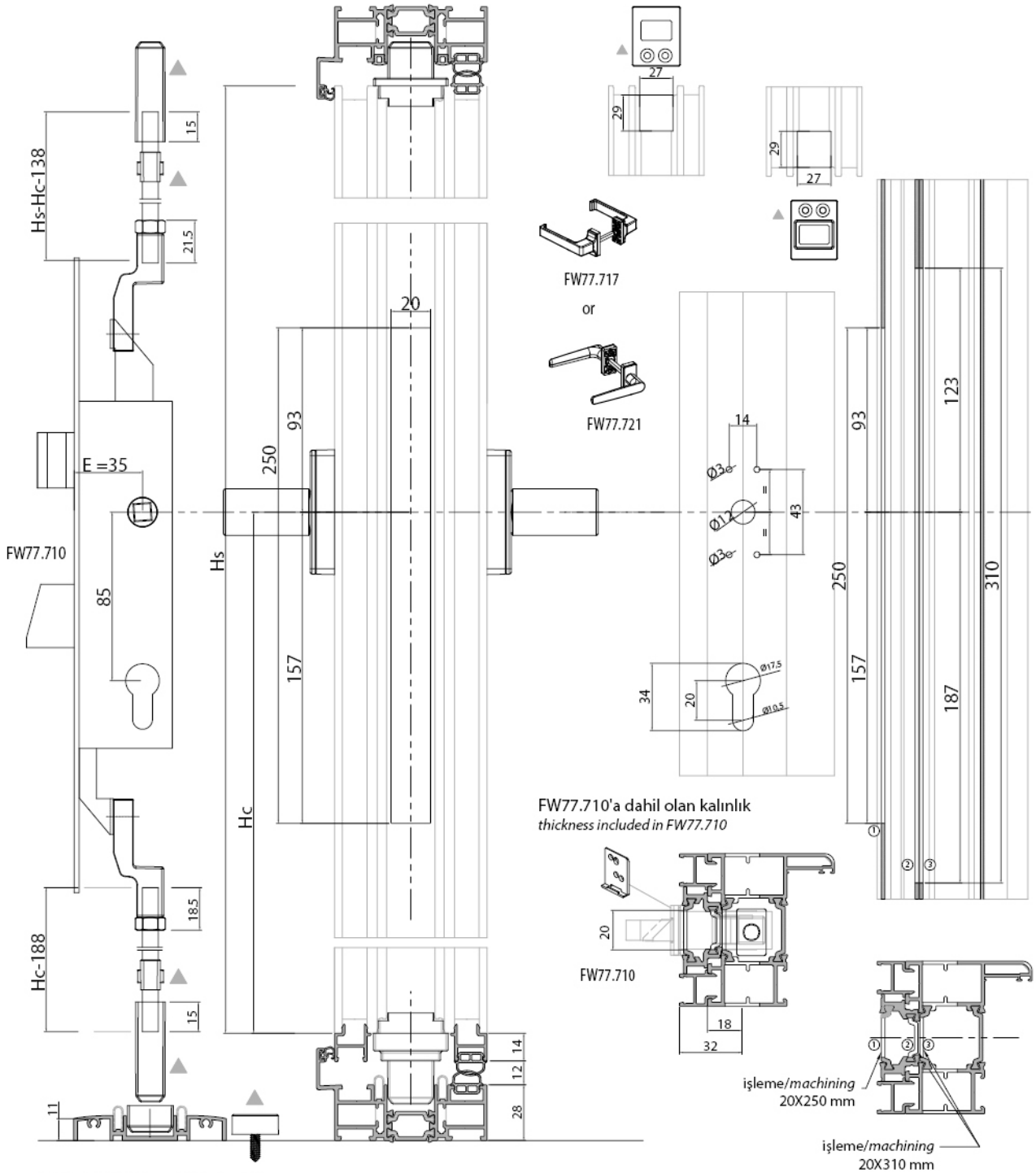

FW77.713 kilit karşılık ile kombine
combined with counterplate FW77.713

Hc: Hc: Kol aks yüksekliği / *handle center height*
Hs: Hs: Kanat yüksekliği / sash height

Sadece son kanada monte edilir
to install only on the last sash

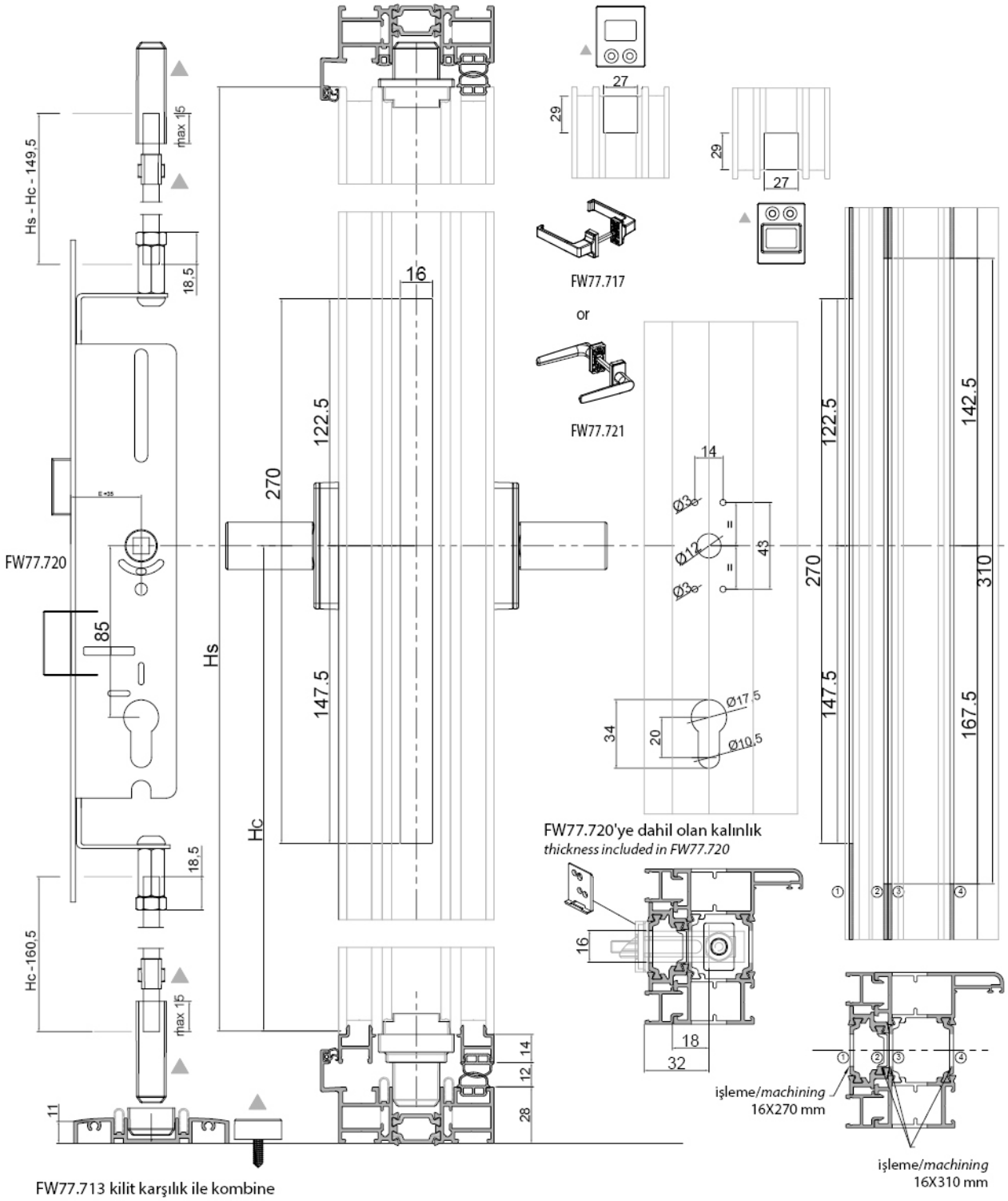

FW77.713 kilit karşılık ile kombine
combined with counterplate FW77.713

FW77.720'ye dahil olan kalınlık
thickness included in FW77.720

Hc: Hc: Kol aks yüksekliği / *handle center height*
Hs: Hs: Kanat yüksekliği / sash height

Sadece son kanada monte edilir
to install only on the last sash

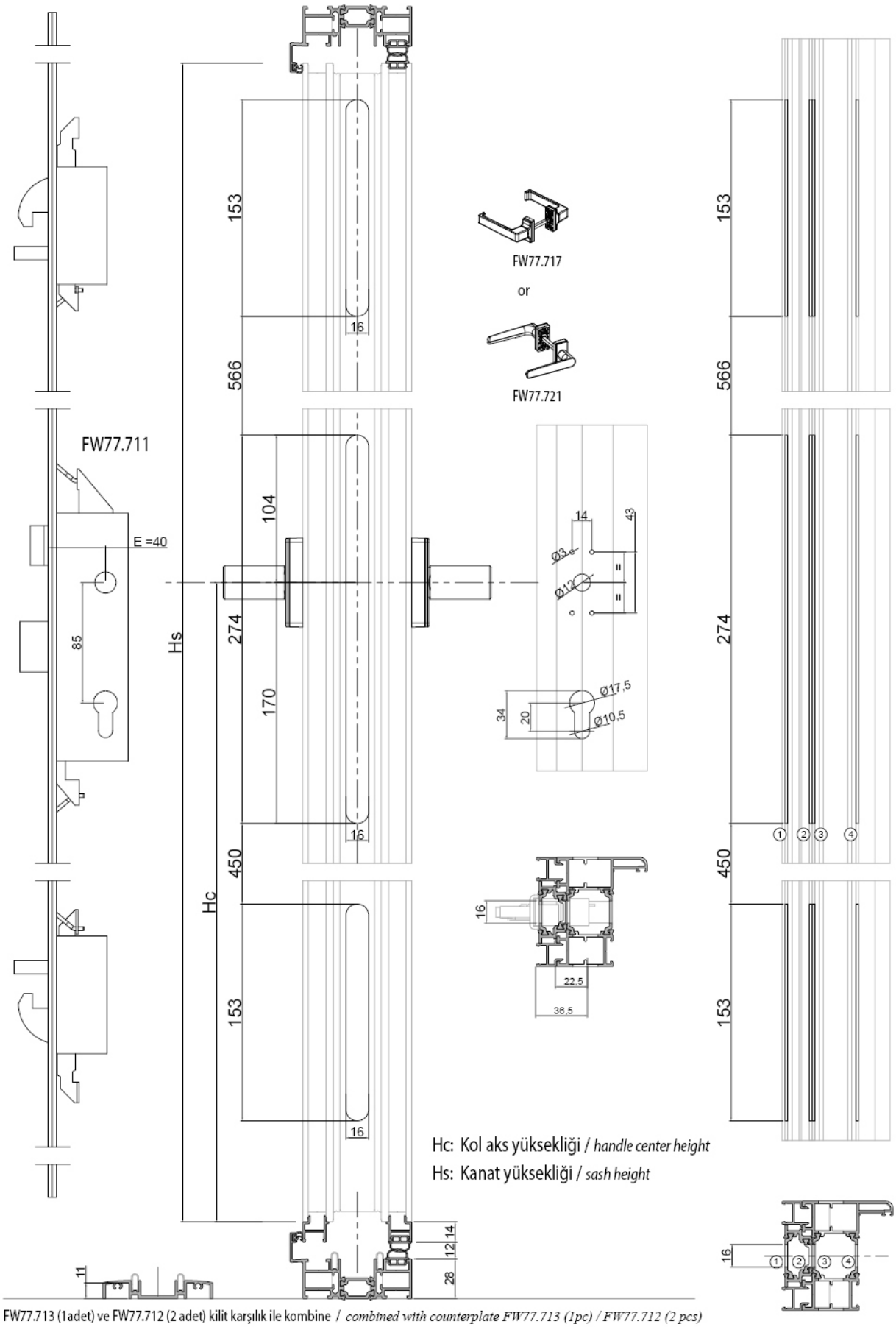

FW77.713 (1 adet) ve FW77.712 (2 adet) kilit karşılık ile kombine / *combined with counterplate FW77.713 (1pc) / FW77.712 (2 pcs)*

■ Kilit uygulamaları için önemli notlar
Important notes for lock apps

A

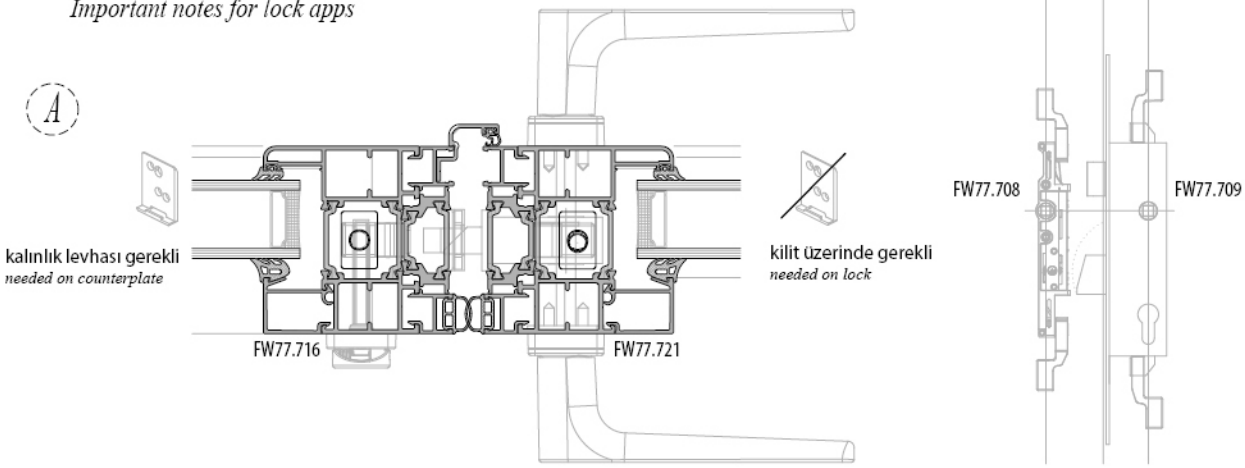

B

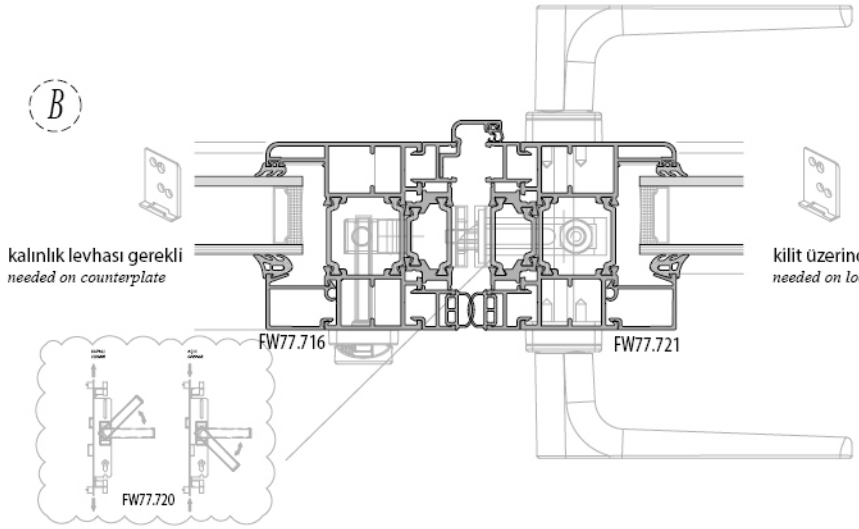

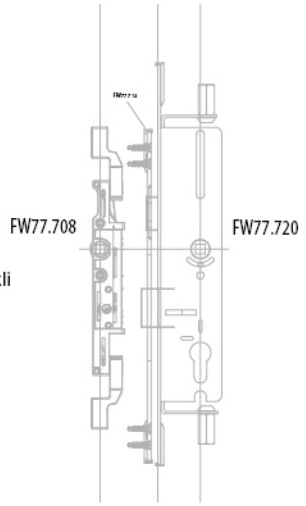

C

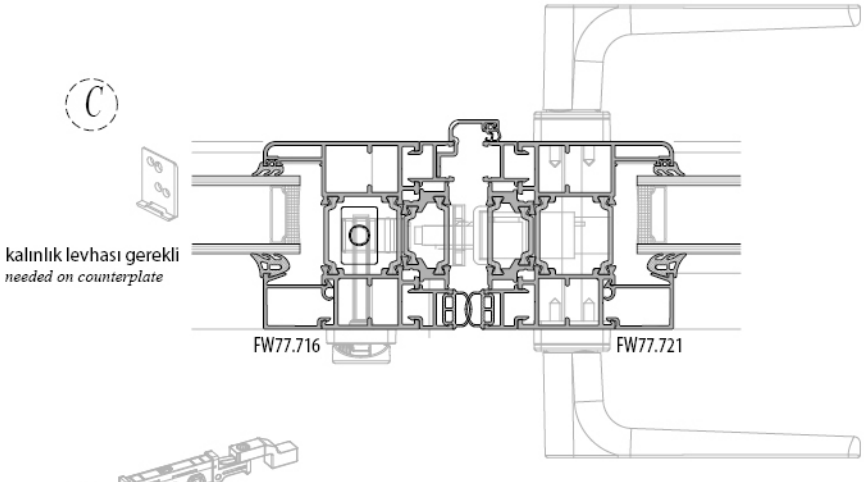

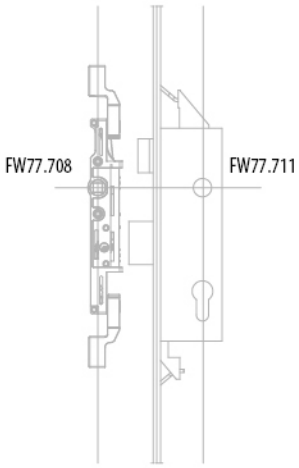

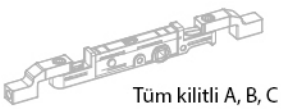

Tüm kilitli A, B, C detaylarında karşı kanattaki mekanizma kapaksız takılmalıdır.
In all locked A, B, C details, the mechanism on the opposite sash must be installed without the cover.

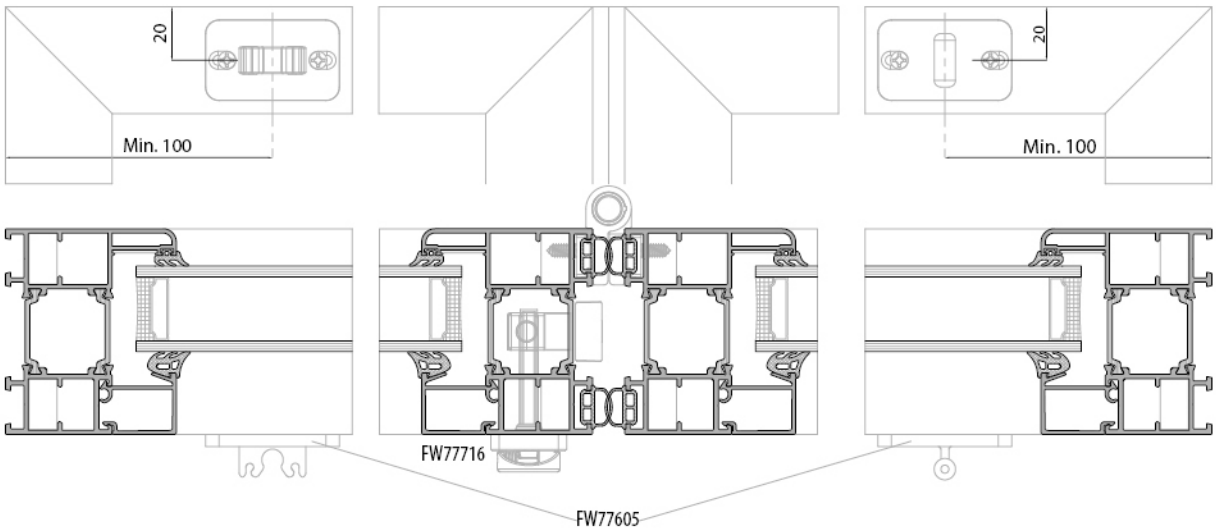

Kol ve Çift Kol *Handle and Double Handle*	Kanat durdurucu *Sash stopper*		Kalınlık *Thickness*
	FW77605	FW77606	FW77607
	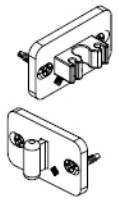	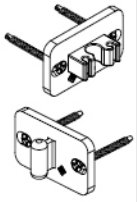	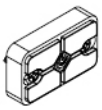
FW77.716	1 Pc		
FW77.717 FW77.721		1 Pc + 4 Pc	

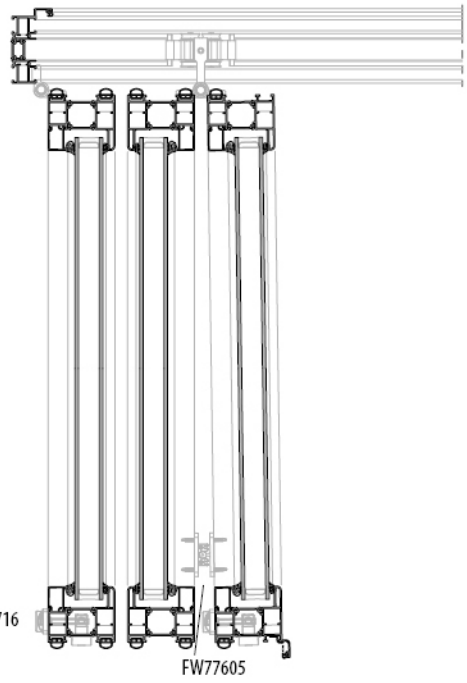

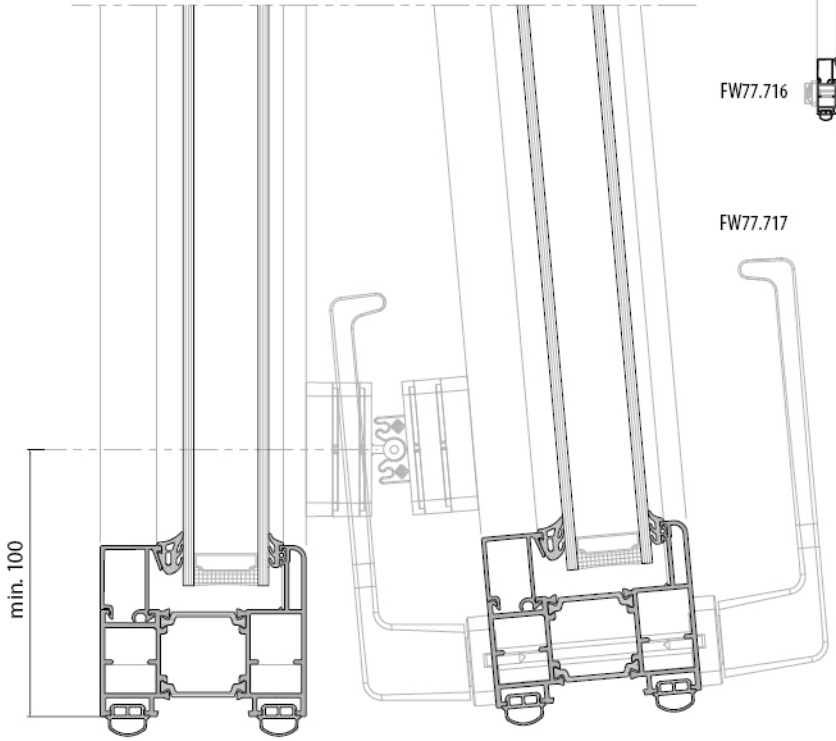

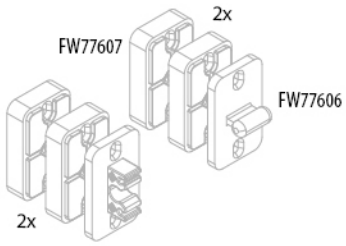

AÇMA / KAPAMA TALİMATLARI

OPENING / CLOSING INSTRUCTIONS

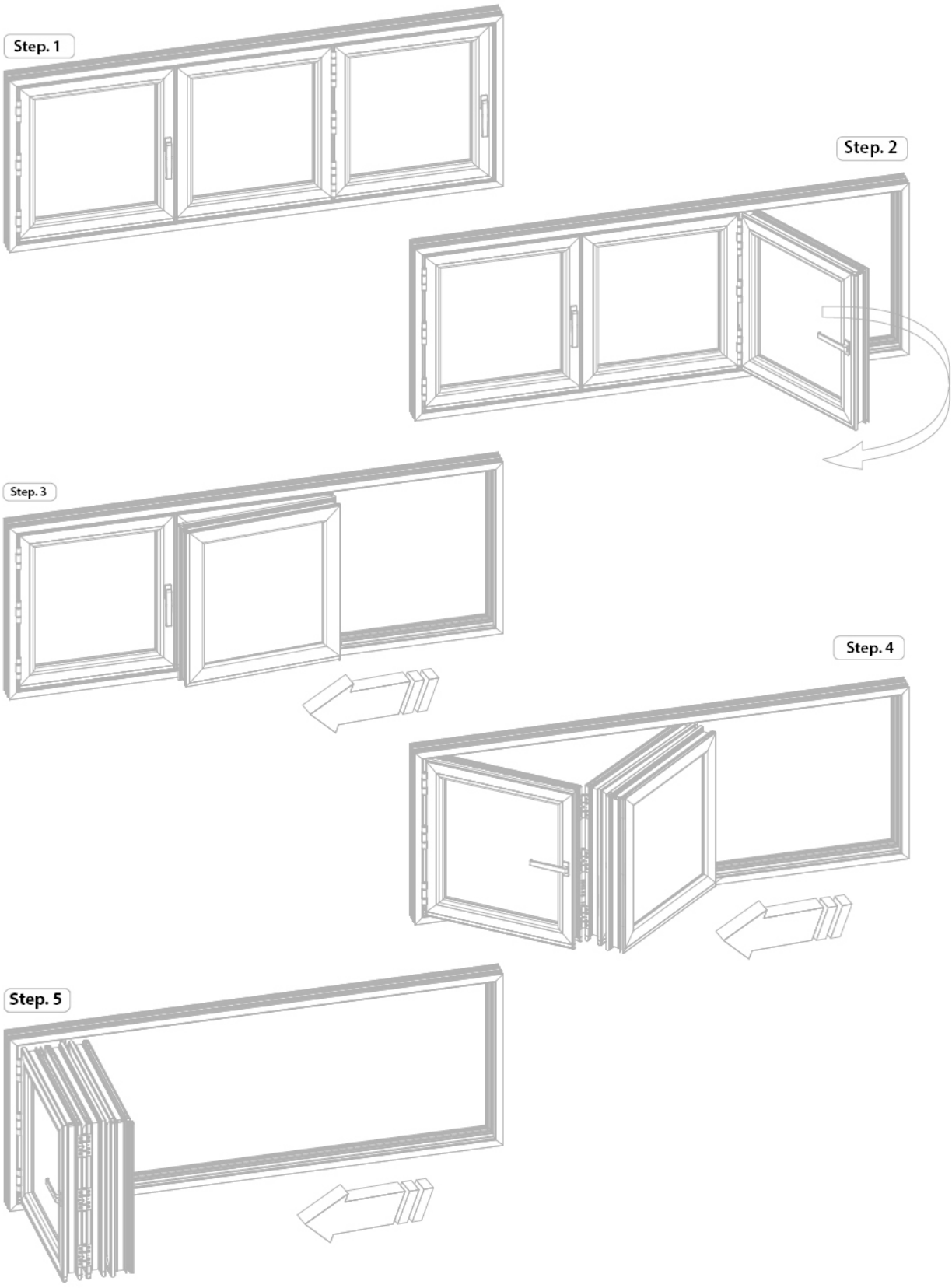

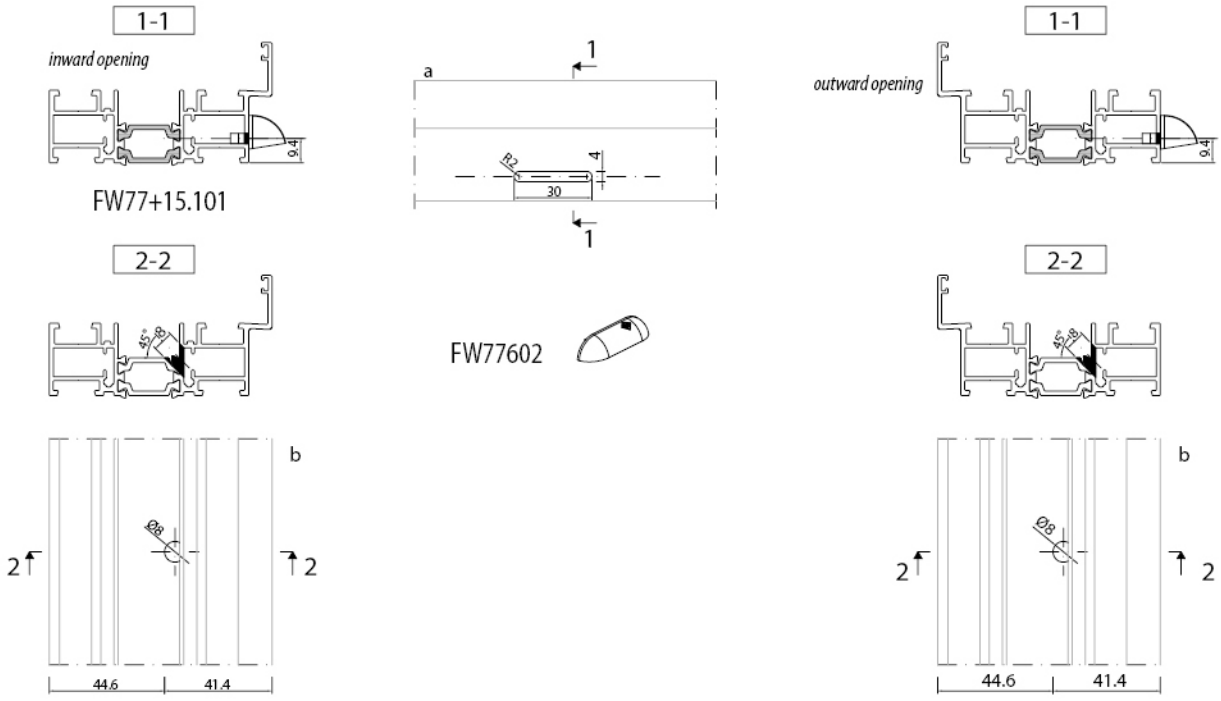

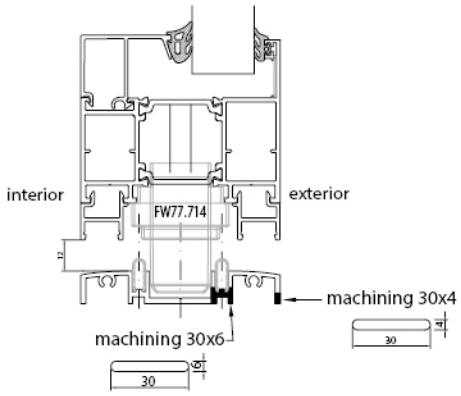

FW77+15.102

Kasa Genişliği	a	b
L≤1400mm	3	3
L>1400mm≤2100mm	4	4
L>2100mm≤2800mm	5	5
L>2800mm≤3500mm	6	6
L>3500mm≤4200mm	7	7
L>4200mm≤4900mm	8	8

N water drainage= N sashes+1

(Type 3 sash) L>1400mm ≤2100mm

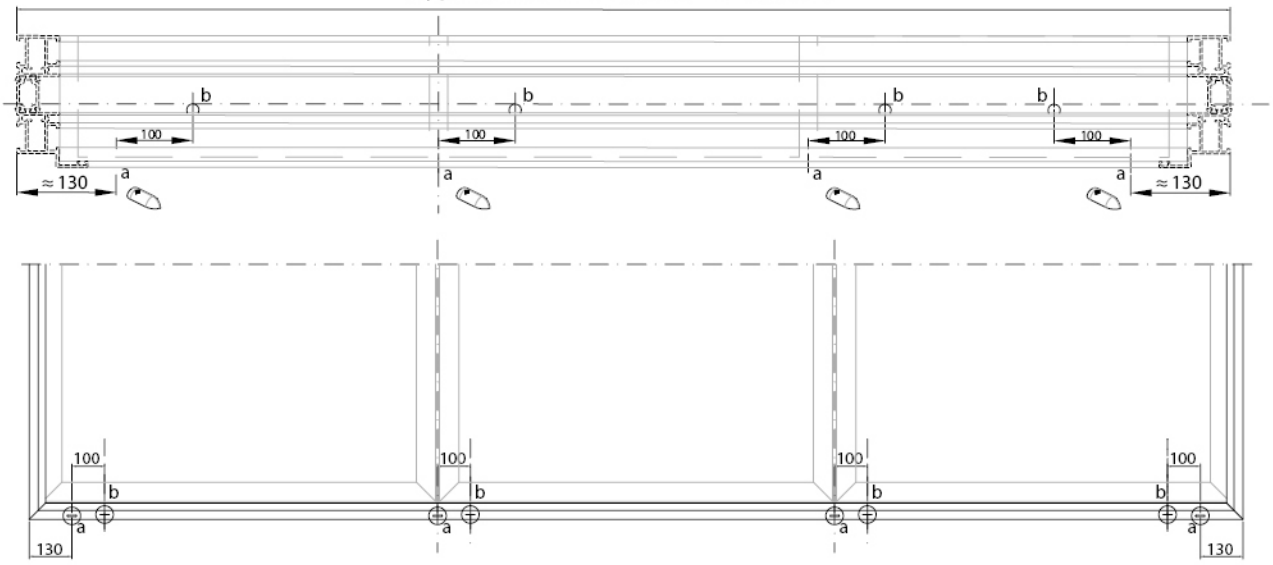

ANA TİPOLOJİLER İÇİN AKSESUAR LİSTESİ / *LIST OF ACCESSORIES FOR MAIN TYPOLOGIES*

KOD/*CODE*	TANIM / *DESCRIPTION*		2	2+1	2+2	3	3+1	3+2	3+3	3+4	4	4+1	4+2	4+3	5	5+1	5+2	6	6+1	7
FW77.701	ÇİFT KANAT ÜST RULMAN / *DOUBLE SASH UPPER ROLLER*		-	-	-	1	1	1	2	2	1	1	1	2	2	2	2	2	2	3
FW77.702	ÇİFT KANAT ALT RULMAN / *DOUBLE SASH LOVER ROLLER*		-	-	-	1	1	1	2	2	1	1	1	2	2	2	2	2	2	3
FW77.703	TEK KANAT ÜST RULMAN / *SINGLE SASH UPPER ROLLER*		1	1	2	-	-	1	-	1	1	1	2	1	-	-	1	1	1	-
FW77.704	TEK KANAT ALT RULMAN / *SINGLE SASH LOVER ROLLER*		1	1	2	-	-	1	-	1	1	1	2	1	-	-	1	1	1	-
FW77.705	YAPRAK MENTEŞE / *LEAF HINGE*	İÇE KATLANIR / *INWARD FOLDING*	6	9	12	7	10	13	14	17	10	13	16	17	11	14	17	14	17	15
		DIŞA KATLANIR / *OUTWARD FOLDING*	5	8	10	6	9	11	12	14	8	11	13	14	9	12	14	11	14	12
FW77.706	İÇE KATLANIR İÇİN ÇEKME MENTEŞE / *FOR FOLD IN PULLING HINGE*		1	1	2	1	1	2	2	3	2	2	3	3	2	2	3	3	3	3
FW77.707	DIŞA KATLANIR İÇİN ÇEKME MENTEŞE / *FOR FOLD OUT PULLING HINGE*		1	1	2	1	1	2	2	3	2	2	3	3	2	2	3	3	3	3
FW77.718	EK ÜÇÜNCÜ KİLİTLEME NOKTASI / *ADDITIONAL THIRD LOCKING POINT*		1	1	2	2	2	3	4	5	3	3	4	5	4	4	5	5	5	6
FW77601	VULKANİZE KÖŞE FİTİLİ / *VULCANIED ORNER GASKET*		4	6	8	6	8	10	12	14	8	10	12	14	10	12	14	12	14	14
FW77608	KANAT VE KASA KÖŞE BAĞLANTI / *SASH AND FRAME CORNER CONNECTION*		24	32	40	32	40	48	56	64	40	48	56	64	48	56	64	56	64	64

* FW77.705 menteşe sayıları kanat yüksekliği 2200 mm , kanat ağırlığı ise 90 kg altındaki ölçüler için geçerlidir. Diğer durumlar için sonraki sayfada belirtilen notları dikkate alınız.
FW77.705 hinge numbers are valid for sash height less than 2200 mm and sash weight below 90 kg. For other cases take note of the notes on the next page.

* FW77.718 ek üçüncü kilitleme sayısı Hkanat<2200 mm ölçüler için geçerlidir. 2200 mm ≤ H, kanat ölçüleri için tabloda verilen adet sayısının 2 katını alınız.
Additional third locking number FW77.718 is valid for H sash <2200 mm dimensions. For sash dimensions of 2200 mm ≤ H, take twice the number of pieces given in the table.

For example; 3+1

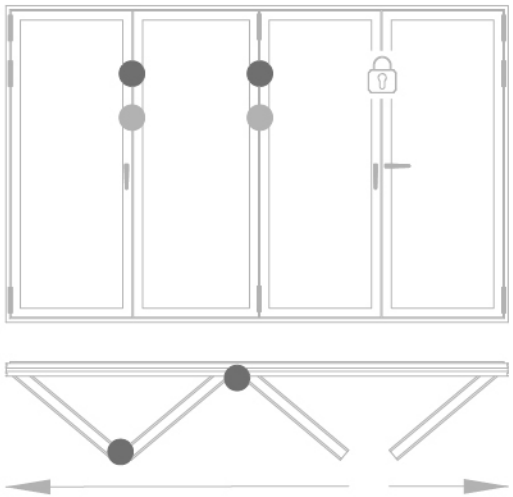



FW77.718
2+2 pcs

For example; 4+0

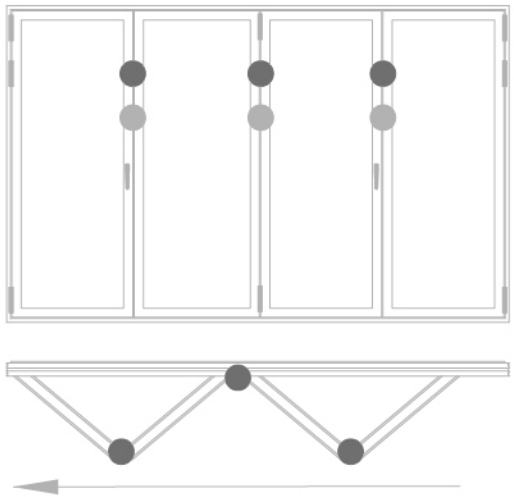



FW77.718
3+3 pcs

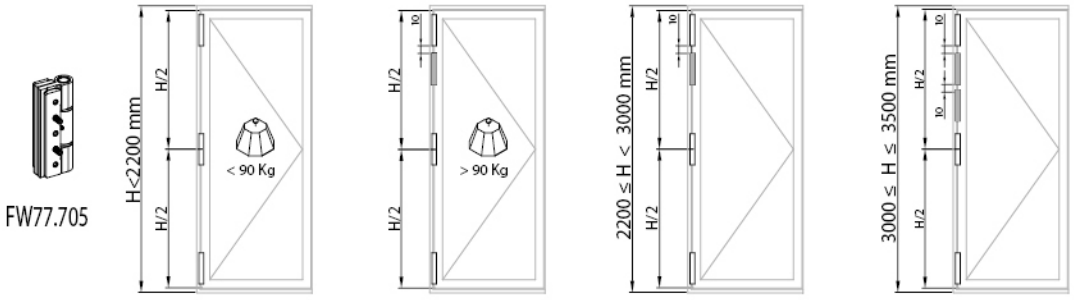

- 90 kg/kanat üzerindeki ağırlıklar için bir menteşe ekleyin.
  Add one central hinge for load more than 90 Kg/sash
- 2200 mm den büyük ölçüler için bir menteşe ekleyin.
  Add one hinge for dimension more than 2200mm
- Hem 2200 mm den büyük hem de 90 kg/kanat üzerindeki ölçüler için bir menteşe ekleyin.
  Add a hinge for both sizes over 2200 mm and over 90 kg/wing
- 3000 mm den büyük ölçüler için iki menteşe ekleyin
  Add two hinges for dimension more than 3000mm

For example; 3+1

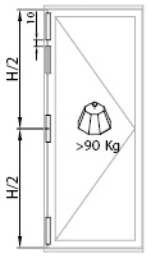

içe katlanır / *inward folding*

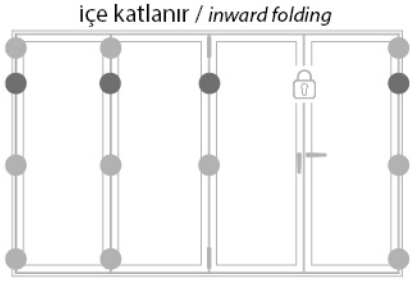



FW77.705
10+4 pcs

dışa katlanır / *outward folding*

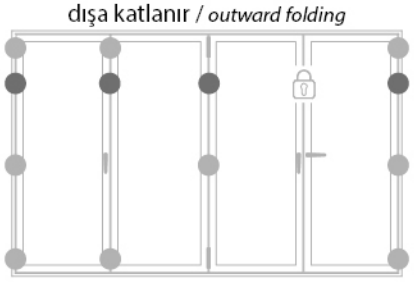



FW77.705
9+4 pcs

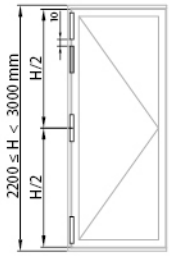

içe katlanır / *inward folding*

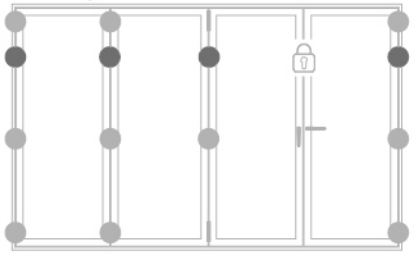



FW77.705
10+4 pcs

dışa katlanır / *outward folding*

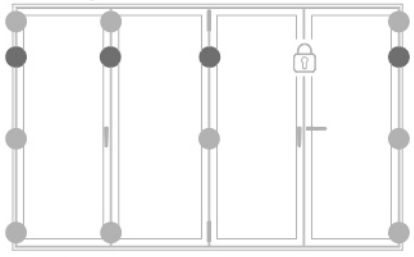



FW77.705
9+4 pcs

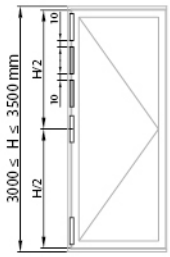

içe katlanır / *inward folding*

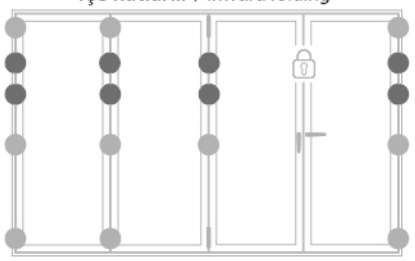



FW77.705
10+8 pcs

dışa katlanır / *outward folding*

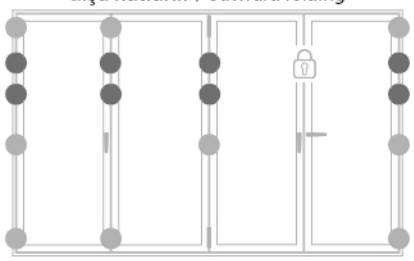



FW77.705
9+8 pcs

ÖRNEĞİN: 4+1 DIŞA KATLANIR İÇİN AKSESUAR YERLEŞİMİ

FOR EXAMPLE: ACCESSORY PLACEMENT FOR 4+1 OUTWARD FOLDİNG

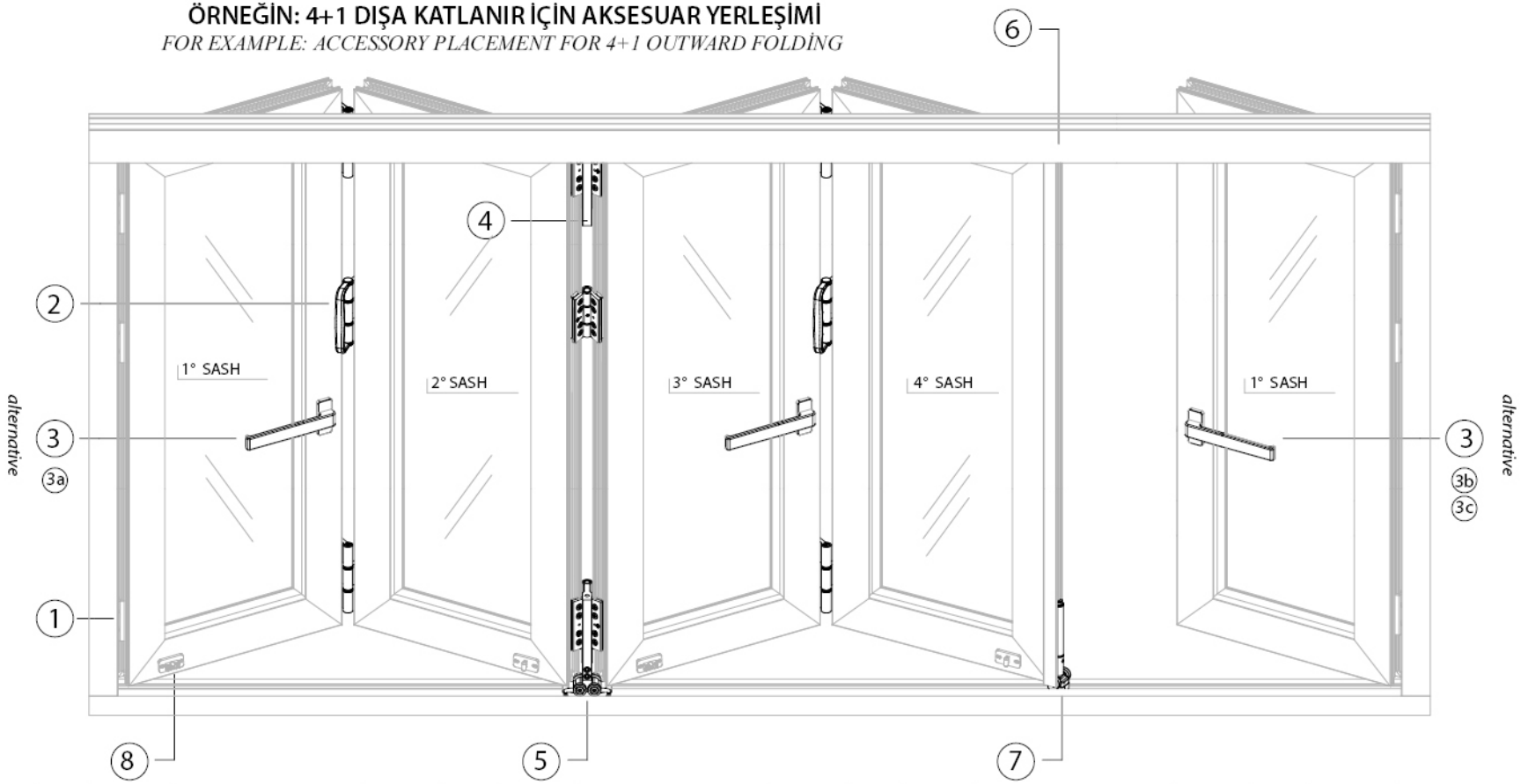

1		FW77.705 Yaprak Menteşe *Leaf hinge*
2		FW77.707 Dışa Katlanır için çekme menteşe *Single sash upper roller*
3		FW77.716 Kapı Kolu / *door handle* FW77.708 iki yönlü mekanizma / *Two way mechanism* FW77.714 Dişli çubuk=2 mt, çubuk uçları ve bariçin kılavuz *Threaded rod L=2mt, rod ends and guide for the bar*

3a		FW77.709 iki yönlü kilitli mekanizma *Two way locking mechanism* FW77.714 Dişli çubuk=2 mt, çubuk uçları ve bariçin kılavuz *Threaded rod L=2mt, rod ends and guide for the bar*
3b	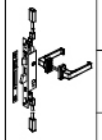	FW77.717 Çift taraflı kapı kolu *Double side door handle* FW77.710 iki yönlü kilitli mekanizma *Two way locking mechanism* FW77.714 Dişli çubuk=2 mt, çubuk uçları ve bariçin kılavuz *Threaded rod L=2mt, rod ends and guide for the bar*

3c		FW77.717 Çift taraflı Kapı Kolu / *Double side door handle* FW77.711 Çok Noktalı Kilit / *Multipoint lock* FW77.712 Kilit Karşılığı / *Counterplate for lock* FW77.713 Kilit Karşılığı / *Counterplate for lock*
4		FW77.701 Çift Kanat Üst Rulman *Double sash upper roller*
5		FW77.702 Çift Kanat Alt Rulman *Double sash lower roller*

6		FW77.703 Tek Kanat Üst Rulman *Single sash upper roller*
7		FW77.704 Tek Kanat Alt Rulman *Single sash lower roller*
8		FW77605 Kanat durdurucu *Sash stopper*

zahit® ALÜMİNYUM

FW60

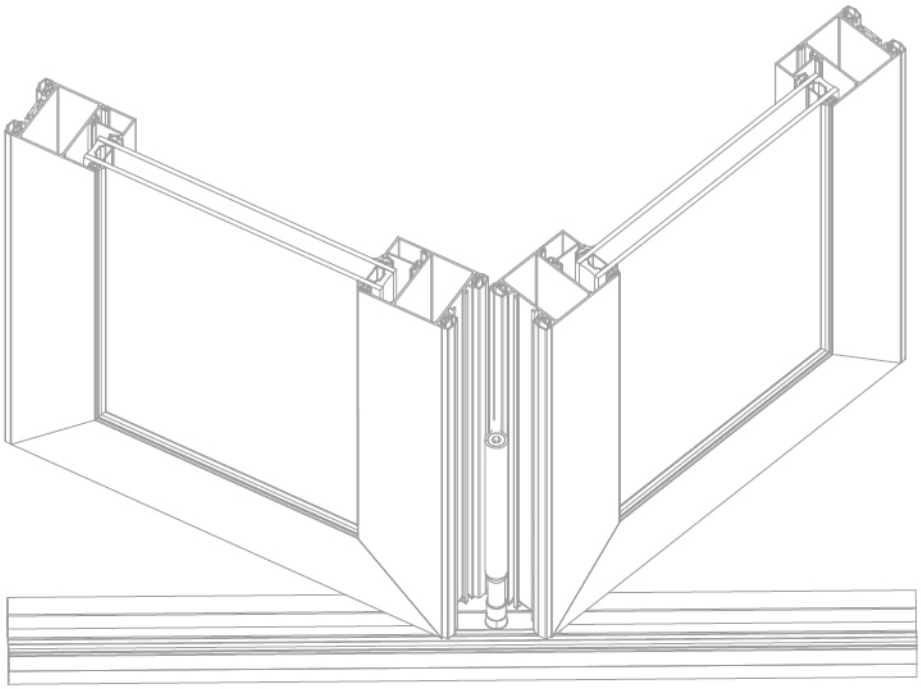

KATLANIR SİSTEM
FOLDING SYSTEM

FW60

KASA	*FRAME*	100
ORTA KAYIT	*MULLION*	200
KANAT	*SASH*	300
ADAPTÖR, BAGL. PR	*ADAPTER*	400
EPDM GRUP	*EPDM GROUP*	500
PVC GRUP	*PVC GROUP*	600
AÇILIM GRUP	*OPENING GROUP*	700

FW60.15.101
SİSTEM GRUP PR NO

PROFİL ET KALINLIĞI	*PROFILE THICKNESS*	1.5-2.5 mm
KASA YÜKSEKLİĞİ	*FRAME HEIGTH*	60 mm
KANAT YÜKSEKLİĞİ	*SASH HEIGTH*	60 mm
CAM KALINLIĞI	*GLASS THICKNESS*	4-36 mm

ALAŞIM ÖZELLİKLERİ
ALLOY PROPERTIES

EN AW 6060 (AlMgSi0,5 F22)
EN AW 6063 (AlMg0,7Si F22)

ÜRETİM VE MEKANİK STANDARTLAR
PRODUCTION AND MECANICAL STANDARDS

EN 12020-2 EN 755-9 EN 755-2

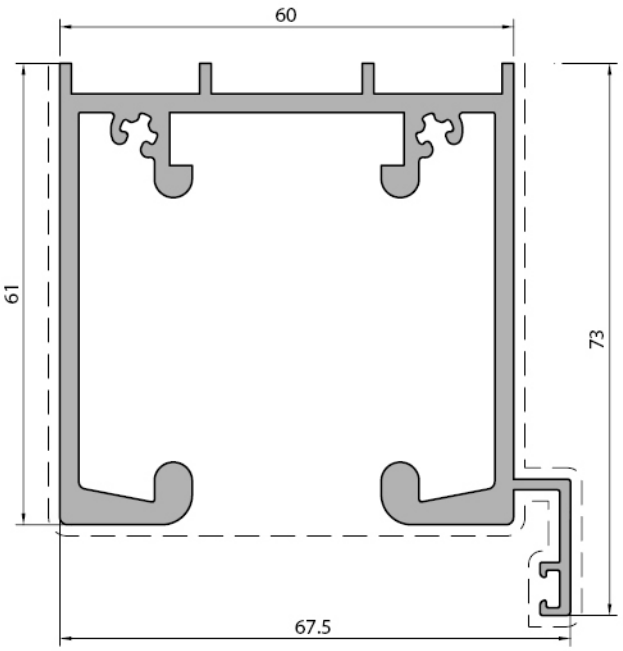

Kasa Profili *Frame profile*	
FW60.15.101	
Weight : 1,790 kg/m	
Ix : 44,66 cm⁴	Wx : 12,58 cm³
Iy : 34,44 cm⁴	Wy : 8,14 cm³

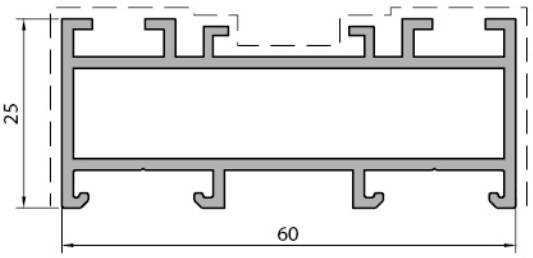

Kasa Profili *Frame profile*	
FW60.15.102	
Weight : 0,822 kg/m	
Ix : 12,83 cm⁴	Wx : 4,27 cm³
Iy : 1,85 cm⁴	Wy : 1,48 cm³

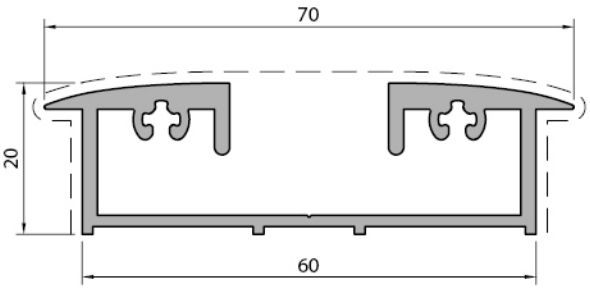

Eşiksiz Kasa Profili *Non threshold frame profile*	
FW60.15.103	
Weight : 0,900 kg/m	
Ix : 15,20 cm⁴	Wx : 4,34 cm³
Iy : 1,64 cm⁴	Wy : 1,46 cm³

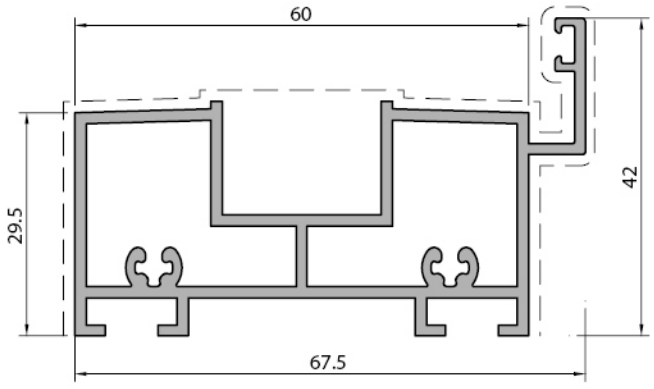

Kasa Profili *Frame profile*	
FW60.15.104	
Weight : 1,150 kg/m	
Ix : 20,43 cm⁴	Wx : 5,99 cm³
Iy : 4,42 cm⁴	Wy : 1,68 cm³

Profil değerleri teoriktir. Ağırlık olarak teslimde yapılan tartım geçerlidir. Profil imalatları TS EN 12020-02 ve TS EN 755-9 tolaransı, Moment değerleri EN 14024'e göre hesaplanmıştır.
Profile values are theoretical pre-shipment weight will be valid. The tolerances of Profile manufacturing are calculated according to EN 12020-2 and TS EN 755-9; moment values are calculated according to EN 14024.

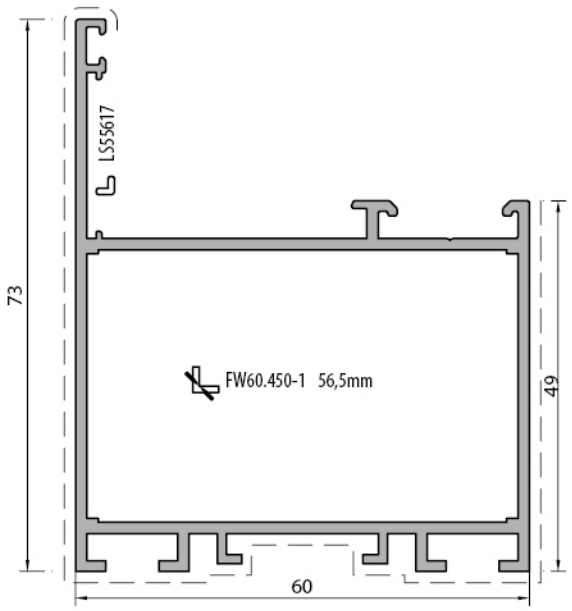

Kanat Profili *Sash profile*	
FW60.15.301	
Weight : 1,147 kg/m	
Ix : 24,25 cm⁴	Wx : 7,63 cm³
Iy : 15,79 cm⁴	Wy : 3,43 cm³

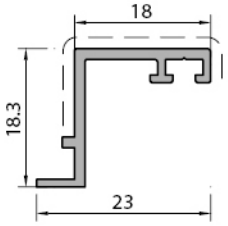

Kanat Adaptör Profili *Sash adapter profile*
FW60.15.401
Weight : 0,176 kg/m

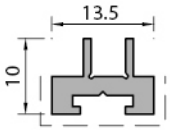

Kanat Adaptör Profili *Sash adapter profile*
FW60.15.402
Weight : 0,160 kg/m

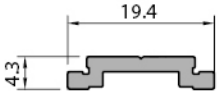

Tij Profili *Rod profile*
W55+15.434
Weight : 0,130 kg/m

Profil değerleri teoriktir. Ağırlık olarak teslimde yapılan tartım geçerlidir. Profil imalatları TS EN 12020-02 ve TS EN 755-9 tolaransı, Moment değerleri EN 14024'e göre hesaplanmıştır.
Profile values are theoretical pre-shipment weight will be valid. The tolerances of Profile manufacturing are calculated according to EN 12020-2 and TS EN 755-9; moment values are calculated according to EN 14024.

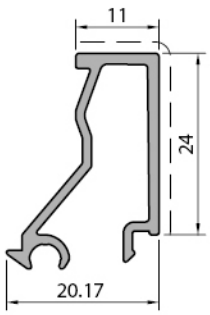

Cam Çıtası Profili *Glazing bead profile*
LS55431
Weight : 0,282 kg/m

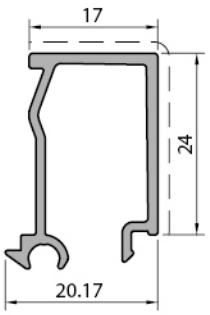

Cam Çıtası Profili *Glazing bead profile*
LS55432
Weight : 0,294 kg/m

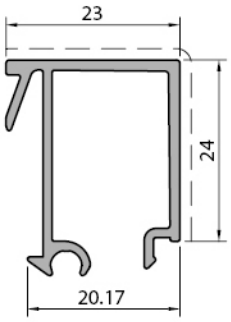

Cam Çıtası Profili *Glazing bead profile*
LS55433
Weight : 0,341 kg/m

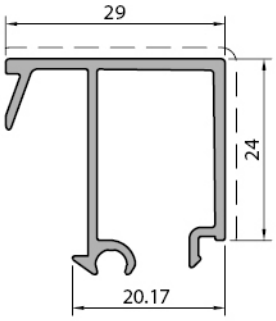

Cam Çıtası Profili *Glazing bead profile*
LS55434
Weight : 0,363 kg/m

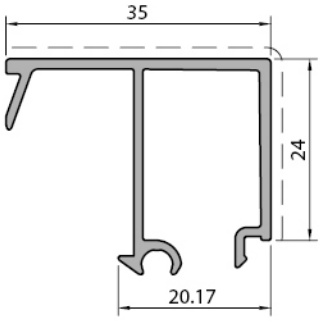

Cam Çıtası Profili *Glazing bead profile*
LS55435
Weight : 0,385 kg/m

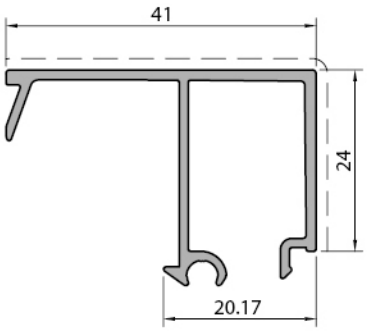

Cam Çıtası Profili *Glazing bead profile*
LS55436
Weight : 0,408 kg/m

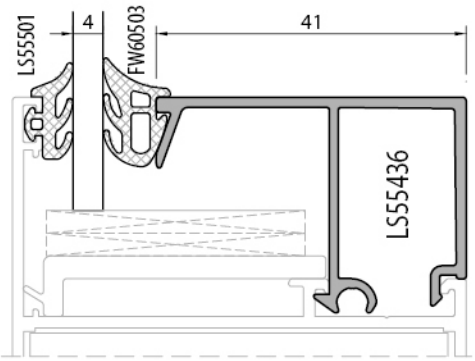

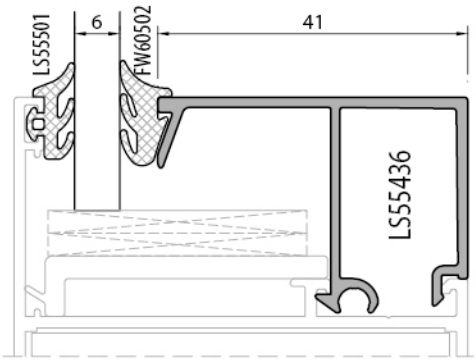

Profil değerleri teoriktir. Ağırlık olarak teslimde yapılan tartım geçerlidir. Profil imalatları TS EN 12020-02 ve TS EN 755-9 tolaransı, Moment değerleri EN 14024'e göre hesaplanmıştır.
Profile values are theoretical pre-shipment weight will be valid. The tolerances of Profile manufacturing are calculated according to EN 12020-2 and TS EN 755-9; moment values are calculated according to EN 14024.

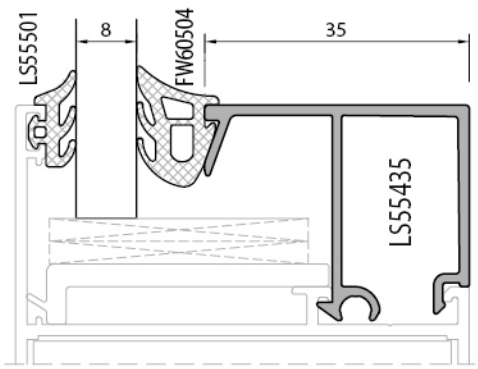
LS55501
8
FW60504
35
LS55435

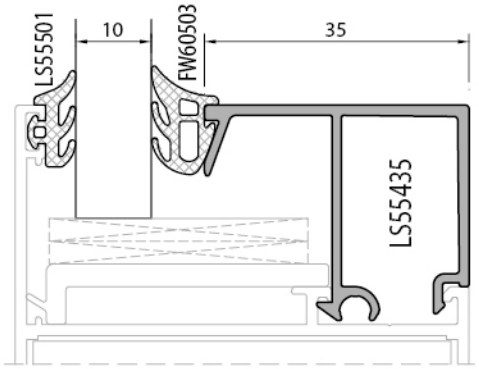
LS55501
10
FW60503
35
LS55435

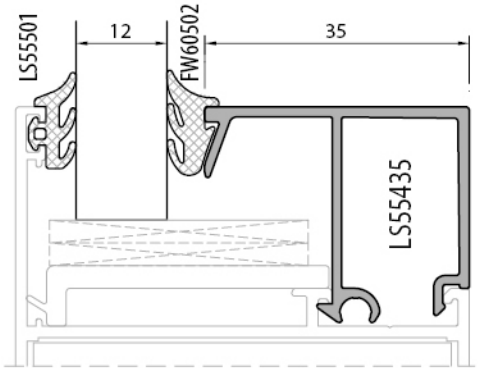
LS55501
12
FW60502
35
LS55435

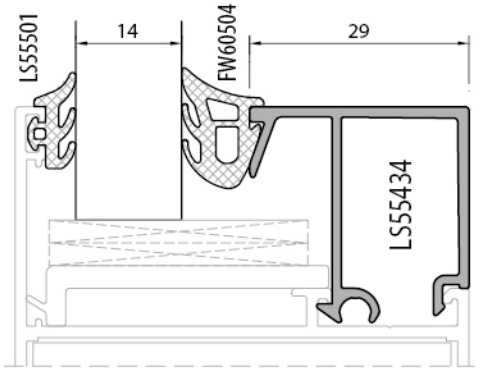
LS55501
14
FW60504
29
LS55434

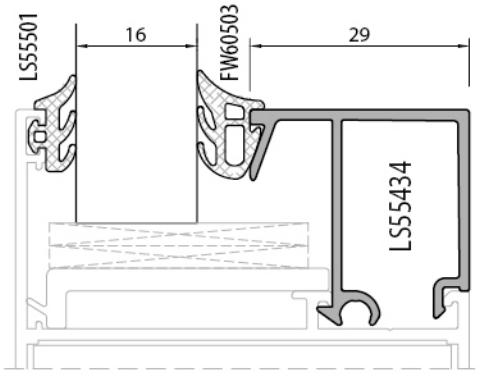
LS55501
16
FW60503
29
LS55434

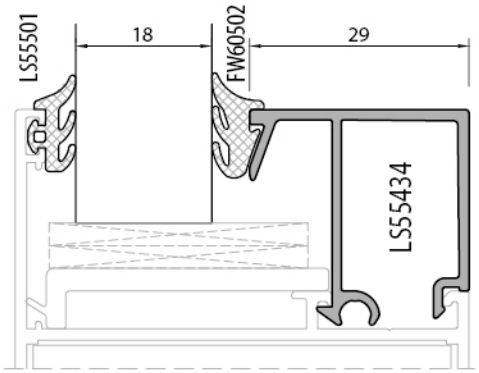
LS55501
18
FW60502
29
LS55434

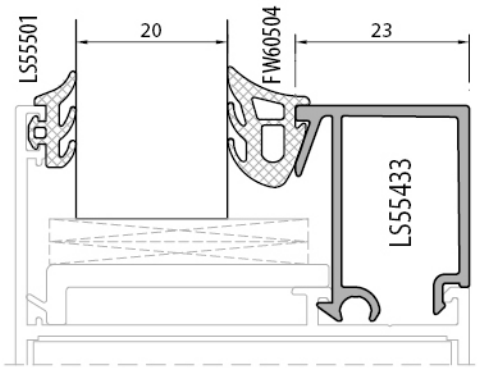
LS55501
20
FW60504
23
LS55433

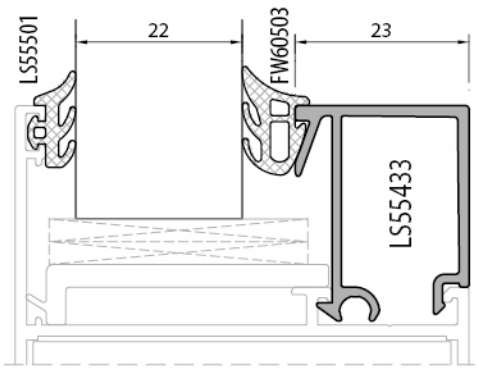
LS55501
22
FW60503
23
LS55433

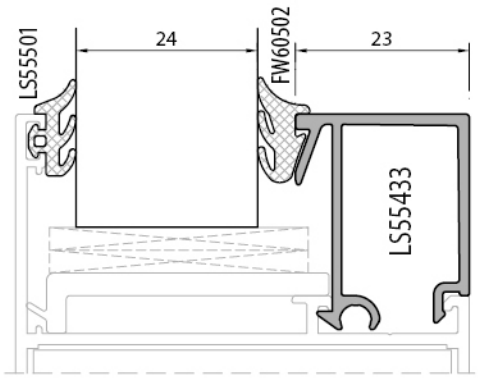
LS55501
24
FW60502
23
LS55433

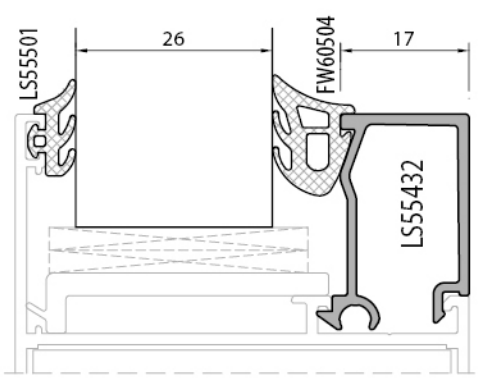
LS55501
26
FW60504
17
LS55432

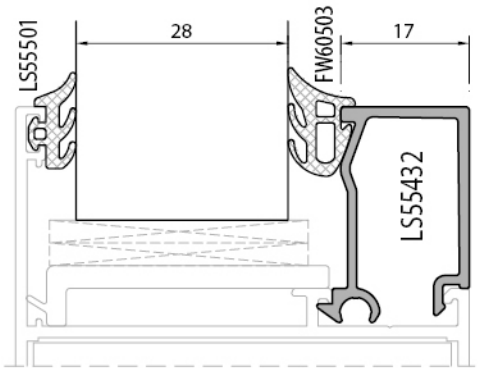
LS55501
28
FW60503
17
LS55432

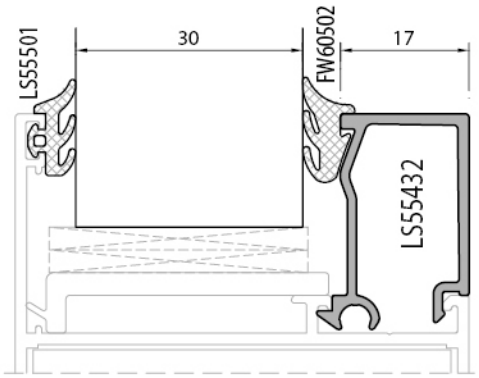
LS55501
30
FW60502
17
LS55432

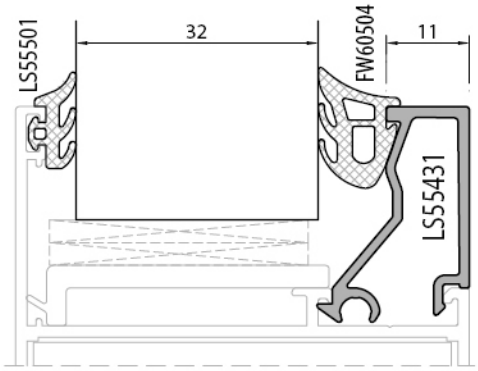
LS55501
32
FW60504
11
LS55431

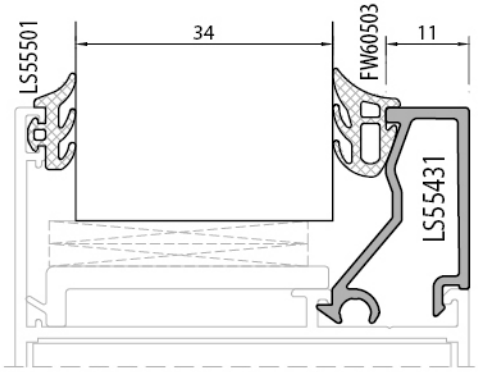
LS55501
34
FW60503
11
LS55431

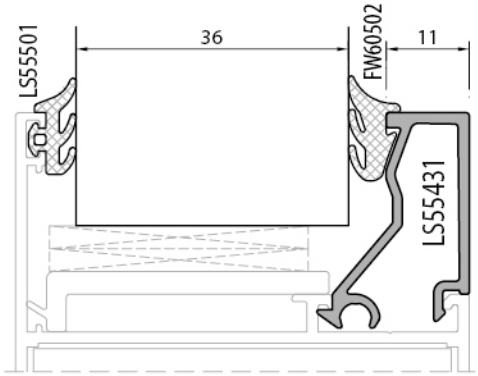
LS55501
36
FW60502
11
LS55431

Kod *Code*	Şekil *Drawing*	Tanım *Description*	Paket Metrajı *In one Package* *Metre / Package*	Kullanım Yeri *Application*
LS55617	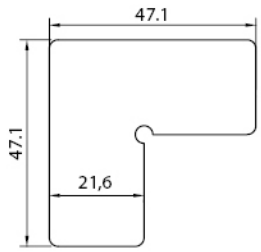	köşe onbaşı *corner cleat for sash*	200 pcs/pk	
FW60.610	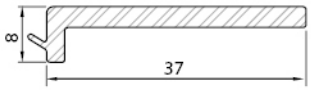	cam destek pr. parçası *glazing support*	3,0 m 20 pcs/pk	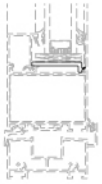
FW60.601	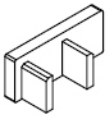	kasa yan kapak (pvc) *frame side cover*	20 pcs/pk	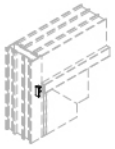

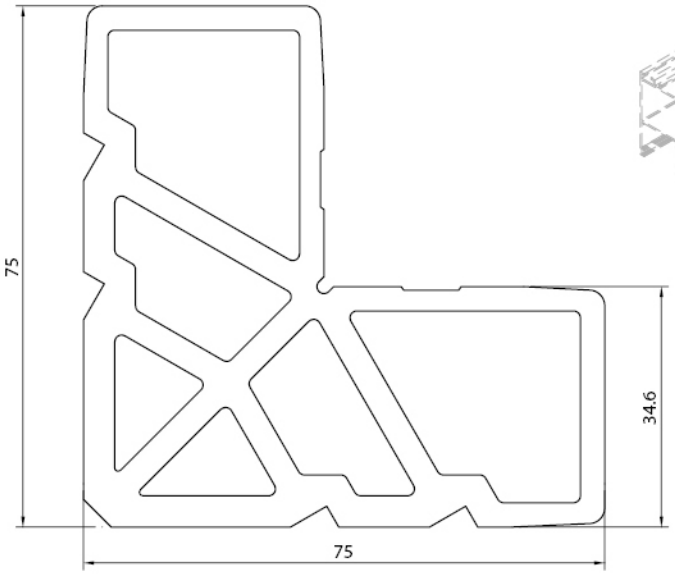

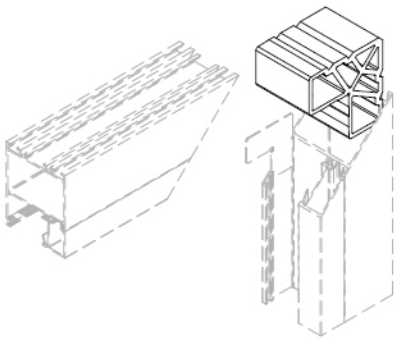

Kanat Köşe Takoz Profili *Sash corner cleat profile*
FW60.450
Weight : 4,505 kg/m
FW60.450-1 56,5 mm

Kod *Code*	Şekil *Drawing*	Tanım *Description*	Teorik Ağırlık *Theoretical Weight gr / m*	Paket Ağırlığı *Package Weight Kg / Package*	Paket Metrajı *In one Package Metre / Package*	Kullanım Yeri *Application*
LS55501	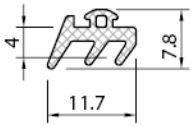	epdm cam dış fitil *glazing gasket outside*	55 gr/m	12 kg	220 m	
FW60502	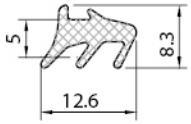	epdm cam iç fitil *glazing gasket inside*	64 gr/m	12 kg	187 m	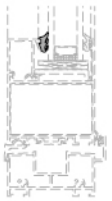
FW60503	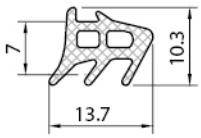	epdm cam iç fitil *glazing gasket inside*	78 gr/m	12 kg	153 m	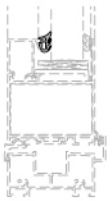
FW60504	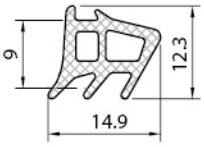	epdm cam iç fitil *glazing gasket inside*	94 gr/m	12 kg	127 m	
FW60505	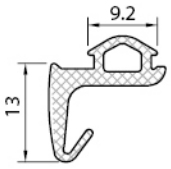	epdm fitil *epdm gasket*	101 gr/m	12 kg	118 m	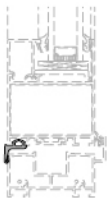
FW60506	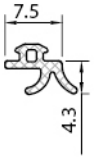	epdm fitil *epdm gasket*	30 gr/m	12 kg	400 m	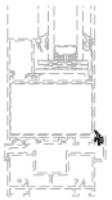
FW60507	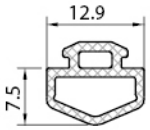	epdm fitil *epdm gasket*	71 gr/m	10 kg	140 m	
FW60520	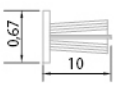	perdeli fırça fitil *webbed brush gasket*	-	-	200 m/pk	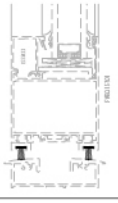

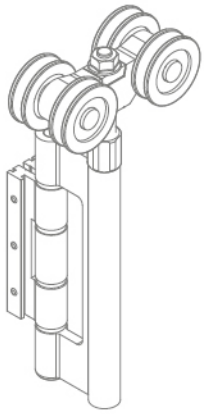

Çift Kanat Üst Rulman
Double sash upper roller
FW60.701
siyah renk
(black)

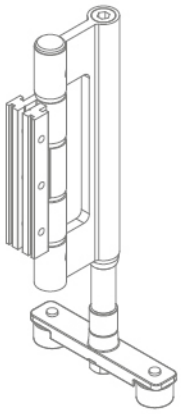

Çift Kanat Alt Rulman
Double sash lover roller
FW60.702
siyah renk
(black)

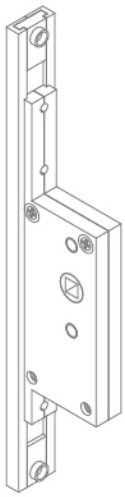

İki Yönlü Mekanizma
Two way mechanism
FW60.705
siyah renk
(black)

Farklı renk seçeneği belirtilmelidir.
By selecting different colors, it must be informed.

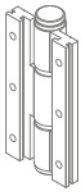

Yaprak Menteşe
leaf hinge
FW60.703
siyah renk
(black)

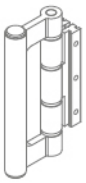

Çekme Menteşe
pulling hinge
FW60.704
siyah renk
(black)



Üst Sürgü
upper bolt
FW60.706



Alt Sürgü
lower bolt
FW60.707

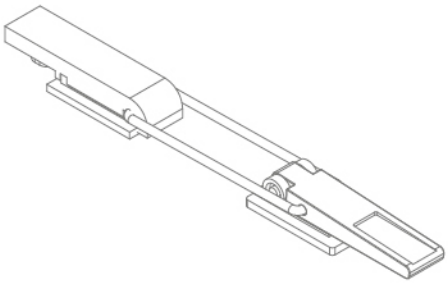

Iki Yönlü Mekanizma
Two way mechanism
FW60.708



Kapı Kolu
door handle
FW60.709
siyah renk
(black)

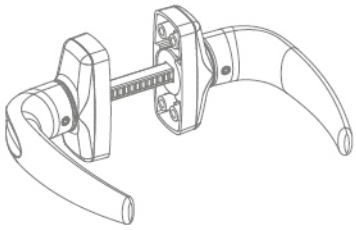

Kapı Kolu
door handle
W55.764
siyah renk
(black)

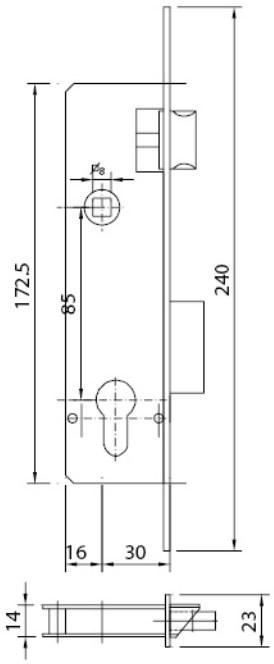

FW60.710

Dar Kilit

Wide type lock (bolt)

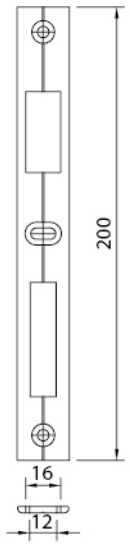

W55.781

Kilit Karşılığı

Lock plate

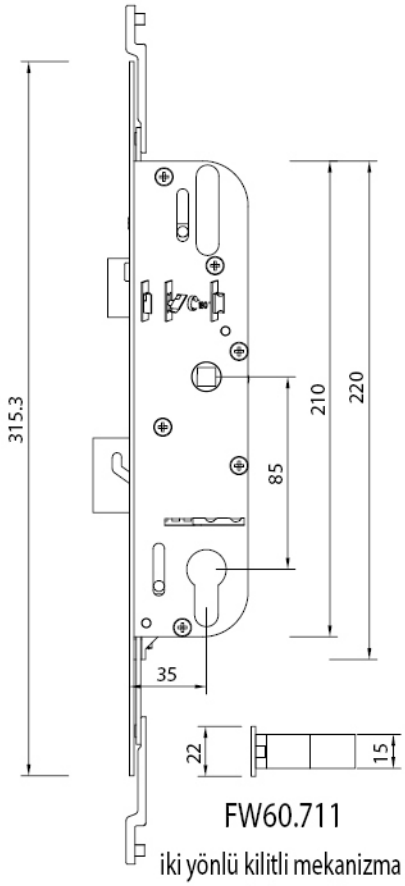

FW60.711

iki yönlü kilitli mekanizma

Two way locking mechanism

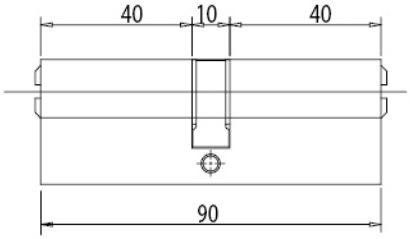

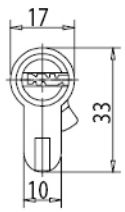

FW60.784 Barel

Cylinders



W55.785

Barel Rozeti

Cylinder cover

siyah renk

(black)

Farklı renk seçeneği belirtilmelidir.

By selecting different colors, it must be informed.

TYPE 3-3-0

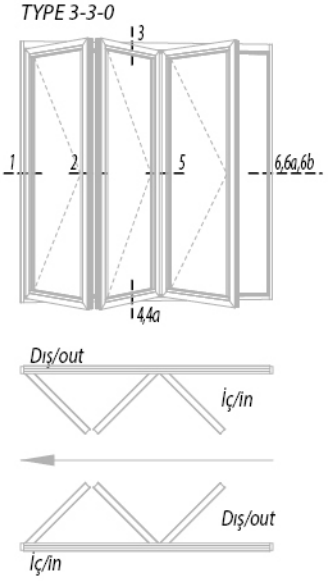

TYPE 4-3-1

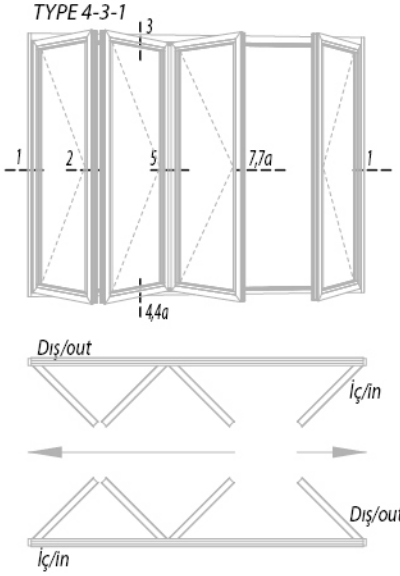

TYPE 5-5-0

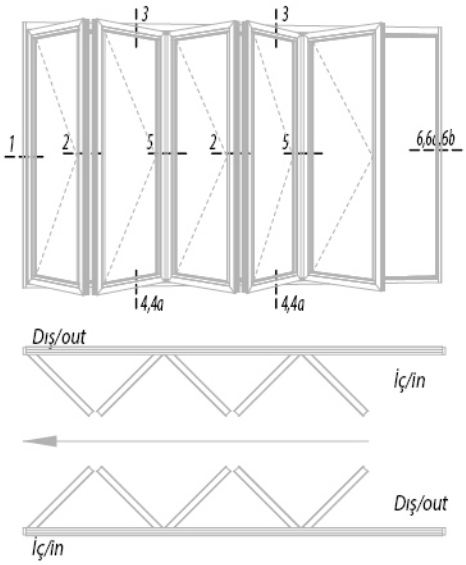

TYPE 6-5-1

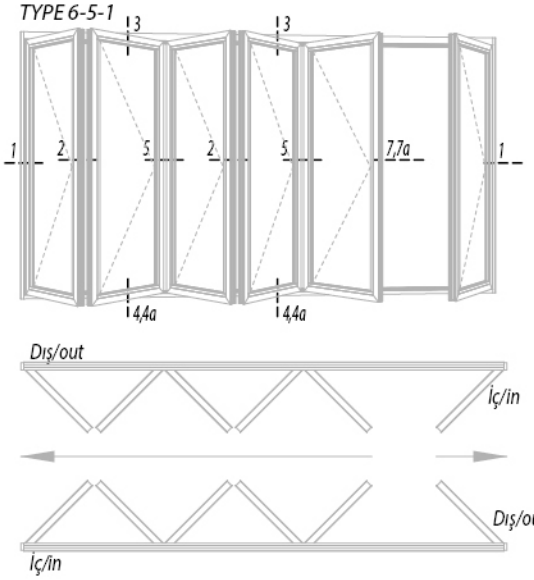

TYPE 6-3-3

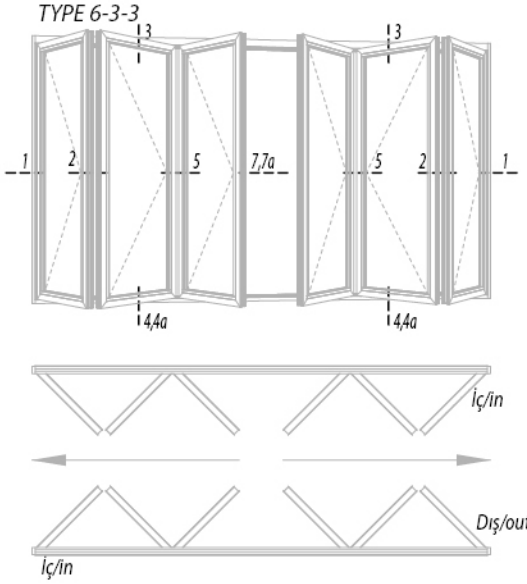

TYPE 7-7-0

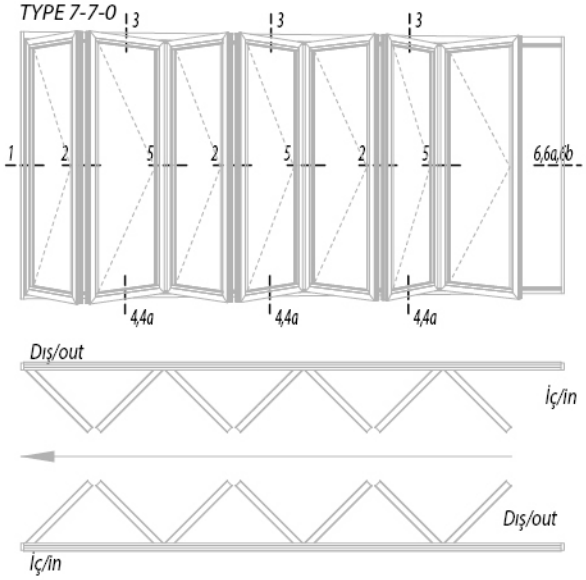

TYPE 8-7-1

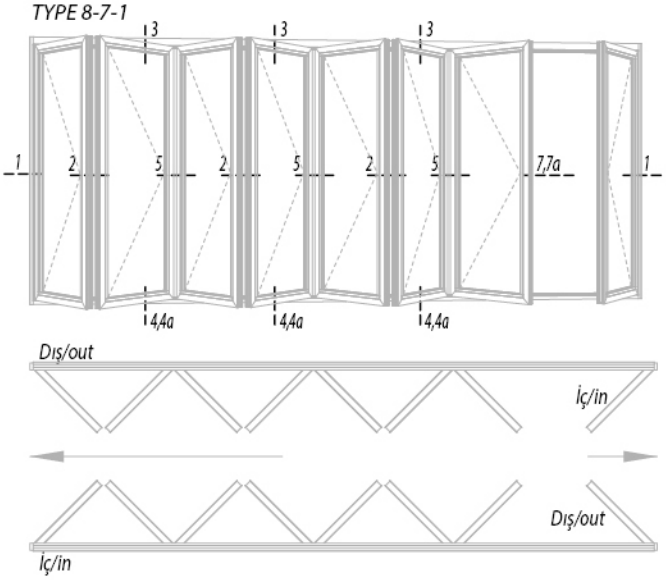

TYPE 8-3-5

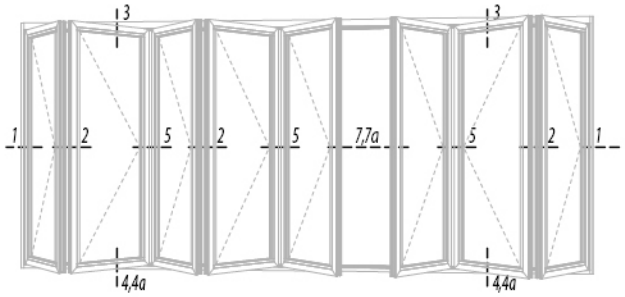

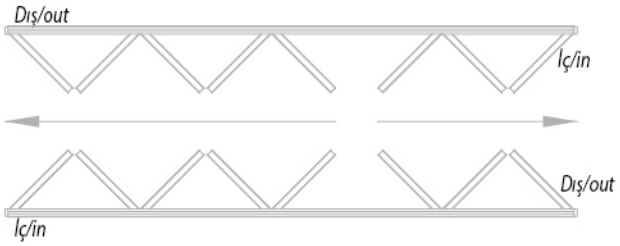

TYPE 10-5-5

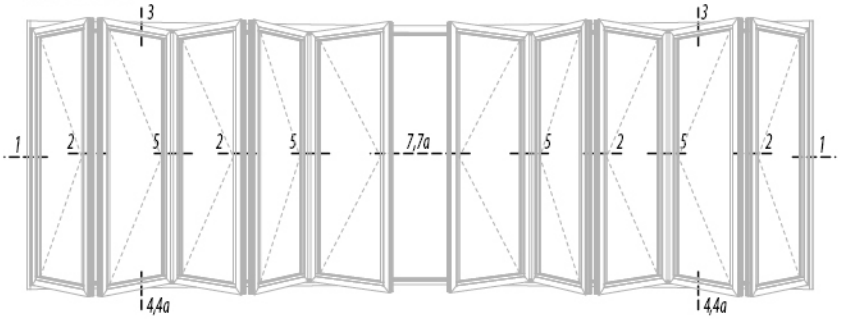

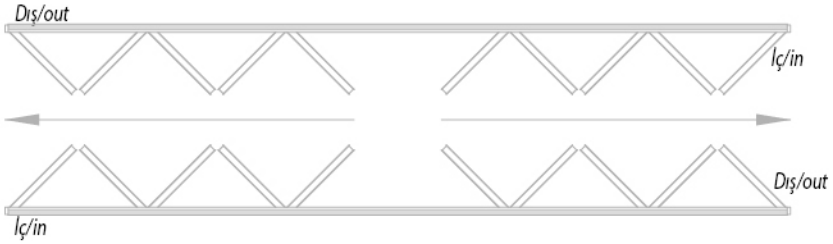

TYPE 10-7-3

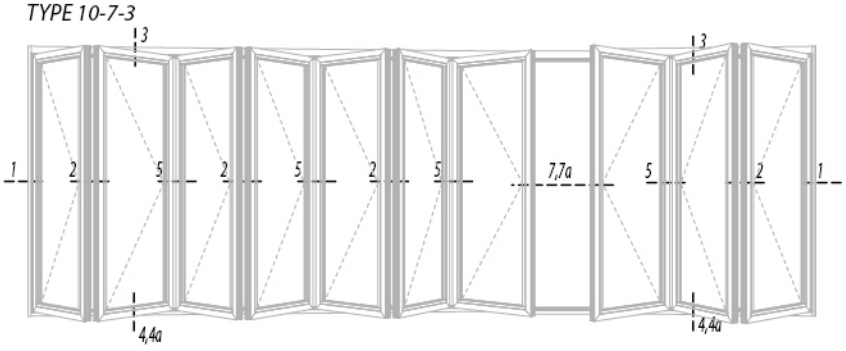

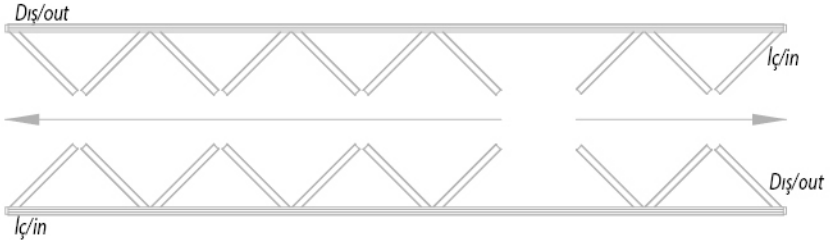

TYPE 12-7-5

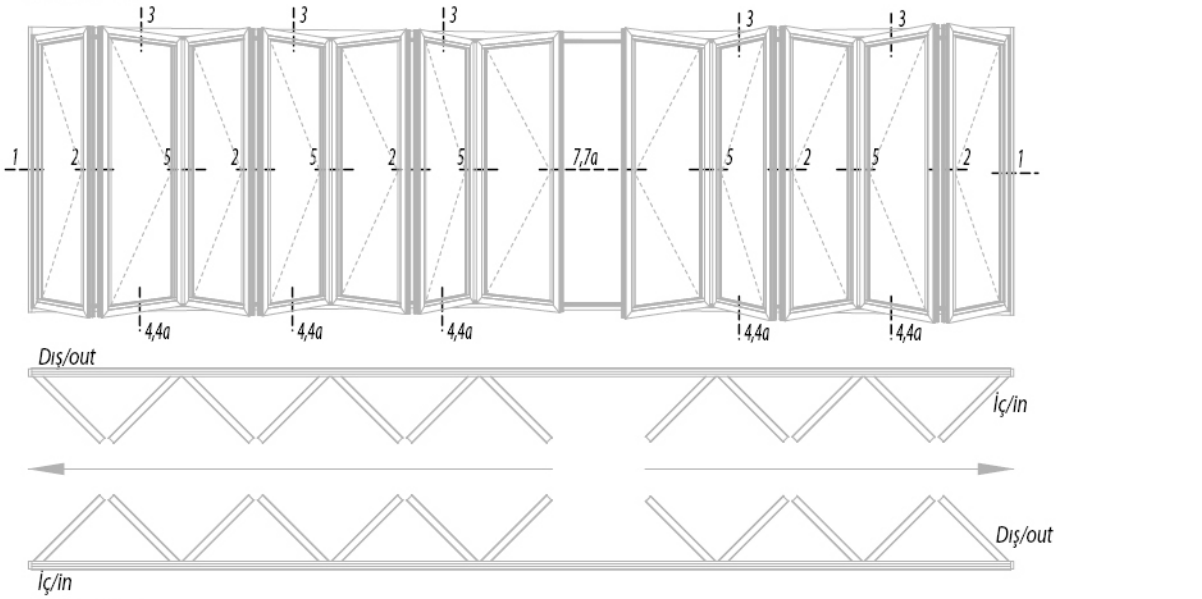

TYPE 12-7-7

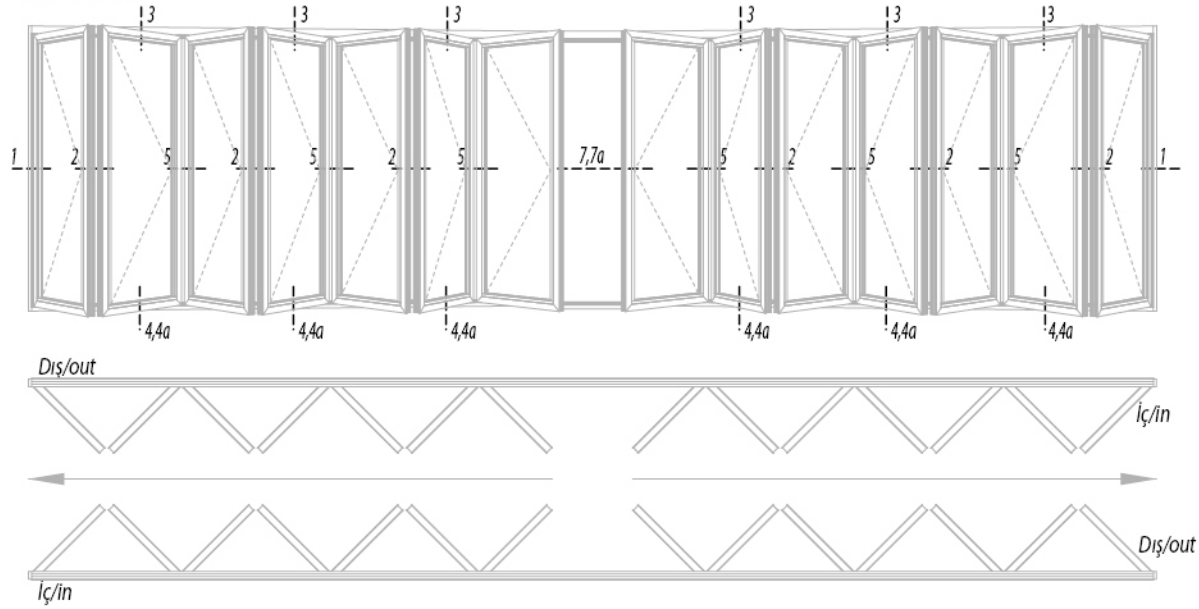

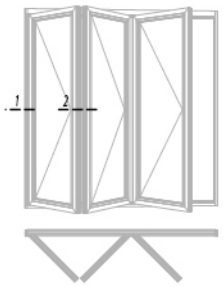
1
2

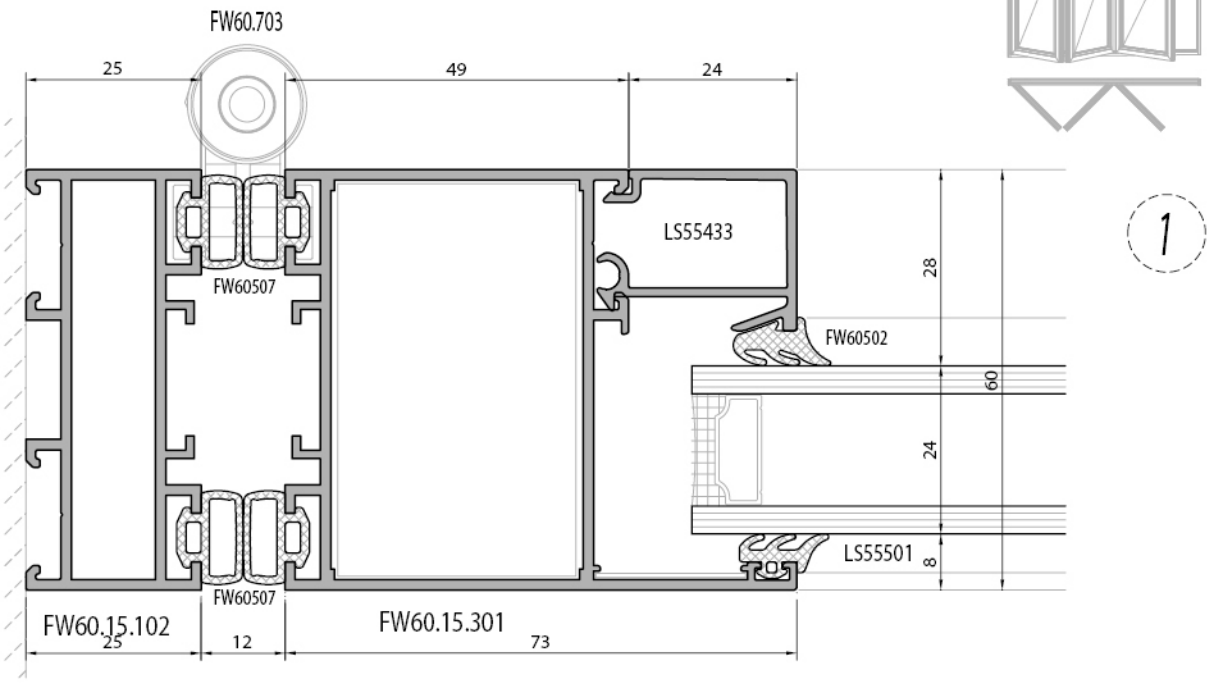
FW60.703
25
49
24
LS55433
FW60507
FW60502
28
60
24
LS55501
8
FW60507
FW60.15.102
25
12
FW60.15.301
73
1

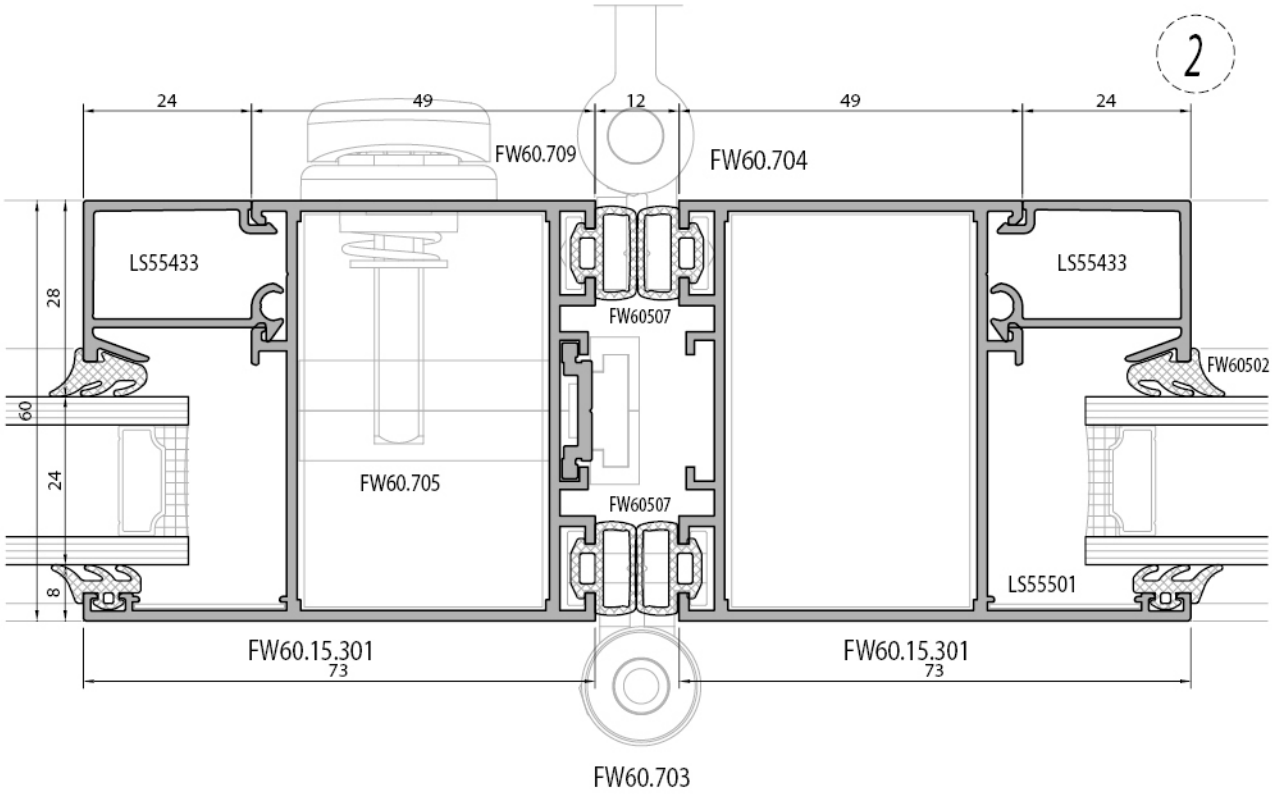
2
24
49
12
49
24
FW60.709
FW60.704
LS55433
LS55433
28
FW60507
FW60502
60
24
FW60.705
FW60507
8
LS55501
FW60.15.301
73
FW60.15.301
73
FW60.703

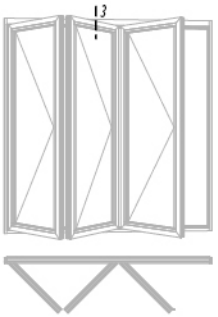
13

3

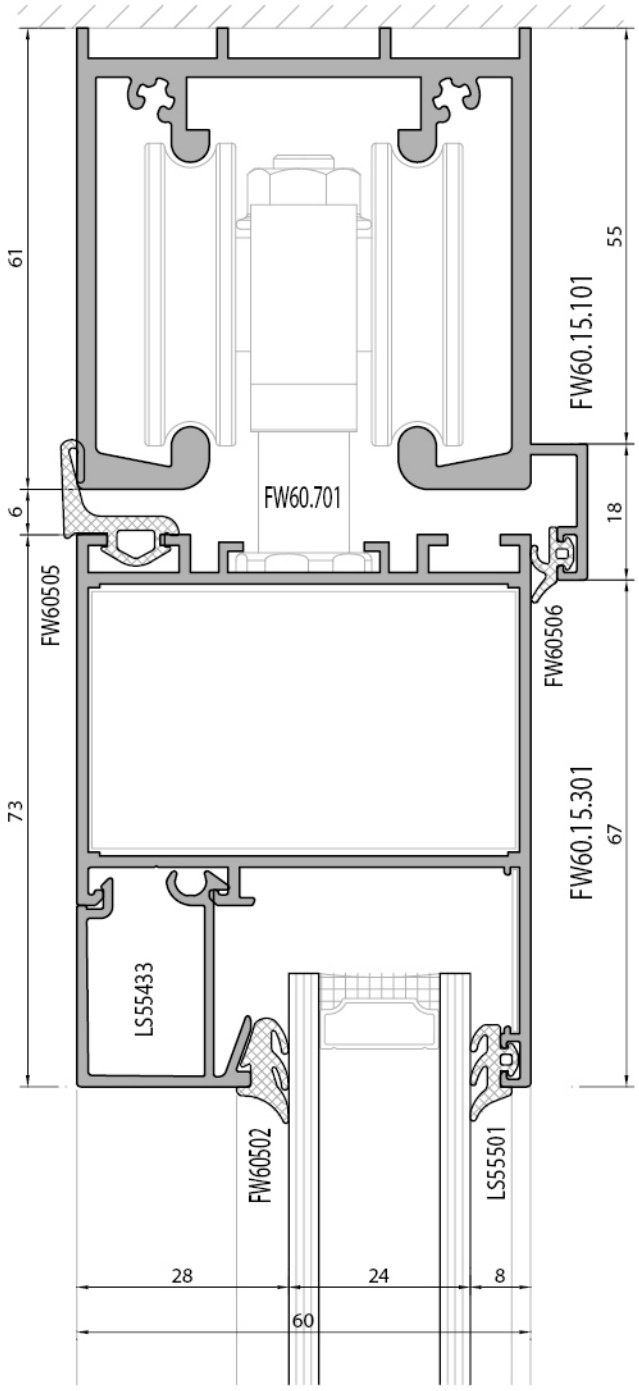
61
55
FW60.15.101
FW60.701
6
18
FW60505
FW60506
73
FW60.15.301
67
LS55433
FW60502
LS55501
28
24
8
60

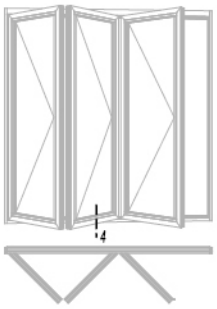

4

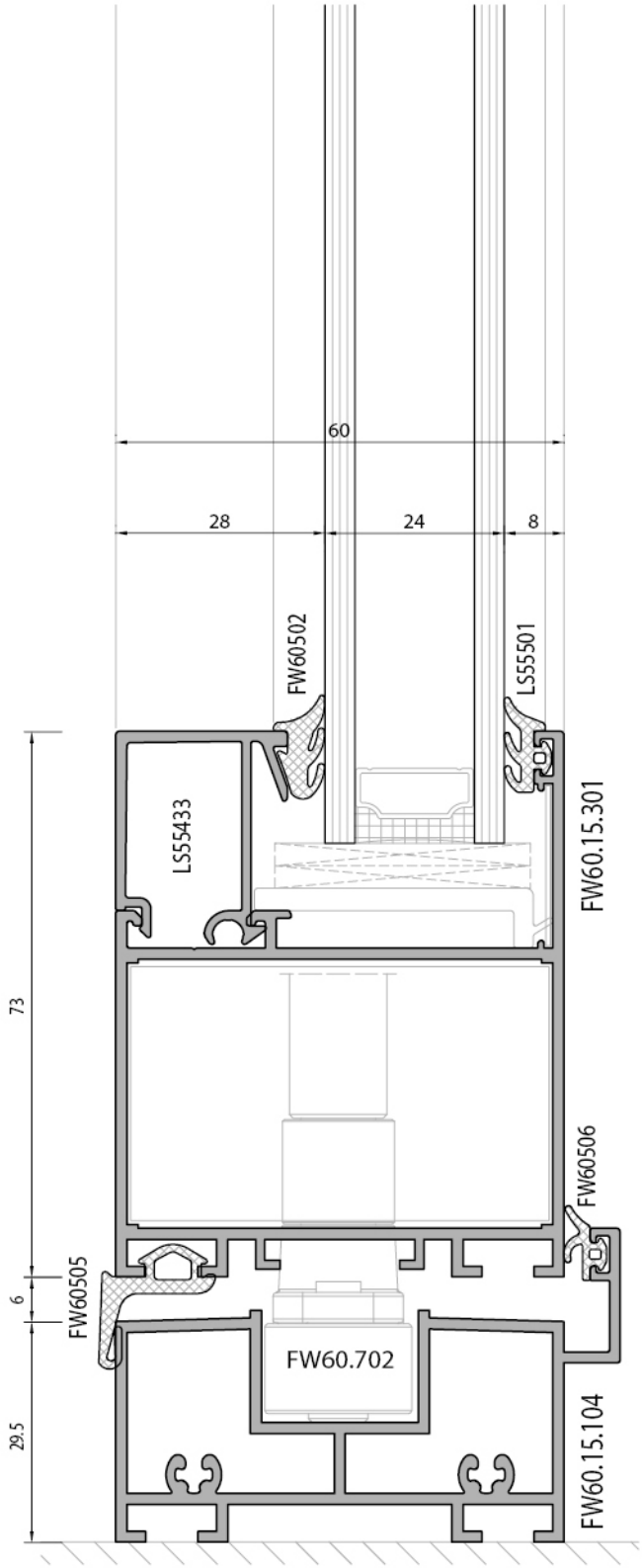
60
28
24
8
FW60502
LS55501
LS55433
FW60.15.301
73
FW60506
6
FW60505
FW60.702
29.5
FW60.15.104

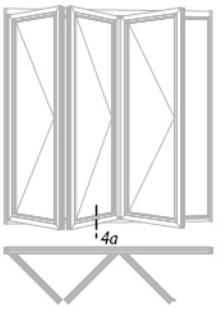
4a

4a

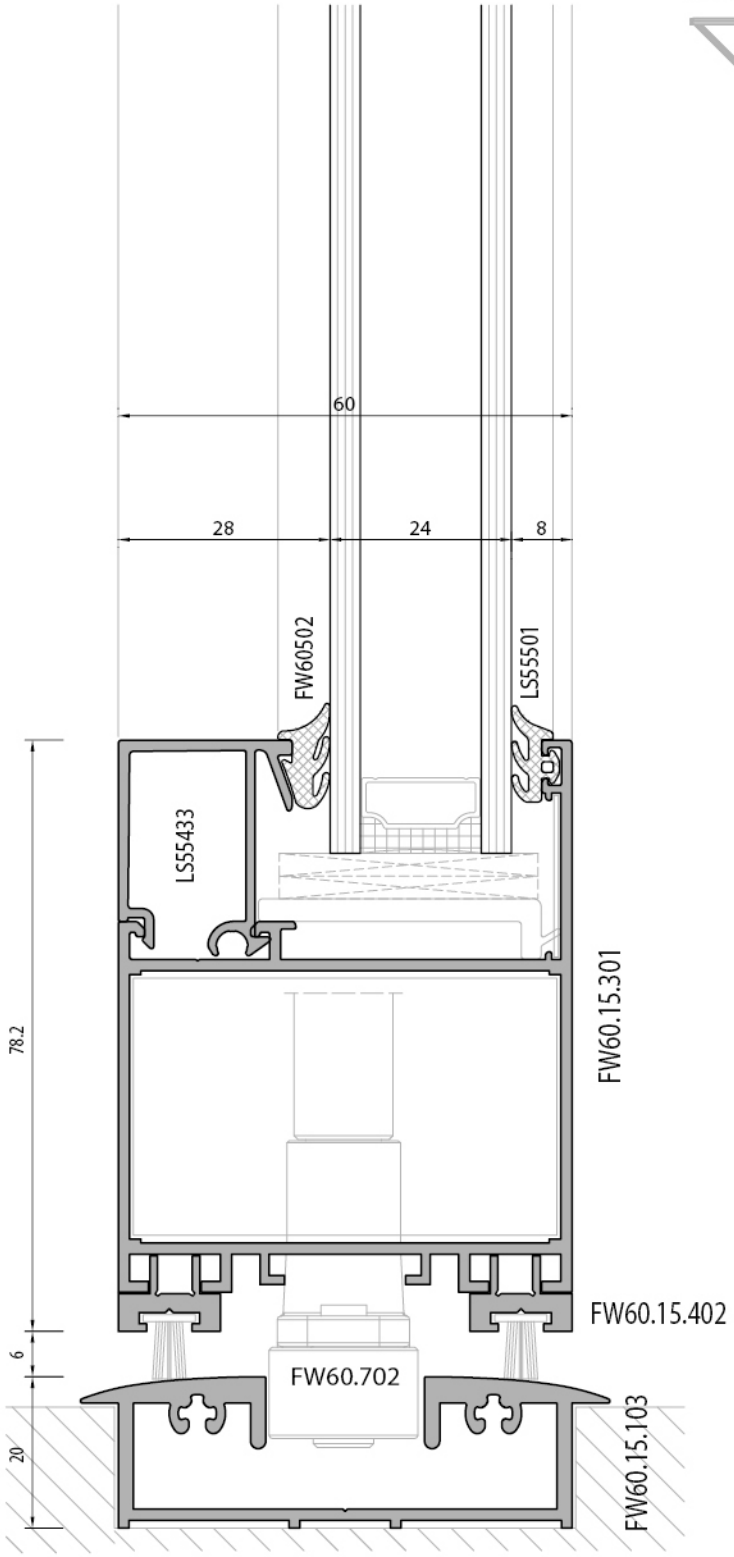
60
28
24
8
FW60502
LS55501
LS55433
78.2
FW60.15.301
FW60.15.402
6
FW60.702
20
FW60.15.103

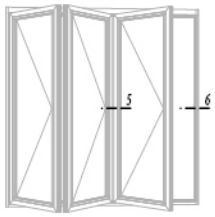
5
6

5

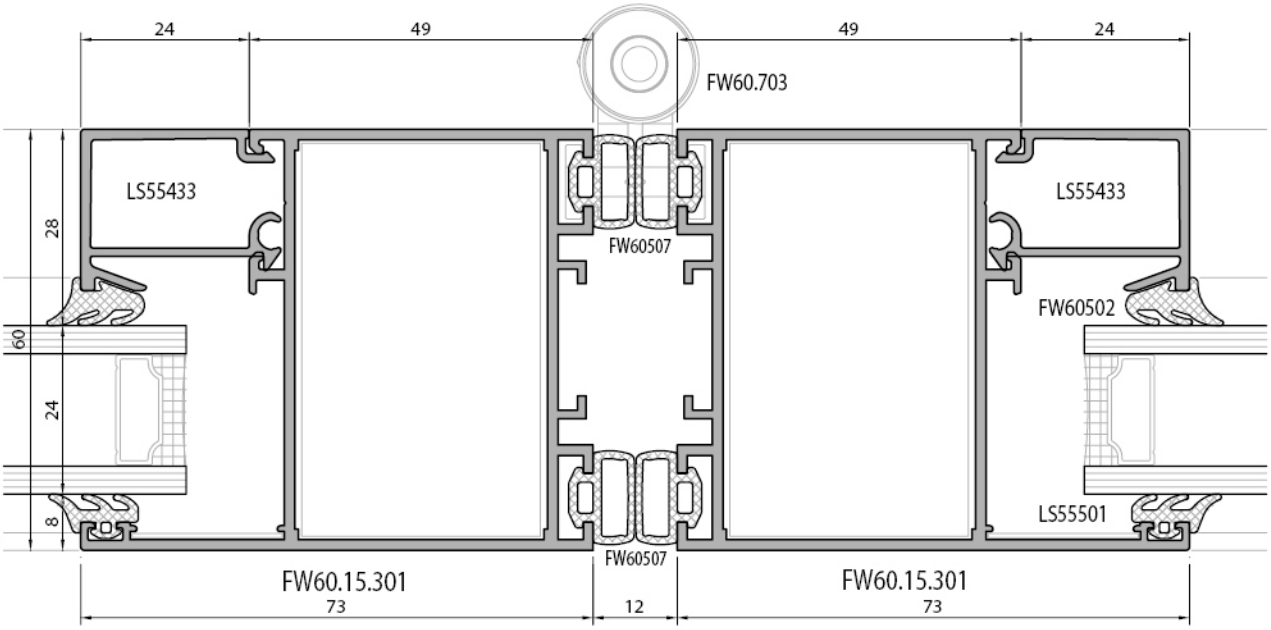
24
49
49
24
FW60.703
LS55433
LS55433
28
FW60507
FW60502
60
24
8
LS55501
FW60507
FW60.15.301
73
12
FW60.15.301
73

6

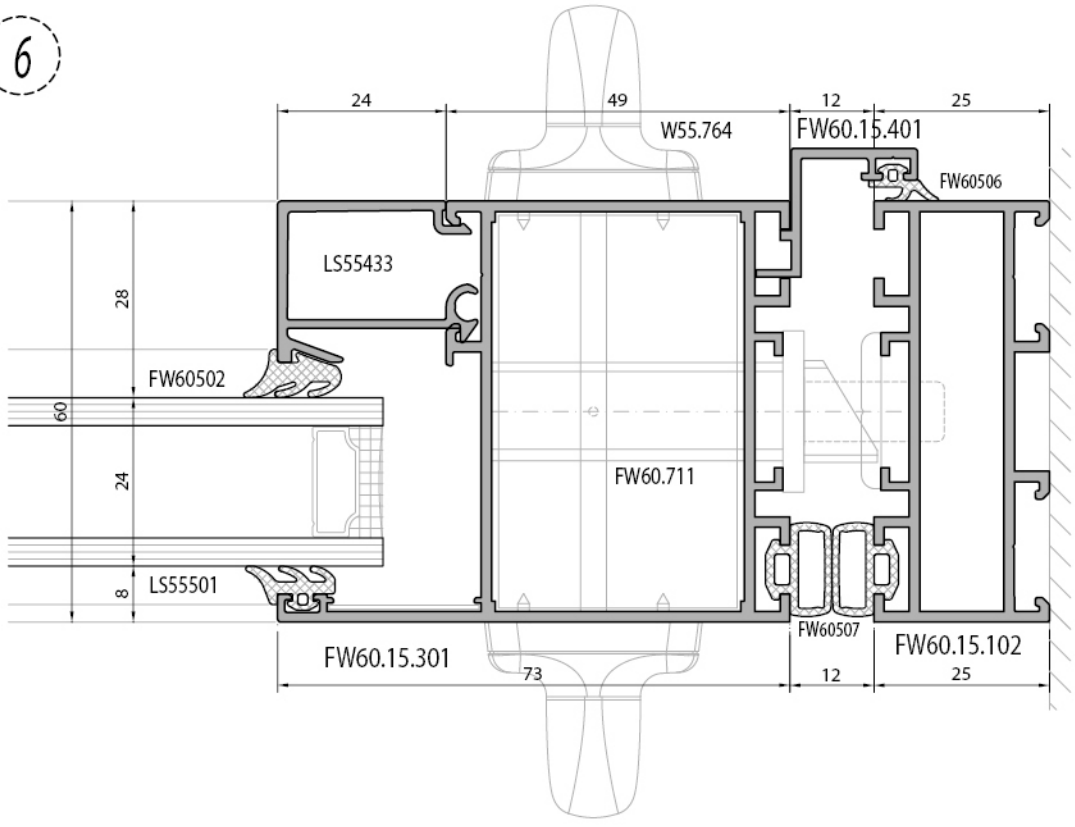
24
49
W55.764
12
25
FW60.15.401
FW60506
LS55433
28
FW60502
60
FW60.711
24
8
LS55501
FW60507
FW60.15.301
73
12
FW60.15.102
25

6a

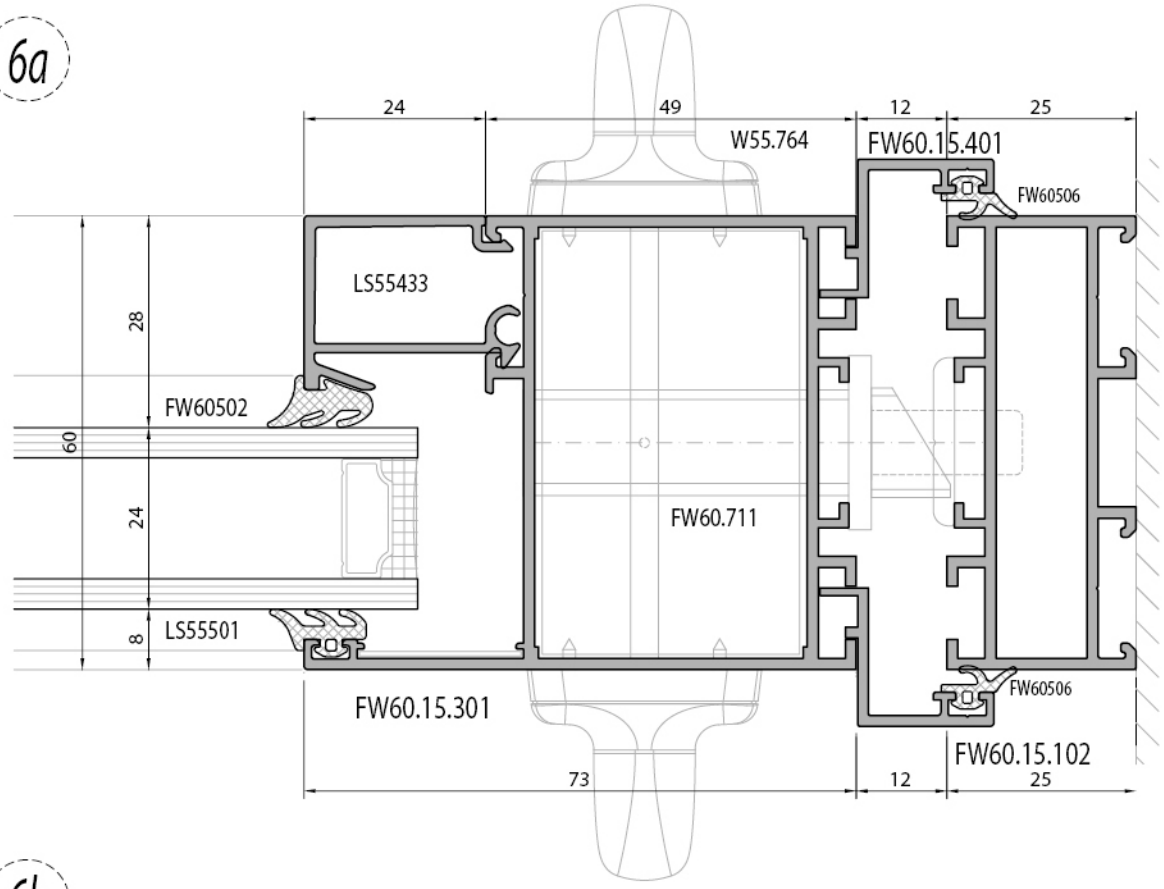
24
49
W55.764
12
25
FW60.15.401
FW60506
LS55433
28
FW60502
60
24
FW60.711
8
LS55501
FW60506
FW60.15.301
FW60.15.102
73
12
25

6b

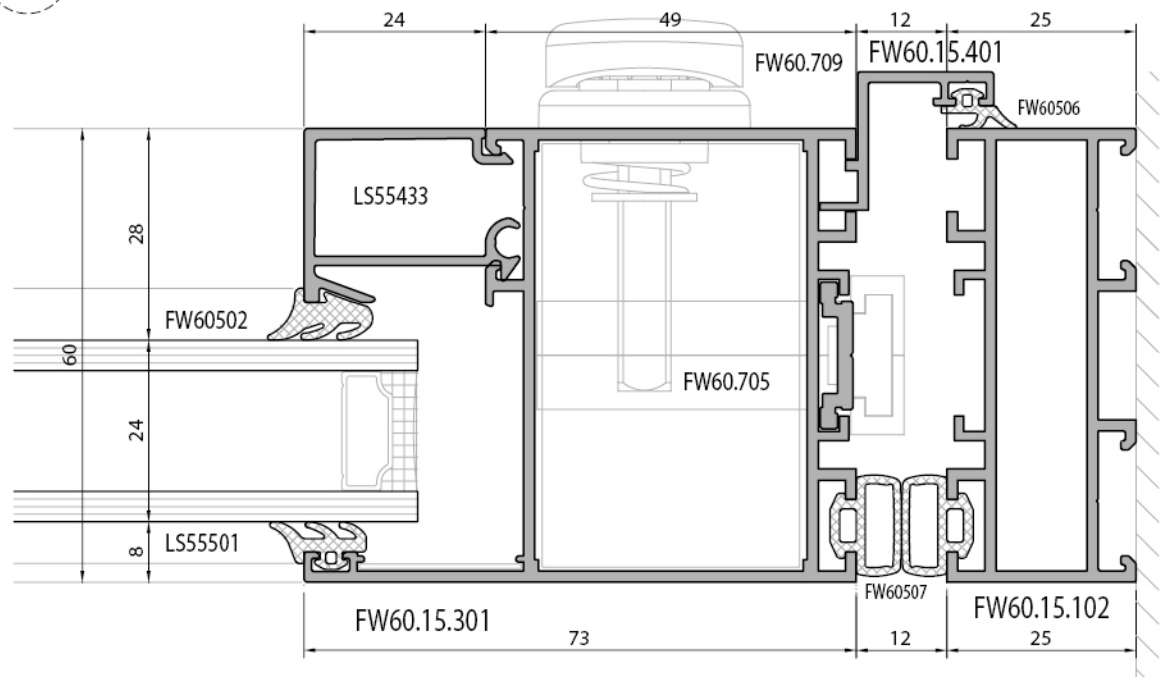
24
49
12
25
FW60.709
FW60.15.401
FW60506
LS55433
28
FW60502
60
FW60.705
24
8
LS55501
FW60507
FW60.15.301
FW60.15.102
73
12
25

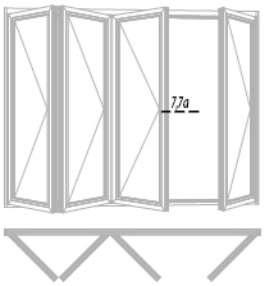
7a

7

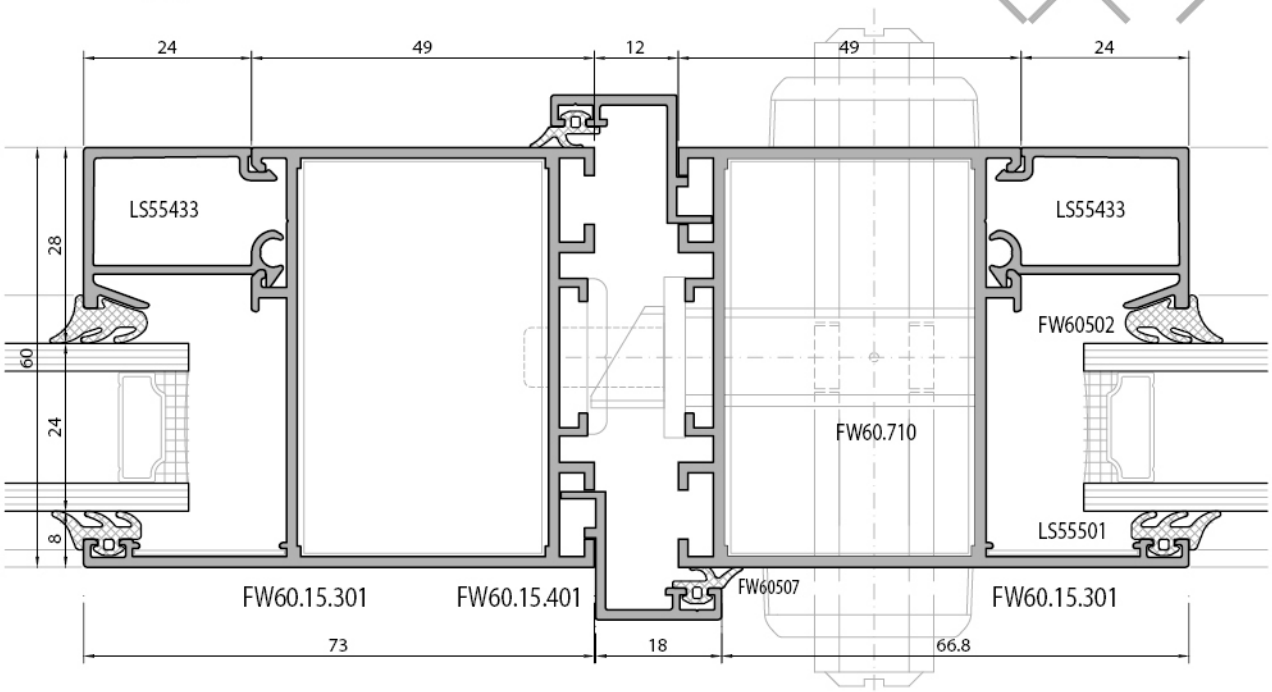
24
49
12
49
24
LS55433
LS55433
28
60
24
8
FW60502
FW60.710
LS55501
FW60.15.301
FW60.15.401
FW60507
FW60.15.301
73
18
66.8

7a

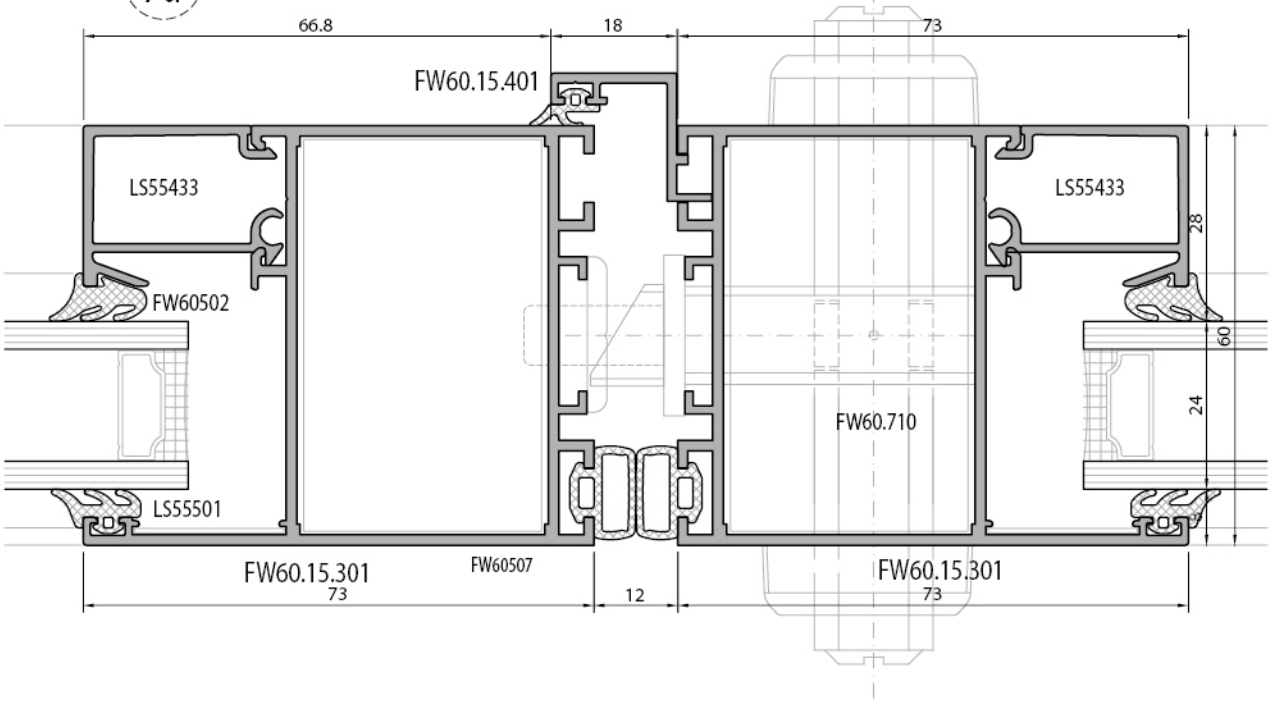
66.8
18
73
FW60.15.401
LS55433
LS55433
28
FW60502
60
24
FW60.710
LS55501
FW60.15.301
FW60507
FW60.15.301
73
12
73

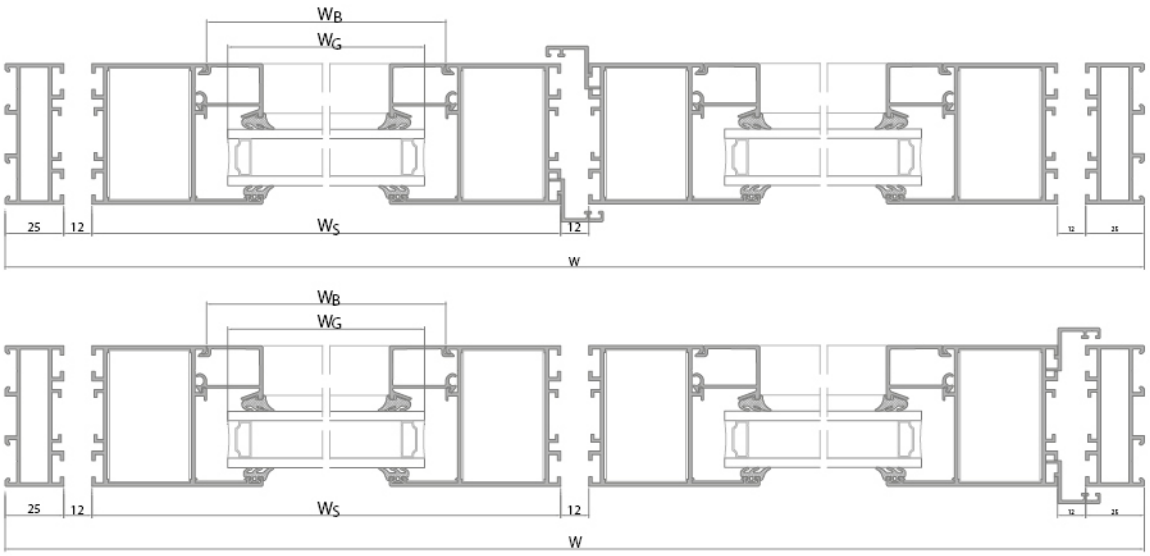

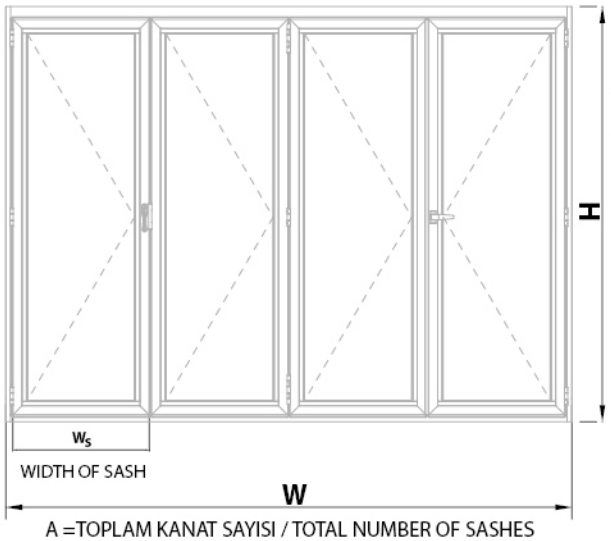

A =TOPLAM KANAT SAYISI / TOTAL NUMBER OF SASHES

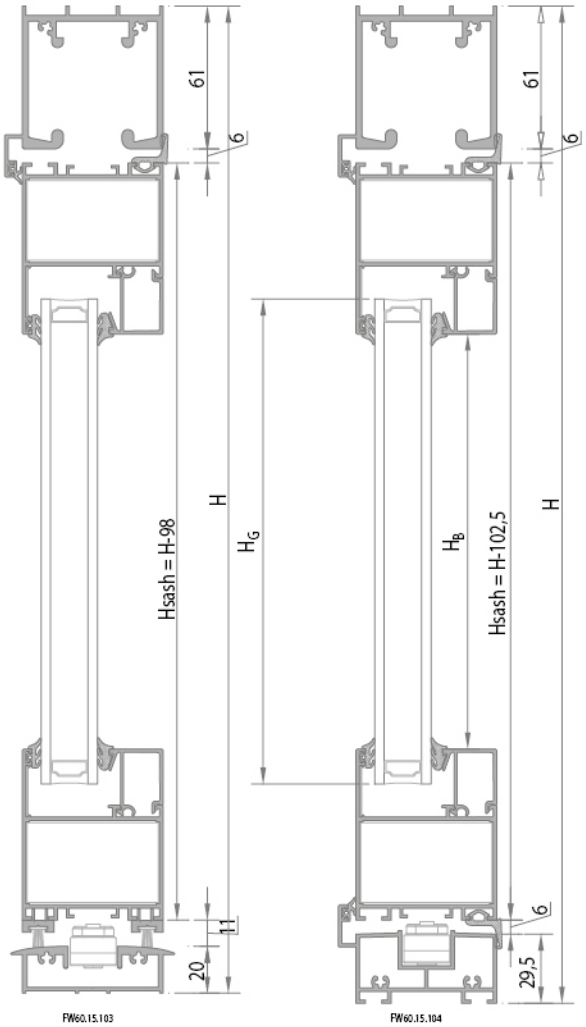

$$W_S = \frac{W - (A \times 12.0\ mm + 62\ mm)}{A}$$

W = TOPLAM GENİŞLİK / *TOTAL WIDTH*

H = TOPLAM YÜKSEKLİK / *TOTAL HEIGHT*

W_S = KANAT GENİŞLİĞİ / *WIDTH OF SASH*

H_S = KANAT YÜKSEKLİĞİ / *HEIGHT OF SASH*

A = TOPLAM KANAT SAYISI / *TOTAL NUMBER OF SASHES*

$W_B = W_S - 80$	W_B = ÇITA GENİŞLİĞİ / *WIDTH OF GLAZİNG BEAD*
$H_B = H_S - 128$	H_B = ÇITA YÜKSEKLİĞİ / *HEIGHT OF GLAZİNG BEAD*
$W_G = W_S - 98$	W_G = CAM GENİŞLİĞİ / *WIDTH OF GLAZİNG*
$H_G = H_S - 98$	H_G = CAM YÜKSEKLİĞİ / *HEIGHT OF GLAZİNG*

* Doğru bir kanat kesimi için, diğerlerinin montajından sonra sonuncusunun kesilmesi tavsiye edilir.
For a correct sash cutting, it is recom mended to cut the last one after mounting the other ones.

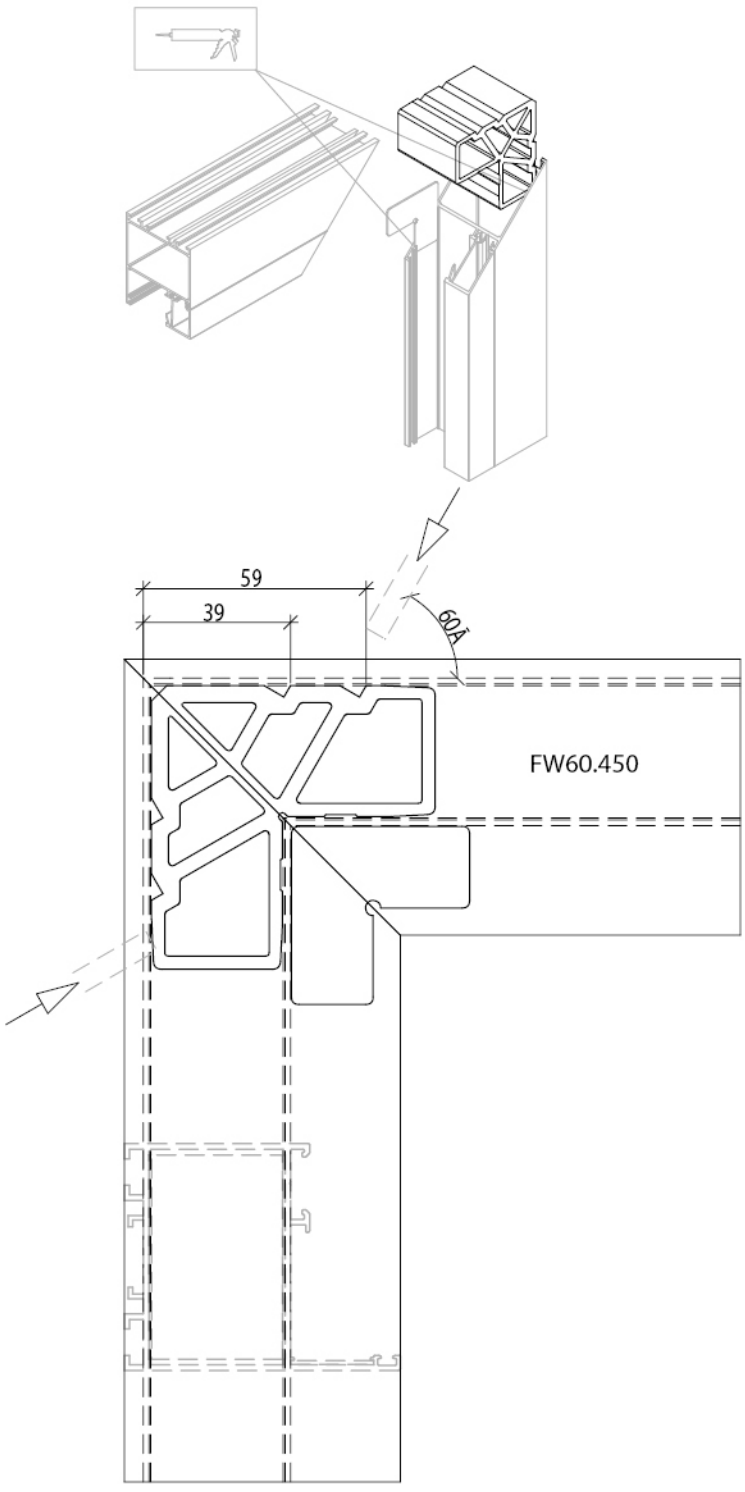
59
39
60°
FW60.450

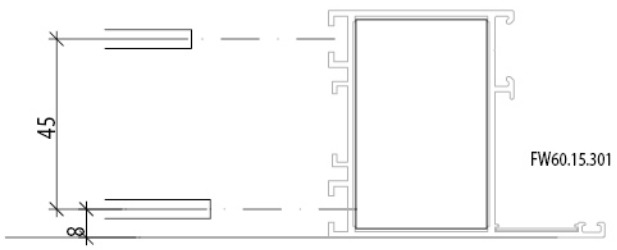
45
8
FW60.15.301

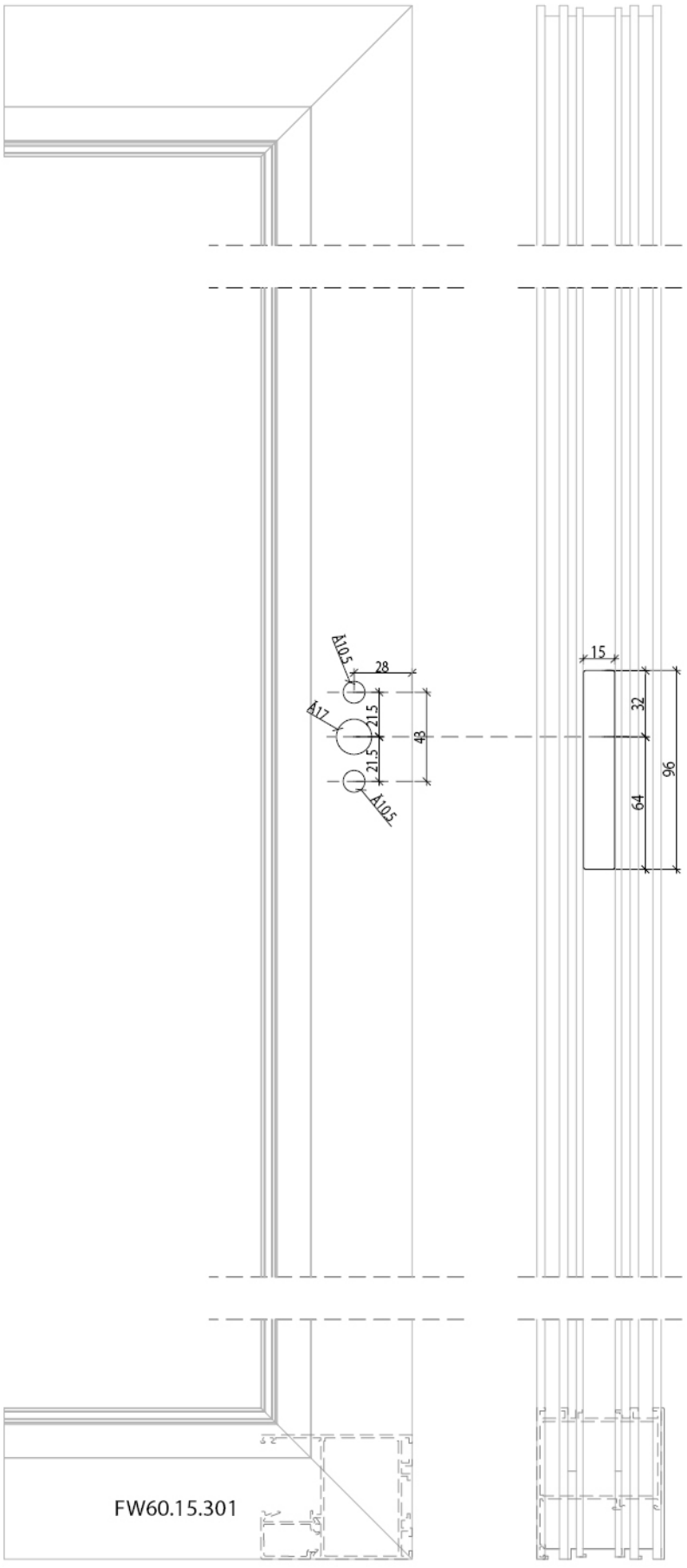
Ø10.5
28
Ø17
21.5
21.5
48
Ø10.5
15
32
64
96
FW60.15.301

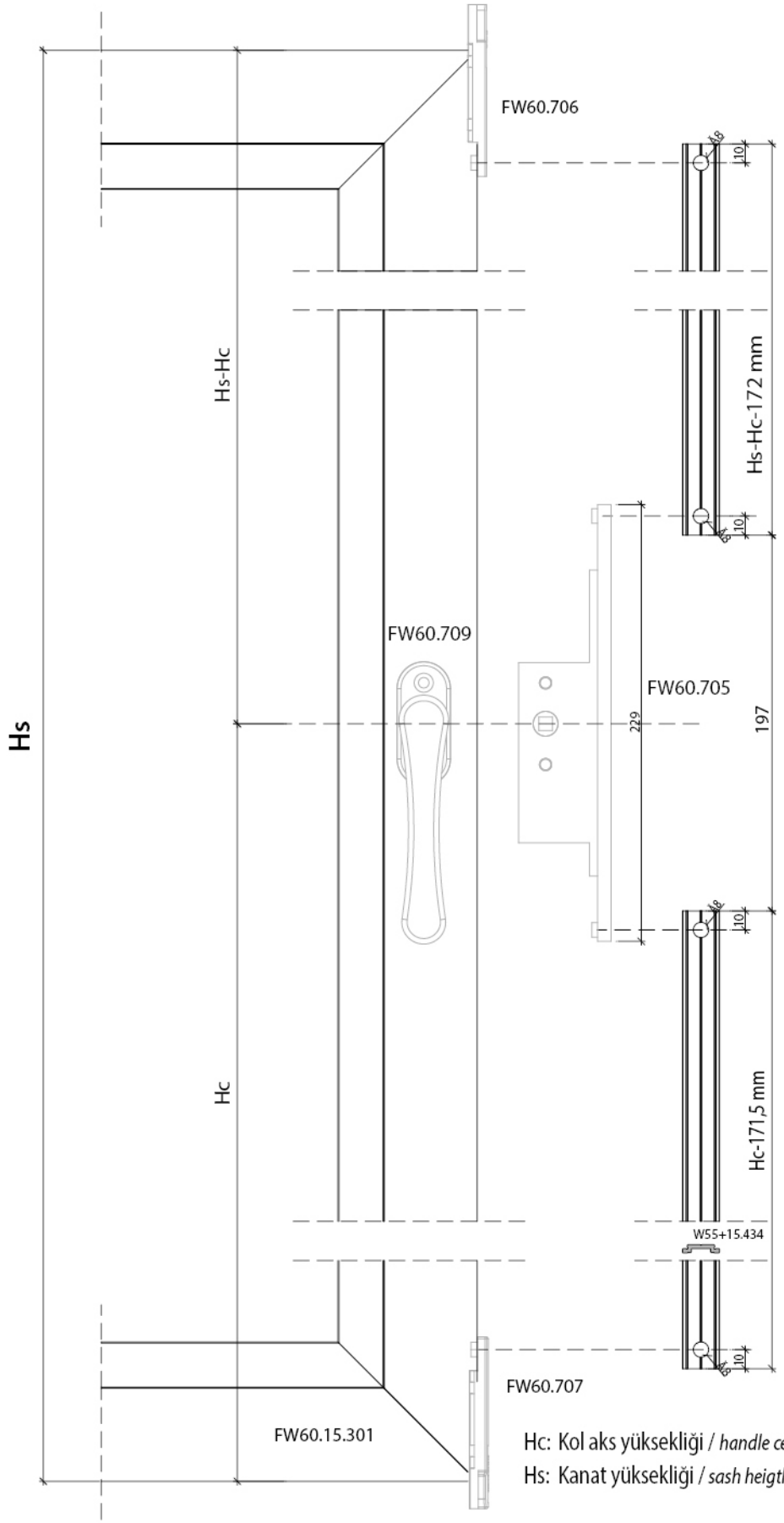
FW60.706
Hs-Hc
Hs-Hc-172 mm
FW60.709
FW60.705
229
197
Hs
Hc
Hc-171,5 mm
W55+15.434
FW60.707
FW60.15.301
Hc: Kol aks yüksekliği / handle center height
Hs: Kanat yüksekliği / sash heigth

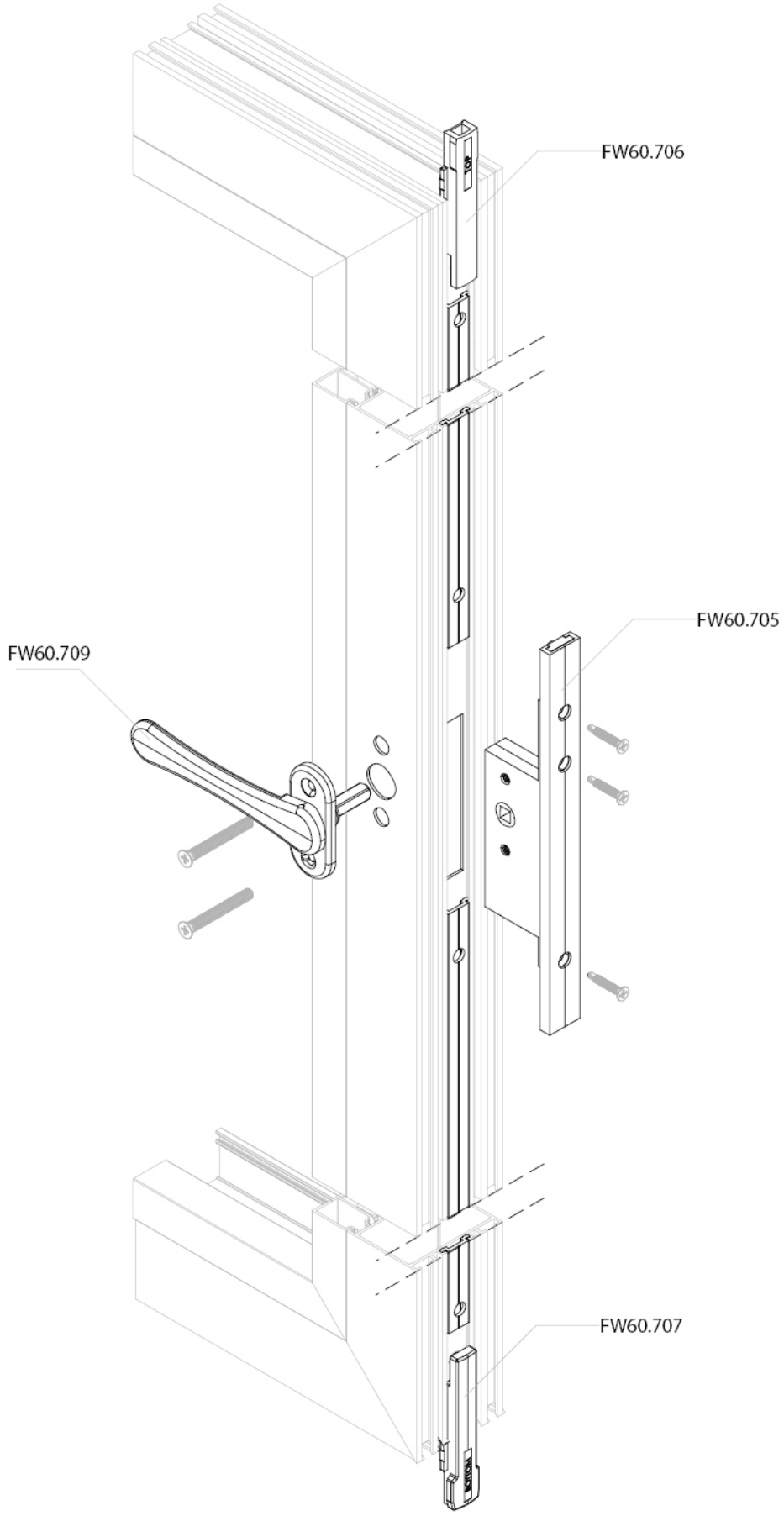
FW60.706
FW60.705
FW60.709
FW60.707

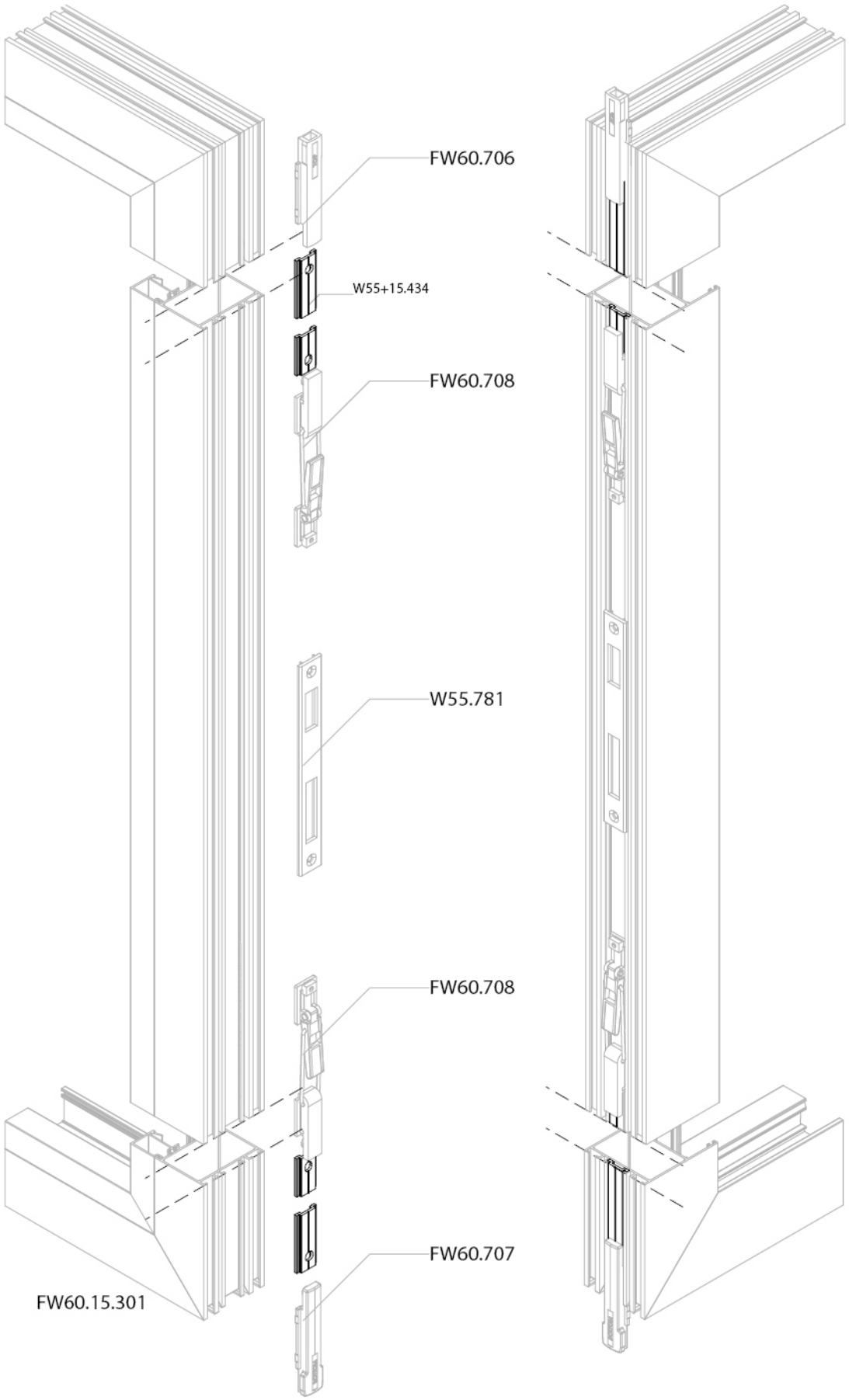
FW60.706
W55+15.434
FW60.708
W55.781
FW60.708
FW60.707
FW60.15.301

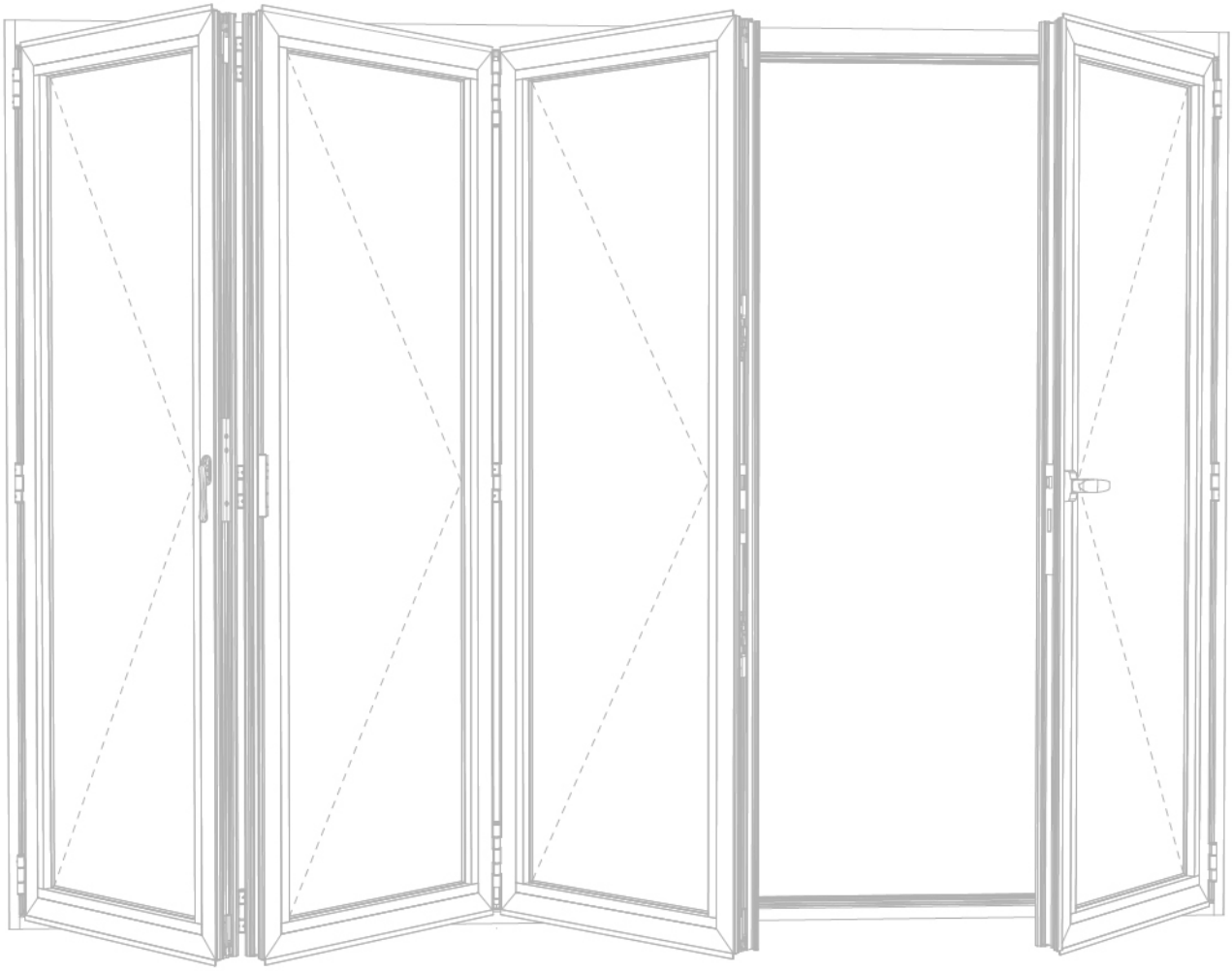

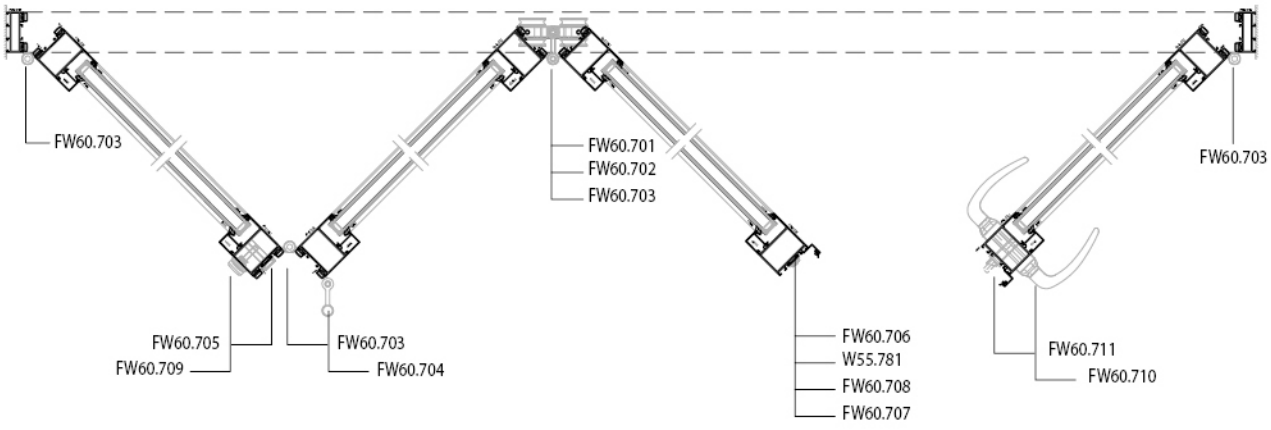
FW60.703
FW60.705
FW60.709
FW60.703
FW60.704
FW60.701
FW60.702
FW60.703
FW60.706
W55.781
FW60.708
FW60.707
FW60.703
FW60.711
FW60.710

zahit®
ALÜMİNYUM

Hacı Sabancı Organize Sanayi Bölgesi Oğuz Kağan Köksal Caddesi No: 5
SARIÇAM / ADANA / TÜRKİYE Tel: +90 322 394 35 02 Fax: +90 322 394 30 48
E-Mail : zahit@zahit.com.tr **www.zahit.com.tr**